www.elt.es

Reactancias encapsuladas para lámparas de Vapor de Mercurio

Encapsulated ballasts for Mercury Vapour lamps

VME-C2 230V 50Hz 80W- 400W tw = 130ºC

EN-61347-2-9
EN-60923



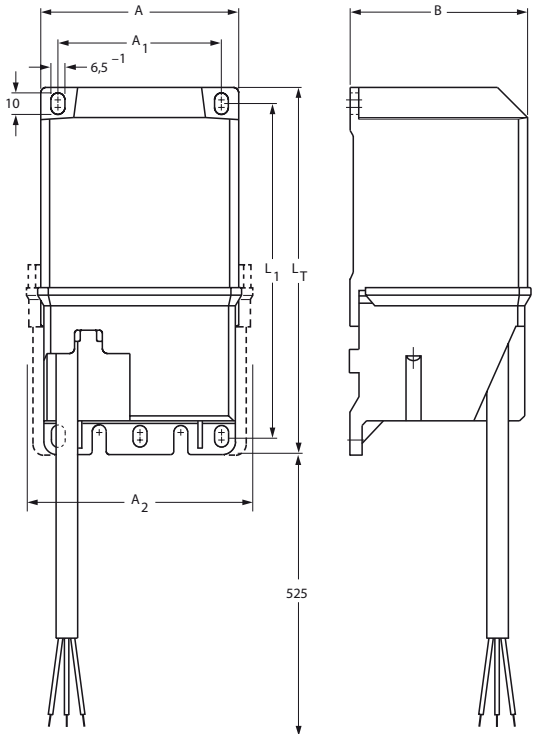

Tipo *Type*	Codigo *Code*	Lámpara *Lamp* Potencia *Power* W	Lámpara *Lamp* Corriente *Current* A	Lámpara *Lamp* Corriente *Current* A	λ	ta ºC	Índice EEI EEI Index	Peso *Weight* Kg	Dimensiones *Dimensions* A/A2	A1	B	L1	LT	Esquema conexión *Wiring diagram nº*	Homologaciones en las reactancias *Approvals in the ballasts*
VME 8/23-C2-AF	5210290	80	0,80	0,44	0,90 + 0,05	60	A3	1,78	69/72	56	62	171	183	14	
VME 12/23-C2-AF	5210300	125	1,15	0,66		50		1,80							
VME 25/23-C2-AF	5210270	250	2,13	1,27			A2	3,10	92/97	76	83	155	172		
VME 40/23-C2-AF	5210280	400	3,25	2,00				4,20				175	192		

~ Equipos Clase II IP54 para intemperie que incorporan reactancia y condensador de corrección del f. de p. Uso exterior.
~ Reactancias impregnadas al vacío en resina de poliéster y encapsuladas en resina de poliuretano.
~ Envolvente de material termoplástico de Clase II.
~ Con conexiones por cables de doble aislamiento, tipo manguera.
~ Colocados con los cables hacia abajo presentan un índice de protección IP54.
~ Bajo demanda se pueden fabricar de otras tensiones y frecuencias.

~ Class II IP54 equipment for outdoor use comprising of ballast and power factor correction capacitor.
~ Ballasts vacuum impregnated with polyester resin and encapsulated in polyurethane resin.
~ Class II thermoplastic material casing.
~ Connection with double insulated cables, hose type.
~ Installed with wires downwards presenting IP54 protection index.
~ Further voltages and frequencies can be manufactured upon request.

Esquema de conexionado

Wiring diagram

14

