Reactancias para lámparas de Vapor de Mercurio. Sección reducida

Ballasts for Mercury Vapour lamps. Reduced section

VMI 220-230-240V 50Hz 250W - 400W tw = 130ºC

EN-61347-2-9
EN-60923



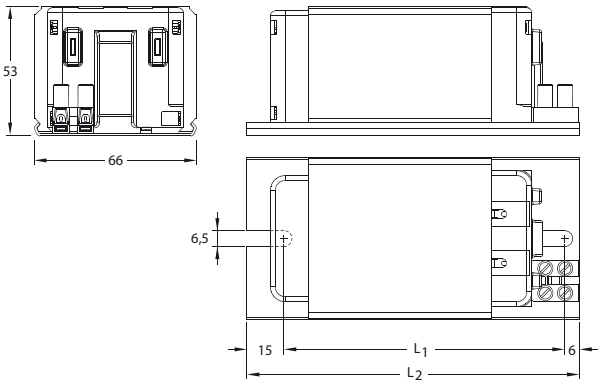

Tipo *Type*	Codigo *Code*	Codigo con protección *Code with protec.*	Tensión Frecuencia *Voltage Frequency* V / Hz	Lámpara *Lamp* Potencia *Power* W	Lámpara *Lamp* Corriente *Current* A	Δt K	λ	Condesador AF *Capacitor for HPF* μ F ± 10% / V	Corriente en red AF *Mains current* A	Índice EEI EEI Index	Peso *Weight* Kg	Unidades por caja *Units per box*	Dimensiones *Dimensions* (mm) L_1	Dimensiones *Dimensions* (mm) L_2	Esquema conexión *Wiring diagram nº*	Homolog. *Approvals*
VMI 25/22-SC	5112682	-	220/50	250	2,13	75	0,57	18/250	1,34	A2	2,06	10	114	135	1	-
VMI 25/23-SC	5112680	5112681	230/50				0,55		1,30							
VMI 25/24-SC	5112683	-	240/50			80	0,53		1,26							-
VMI 40/22-SC	5112202	-	220/50	400	3,25	75	0,58	28/250	2,10		2,95	8	149	170		
VMI 40/23-SC	5112200	5112203	230/50				0,56		2,05							
VMI 40/24-SC	5112201	-	240/50			80	0,54		2,00							

~ Uso interior. Reactancia a incorporar. Instalar en el interior de luminarias, cajas o cofres como protección adicional.
~ Tamaño compacto. Dimensiones reducidas. Aptas para alojar en espacios, proyectores, cajas y luminarias pequeñas.
~ Bobinadas con hilo esmaltado de clase térmica 200ºC.
~ Impregnadas al vacío en resina de poliéster y secado al horno a 150ºC.
~ Clase térmica tw = 130ºC.
~ Bornes:
  ~ Conexión tornillo 2,5 mm².
  ~ Conexión rápida 1,5 mm².
~ Bajo demanda se pueden fabricar para otras tensiones y frecuencias.
~ Estas reactancias se fabrican con protección térmica. Para solicitarlos añadir al tipo la letra "P" al final.
(Ejem: VMI 25/23-SC-P)

~ For built-in use. To be emboided within fittings, boxes or cabinets as aditional protection.
~ Compactc size. Small dimensions. Suitable to be used where a low cross-section ballasts is required.
~ Coils with enamelled wires of 200ºC thermal class.
~ Vacuum impregnated in polyester resin and dried at 150ºC.
~ Thermal class tw = 130ºC.
~ Connections:
  ~ Screw connection 2,5 mm².
  ~ Push wire connection 1,5 mm².
~ Further voltages and frequencies can be manufactured upon request.
~ These ballasts are also available with thermal protector. In such case add "P" at the end.
(E.g.: VMI 25/23-SC-P.)

Esquema de conexionado

Wiring diagram

1

