Reactancias para lámparas de Vapor de Sodio a alta presión

Ballasts for high pressure Sodium Vapour lamps

www.elt.es

VSI 230V 50Hz 50W - 1000W tw = 130ºC

EN-61347-2-9
EN-60923





Formato 1
Format 1

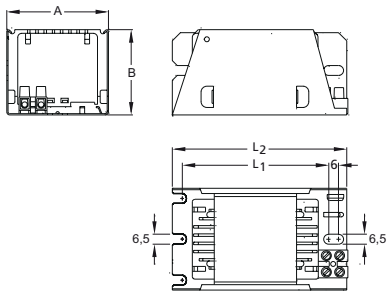

Formato 2
Format 2

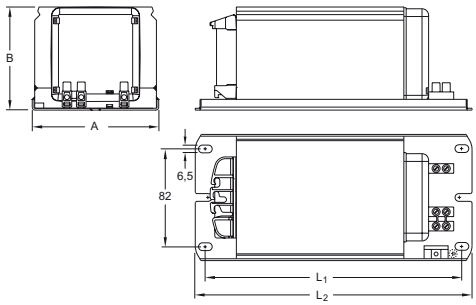

Tipo *Type*	Codigo *Code*	Codigo con protección térmica *Code with thermal protection*	Lámpara *Lamp* Potencia *Power* W	Lámpara *Lamp* Corriente *Current* A	Δt ºK	λ	Índice EEI EEI Index	Peso *Weight* Kg	Dimensiones *Dimensions* A	B	L_1	L_2	Esquema conexión *Wiring diagram nº*	Formato *Format*	Homologaciones en las reactancias *Approvals in the ballasts*
VSI 5/22-3T-D	6112421	6112422	50	0,76	60	0,34		1,25	62	52	85	106	1-2-3		
VSI 7/22-3T-D	6112040	6112044	70	1,00	70	0,37									
VSI 10/22-3T-B	6112180	6112182	100	1,20		0,42	A3	1,67			105	126	2-3		
VSI 15/22-3T-D	6112340	6112470	150	1,80	75	0,40		2,08	87	73	96	115		1	
VSI 25/22-3T-D	6112350	6112460	250	3,00	75	0,40		3,47			116	135			
VSI 40/22-3T-D	6112360	6112363	400	4,45	80	0,42	A2	4,66			146	165			
VSI 40/23-3T-D	6112361	6112366	400	4,6	70	0,42									
VSI 60/3T-D	6112401	6112402	600	6,10	70	0,45		6,20	105	87	146+10	168		2	
VSI 100/3T-D	6112291	-	1000	10,30	75	0,47		9,35	105	87	209+10	231			

~ Reactancias para incorporar.
~ Impregnadas al vacío en resina de poliéster.
~ Con bornera de conexión por tornillo, de 2,5 mm², 4 mm² y 10 mm² para las potencias hasta 100W, entre 250 y 600W y 1000W respectivamente.
~ También se fabrican con protección térmica incorporada. Para solicitarlas añadir la letra –P al final de cada tipo. (Ej.: VSI 25/22-3T-D-P).
~ Bajo demanda se pueden fabricar de otras tensiones y frecuencias.

~ Ballasts for built-in use.
~ Vacuum impregnated with polyester resin.
~ Available with 2.5 mm², 4 mm², and 10 mm² screw connection for powers of up to 100W, between 250 and 600W, and 1000W respectively.
~ Also manufactured with incorporated thermal protection. To request this add the letter P to the end of each type (e.g. VSI 25/22-3T-D-P).
~ Further voltages and frequencies can be manufactured upon request.

Esquemas de conexionado

Wiring diagrams

1

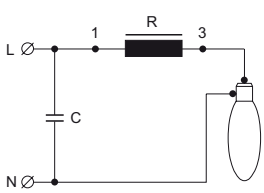

2

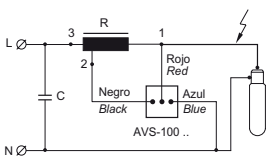

3

