Equipos completos enchufables ARCE para lámparas de Halogenuros Metálicos

Assemblies ARCE for Metal Halide lamps

www.elt.es

VSI ARCE VHI ARCE 230V 50Hz 35W - 400W tw = 130ºC

EN-61347-2-9
EN-60923
EN-60927



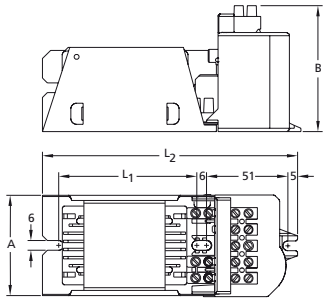

35-70 y 100W

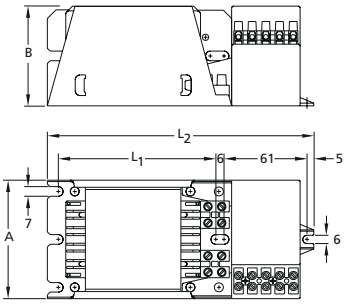

150 - 250 y 400W

Tipo *Type*	Codigo sin protección térmica *Code without thermal protection*	Codigo con protección térmica *Code with thermal protection*	Lámpara *Lamp*		Línea *Supply*		Δt ºK	Índice EEI EEI Index	Peso *Weight* Kg	Dimensiones *Dimensions* (mm)				Esquema conexión *Wiring diagram nº*	Homologaciones en las reactancias *Approvals in the ballasts*
			Potencia *Power* W	Corriente *Current* A	Corriente *Current* A	λ				A	B	L_1	L_2		
VHI 3/23-ARCE-150	6212740	6212741	35	0,53	0,21	0,90 + 0,05	55	A3	1,40	62	81	85	158	8	-
VSI 7/23-ARCE-150	6212705	6212706	70	0,98	0,38		70		1,50						
VSI 10/23-ARCE-150	6212714	6212715	100	1,20	0,55				1,85			105	178		
VSI 15/23-ARCE-150	6212731	6212732	150	1,80	0,79		75		2,50	87	76	96	175	7	
VHI 25/23-ARCE-002	6212787	6212783	250	2,10	1,30		70	A2							
VHI 25/23-ARCE-400	6212782								2,55						
VSI 25/23-ARCE-400	6212781	6212784		3	1,33		75	A3	3,70			116	195		
VHI 40/23-ARCE-002	6212793	6212830	400	3,50	1,80			A2							
VHI 40/23-ARCE-400	6212792	6212796													

~ Equipos con reactancia y subconjunto enchufable que incorpora arrancador y condensador de corrección del f. de p. para incorporar.
~ Reactancias impregnadas al vacío en resina de poliéster, que asegura un funcionamiento silencioso en condiciones normales.
~ Con bornera de conexión por tornillo de 2,5 mm².
~ Para asegurar la continuidad de la toma de tierra, indispensable utilizar el anclaje central de unión entre reactancia y subconjunto enchufable.
~ Para solicitar con protección térmica se debe añadir la letra –P al final:
(Ejemp. VSI 15/23 ARCE-150-P).
~ Bajo demanda se pueden fabricar de otras tensiones y frecuencias.

~ Pluggable equipment with ballast and subset comprising of ignitor and power factor correction capacitor for built-in use.
~ Vacuum impregnated with polyester resin which ensures silent operation in normal conditions.
~ With 2.5 mm² screw connection.
~ To ensure earth connection continuity, it is necessary to use the central fixing point to joint the ballast and the pluggable subset.
~ Also manufactured with incorporated thermal protection.
To request this add the letter P to the end of each type:
(E.g. VSI 15/23-ARCE-150-P):
~ Further voltages or frequencies can be manufactured upon request.

Esquema de conexionado

Wiring diagram

7

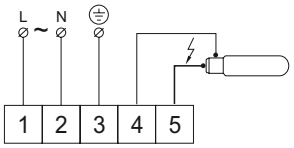

8

