Equipos completos en cofre IP65 para Halogenuros Metálicos

Electromagnetic control gear Metal Halide lamps mounted in IP65 box

VHE 230V 380V-400V 50Hz 1000W - 2000W tw = 130ºC

EN-61347-2-9
EN-60923

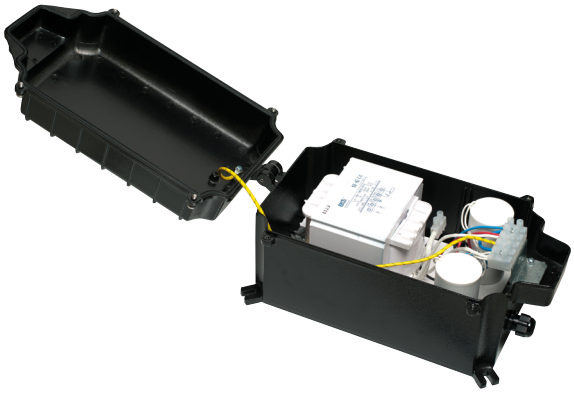

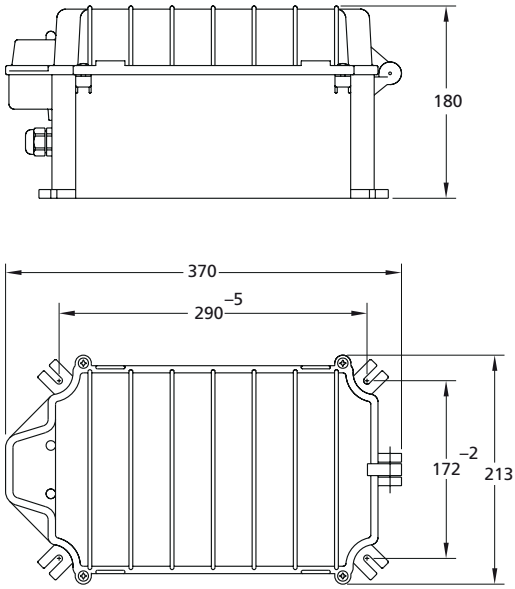

LAMPARAS HALOGENUROS METALICOS / *METAL HALIDE LAMPS*

Tipo *Type*	Codigo *Code*	Lámpara *Lamp*		Línea *Supply*		λ	Índice EEI EEI Index	Condesador *Capacitor* µF/V	Arrancador *Ignitor*	Peso *Weight* Kg	Esquema conexión *Wiring diagr. nº*
		Potencia *Power* W	Corriente *Current* A	Tensión *Voltage* V	Corriente *Current* A						
VHE 100/23-002-AF	6210327	1000	8,25	230	5	0,9 + 0,05	A2	72/250	AH 002-D	12,82	1
VHE 100/23-1000-AF	6210321		9,50		5			85/250	AH 1000	12,82	
VHE 200/23-002-AF	6210306	2000	16,50		10,3			150/250	AH 002-D	19	
VHE 200/38-40-3AF	6210303		8,80	380/400	6/5,8			37/400	-	16,75	2
VHE 200/38-40-005-AF	6210302								AH 005/380	17	3
VHE 200/38-40-4AF	6210300		10,30					60/400	-	17	2
VHE 200/38-40-4-2000	6210304								AVS 2000/380	17	4
VHE 200/38-40-5-AF	6210305		11,30						-	19	2
VHE 200/38-40-5-AF-2000	6210292								AVS 2000/380		4

~ Montajes de reactancia, arrancador de tipo independiente y condensador de corrección del f. de p. para intemperie. Uso exterior.
~ Incorpora todos los componentes en una caja de aluminio inyectado con juntas de estanqueidad y prensaestopas que le confieren un índice de protección IP65.
~ Bajo demanda se pueden fabricar de otras tensiones y frecuencias.

~ Assembly of ballast, independent type ignitor and power factor correction capacitor. For outdoor use.
~ All components incorporated in an aluminium box injected with seal and stuffing which provides IP65 protection index.
~ Further voltages and frequencies can be manufactured upon request.

Esquema de conexionado

Wiring diagram

1

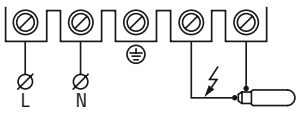

2

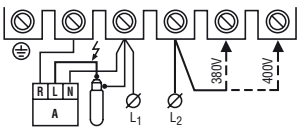

3

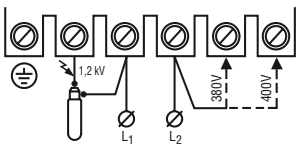

4

