Equipos de alimentación de corriente constante para módulos de LED hasta 16 y 25 W

Constant current control gears for LED modules up to 16 and 25 W

www.elt.es

LC 110-240V 0...50-60Hz

(1) **SELV**

EN 61347-2-13 Seguridad / *Safety*
EN 62384 Funcionamiento / *Performance*
EN 61000-3-2 Armónicos / *Harmonics*
EN 61000-3-3 CEM / *EMC Emission*
EN 55015 Interferencias / *Interferences*
EN 61547 Inmunidad EMC / *EMC Immunity*



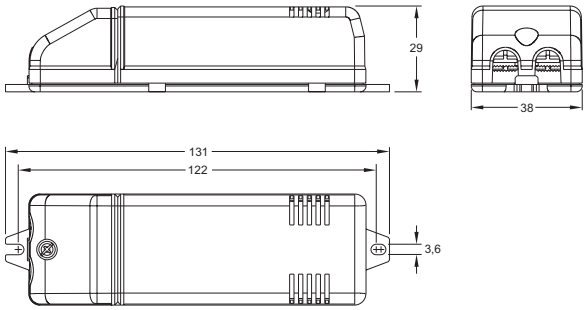

Tipo *Type*	Codigo *Code*	Potencia máxima en módulo *Maximum output power*	Factor de potencia *Power factor*	Rendimiento del sistema *System efficiency*	Tensión de salida *Output Voltage*	Corriente de salida *Output current*	Ta	Tc	Peso *Weight*	Homologaciones *Approvals*
		W	λ	Ŋ	Vdc	mA	ºC	ºC	Kg	
LC 116/350-A	9918010	16	0,85	>85	5...47	350	-25...55	85	0,101	CE 01
LC 116/500-A	9918011	16		>85	8...32	500				
LC 116/700-A	9918012	16	0,84	>85	3...23	700	-25...50			
LC 125/350-A	9918015	25	0,9	>85	9...72	350	-25...55			
LC 125/500-A	9918016	25	0,89	>85	12...55	500	-25...65			
LC 125/700-A	9918017	25	0,92	>85	3...37	700	-25...50			

~ Protección eléctrica Clase II.
~ Uso interiores.
~ Equipados con cubre-clemas y prensa-cables.
~ Cierra cables primario y secundario para conductores entre 3 y 8mm. de diámetro.
~ Sección máxima en clemas del secundario: 1.5 mm².
~ Longitud máxima de los cables del secundario: 5 m.
~ Aptos para montaje sobre madera.
~ Modo ecológico de standby: consumo <0.4 W.
~ Alto factor de potencia.
~ Protección térmica.
~ Protección contra sobrecarga.
~ Protección contra cortocircuitos.
~ Protección en circuito abierto.
~ Protección dinámica del módulo de LEDs.

(1) Excepto LC 125/350-A y LC 125/500-A

~ Class II electrical protection.
~ Indoor use.
~ Equipped with terminal cover and cable clamps.
~ Clamping screws on primary and secondary circuits for cables with diameter: 3 mm to 8 mm.
~ Max. terminal section area 1,5 mm². (secondary circuit).
~ Maximum length of secondary cables: 5 m.
~ Suitable for installation on wooden surfaces.
~ Standby ecological mode: <0.4 W.
~ High power factor.
~ Thermal protection.
~ Overload protection.
~ Protection against no load operation.
~ LED module dynamic protection.

(1) Except LC 125/350-A y LC 125/500-A

Esquema de conexionado

Wiring diagram

