CATÁLOGO GENERAL

STAC POL

JUNTAS Y PERFILES TERMO-PLÁSTICOS
Y DE CAUCHO VULCANIZADO

1 EPDM
PÁGS. 3 - 86

2 COEXTRUSIÓN
PÁGS. 87 - 94

3 PVC y otros
PÁGS. 95 - 112



EDICIÓN **2013**

PROVISIONAL - incluye todas las juntas hasta la fecha: ENERO 2013

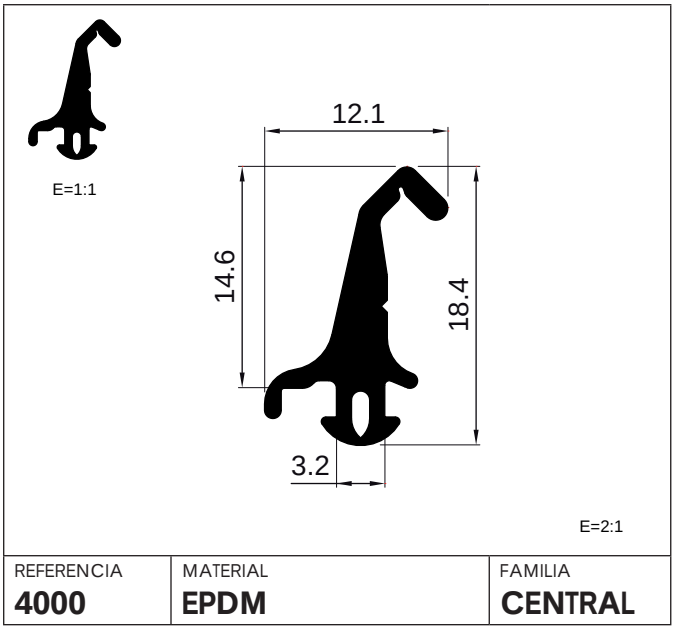

REFERENCIA	MATERIAL	FAMILIA
4000	**EPDM**	**CENTRAL**

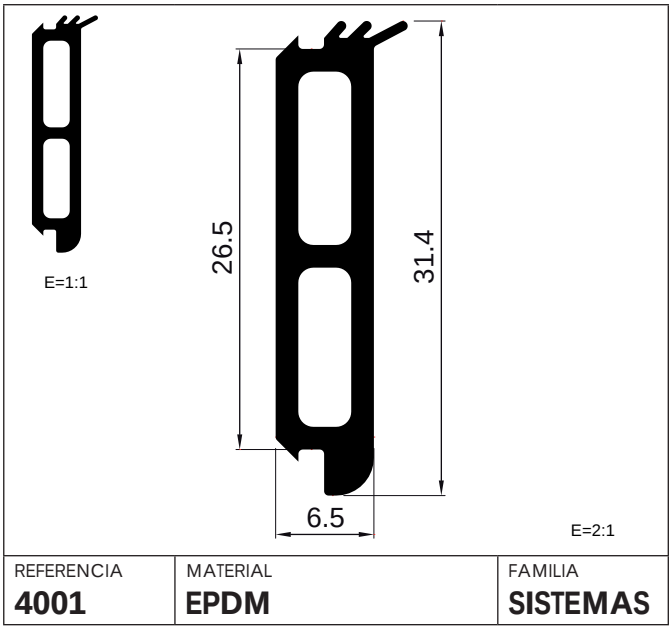

REFERENCIA	MATERIAL	FAMILIA
4001	**EPDM**	**SISTEMAS**

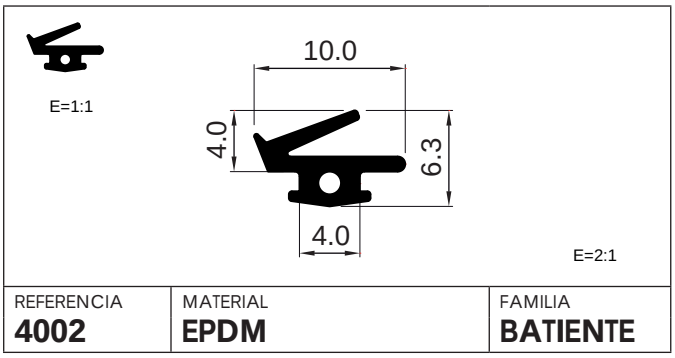

REFERENCIA	MATERIAL	FAMILIA
4002	**EPDM**	**BATIENTE**

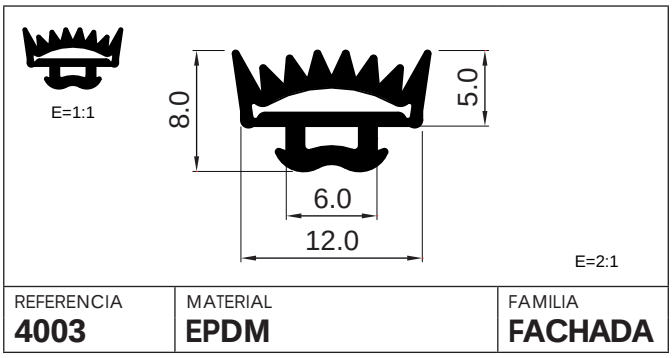

REFERENCIA	MATERIAL	FAMILIA
4003	**EPDM**	**FACHADA**

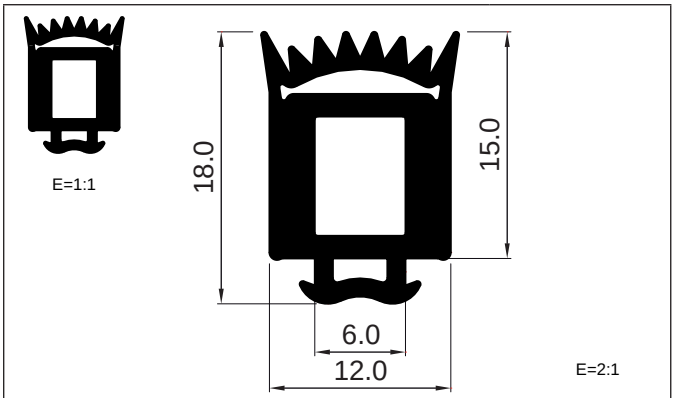

REFERENCIA	MATERIAL	FAMILIA
4004	**EPDM**	**FACHADA**

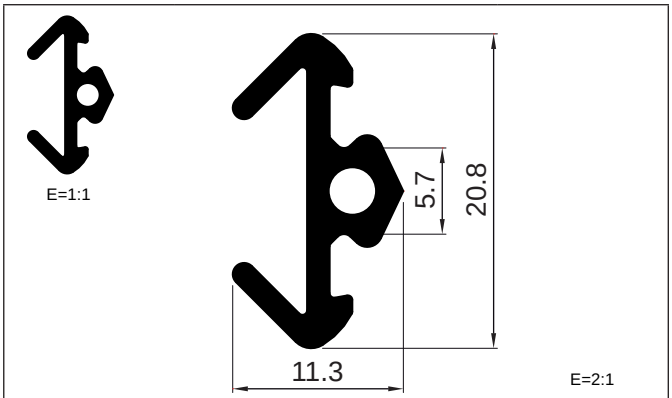

REFERENCIA	MATERIAL	FAMILIA
4005	**EPDM**	**FACHADA**

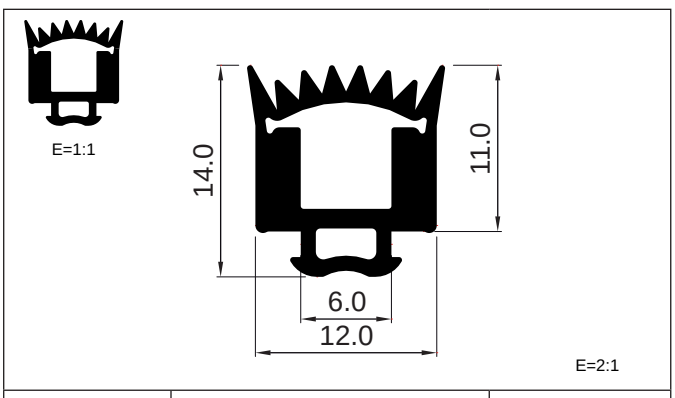

REFERENCIA	MATERIAL	FAMILIA
4006	**EPDM**	**FACHADA**

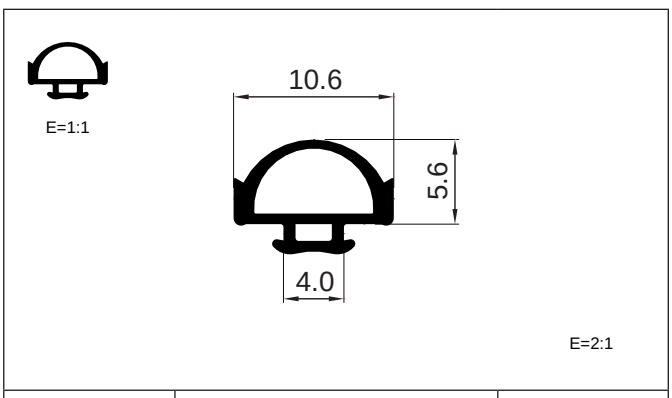

REFERENCIA	MATERIAL	FAMILIA
4007	**EPDM**	**BATIENTE**

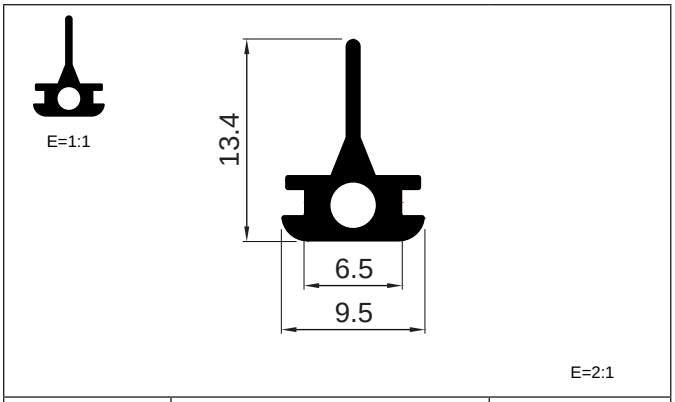

REFERENCIA	MATERIAL	FAMILIA
4008	**EPDM**	**FACHADA**

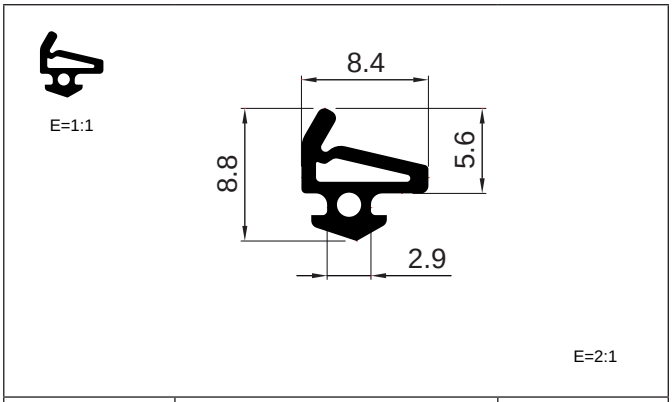

REFERENCIA	MATERIAL	FAMILIA
4009	**EPDM**	**BATIENTE**

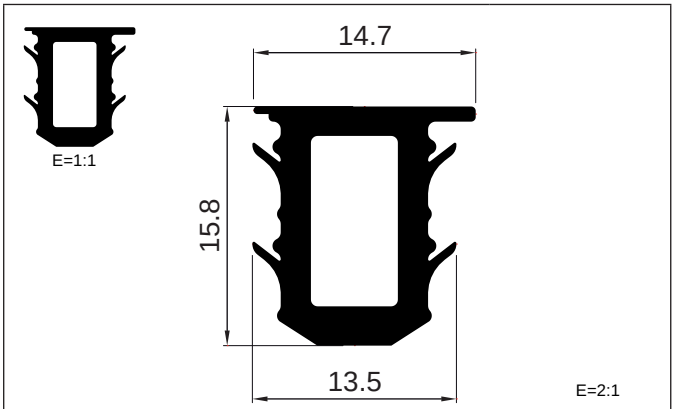

REFERENCIA	MATERIAL	FAMILIA
4010	**EPDM**	**FACHADA**

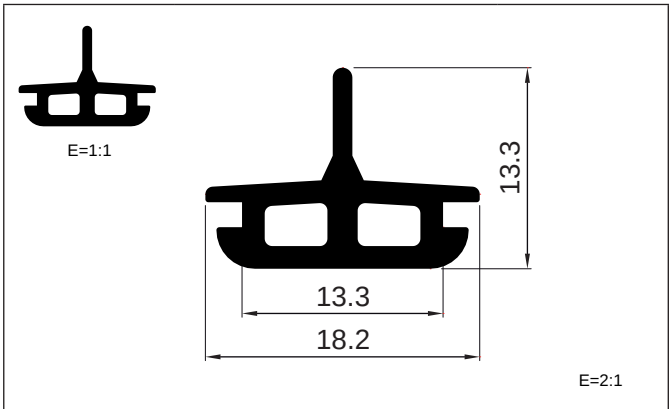

REFERENCIA	MATERIAL	FAMILIA
4011	**EPDM**	**FACHADA**

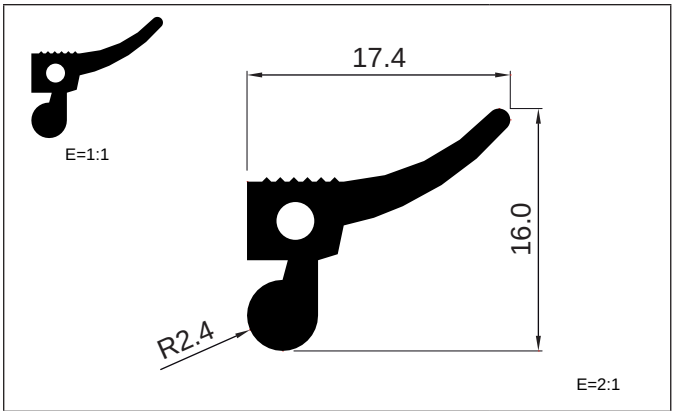

REFERENCIA	MATERIAL	FAMILIA
4012	**EPDM**	**BATIENTE**

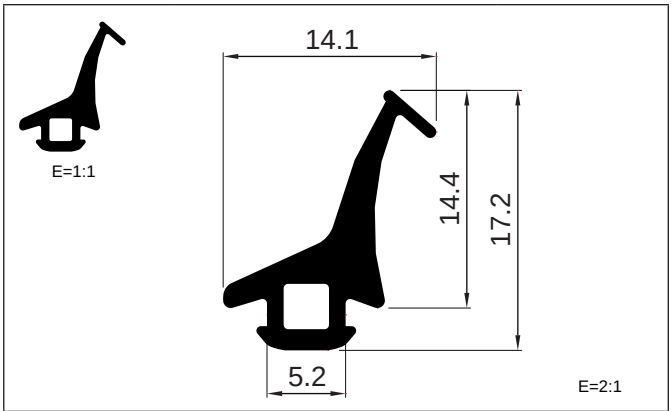

REFERENCIA	MATERIAL	FAMILIA
4013	**EPDM**	**CENTRAL**

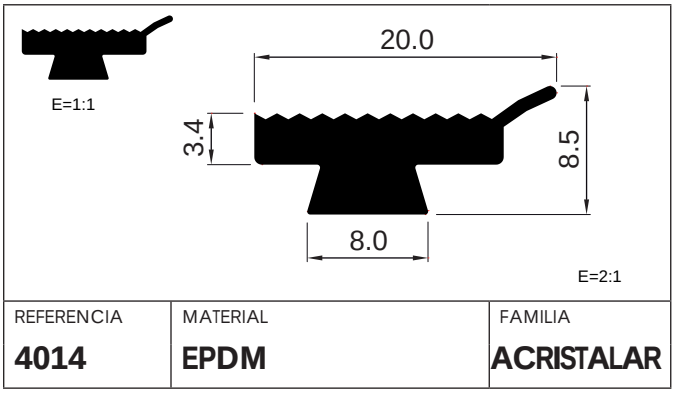

REFERENCIA	MATERIAL	FAMILIA
4014	**EPDM**	**ACRISTALAR**

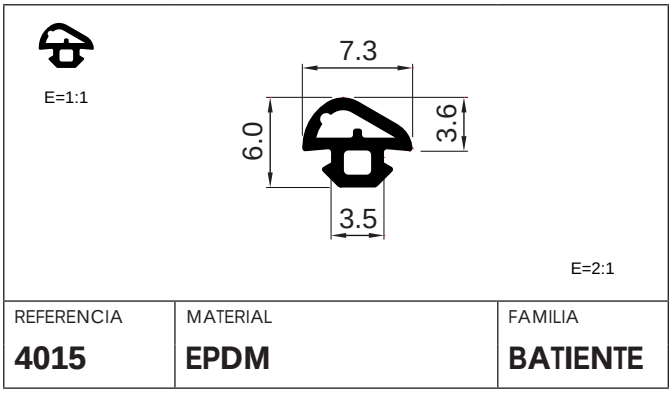

REFERENCIA	MATERIAL	FAMILIA
4015	**EPDM**	**BATIENTE**

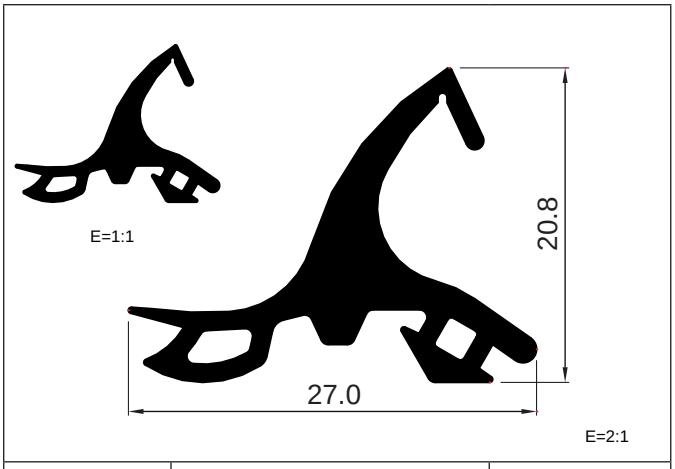

REFERENCIA	MATERIAL	FAMILIA
4016	**EPDM**	**CENTRAL**

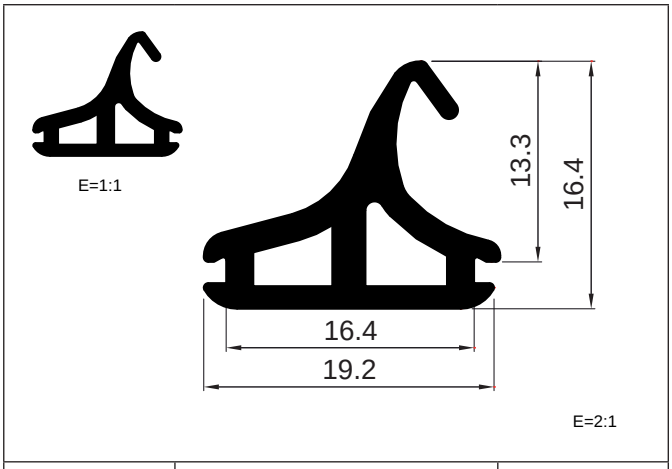

REFERENCIA	MATERIAL	FAMILIA
4017	**EPDM**	**CENTRAL**

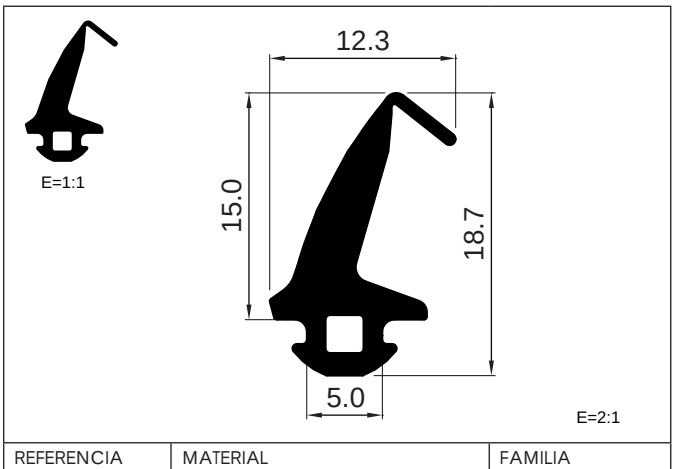

REFERENCIA	MATERIAL	FAMILIA
4018	**EPDM**	**CENTRAL**

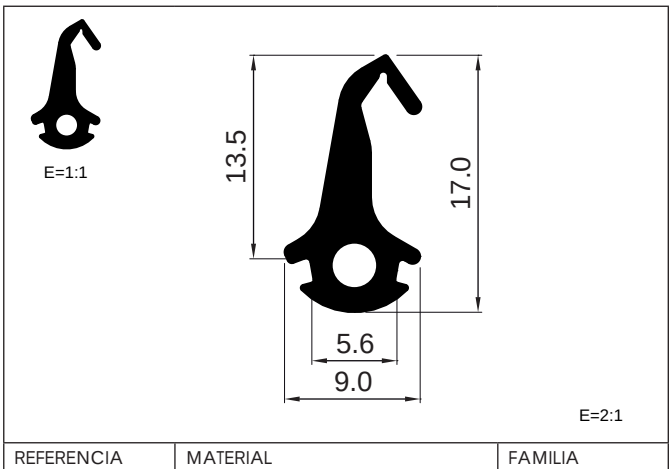

REFERENCIA	MATERIAL	FAMILIA
4019	**EPDM**	**CENTRAL**

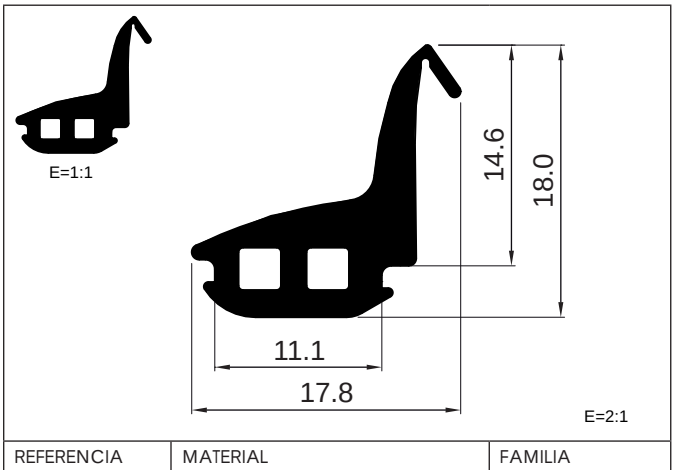

REFERENCIA	MATERIAL	FAMILIA
4020	**EPDM**	**CENTRAL**

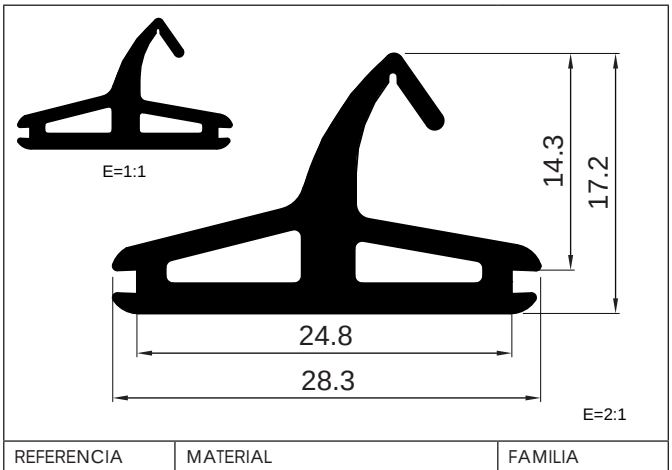

REFERENCIA	MATERIAL	FAMILIA
4021	**EPDM**	**CENTRAL**

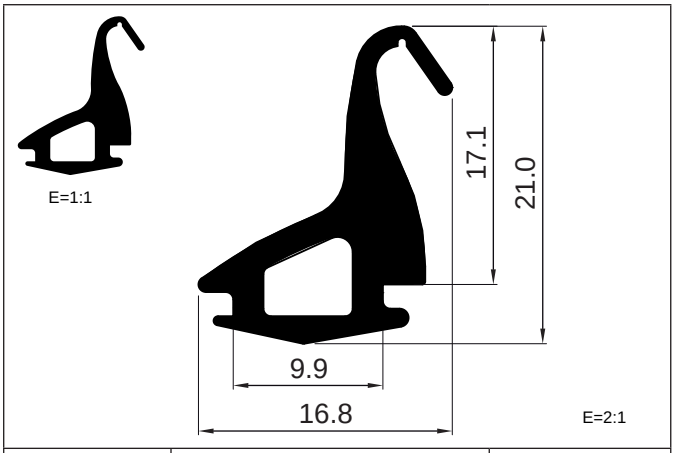

REFERENCIA	MATERIAL	FAMILIA
4022	**EPDM**	**CENTRAL**

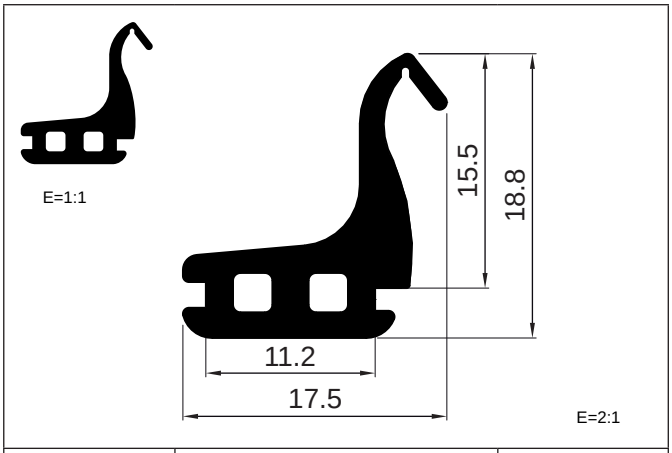

REFERENCIA	MATERIAL	FAMILIA
4023	**EPDM**	**CENTRAL**

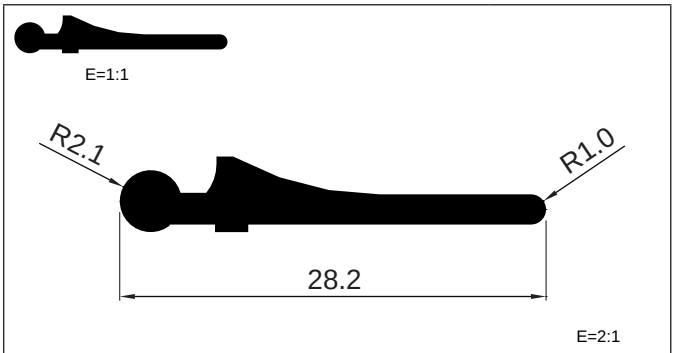

REFERENCIA	MATERIAL	FAMILIA
4024	**EPDM**	**BATIENTE**

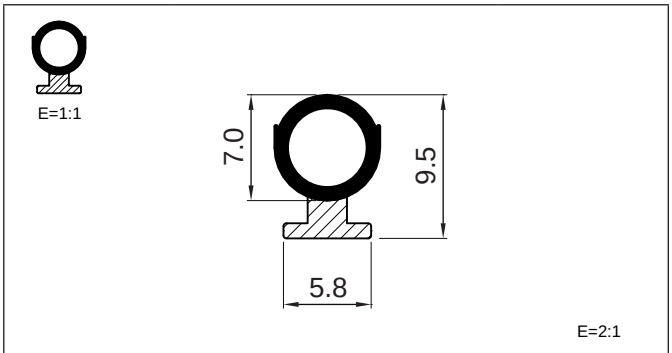

REFERENCIA	MATERIAL	FAMILIA
4025	**EPDM + EPDM celular**	**BATIENTE**

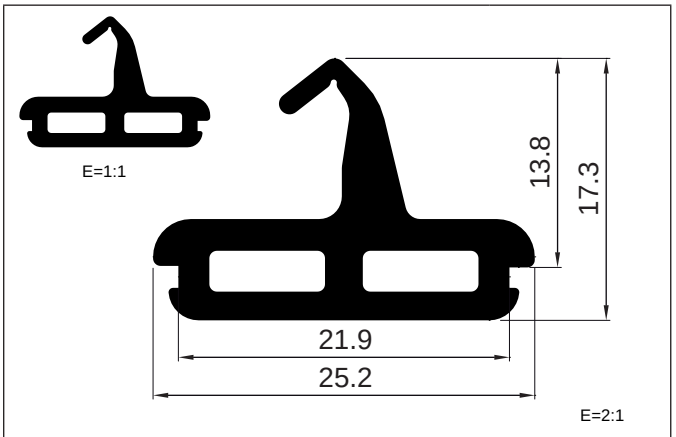

REFERENCIA	MATERIAL	FAMILIA
4026	**EPDM**	**CENTRAL**

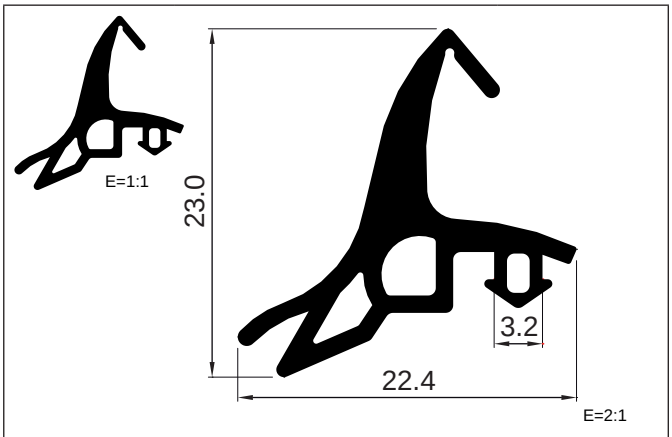

REFERENCIA	MATERIAL	FAMILIA
4027	**EPDM**	**CENTRAL**

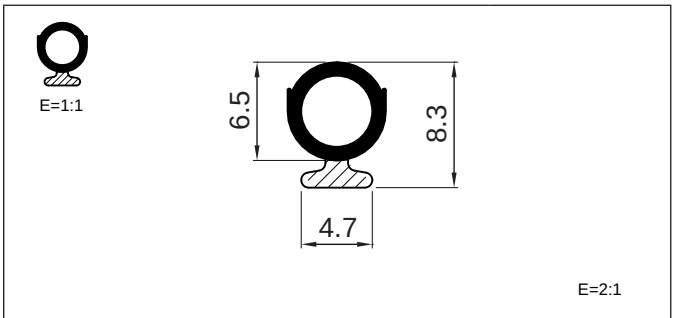

REFERENCIA	MATERIAL	FAMILIA
4028	**EPDM + EPDM celular**	**BATIENTE**

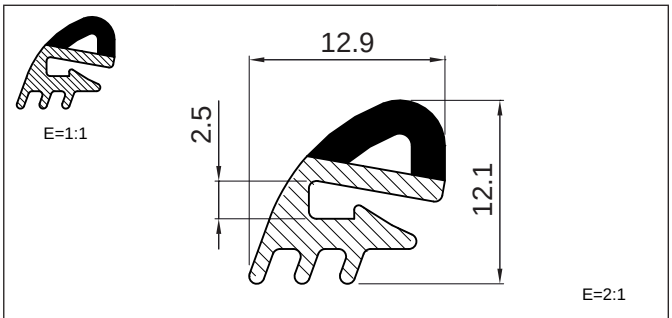

REFERENCIA	MATERIAL	FAMILIA
4029	**EPDM + EPDM celular**	**BATIENTE**



E=1:1

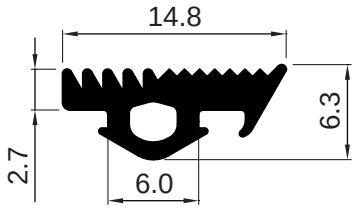

E=2:1

REFERENCIA	MATERIAL	FAMILIA
4030	**EPDM**	**BATIENTE**

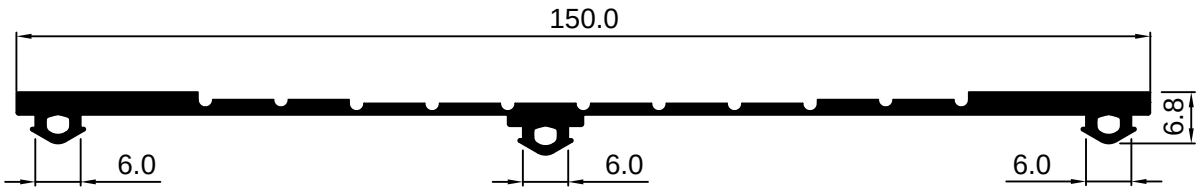

E=1:1

REFERENCIA	MATERIAL	FAMILIA
4031	**EPDM**	**INDUSTRIAL**



E=1:1

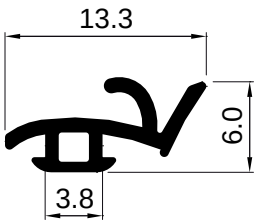

E=2:1

REFERENCIA	MATERIAL	FAMILIA
4032	**EPDM**	**BATIENTE**



E=1:1

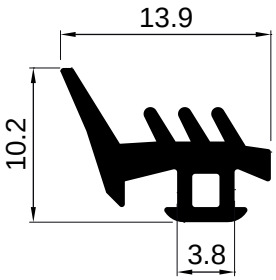

E=2:1

REFERENCIA	MATERIAL	FAMILIA
4033	**EPDM**	**ACRISTALAR**



E=1:1

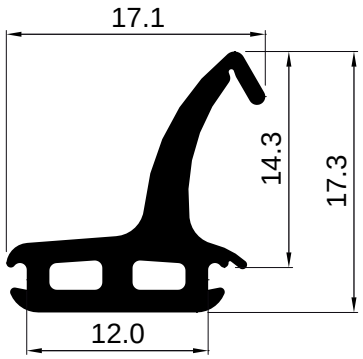

E=2:1

REFERENCIA	MATERIAL	FAMILIA
4034	**EPDM**	**CENTRAL**



E=1:1

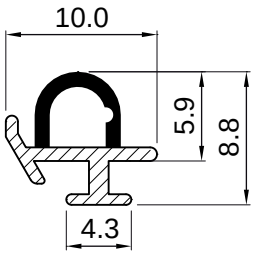

E=2:1

REFERENCIA	MATERIAL	FAMILIA
4035	**EPDM + EPDM celular**	**BATIENTE**

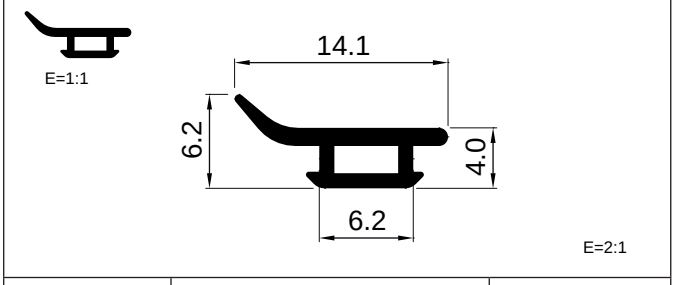

REFERENCIA	MATERIAL	FAMILIA
4036	**EPDM**	**BATIENTE**

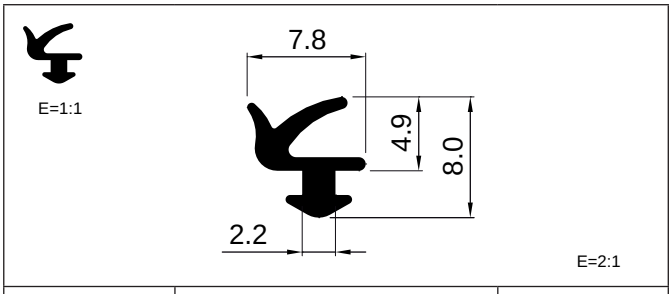

REFERENCIA	MATERIAL	FAMILIA
4037	**EPDM**	**BATIENTE**

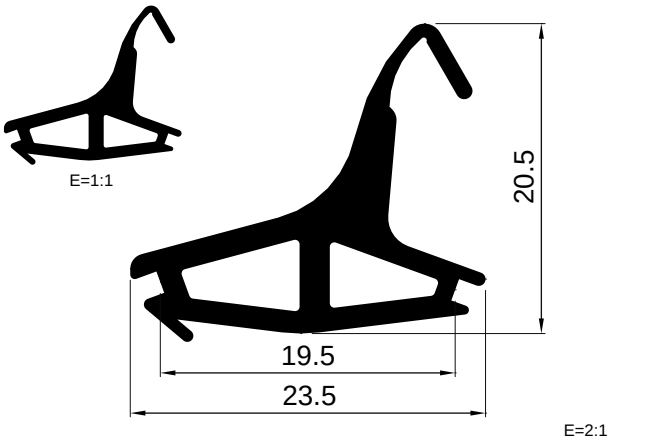

REFERENCIA	MATERIAL	FAMILIA
4038	**EPDM**	**CENTRAL**

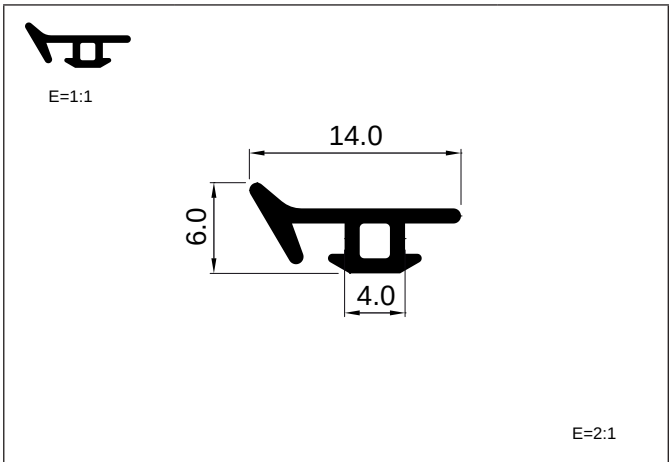

REFERENCIA	MATERIAL	FAMILIA
4039	**EPDM**	**BATIENTE**

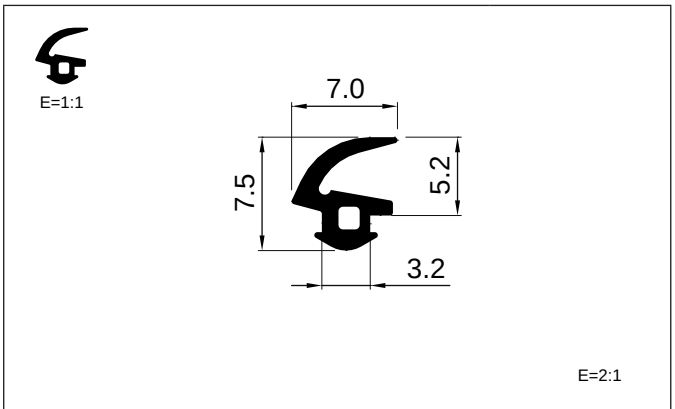

REFERENCIA	MATERIAL	FAMILIA
4040	**EPDM**	**BATIENTE**

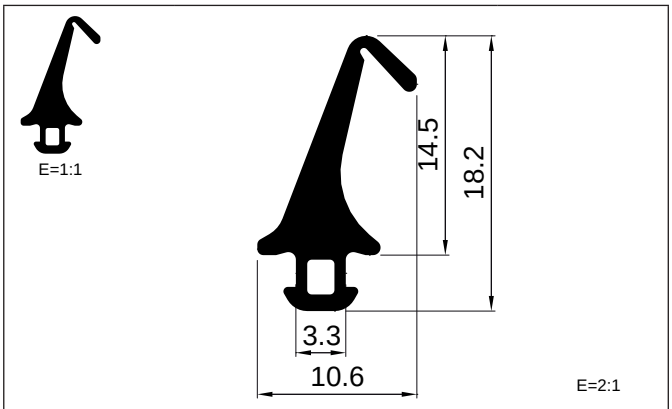

REFERENCIA	MATERIAL	FAMILIA
4041	**EPDM**	**CENTRAL**

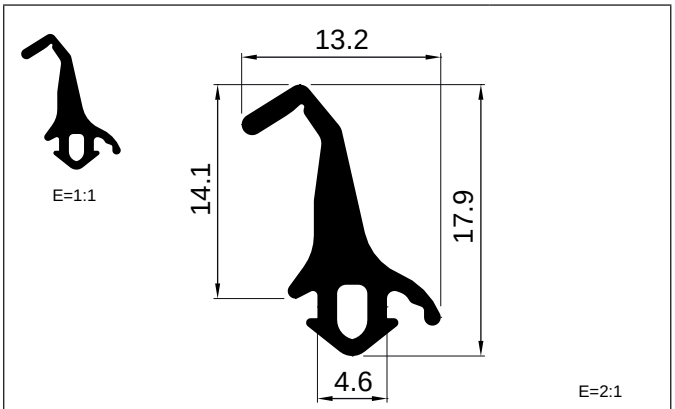

REFERENCIA	MATERIAL	FAMILIA
4042	**EPDM**	**CENTRAL**

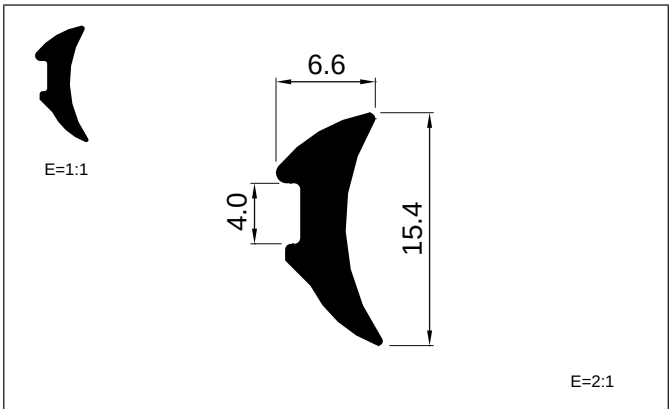

REFERENCIA	MATERIAL	FAMILIA
4043	**EPDM**	**ACRISTALAR**

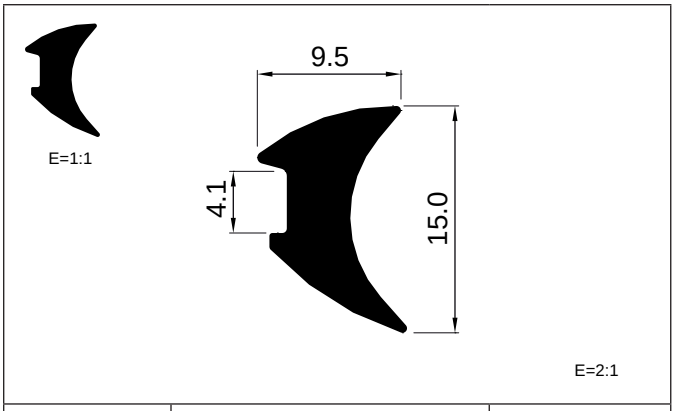

REFERENCIA	MATERIAL	FAMILIA
4044	**EPDM**	**ACRISTALAR**

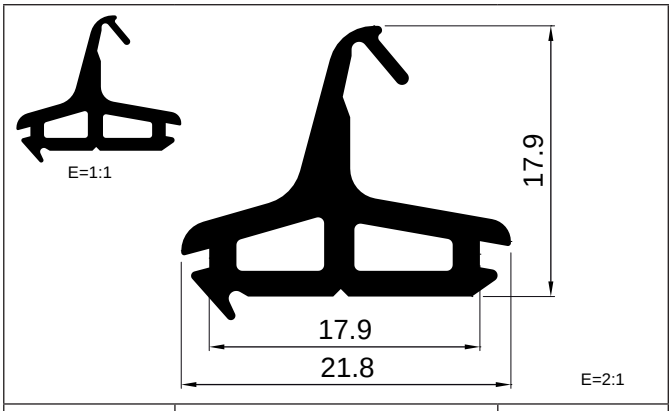

REFERENCIA	MATERIAL	FAMILIA
4045	**EPDM**	**CENTRAL**

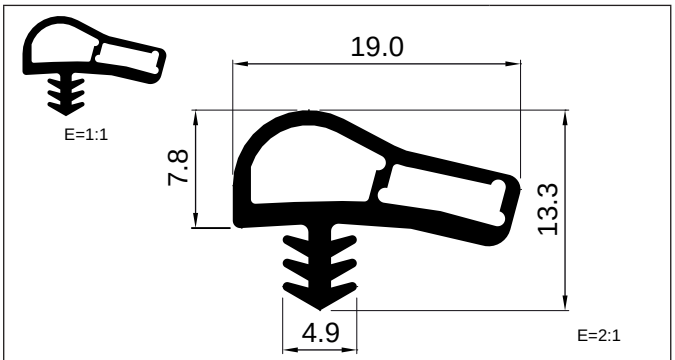

REFERENCIA	MATERIAL	FAMILIA
4046	**EPDM**	**BATIENTE**

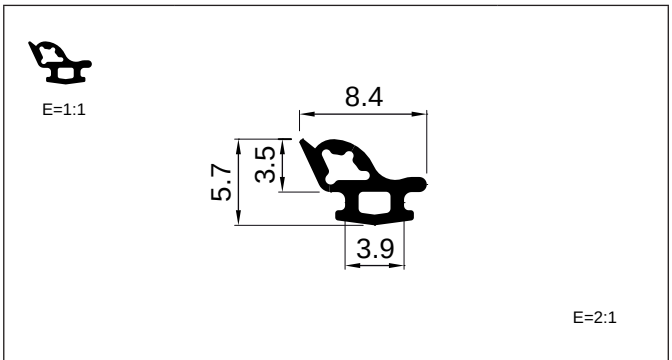

REFERENCIA	MATERIAL	FAMILIA
4047	**EPDM**	**BATIENTE**

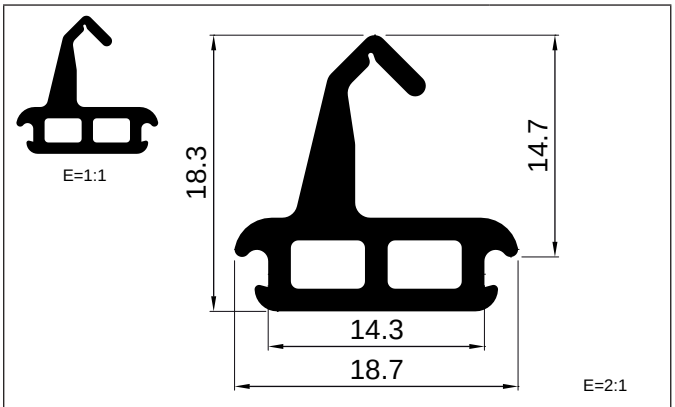

REFERENCIA	MATERIAL	FAMILIA
4048	**EPDM**	**CENTRAL**

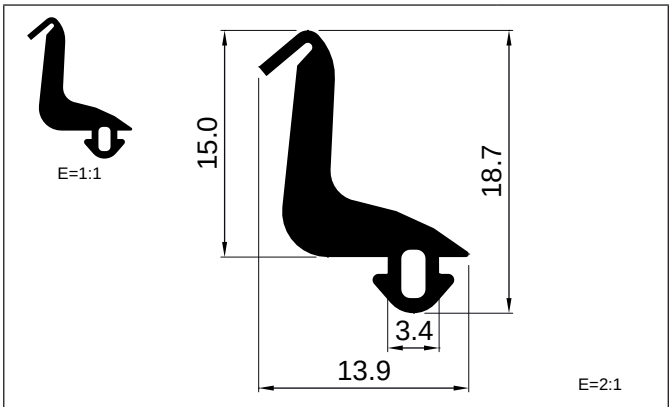

REFERENCIA	MATERIAL	FAMILIA
4049	**EPDM**	**CENTRAL**

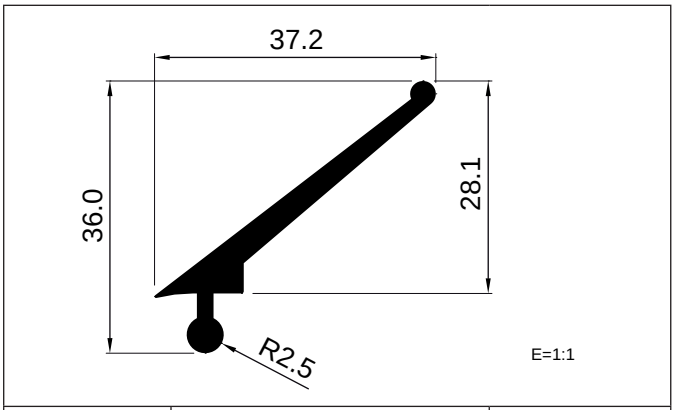

REFERENCIA	MATERIAL	FAMILIA
4050	**EPDM**	**BATIENTE**

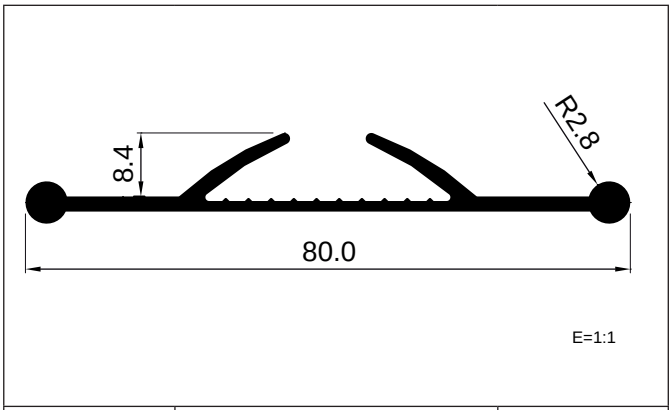

REFERENCIA	MATERIAL	FAMILIA
4051	**EPDM**	**BATIENTE**

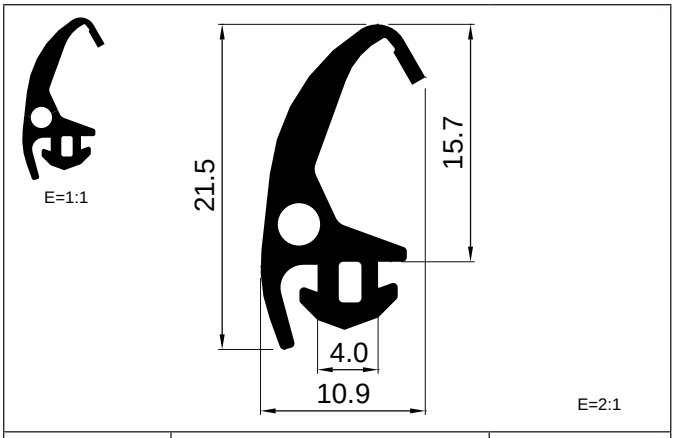

REFERENCIA	MATERIAL	FAMILIA
4052	**EPDM**	**CENTRAL**

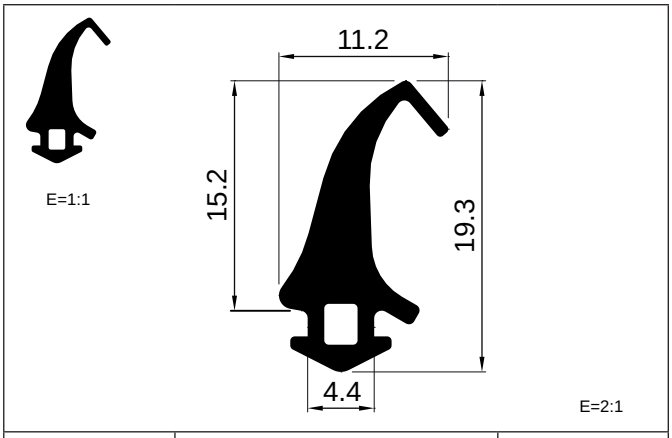

REFERENCIA	MATERIAL	FAMILIA
4053	**EPDM**	**CENTRAL**

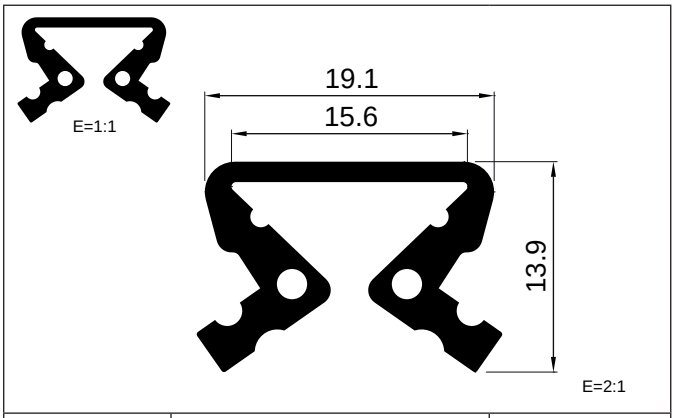

REFERENCIA	MATERIAL	FAMILIA
4054	**EPDM**	**SISTEMAS**

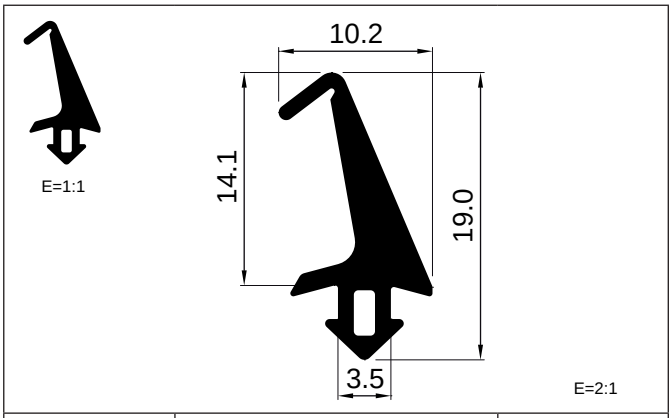

REFERENCIA	MATERIAL	FAMILIA
4055	**EPDM**	**CENTRAL**

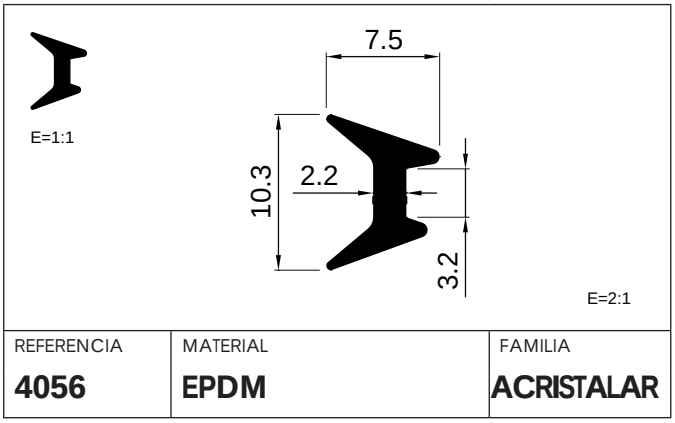

REFERENCIA	MATERIAL	FAMILIA
4056	**EPDM**	**ACRISTALAR**

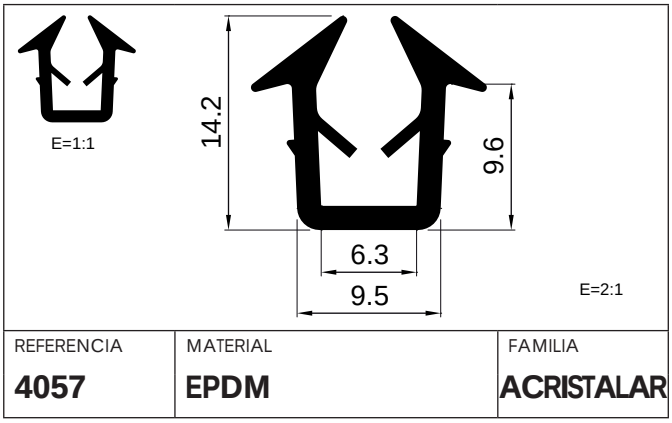

REFERENCIA	MATERIAL	FAMILIA
4057	**EPDM**	**ACRISTALAR**

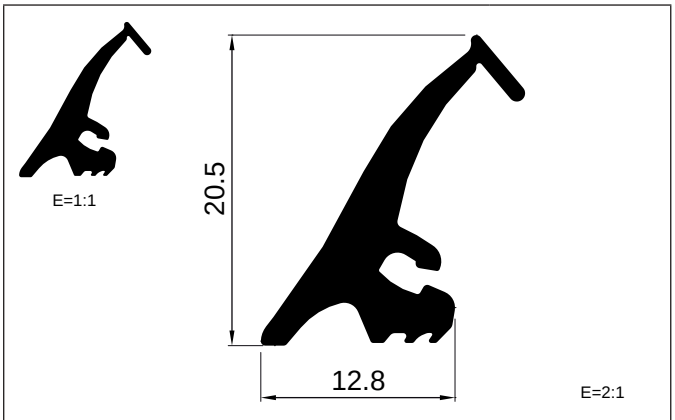

REFERENCIA	MATERIAL	FAMILIA
4058	**EPDM**	**CENTRAL**

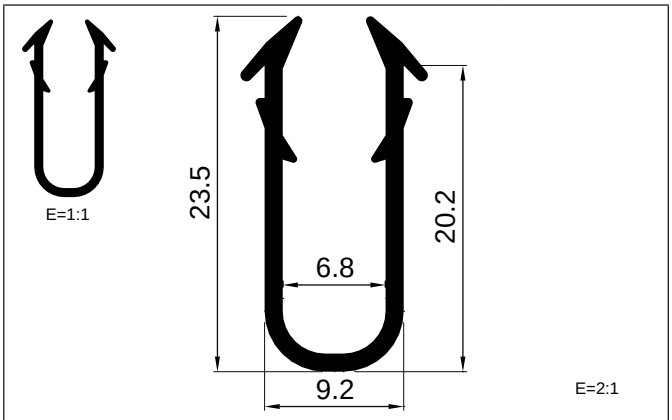

REFERENCIA	MATERIAL	FAMILIA
4059	**EPDM**	**ACRISTALAR**

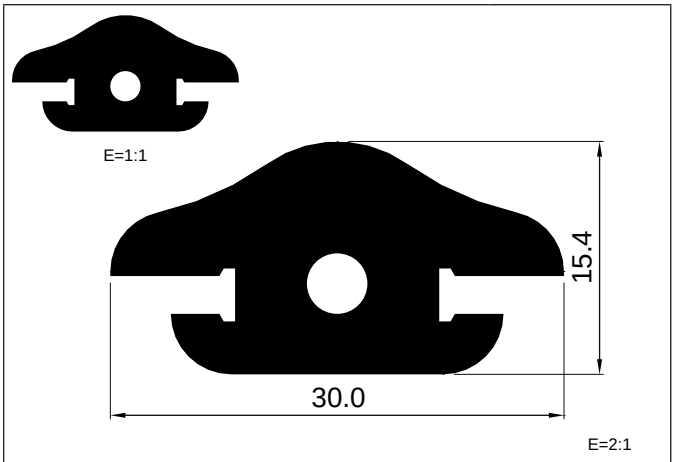

REFERENCIA	MATERIAL	FAMILIA
4060	**EPDM**	**INDUSTRIAL**

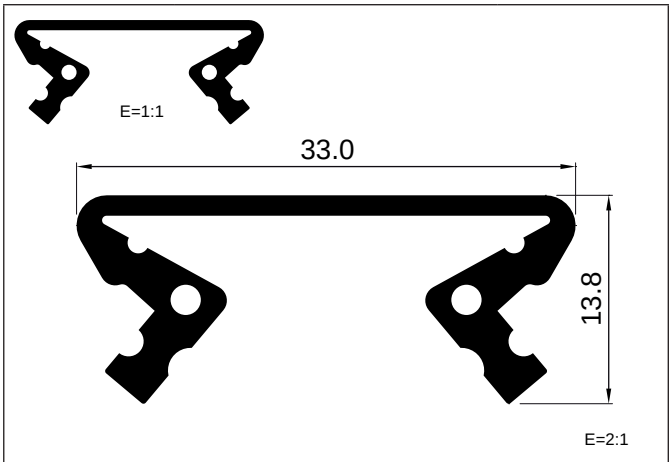

REFERENCIA	MATERIAL	FAMILIA
4062	**EPDM**	**SISTEMAS**

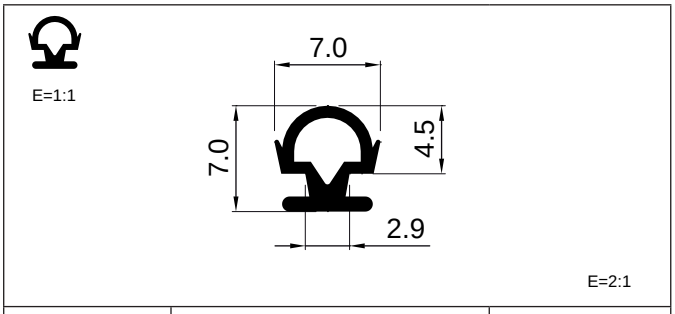

REFERENCIA	MATERIAL	FAMILIA
4063	**EPDM**	**BATIENTE**

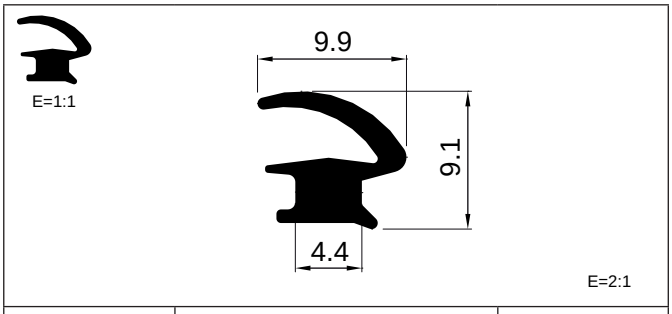

REFERENCIA	MATERIAL	FAMILIA
4064	**EPDM**	**BATIENTE**

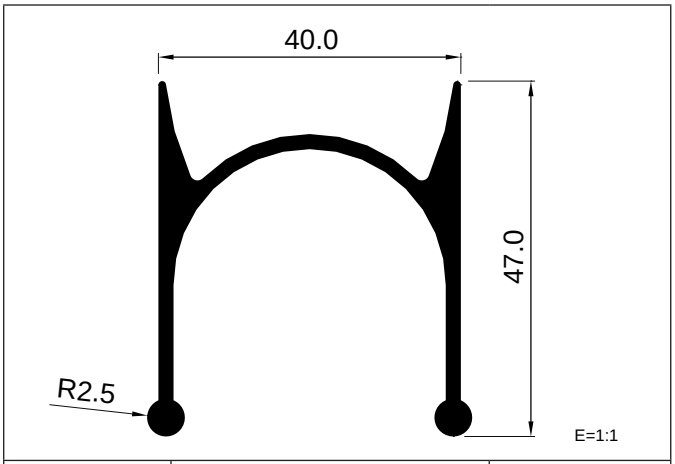

REFERENCIA	MATERIAL	FAMILIA
4065	**EPDM**	**BATIENTE**

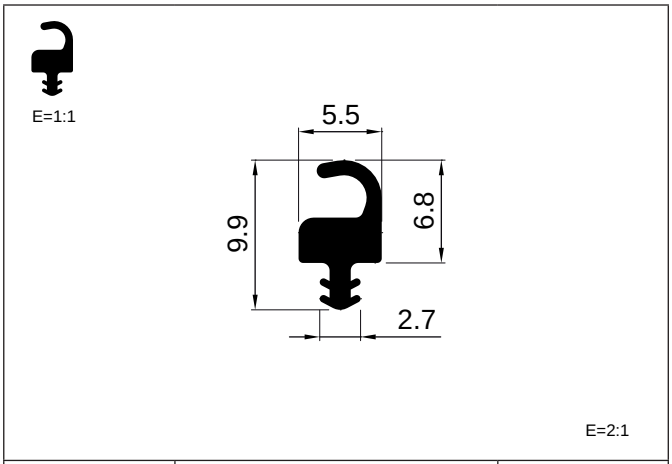

REFERENCIA	MATERIAL	FAMILIA
4066	**EPDM**	**BATIENTE**

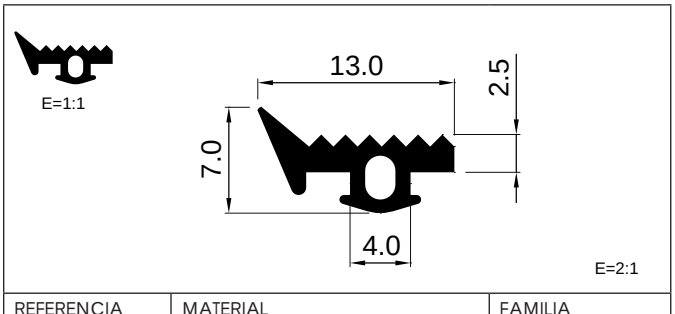

REFERENCIA	MATERIAL	FAMILIA
4067	**EPDM**	**ACRISTALAR**

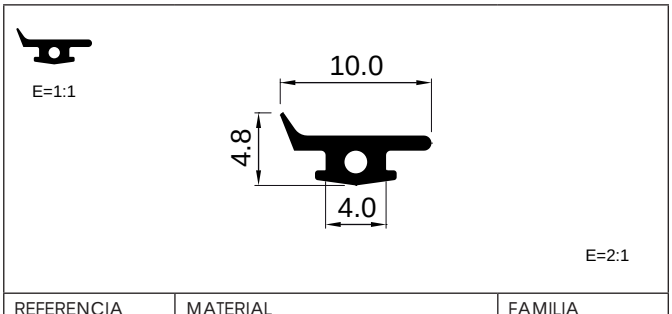

REFERENCIA	MATERIAL	FAMILIA
4068	**EPDM**	**BATIENTE**

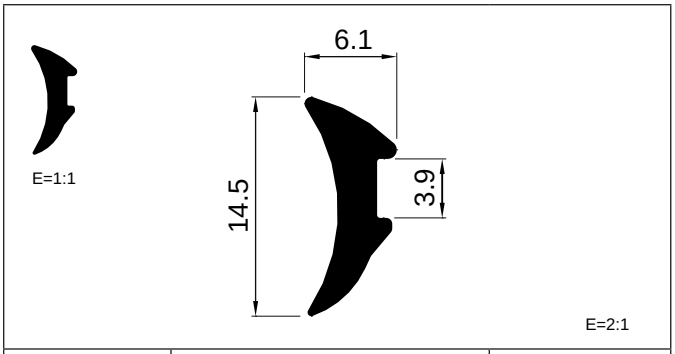

REFERENCIA	MATERIAL	FAMILIA
4069	**EPDM**	**ACRISTALAR**

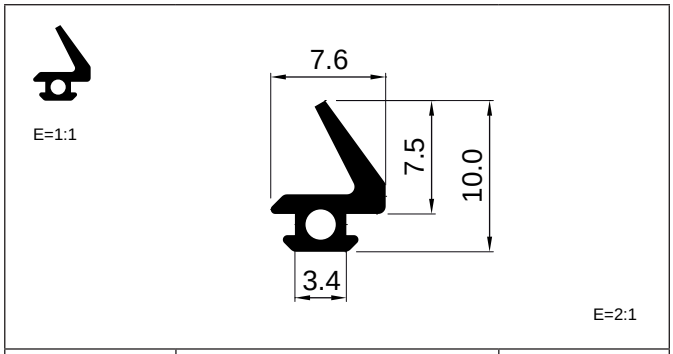

REFERENCIA	MATERIAL	FAMILIA
4070	**EPDM**	**BATIENTE**

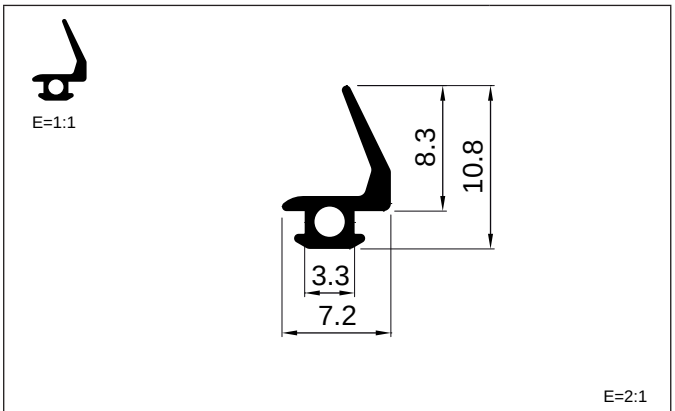

REFERENCIA	MATERIAL	FAMILIA
4071	**EPDM**	**BATIENTE**

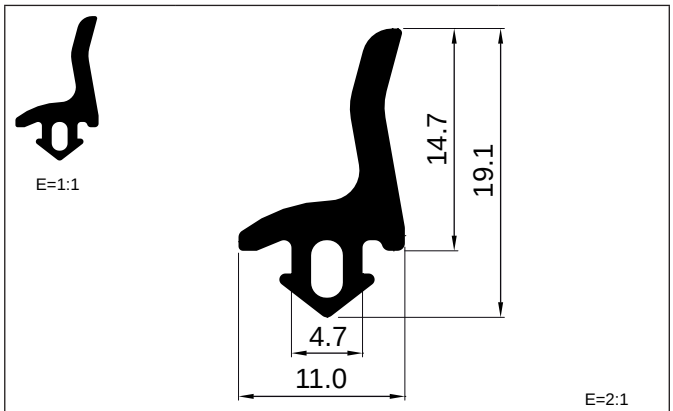

REFERENCIA	MATERIAL	FAMILIA
4072	**EPDM**	**CENTRAL**

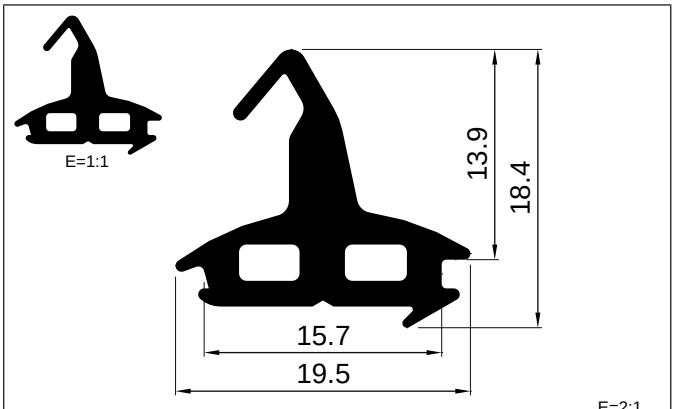

REFERENCIA	MATERIAL	FAMILIA
4073	**EPDM**	**CENTRAL**

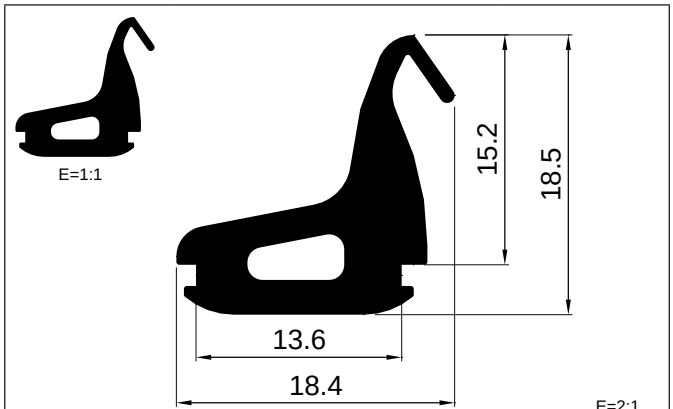

REFERENCIA	MATERIAL	FAMILIA
4074	**EPDM**	**CENTRAL**

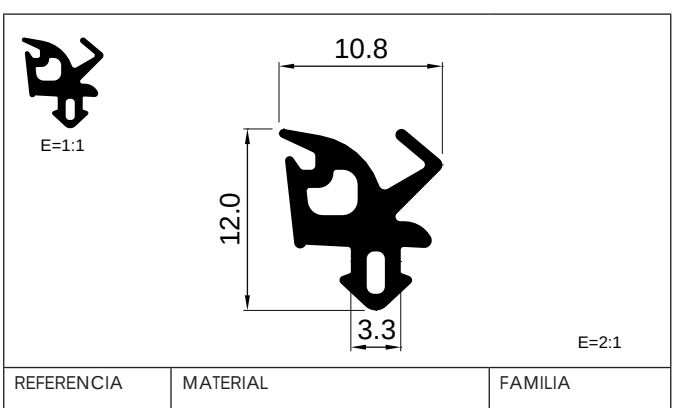

REFERENCIA	MATERIAL	FAMILIA
4075	**EPDM**	**BATIENTE**

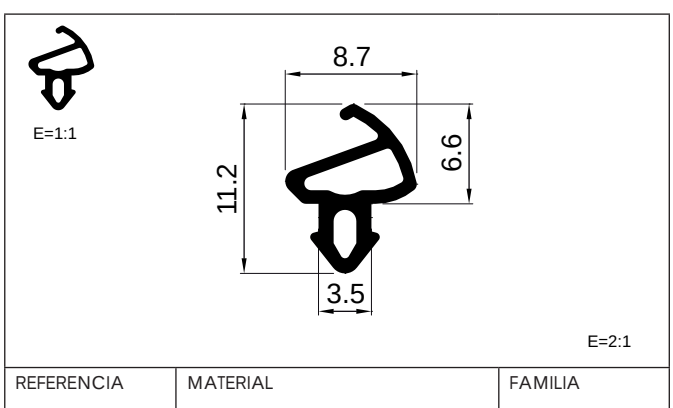

REFERENCIA	MATERIAL	FAMILIA
4076	**EPDM**	**BATIENTE**



E=1:1

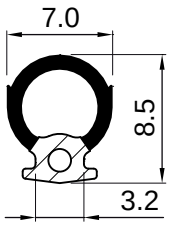

E=2:1

REFERENCIA	MATERIAL	FAMILIA
4078	**EPDM + EPDM celular**	**BATIENTE**



E=1:1

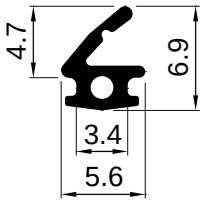

E=2:1

REFERENCIA	MATERIAL	FAMILIA
4079	**EPDM**	**BATIENTE**



E=1:1

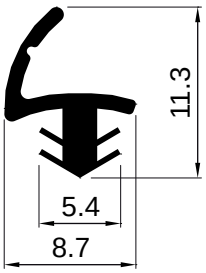

E=2:1

REFERENCIA	MATERIAL	FAMILIA
4080	**EPDM**	**BATIENTE**



E=1:1

REFERENCIA	MATERIAL	FAMILIA
4081	**EPDM**	**INDUSTRIAL**



E=1:1

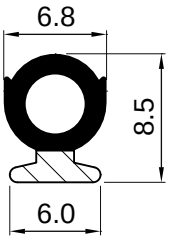

E=2:1

REFERENCIA	MATERIAL	FAMILIA
4082	**EPDM + EPDM celular**	**BATIENTE**



E=1:1

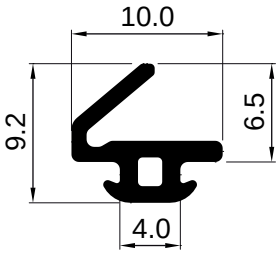

E=2:1

REFERENCIA	MATERIAL	FAMILIA
4083	**EPDM**	**BATIENTE**



E=1:1

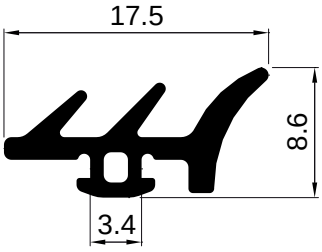

E=2:1

REFERENCIA	MATERIAL	FAMILIA
4085	**EPDM**	**ACRISTALAR**



E=1:1

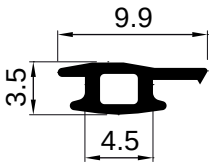

E=2:1

REFERENCIA	MATERIAL	FAMILIA
4086	**EPDM**	**SISTEMAS**

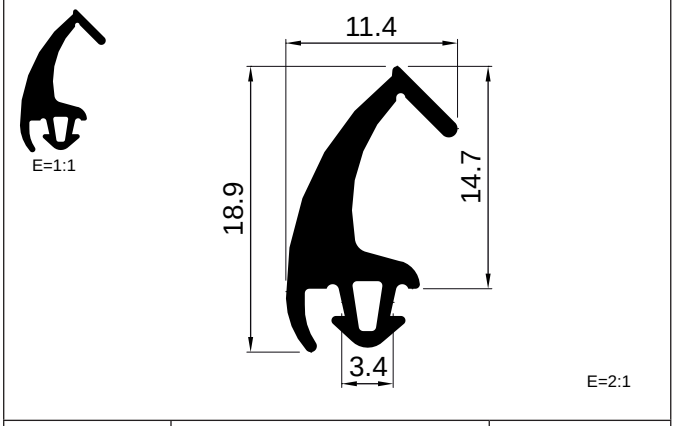

REFERENCIA	MATERIAL	FAMILIA
4087	**EPDM**	**CENTRAL**

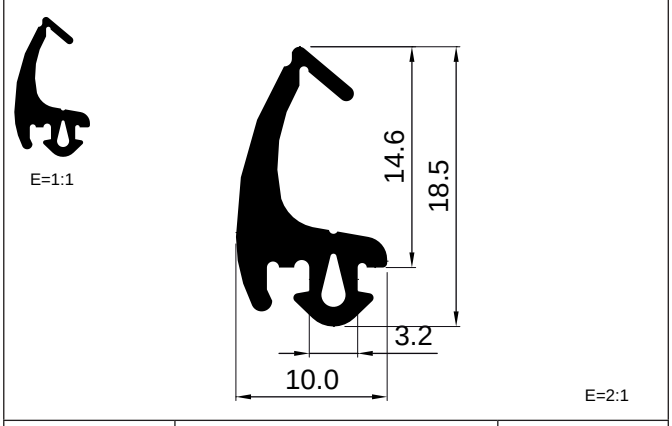

REFERENCIA	MATERIAL	FAMILIA
4088	**EPDM**	**CENTRAL**

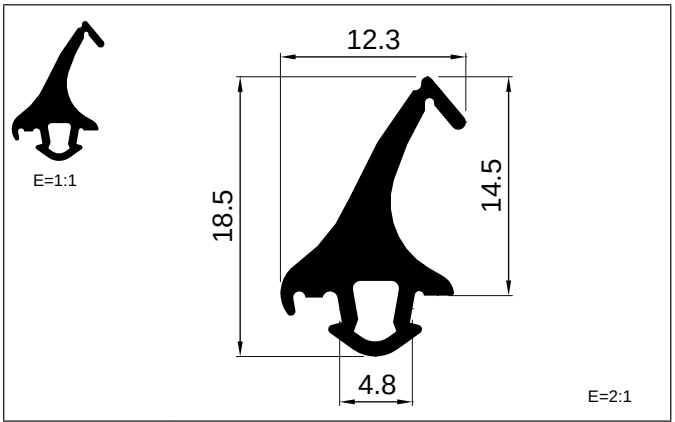

REFERENCIA	MATERIAL	FAMILIA
4089	**EPDM**	**CENTRAL**

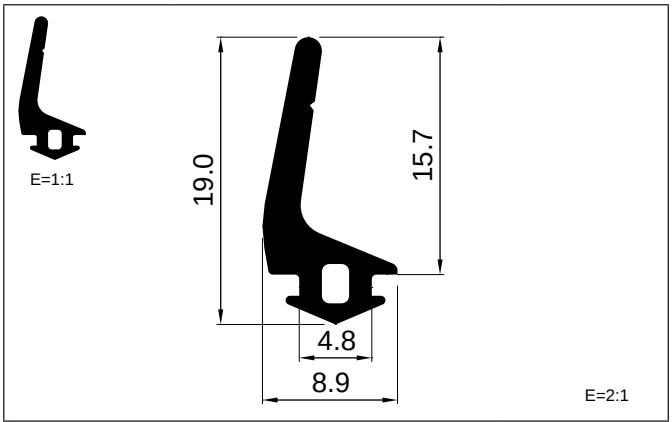

REFERENCIA	MATERIAL	FAMILIA
4090	**EPDM**	**CENTRAL**

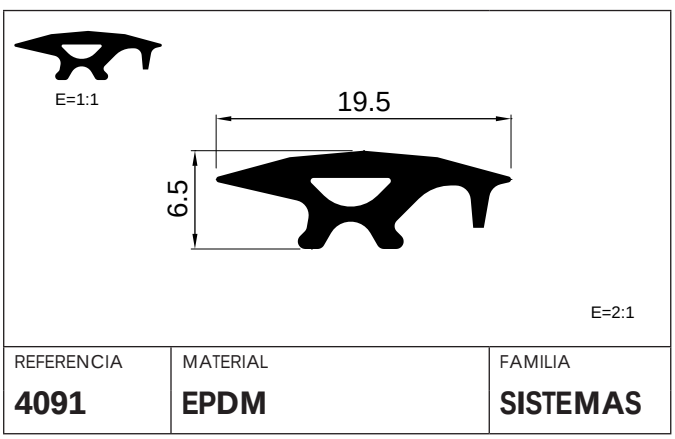

REFERENCIA	MATERIAL	FAMILIA
4091	**EPDM**	**SISTEMAS**

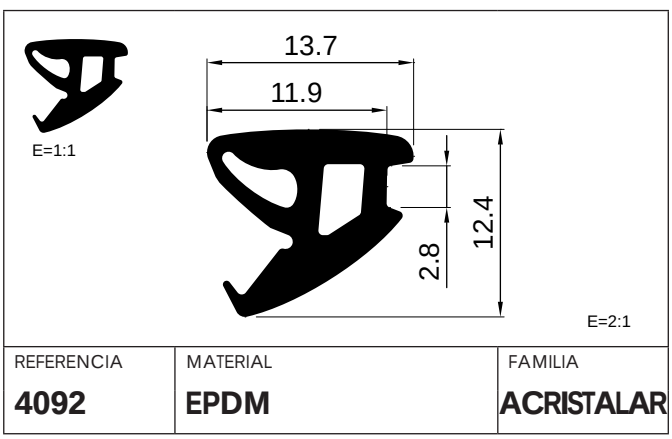

REFERENCIA	MATERIAL	FAMILIA
4092	**EPDM**	**ACRISTALAR**

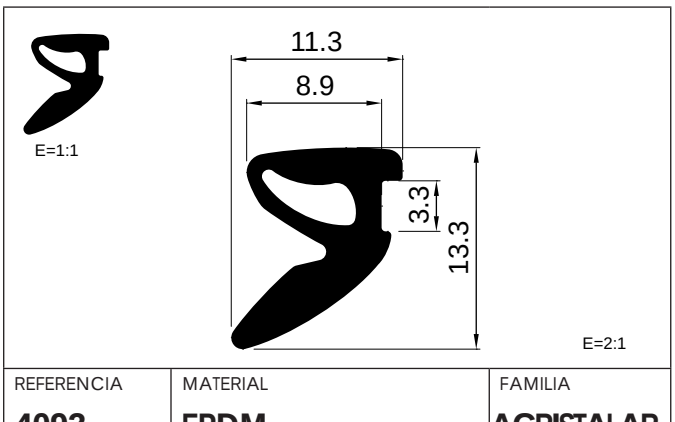

REFERENCIA	MATERIAL	FAMILIA
4093	**EPDM**	**ACRISTALAR**

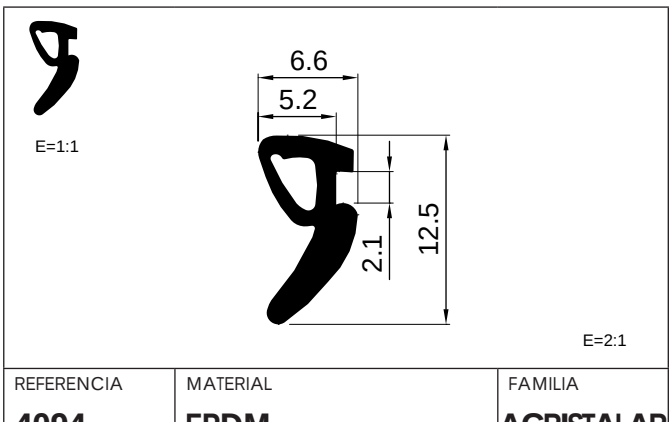

REFERENCIA	MATERIAL	FAMILIA
4094	**EPDM**	**ACRISTALAR**

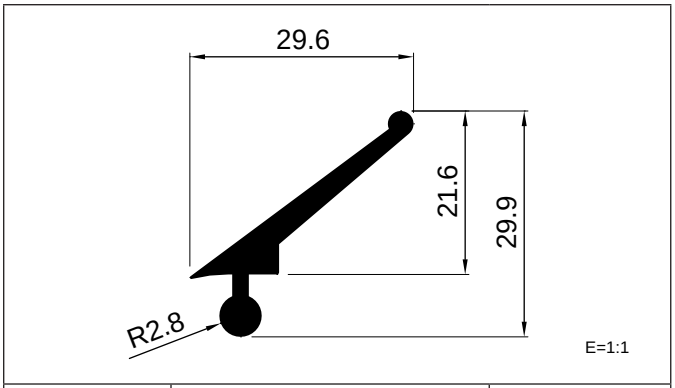

REFERENCIA	MATERIAL	FAMILIA
4095	**EPDM**	**BATIENTE**

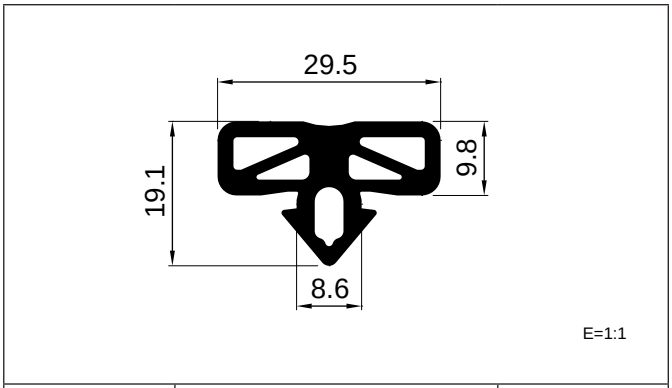

REFERENCIA	MATERIAL	FAMILIA
4096	**EPDM**	**SISTEMAS**

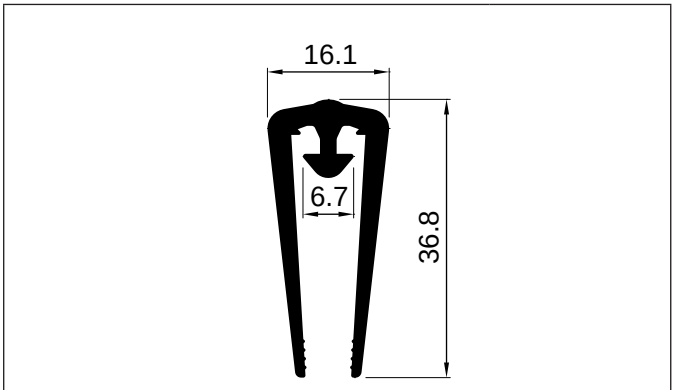

REFERENCIA	MATERIAL	FAMILIA
4097	**EPDM**	**SISTEMAS**

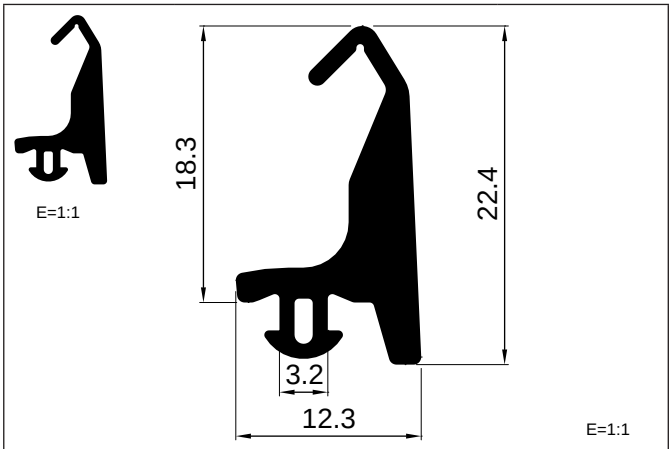

REFERENCIA	MATERIAL	FAMILIA
4098	**EPDM**	**CENTRAL**

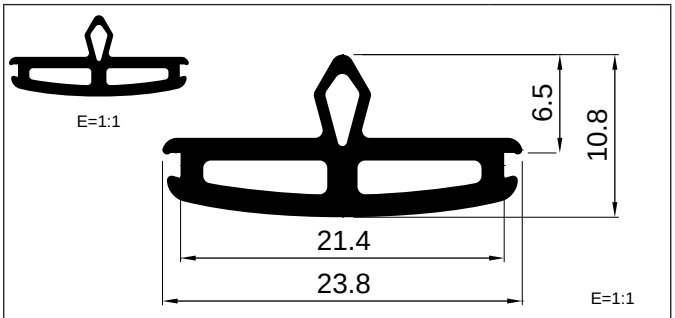

REFERENCIA	MATERIAL	FAMILIA
4099	**EPDM**	**SISTEMAS**

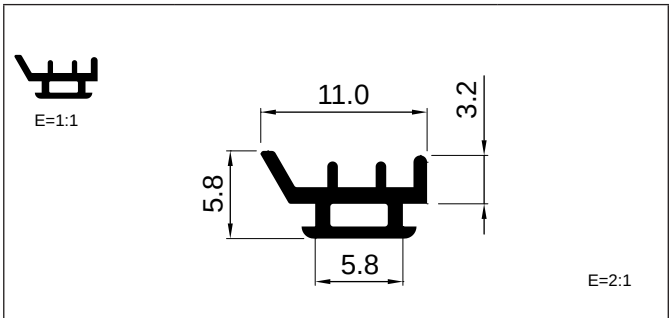

REFERENCIA	MATERIAL	FAMILIA
4100	**EPDM**	**BATIENTE**

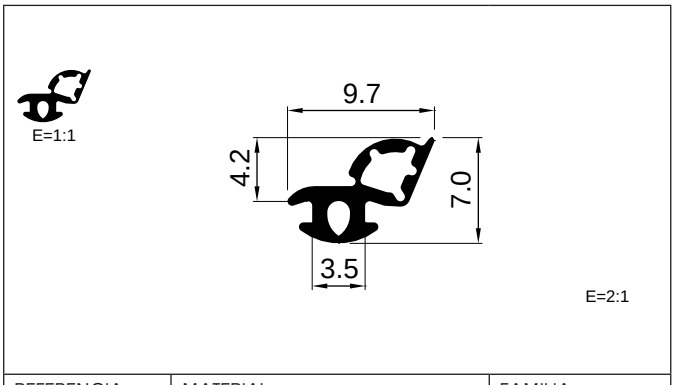

REFERENCIA	MATERIAL	FAMILIA
4101	**EPDM**	**BATIENTE**

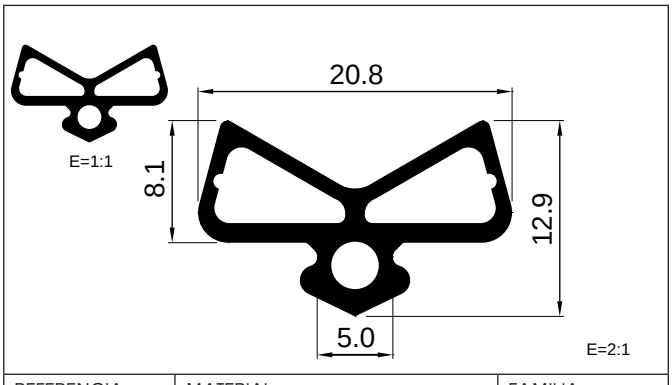

REFERENCIA	MATERIAL	FAMILIA
4102	**EPDM**	**FACHADA**

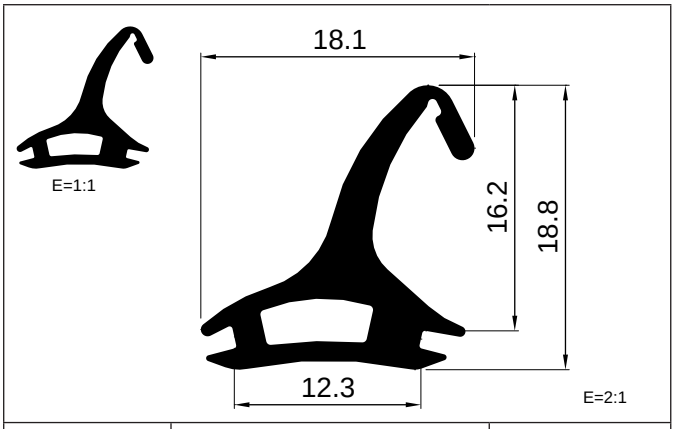

REFERENCIA	MATERIAL	FAMILIA
4103	**EPDM**	**CENTRAL**

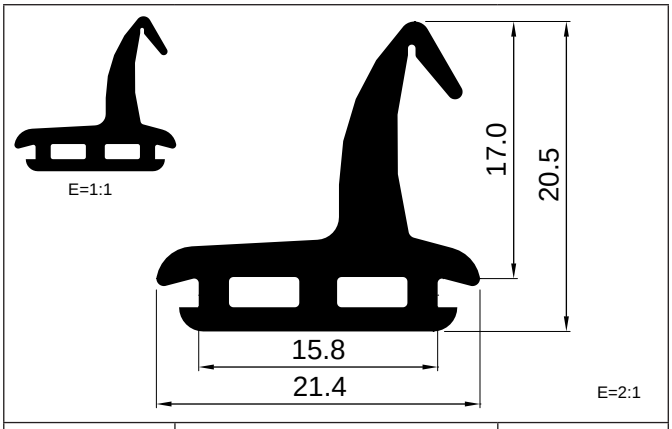

REFERENCIA	MATERIAL	FAMILIA
4104	**EPDM**	**CENTRAL**

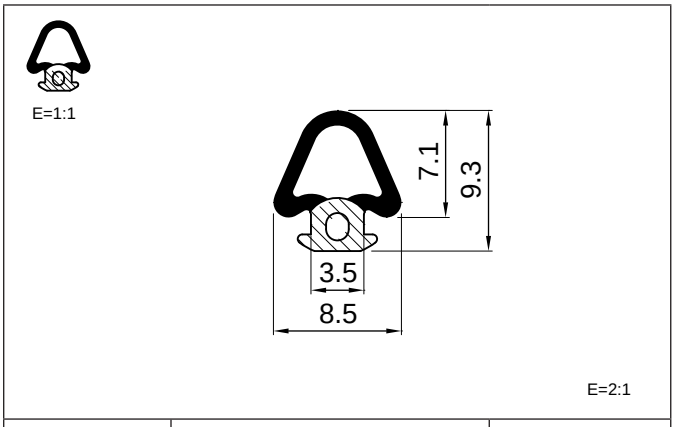

REFERENCIA	MATERIAL	FAMILIA
4105	**EPDM + EPDM celular**	**BATIENTE**

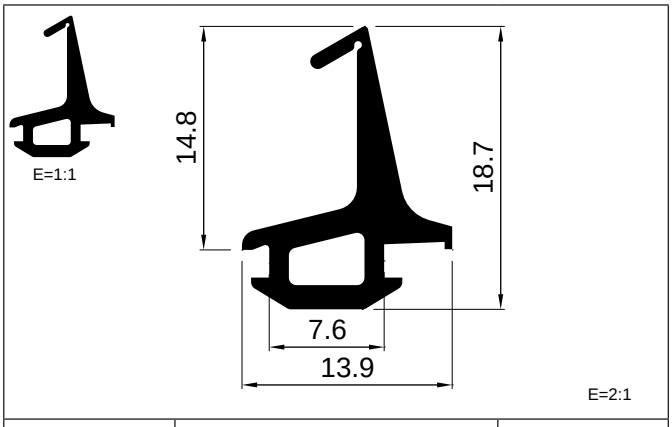

REFERENCIA	MATERIAL	FAMILIA
4106	**EPDM**	**CENTRAL**

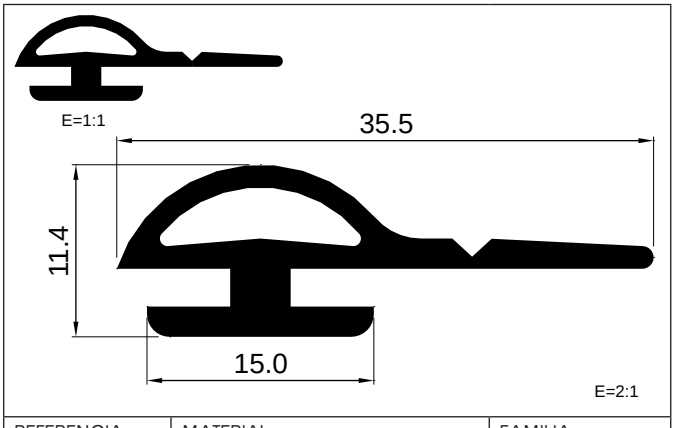

REFERENCIA	MATERIAL	FAMILIA
4107	**EPDM**	**BATIENTE**

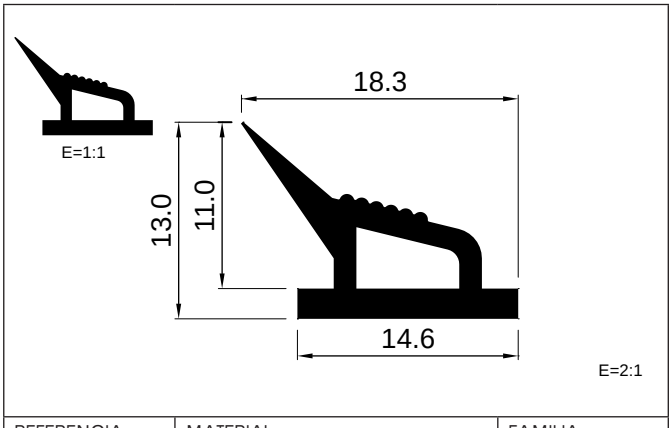

REFERENCIA	MATERIAL	FAMILIA
4108	**EPDM**	**BATIENTE**

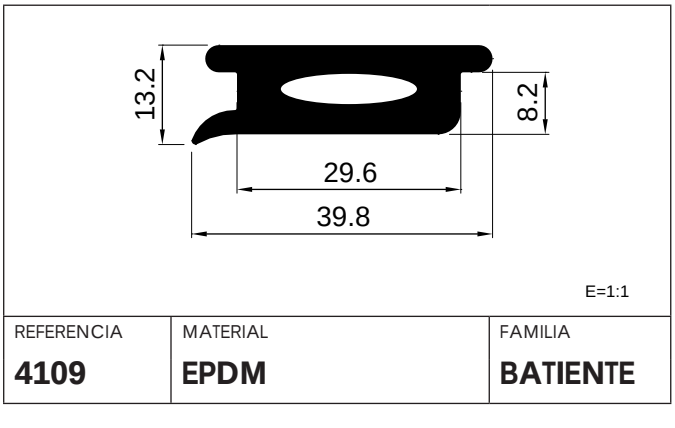

REFERENCIA	MATERIAL	FAMILIA
4109	**EPDM**	**BATIENTE**

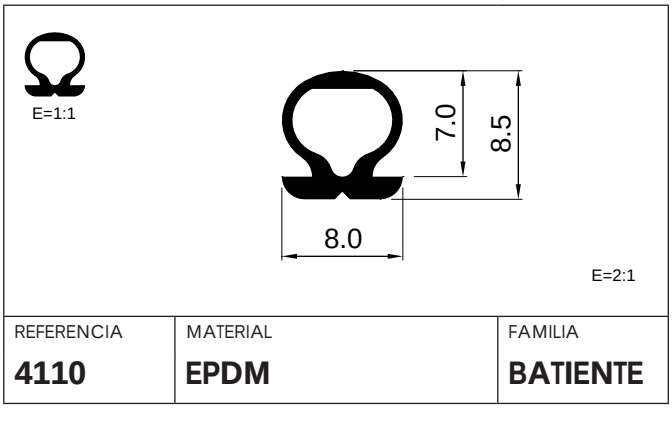

REFERENCIA	MATERIAL	FAMILIA
4110	**EPDM**	**BATIENTE**

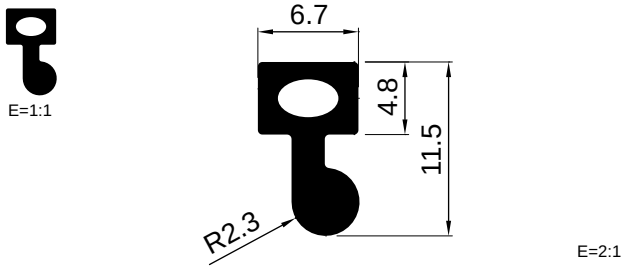

REFERENCIA	MATERIAL	FAMILIA
4111	**EPDM**	**BATIENTE**

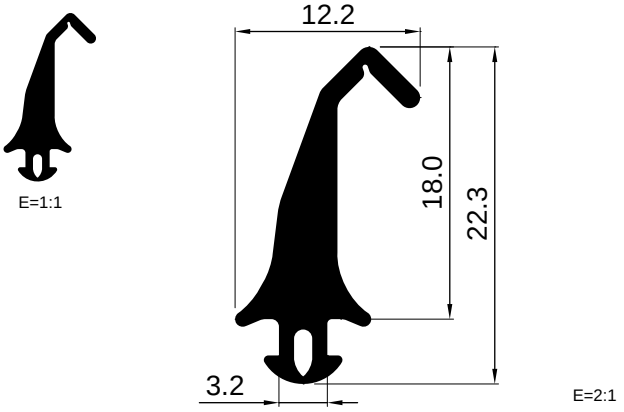

REFERENCIA	MATERIAL	FAMILIA
4112	**EPDM**	**CENTRAL**

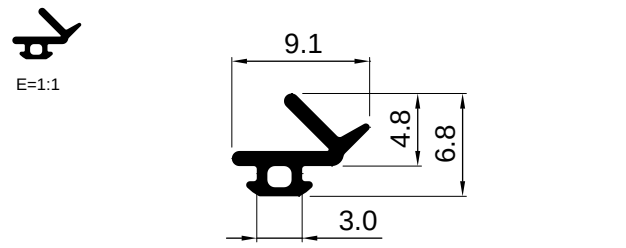

REFERENCIA	MATERIAL	FAMILIA
4113	**EPDM**	**BATIENTE**

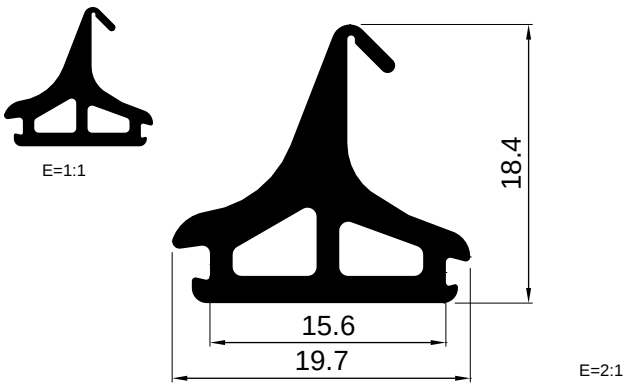

REFERENCIA	MATERIAL	FAMILIA
4114	**EPDM**	**CENTRAL**

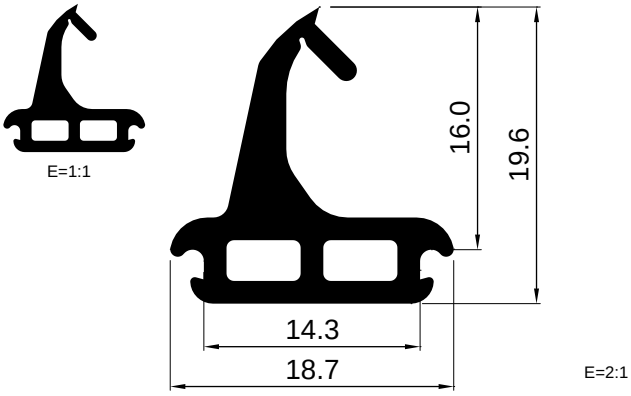

REFERENCIA	MATERIAL	FAMILIA
4115	**EPDM**	**CENTRAL**

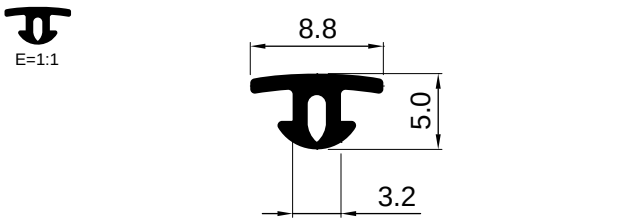

REFERENCIA	MATERIAL	FAMILIA
4116	**EPDM**	**SISTEMAS**

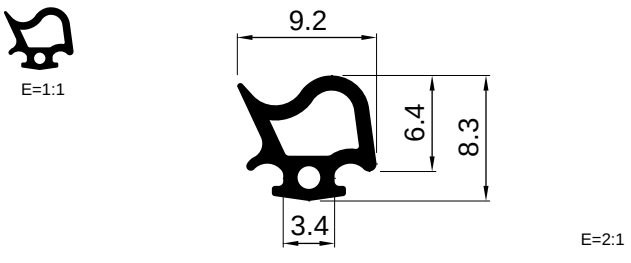

REFERENCIA	MATERIAL	FAMILIA
4117	**EPDM**	**BATIENTE**

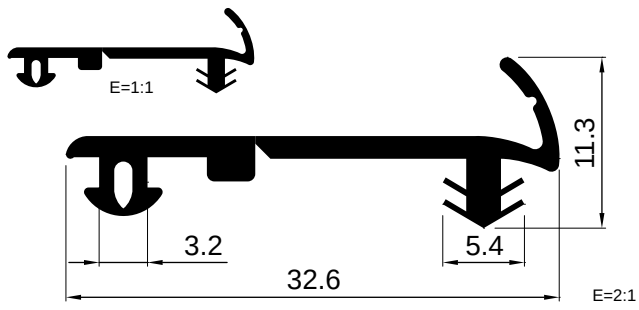

REFERENCIA	MATERIAL	FAMILIA
4118	**EPDM**	**SISTEMAS**

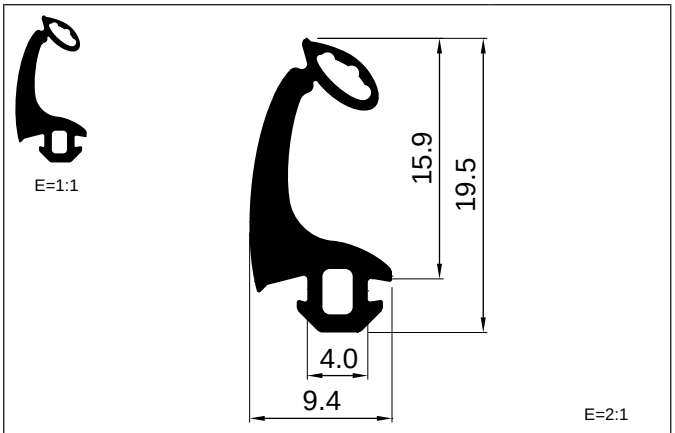

REFERENCIA	MATERIAL	FAMILIA
4119	**EPDM**	**CENTRAL**

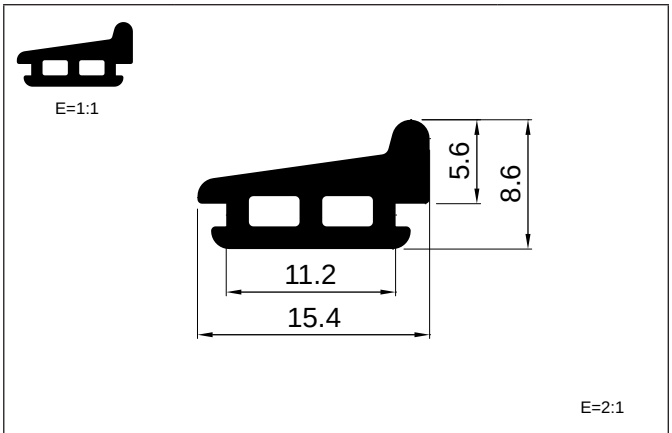

REFERENCIA	MATERIAL	FAMILIA
4120	**EPDM**	**SISTEMAS**

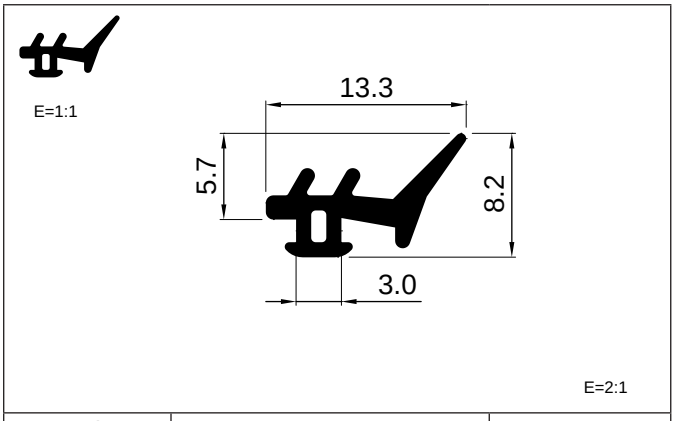

REFERENCIA	MATERIAL	FAMILIA
4121	**EPDM**	**BATIENTE**

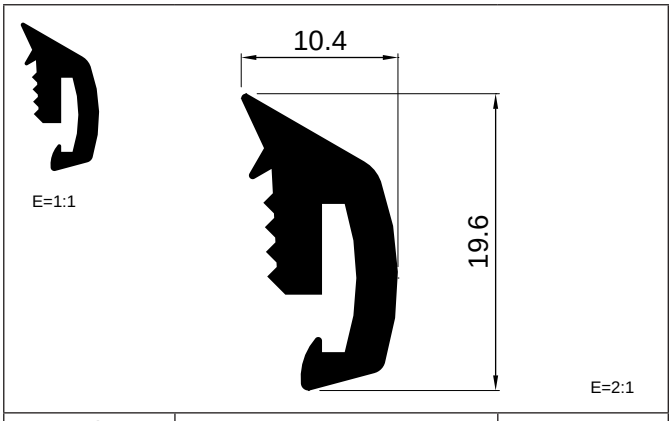

REFERENCIA	MATERIAL	FAMILIA
4123	**EPDM**	**ACRISTALAR**

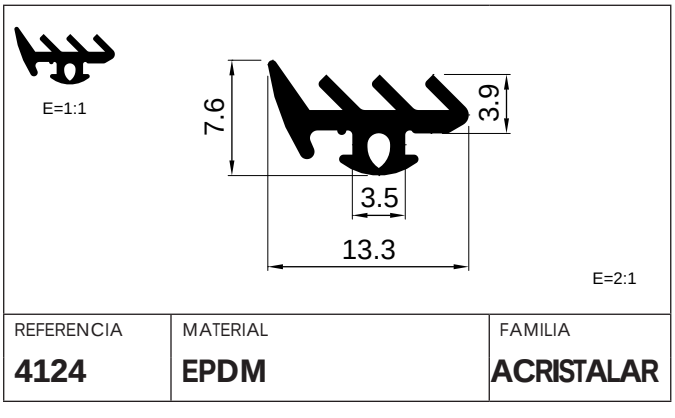

REFERENCIA	MATERIAL	FAMILIA
4124	**EPDM**	**ACRISTALAR**

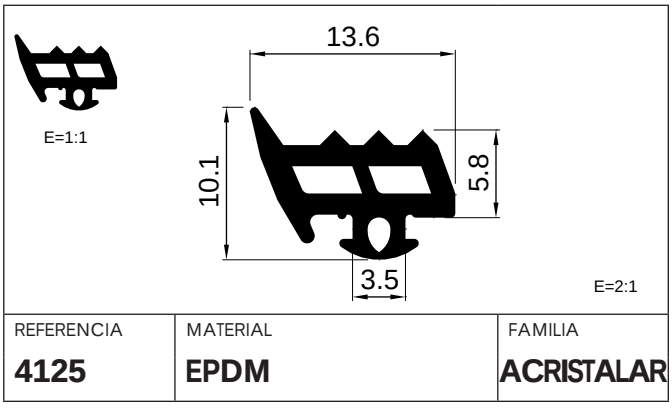

REFERENCIA	MATERIAL	FAMILIA
4125	**EPDM**	**ACRISTALAR**

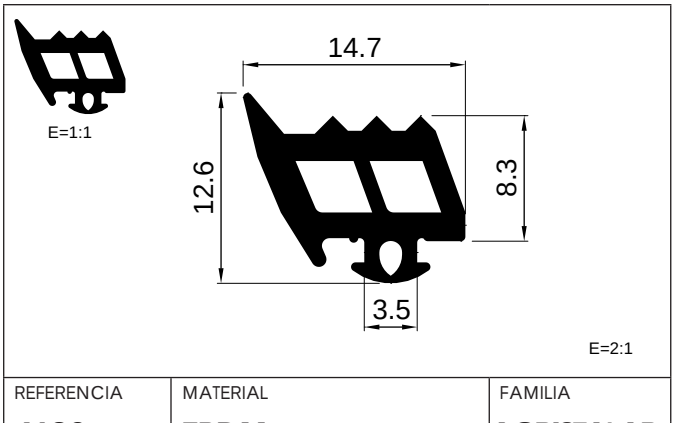

REFERENCIA	MATERIAL	FAMILIA
4126	**EPDM**	**ACRISTALAR**

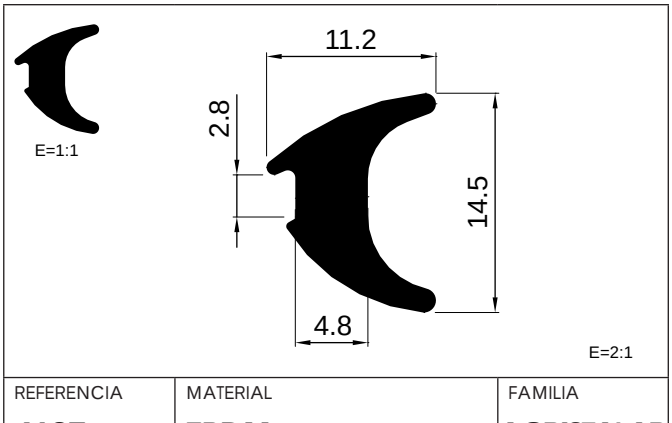

REFERENCIA	MATERIAL	FAMILIA
4127	**EPDM**	**ACRISTALAR**



E=1:1

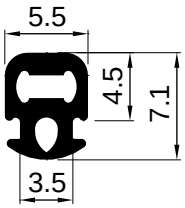

E=2:1

REFERENCIA	MATERIAL	FAMILIA
4128	**EPDM**	**ACRISTALAR**



E=1:1

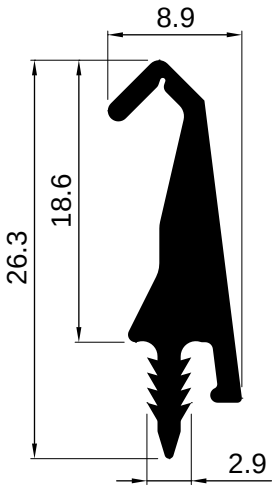

E=2:1

REFERENCIA	MATERIAL	FAMILIA
4129	**EPDM**	**CENTRAL**



E=1:1

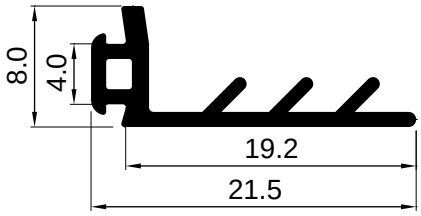

E=2:1

REFERENCIA	MATERIAL	FAMILIA
4130	**EPDM**	**BATIENTE**



E=1:1

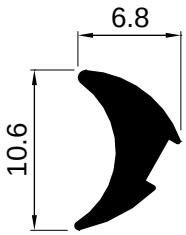

E=2:1

REFERENCIA	MATERIAL	FAMILIA
4131	**EPDM**	**ACRISTALAR**

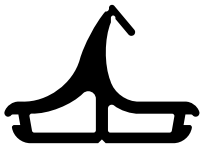

E=1:1

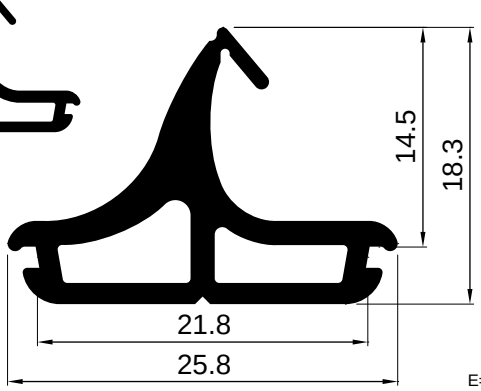

E=2:1

REFERENCIA	MATERIAL	FAMILIA
4132	**EPDM**	**CENTRAL**



E=1:1

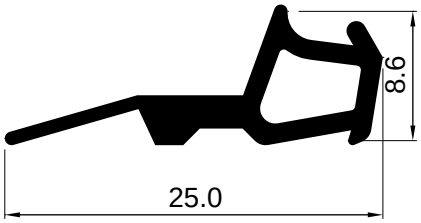

E=2:1

REFERENCIA	MATERIAL	FAMILIA
4133	**EPDM**	**SISTEMAS**

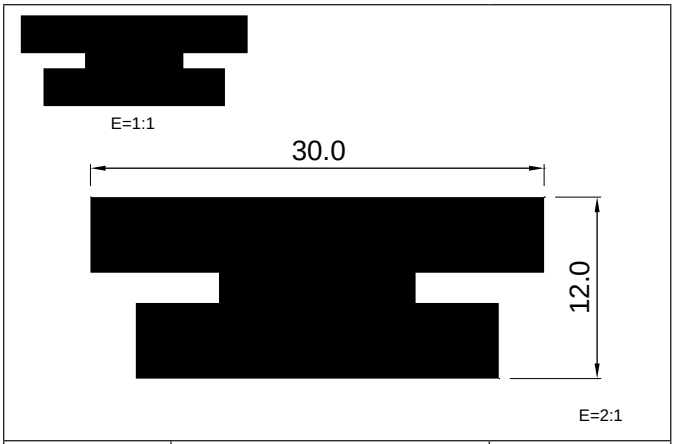

REFERENCIA	MATERIAL	FAMILIA
4134	**EPDM**	**INDUSTRIAL**

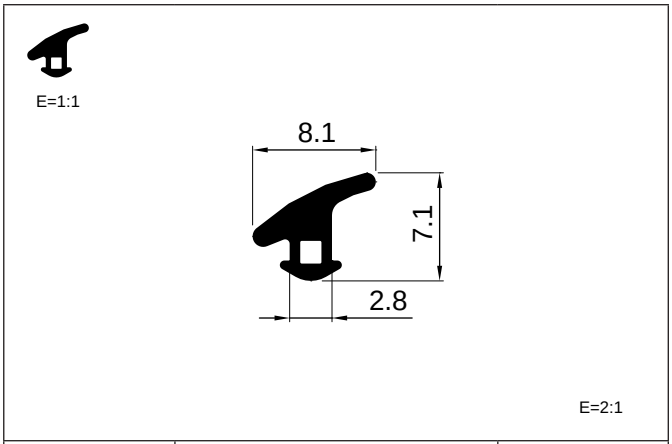

REFERENCIA	MATERIAL	FAMILIA
4135	**EPDM**	**ACRISTALAR**

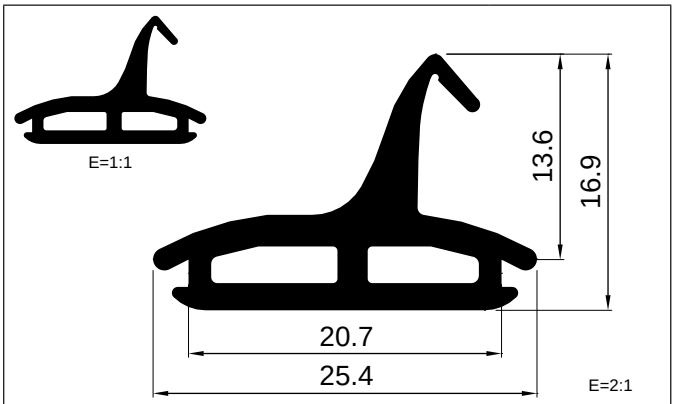

REFERENCIA	MATERIAL	FAMILIA
4136	**EPDM**	**CENTRAL**

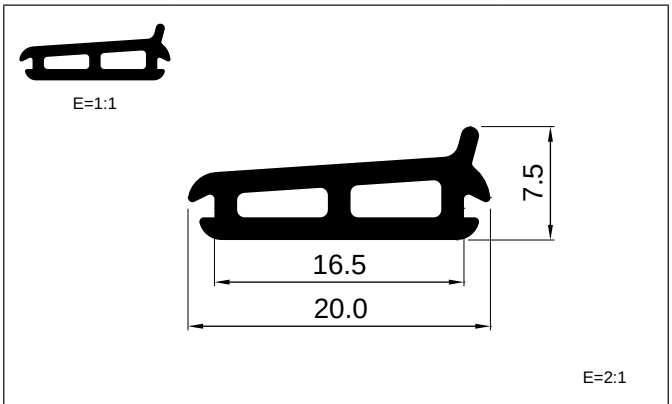

REFERENCIA	MATERIAL	FAMILIA
4137	**EPDM**	**SISTEMAS**

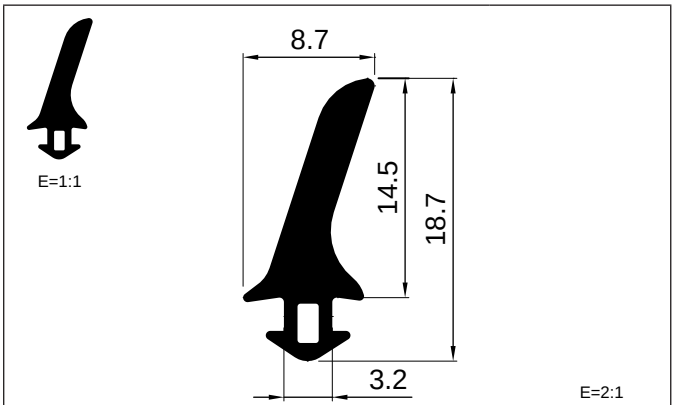

REFERENCIA	MATERIAL	FAMILIA
4138	**EPDM**	**CENTRAL**

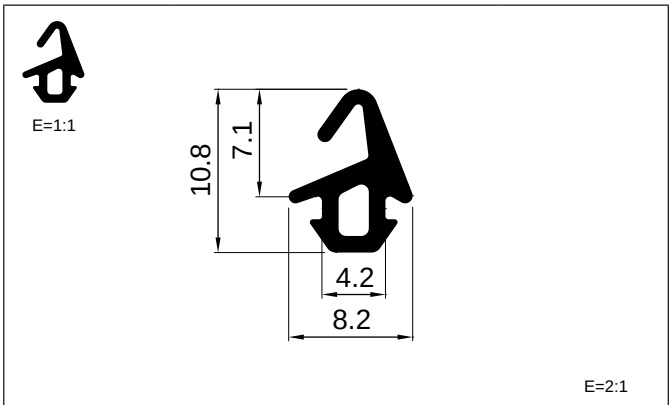

REFERENCIA	MATERIAL	FAMILIA
4139	**EPDM**	**CENTRAL**

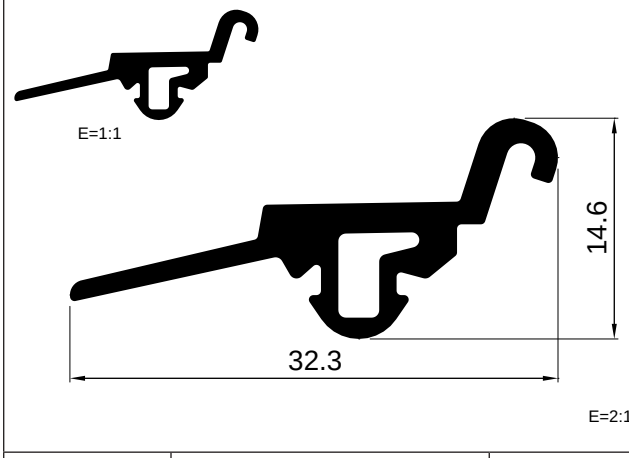

REFERENCIA	MATERIAL	FAMILIA
4140	**EPDM**	**SISTEMAS**

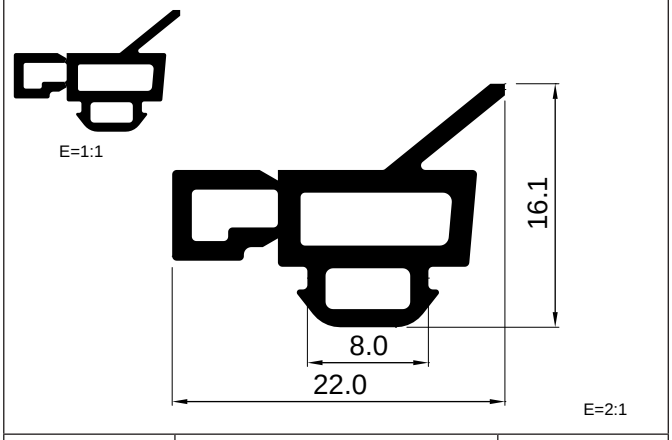

REFERENCIA	MATERIAL	FAMILIA
4141	**EPDM**	**SISTEMAS**

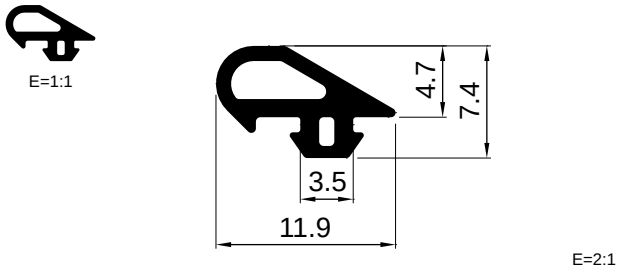

REFERENCIA	MATERIAL	FAMILIA
4142	**EPDM**	**BATIENTE**

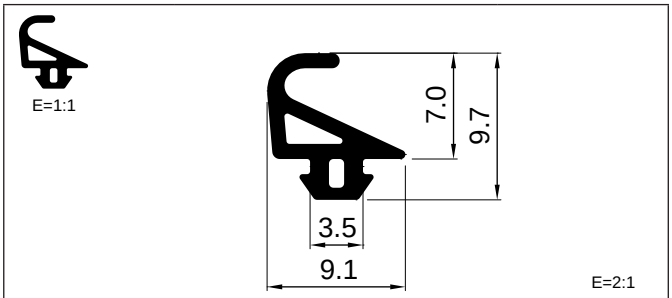

REFERENCIA	MATERIAL	FAMILIA
4143	**EPDM**	**BATIENTE**

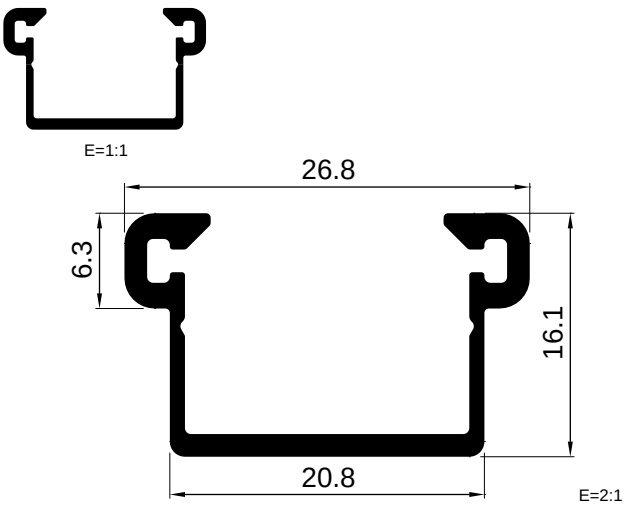

REFERENCIA	MATERIAL	FAMILIA
4144	**EPDM**	**SISTEMAS**

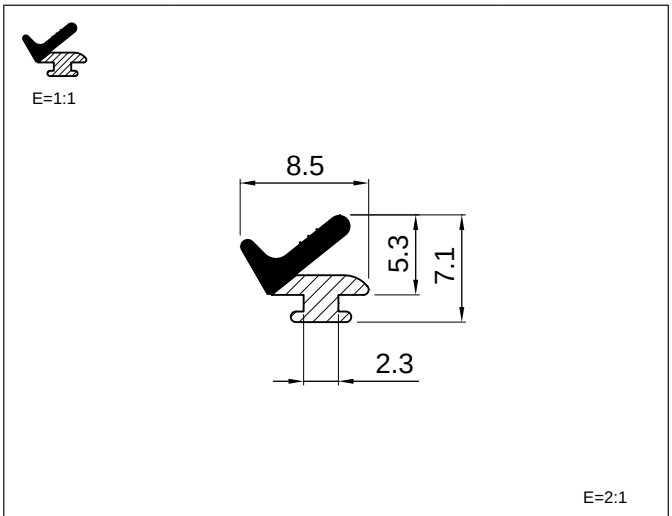

REFERENCIA	MATERIAL	FAMILIA
4145	**EPDM + EPDM celular**	**SISTEMAS**

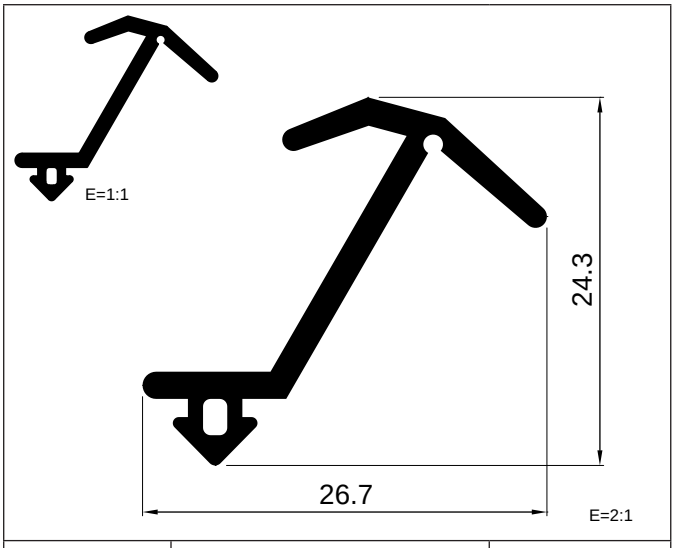

REFERENCIA	MATERIAL	FAMILIA
4146	**EPDM**	**FACHADA**

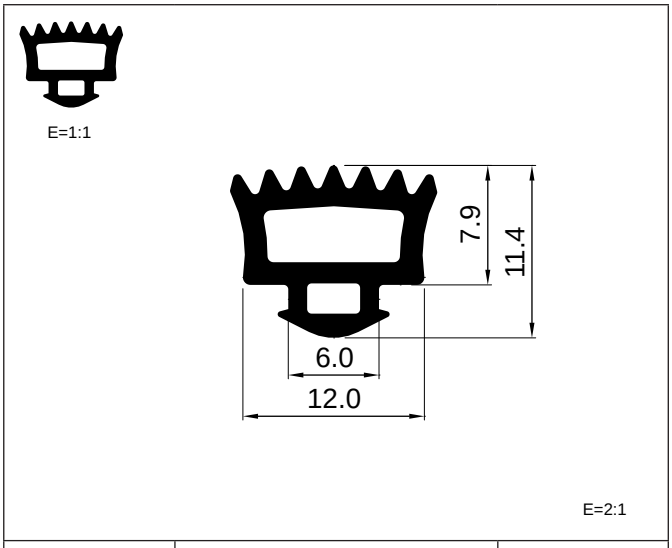

REFERENCIA	MATERIAL	FAMILIA
4147	**EPDM**	**FACHADA**

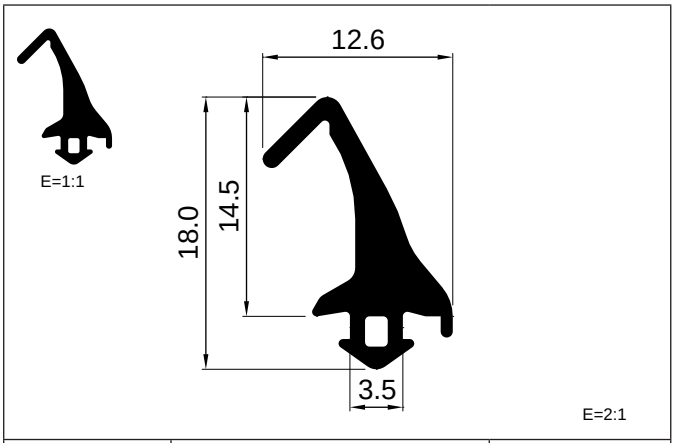

REFERENCIA	MATERIAL	FAMILIA
4148	**EPDM**	**CENTRAL**

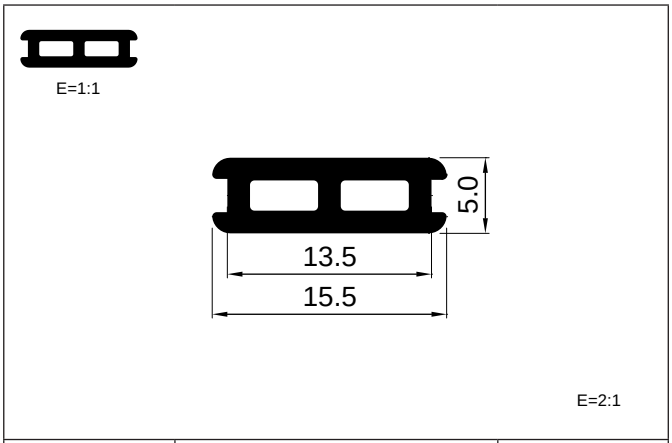

REFERENCIA	MATERIAL	FAMILIA
4149	**EPDM**	**SISTEMAS**

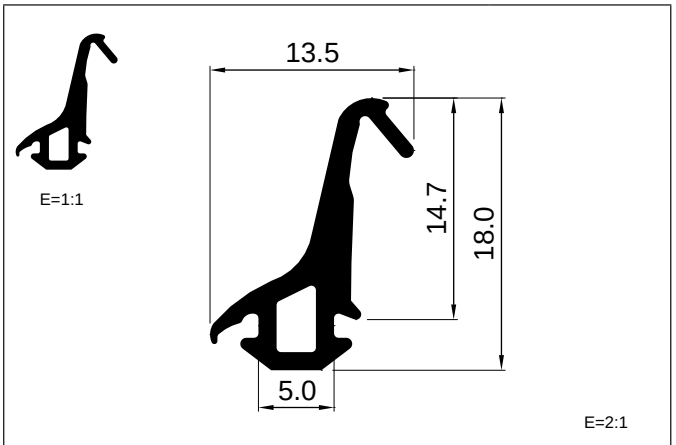

REFERENCIA	MATERIAL	FAMILIA
4150	**EPDM**	**CENTRAL**

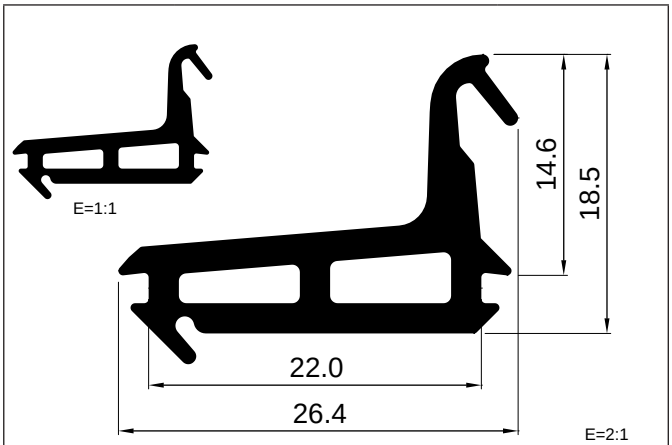

REFERENCIA	MATERIAL	FAMILIA
4151	**EPDM**	**CENTRAL**

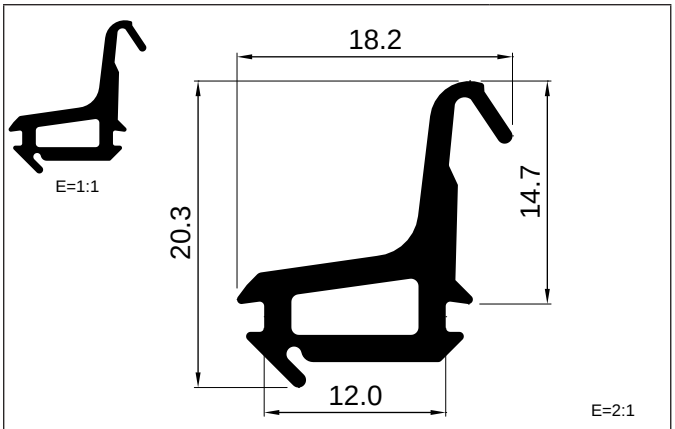

REFERENCIA	MATERIAL	FAMILIA
4152	**EPDM**	**CENTRAL**

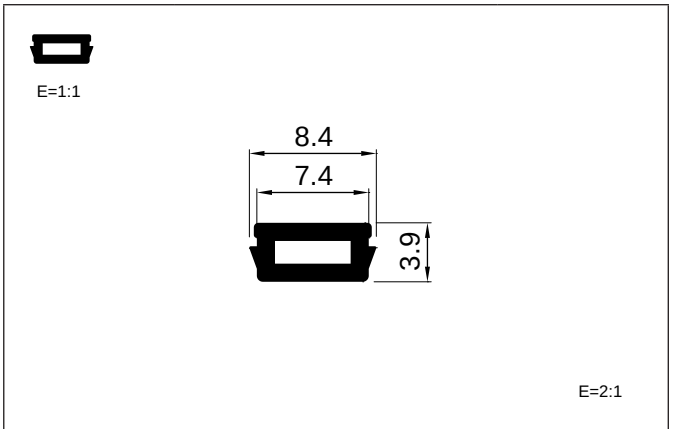

REFERENCIA	MATERIAL	FAMILIA
4153	**EPDM**	**SISTEMAS**

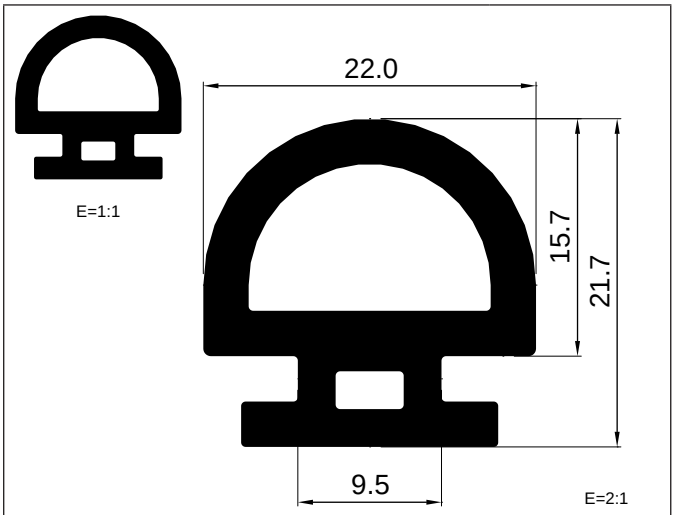

REFERENCIA	MATERIAL	FAMILIA
4154	**EPDM**	**BATIENTE**

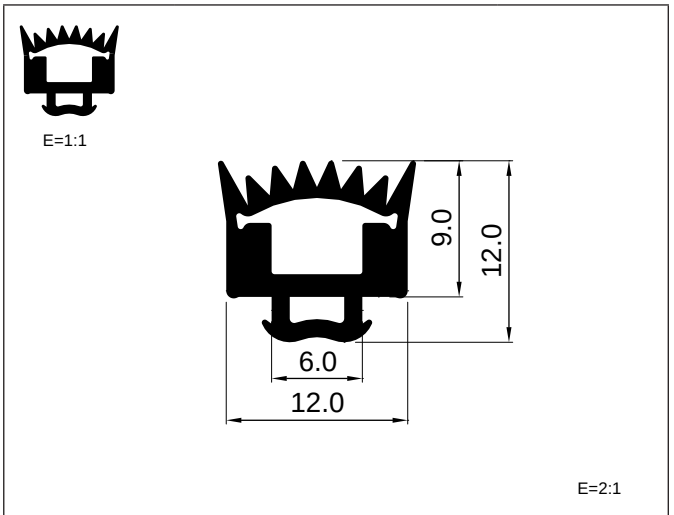

REFERENCIA	MATERIAL	FAMILIA
4155	**EPDM**	**FACHADA**

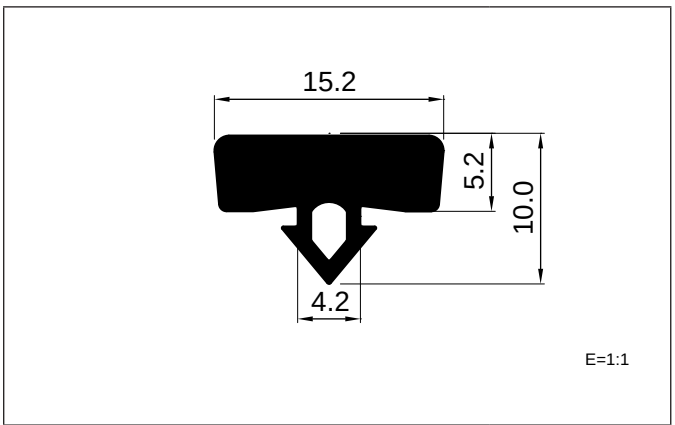

REFERENCIA	MATERIAL	FAMILIA
4156	**EPDM**	**SISTEMAS**

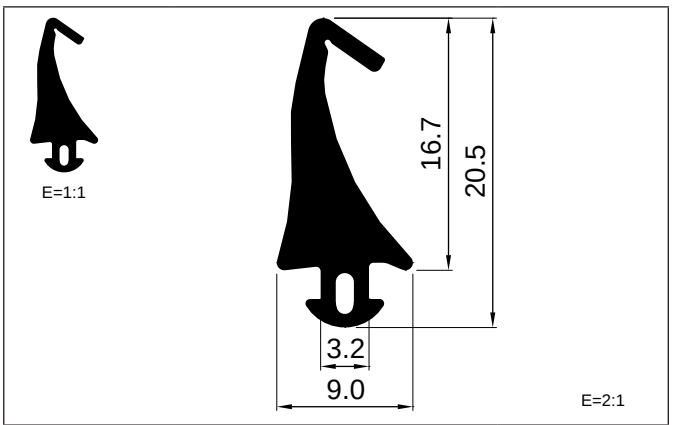

REFERENCIA	MATERIAL	FAMILIA
4157	**EPDM**	**CENTRAL**

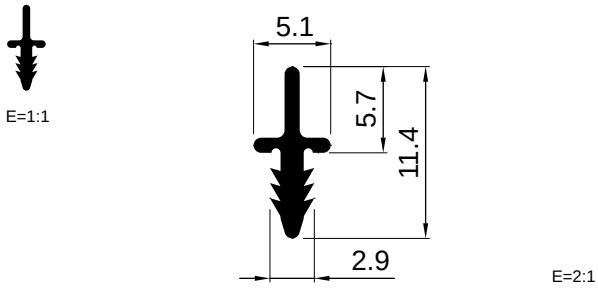

REFERENCIA	MATERIAL	FAMILIA
4158	**EPDM**	**SISTEMAS**

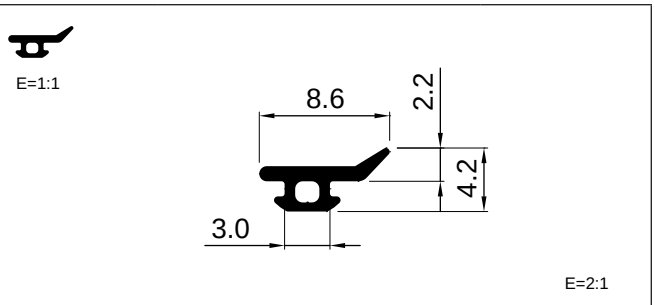

REFERENCIA	MATERIAL	FAMILIA
4159	**EPDM**	**BATIENTE**

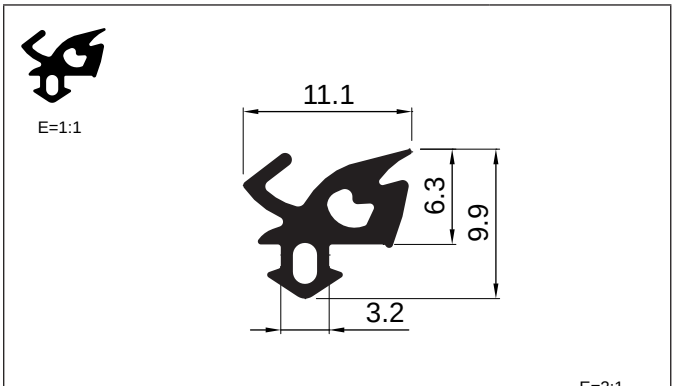

REFERENCIA	MATERIAL	FAMILIA
4160	**EPDM**	**BATIENTE**

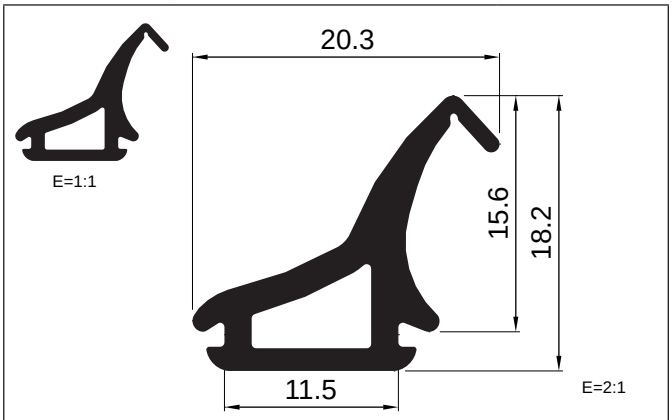

REFERENCIA	MATERIAL	FAMILIA
4161	**EPDM**	**CENTRAL**

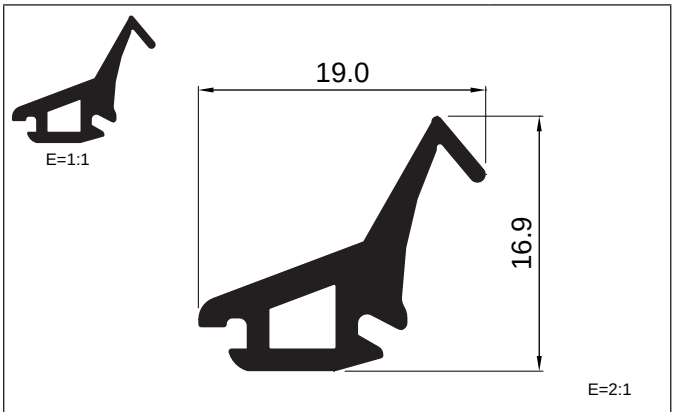

REFERENCIA	MATERIAL	FAMILIA
4162	**EPDM**	**CENTRAL**

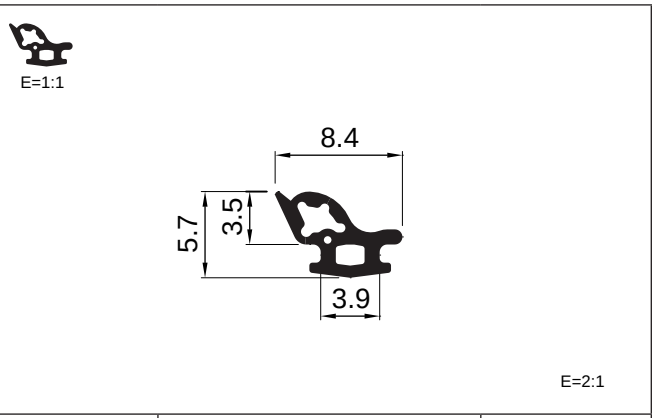

REFERENCIA	MATERIAL	FAMILIA
4163	**EPDM**	**BATIENTE**

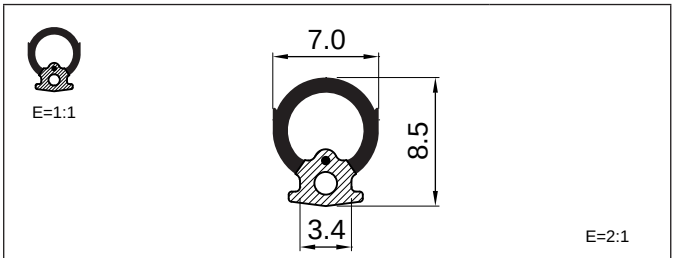

REFERENCIA	MATERIAL	FAMILIA
4164	**EPDM + EPDM celular**	**BATIENTE**

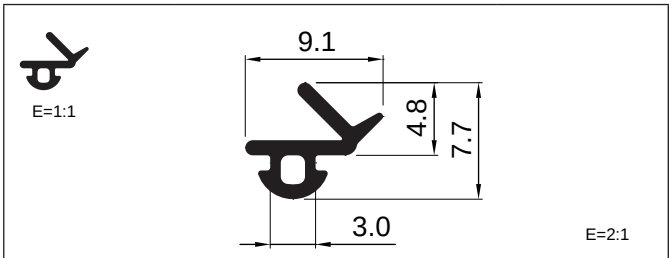

REFERENCIA	MATERIAL	FAMILIA
4165	**EPDM**	**BATIENTE**

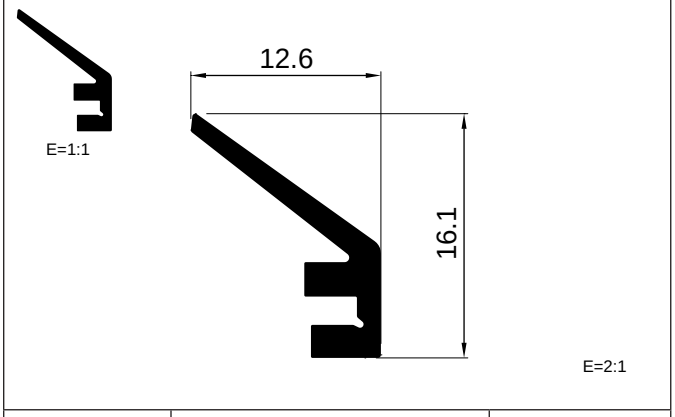

REFERENCIA	MATERIAL	FAMILIA
4166	**EPDM**	**BATIENTE**

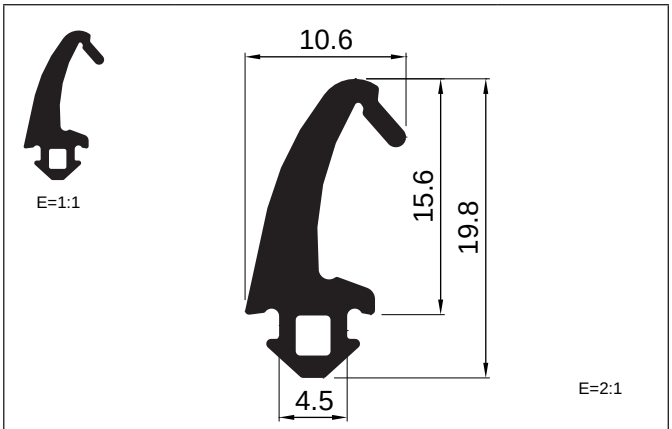

REFERENCIA	MATERIAL	FAMILIA
4167	**EPDM**	**CENTRAL**

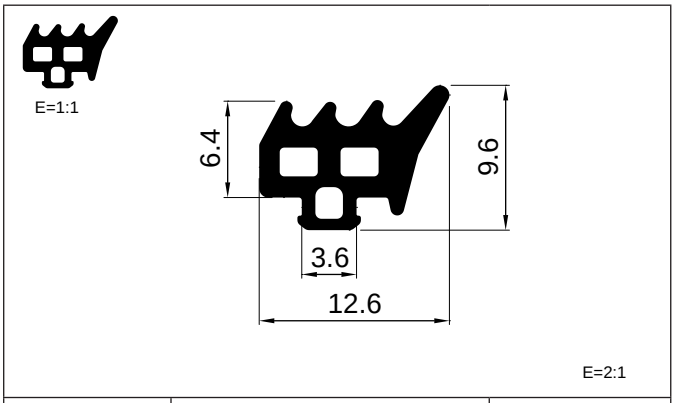

REFERENCIA	MATERIAL	FAMILIA
4168	**EPDM**	**ACRISTALAR**

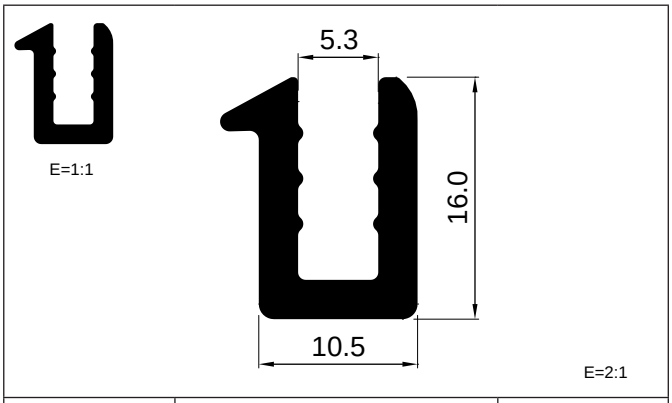

REFERENCIA	MATERIAL	FAMILIA
4169	**EPDM**	**ACRISTALAR**

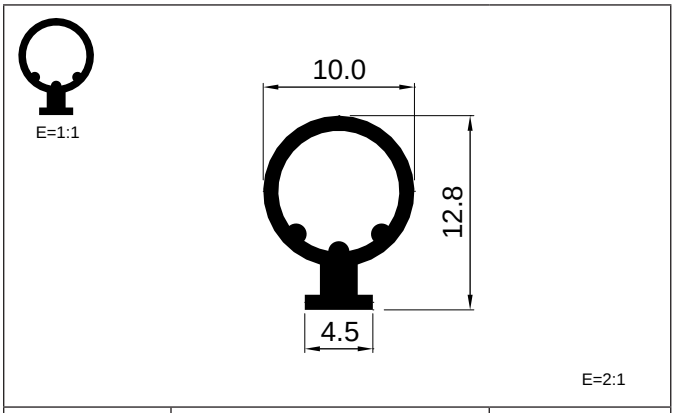

REFERENCIA	MATERIAL	FAMILIA
4170	**EPDM**	**BATIENTE**

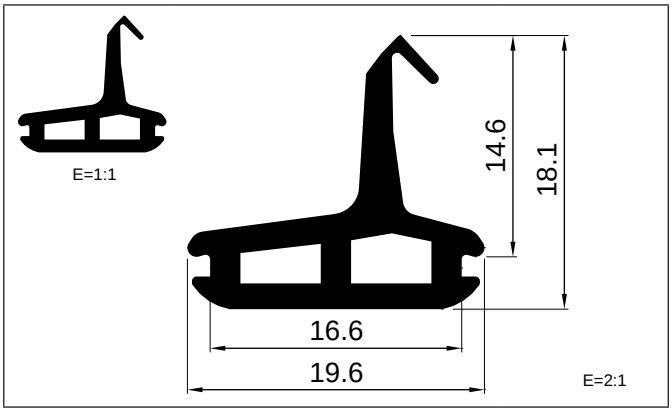

REFERENCIA	MATERIAL	FAMILIA
4171	**EPDM**	**CENTRAL**

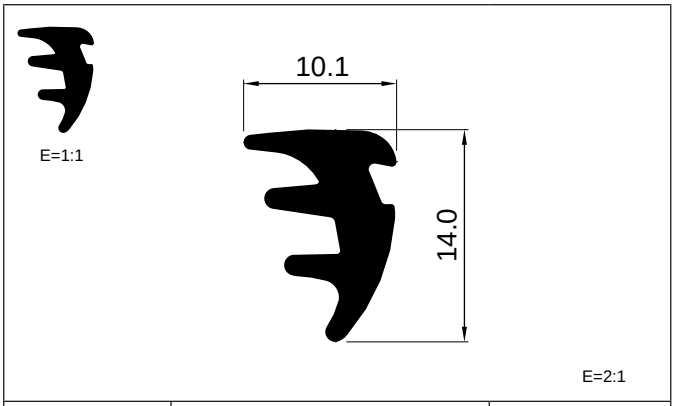

REFERENCIA	MATERIAL	FAMILIA
4172	**EPDM**	**ACRISTALAR**

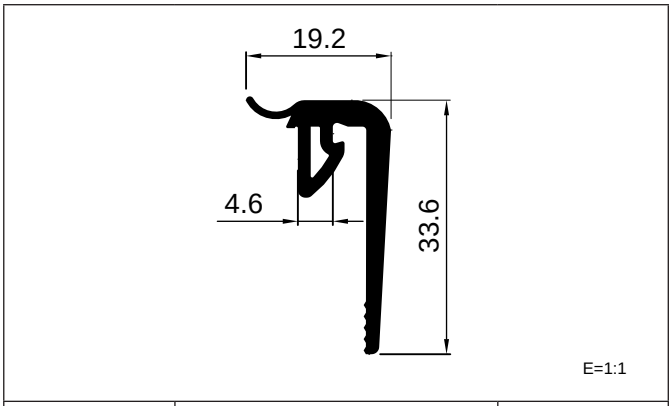

REFERENCIA	MATERIAL	FAMILIA
4173	**EPDM**	**SISTEMAS**

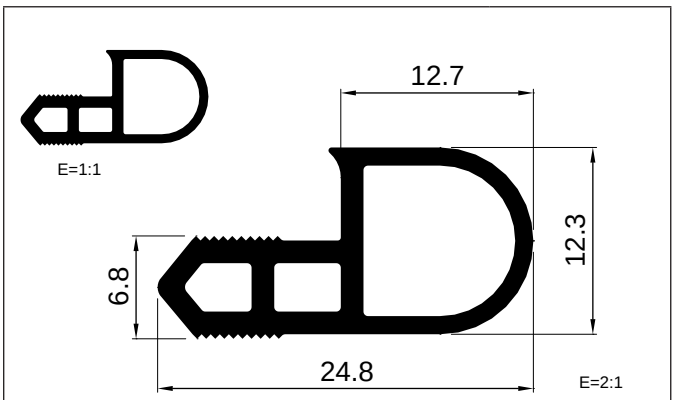

REFERENCIA	MATERIAL	FAMILIA
4174	**EPDM**	**BATIENTE**

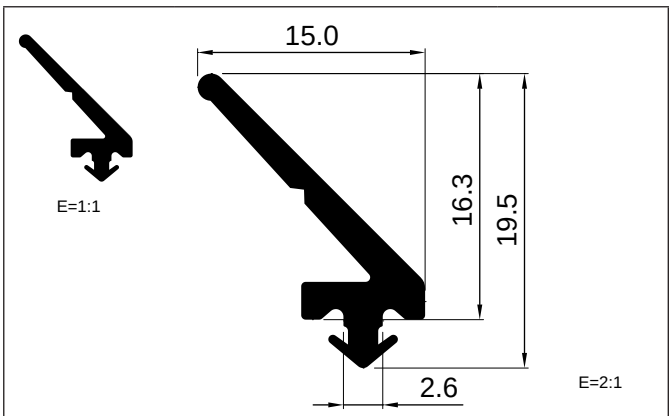

REFERENCIA	MATERIAL	FAMILIA
4175	**EPDM**	**BATIENTE**

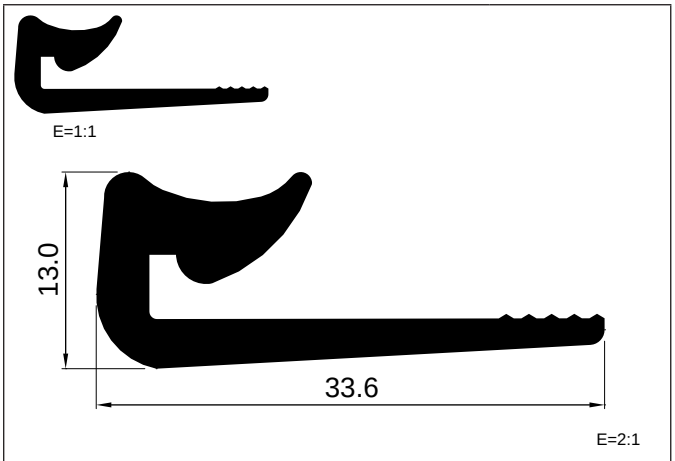

REFERENCIA	MATERIAL	FAMILIA
4176	**EPDM**	**SISTEMAS**

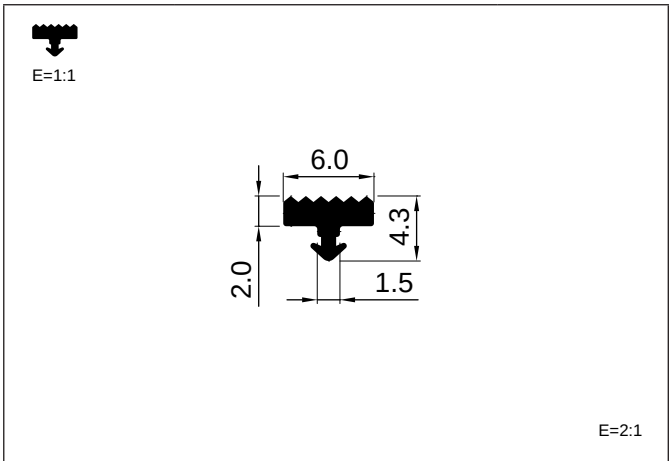

REFERENCIA	MATERIAL	FAMILIA
4177	**EPDM**	**BATIENTE**

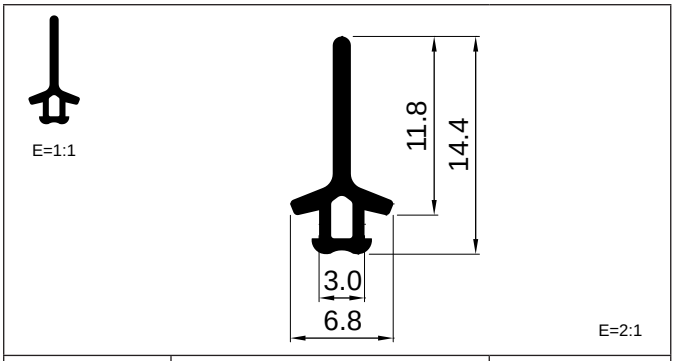

REFERENCIA	MATERIAL	FAMILIA
4178	**EPDM**	**BATIENTE**

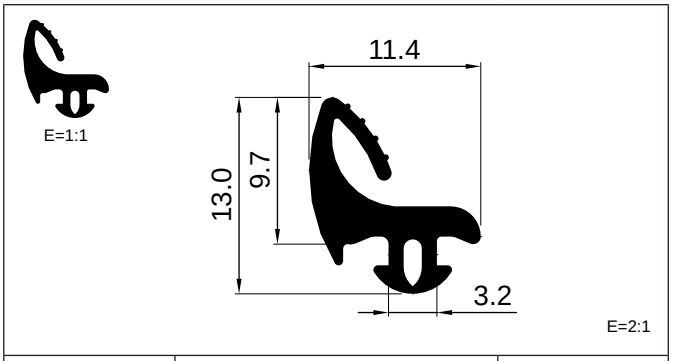

REFERENCIA	MATERIAL	FAMILIA
4179	**EPDM**	**BATIENTE**

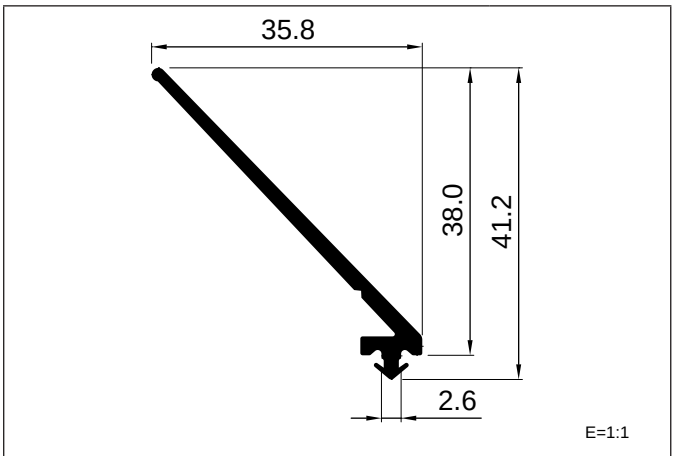

REFERENCIA	MATERIAL	FAMILIA
4180	**EPDM**	**BATIENTE**

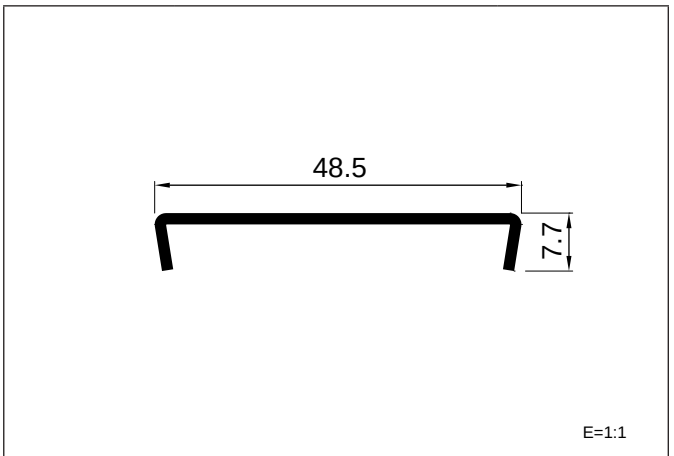

REFERENCIA	MATERIAL	FAMILIA
4181	**EPDM**	**INDUSTRIAL**

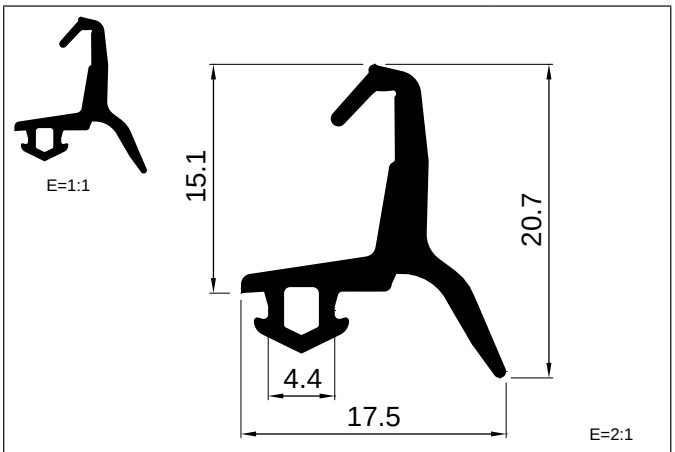

REFERENCIA	MATERIAL	FAMILIA
4182	**EPDM**	**CENTRAL**

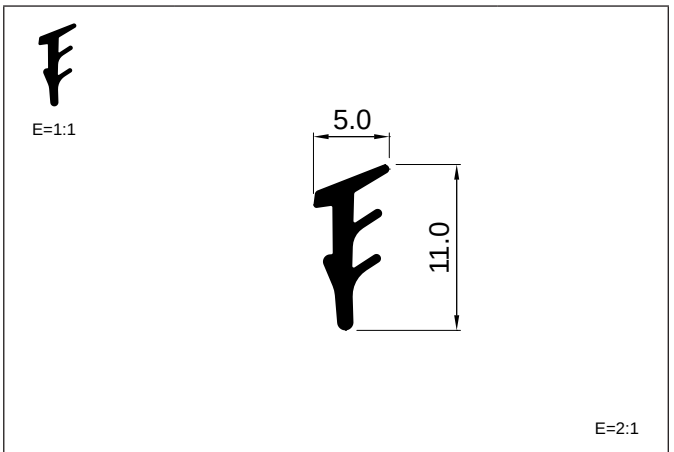

REFERENCIA	MATERIAL	FAMILIA
4183	**EPDM**	**ACRISTALAR**

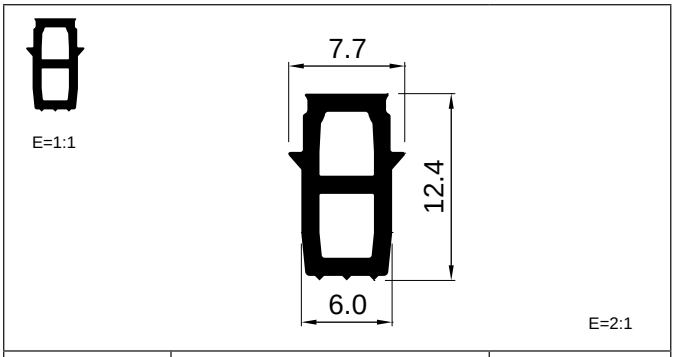

REFERENCIA	MATERIAL	FAMILIA
4184	**EPDM**	**SISTEMAS**

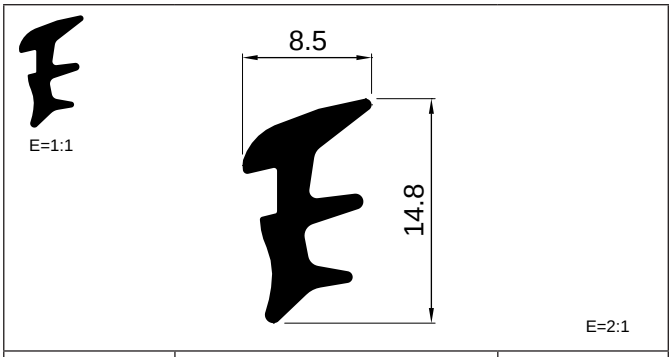

REFERENCIA	MATERIAL	FAMILIA
4185	**EPDM**	**ACRISTALAR**

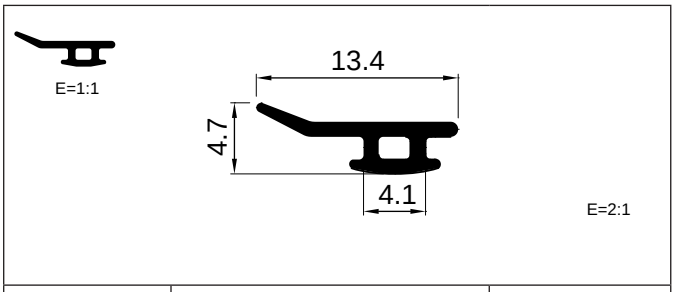

REFERENCIA	MATERIAL	FAMILIA
4186	**EPDM**	**BATIENTE**

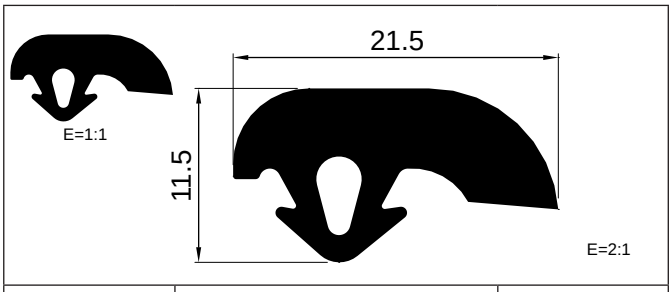

REFERENCIA	MATERIAL	FAMILIA
4187	**EPDM**	**SISTEMAS**

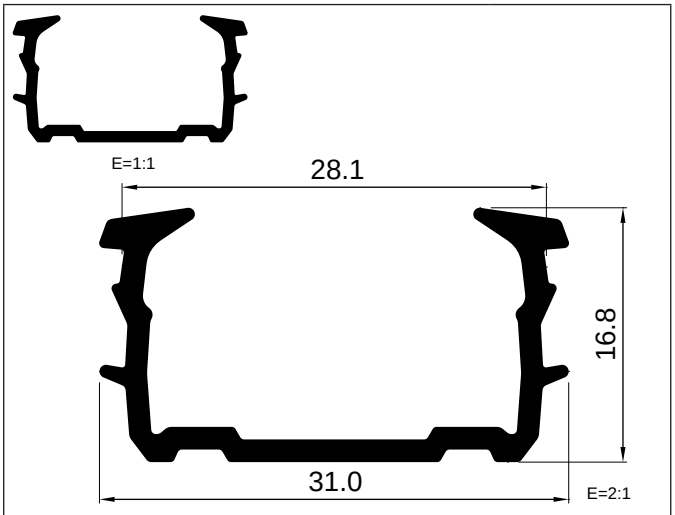

REFERENCIA	MATERIAL	FAMILIA
4188	**EPDM**	**ACRISTALAR**

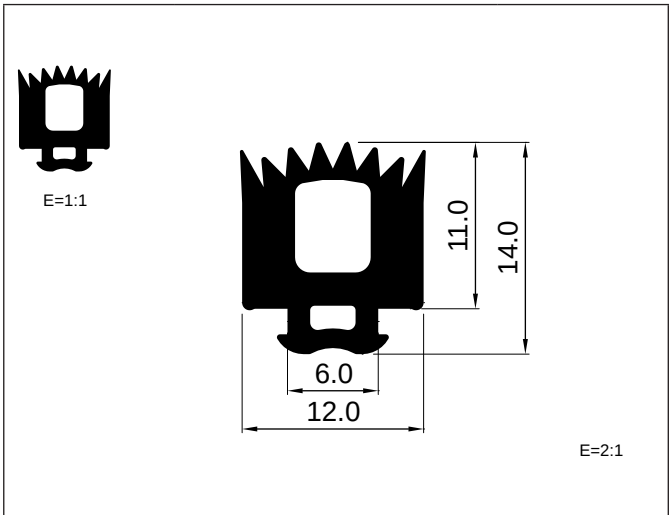

REFERENCIA	MATERIAL	FAMILIA
4189	**EPDM**	**FACHADA**

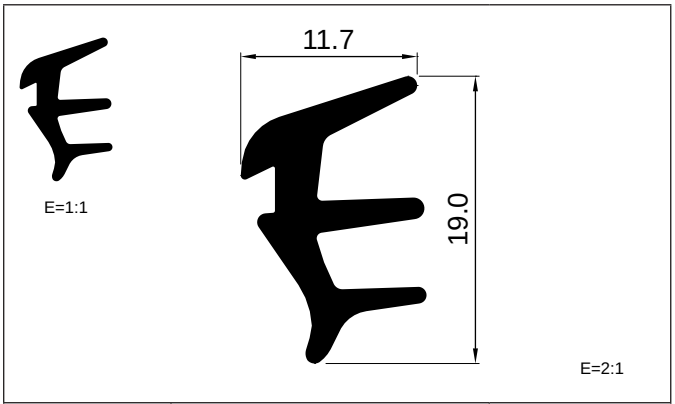

REFERENCIA	MATERIAL	FAMILIA
4190	**EPDM**	**ACRISTALAR**

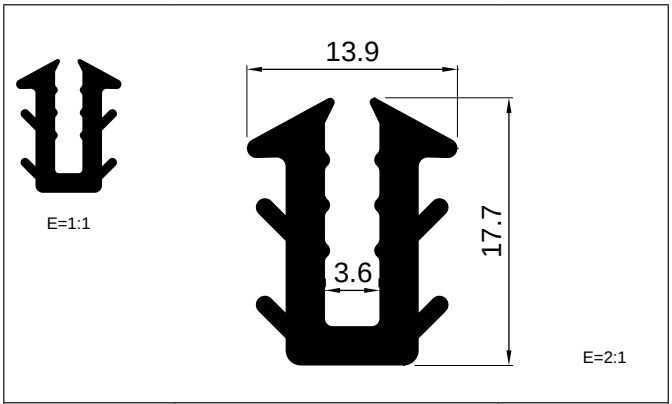

REFERENCIA	MATERIAL	FAMILIA
4191	**EPDM**	**SISTEMAS**

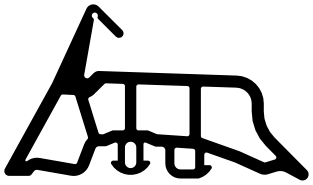

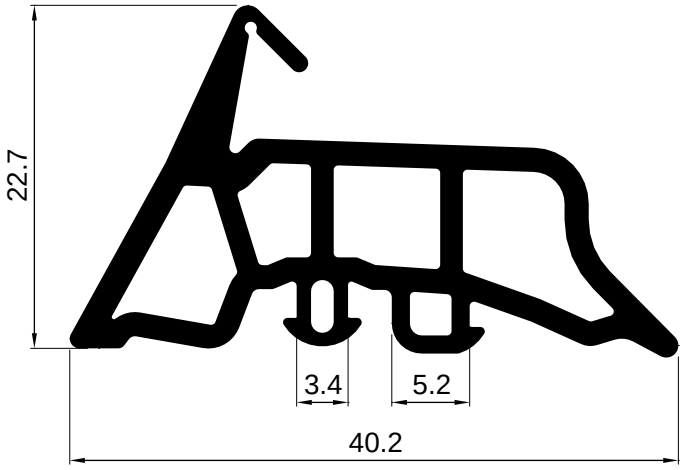

REFERENCIA	MATERIAL	FAMILIA
4192	**EPDM**	**CENTRAL**



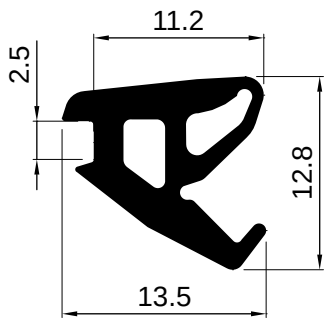

REFERENCIA	MATERIAL	FAMILIA
4193	**EPDM**	**ACRISTALAR**



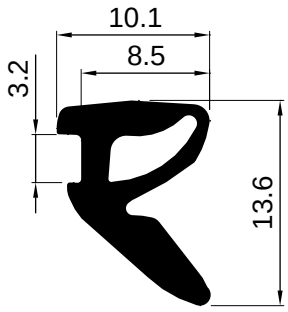

REFERENCIA	MATERIAL	FAMILIA
4194	**EPDM**	**ACRISTALAR**



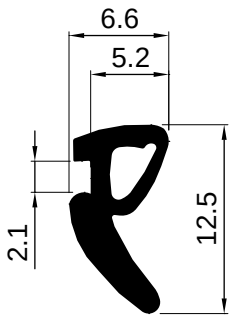

REFERENCIA	MATERIAL	FAMILIA
4195	**EPDM**	**ACRISTALAR**



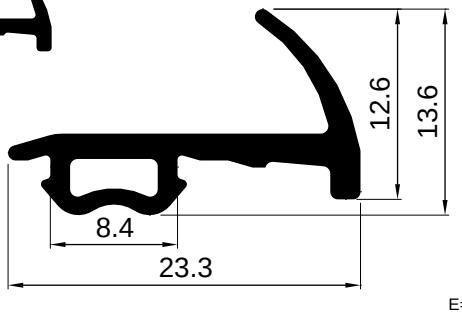

REFERENCIA	MATERIAL	FAMILIA
4196	**EPDM**	**SISTEMAS**

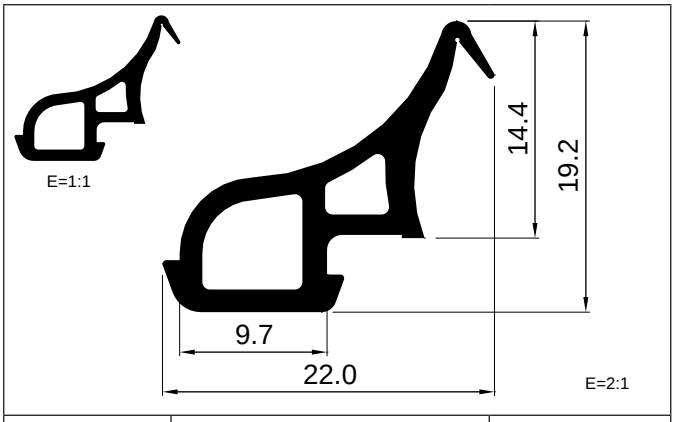

REFERENCIA	MATERIAL	FAMILIA
4197	**EPDM**	**CENTRAL**

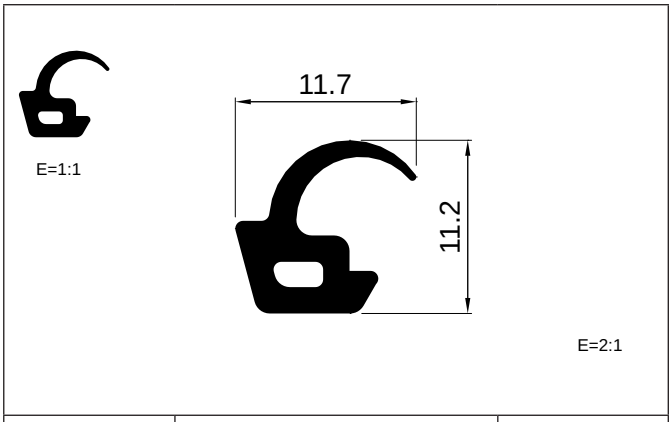

REFERENCIA	MATERIAL	FAMILIA
4198	**EPDM**	**BATIENTE**

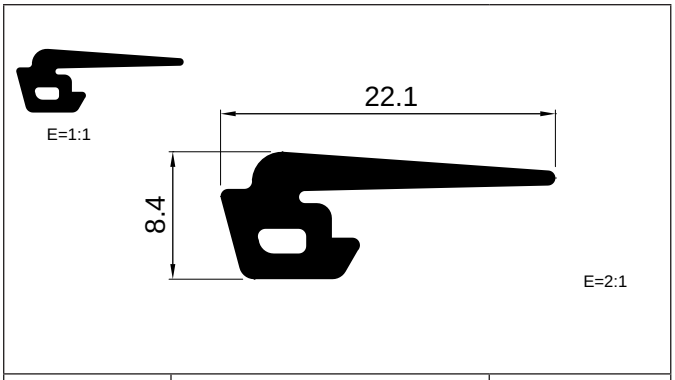

REFERENCIA	MATERIAL	FAMILIA
4199	**EPDM**	**BATIENTE**

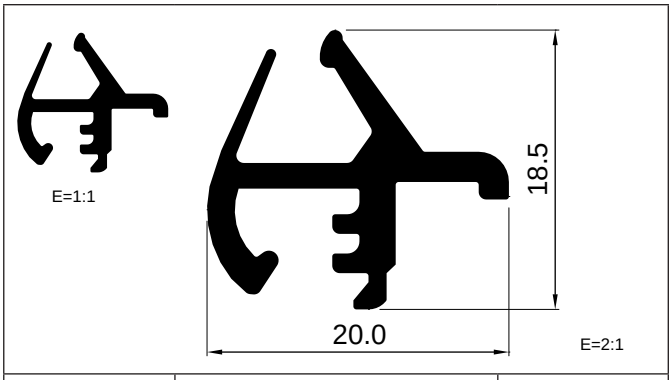

REFERENCIA	MATERIAL	FAMILIA
4200	**EPDM**	**SISTEMAS**

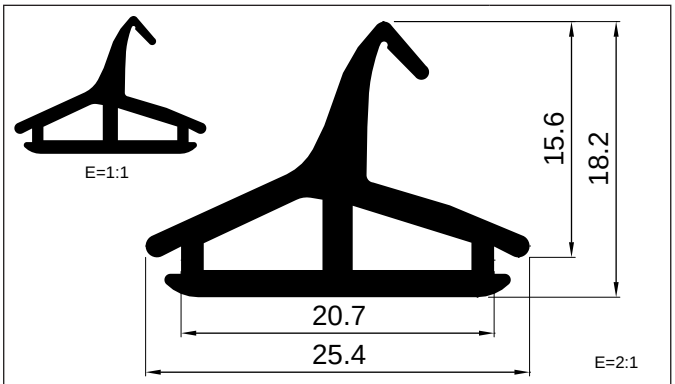

REFERENCIA	MATERIAL	FAMILIA
4201	**EPDM**	**CENTRAL**

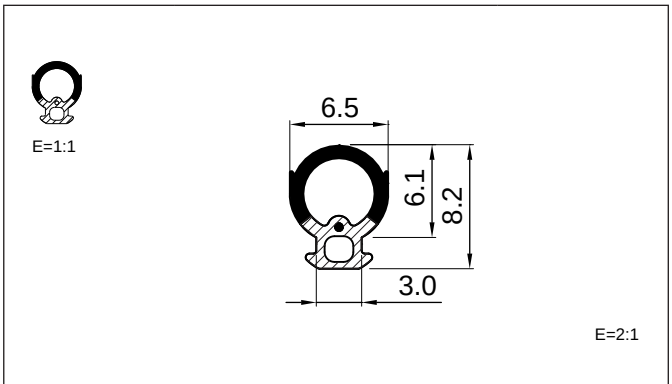

REFERENCIA	MATERIAL	FAMILIA
4202	**EPDM + EPDM celular**	**CENTRAL**

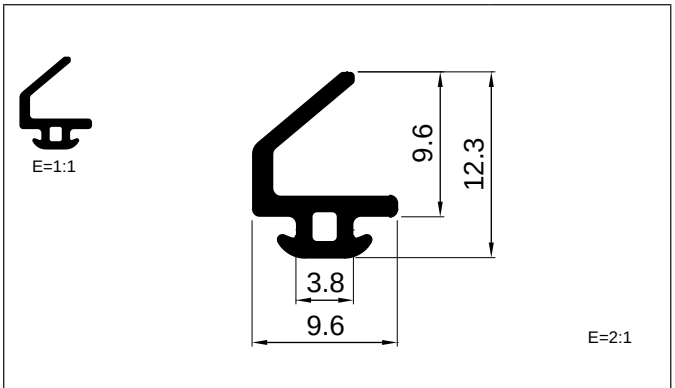

REFERENCIA	MATERIAL	FAMILIA
4203	**EPDM**	**BATIENTE**

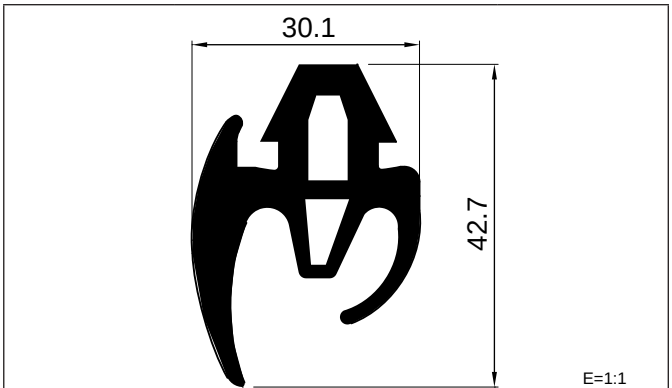

REFERENCIA	MATERIAL	FAMILIA
4204	**EPDM**	**INDUSTRIAL**

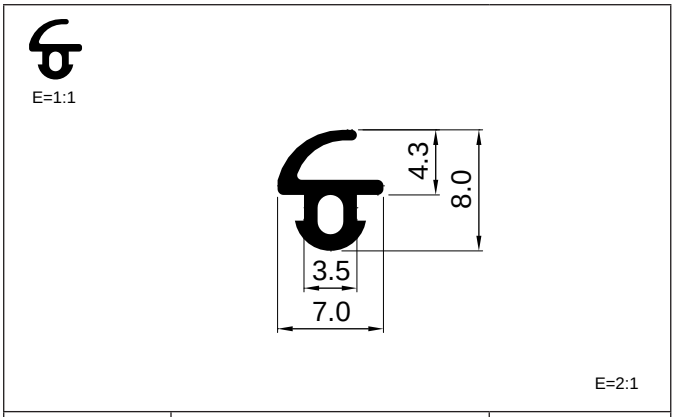

REFERENCIA	MATERIAL	FAMILIA
4205	**EPDM**	**BATIENTE**

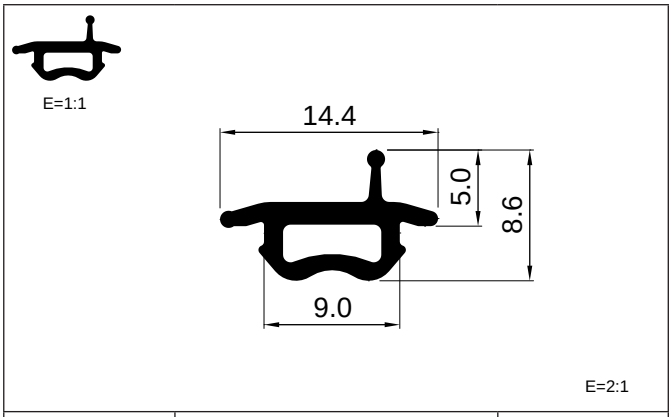

REFERENCIA	MATERIAL	FAMILIA
4206	**EPDM**	**SISTEMAS**

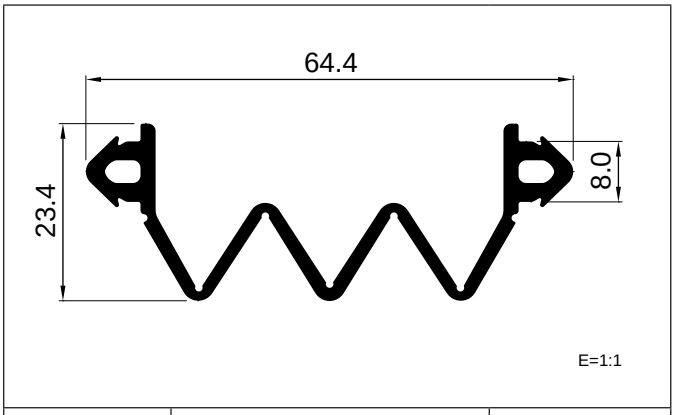

REFERENCIA	MATERIAL	FAMILIA
4207	**EPDM**	**SISTEMAS**

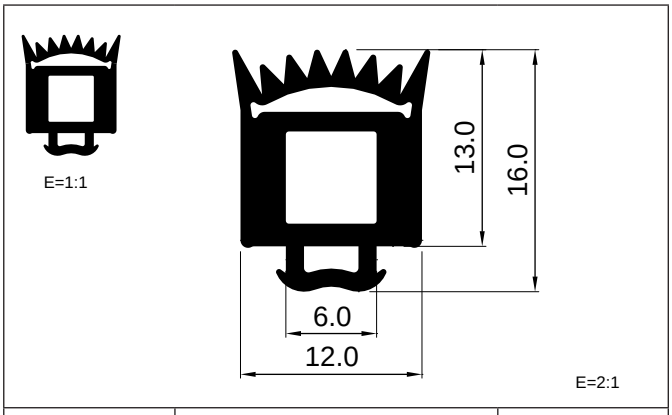

REFERENCIA	MATERIAL	FAMILIA
4208	**EPDM**	**FACHADA**

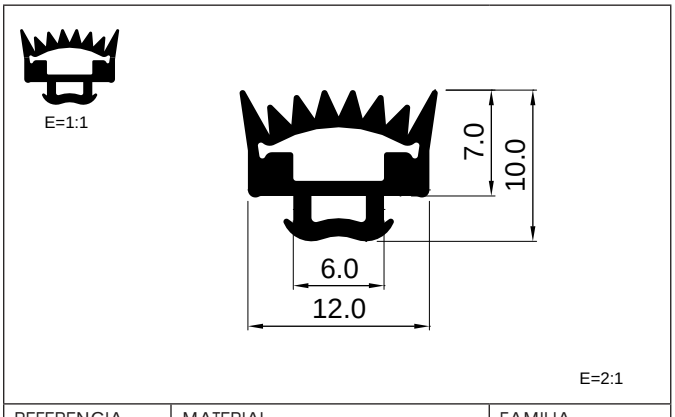

REFERENCIA	MATERIAL	FAMILIA
4209	**EPDM**	**FACHADA**

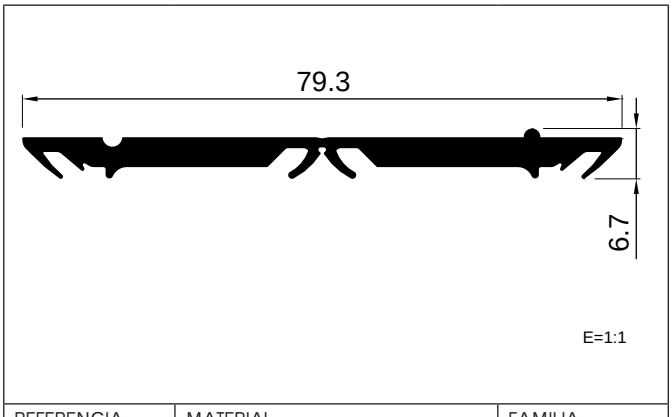

REFERENCIA	MATERIAL	FAMILIA
4210	**EPDM**	**SISTEMAS**

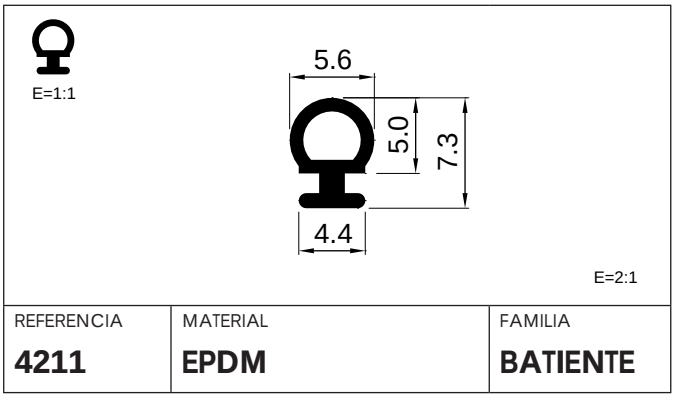

REFERENCIA	MATERIAL	FAMILIA
4211	**EPDM**	**BATIENTE**

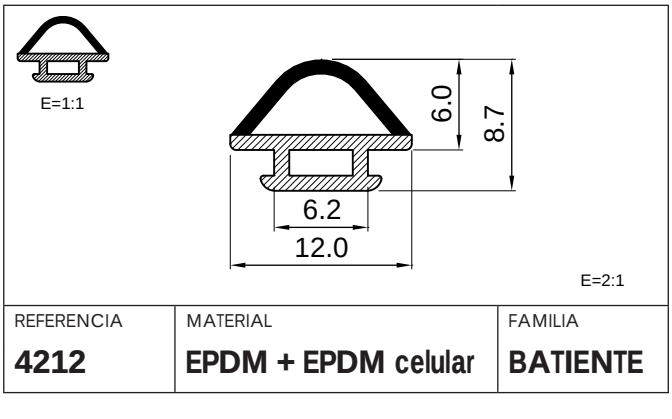

REFERENCIA	MATERIAL	FAMILIA
4212	**EPDM + EPDM celular**	**BATIENTE**

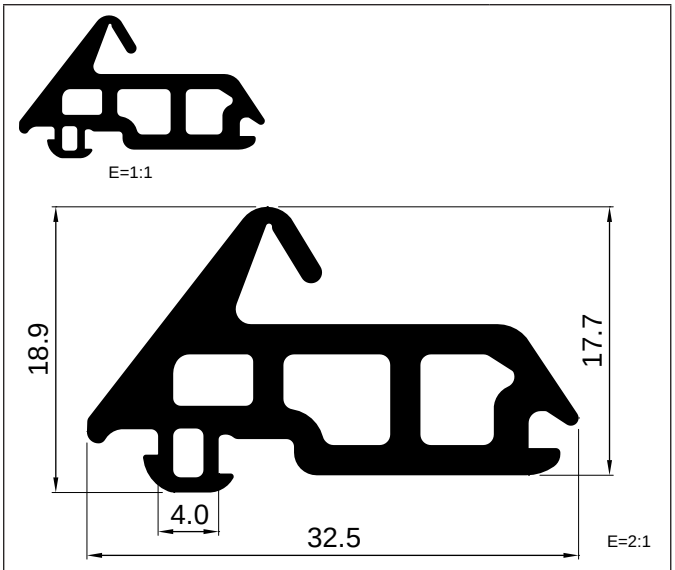

REFERENCIA	MATERIAL	FAMILIA
4213	**EPDM**	**CENTRAL**

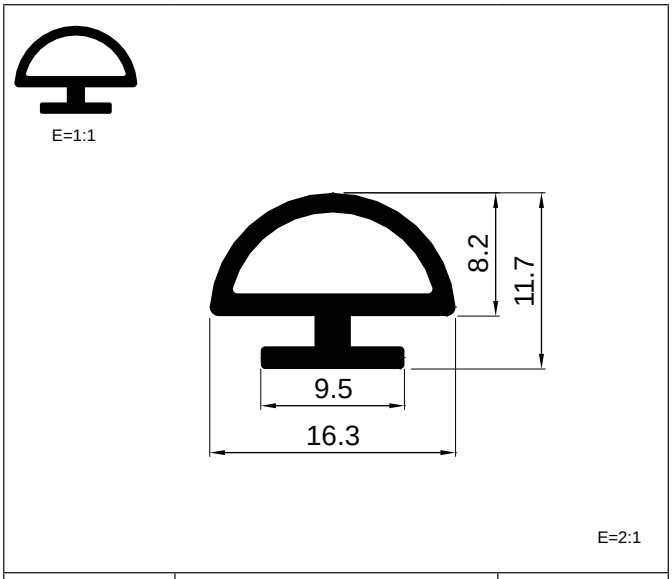

REFERENCIA	MATERIAL	FAMILIA
4214	**EPDM**	**BATIENTE**

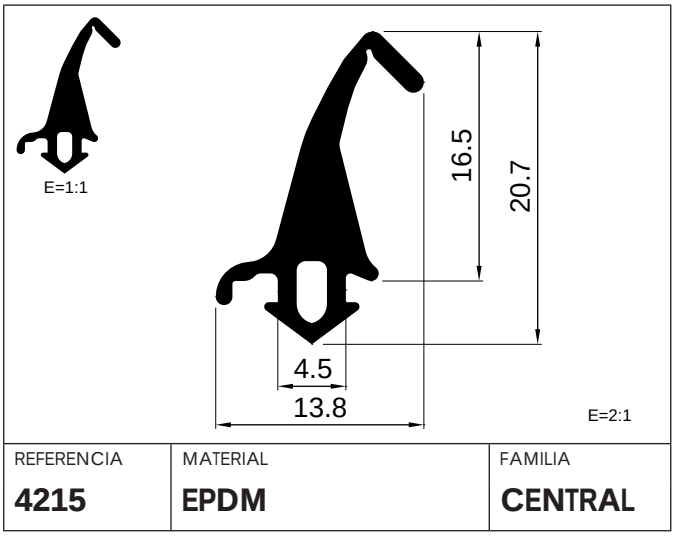

REFERENCIA	MATERIAL	FAMILIA
4215	**EPDM**	**CENTRAL**

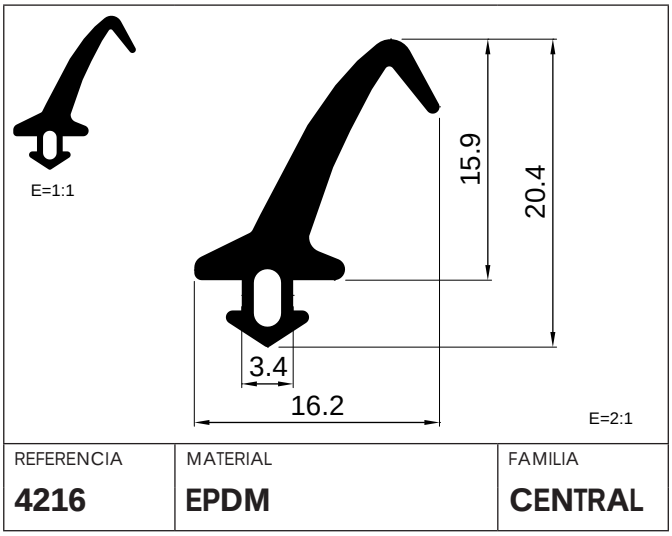

REFERENCIA	MATERIAL	FAMILIA
4216	**EPDM**	**CENTRAL**

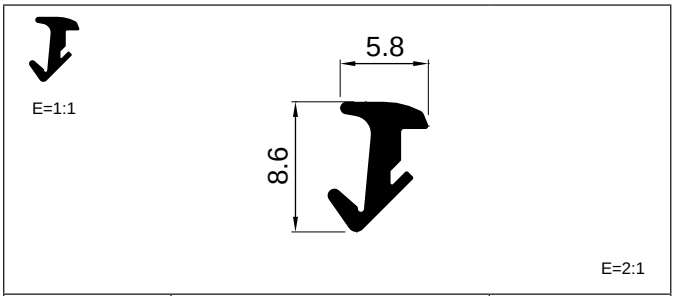

REFERENCIA	MATERIAL	FAMILIA
4217	**EPDM**	**ACRISTALAR**

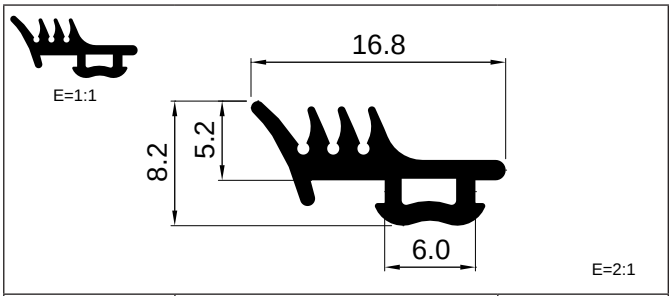

REFERENCIA	MATERIAL	FAMILIA
4218	**EPDM**	**BATIENTE**

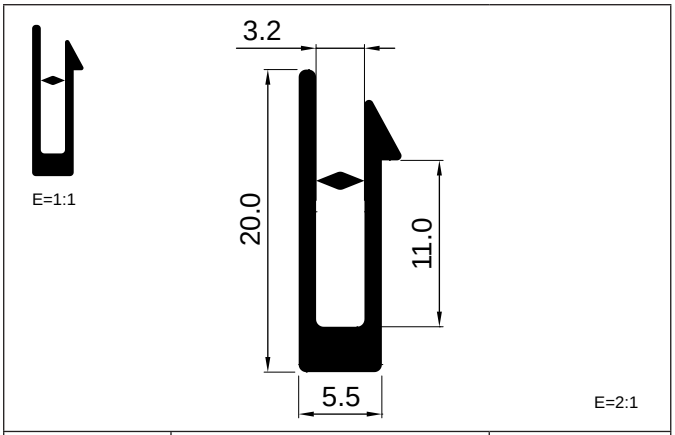

REFERENCIA	MATERIAL	FAMILIA
4219	**EPDM**	**ACRISTALAR**

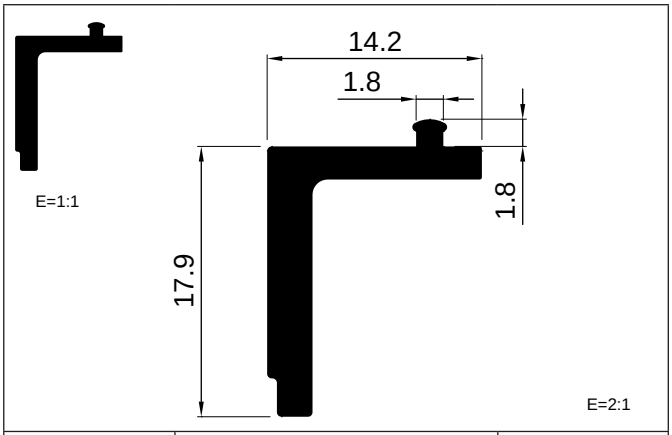

REFERENCIA	MATERIAL	FAMILIA
4220	**EPDM**	**SISTEMAS**

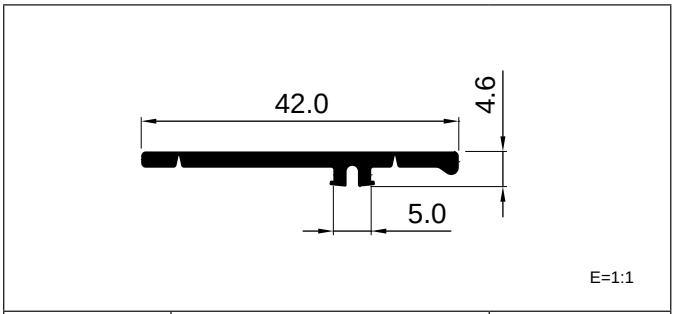

REFERENCIA	MATERIAL	FAMILIA
4221	**EPDM**	**SISTEMAS**

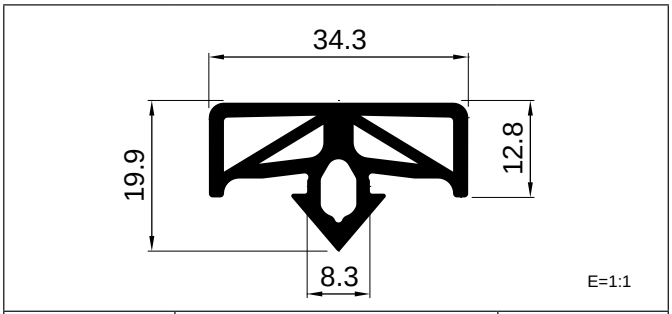

REFERENCIA	MATERIAL	FAMILIA
4222	**EPDM**	**SISTEMAS**

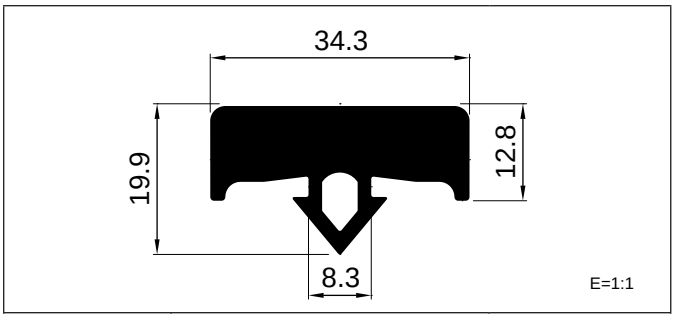

REFERENCIA	MATERIAL	FAMILIA
4223	**EPDM**	**SISTEMAS**

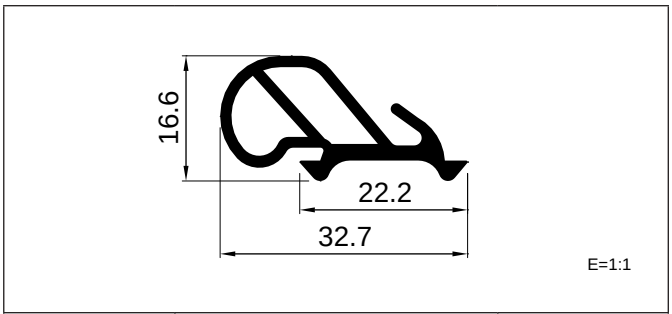

REFERENCIA	MATERIAL	FAMILIA
4224	**EPDM**	**BATIENTE**

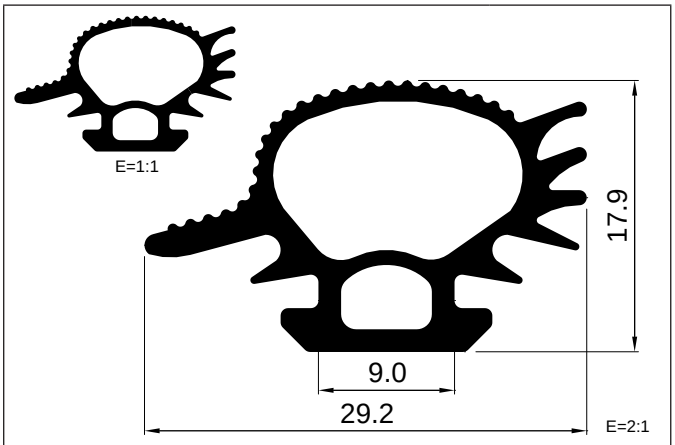

REFERENCIA	MATERIAL	FAMILIA
4225	**EPDM**	**BATIENTE**

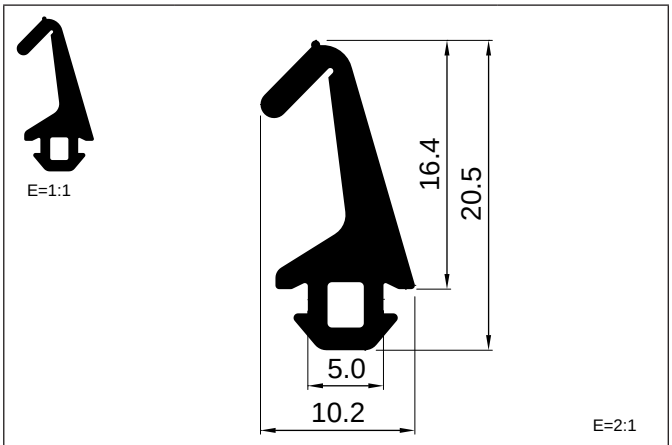

REFERENCIA	MATERIAL	FAMILIA
4226	**EPDM**	**CENTRAL**

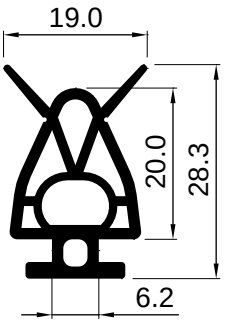

E=1:1

REFERENCIA	MATERIAL	FAMILIA
4227	**EPDM**	**BATIENTE**

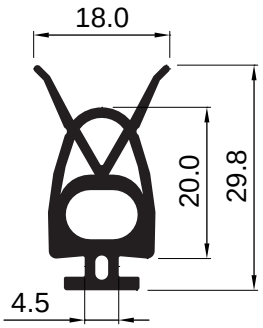

E=1:1

REFERENCIA	MATERIAL	FAMILIA
4228	**EPDM**	**BATIENTE**



E=1:1

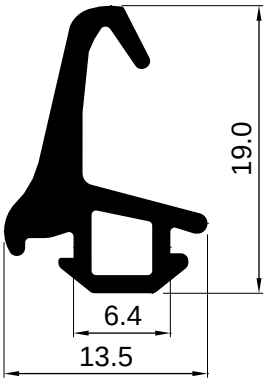

E=2:1

REFERENCIA	MATERIAL	FAMILIA
4229	**EPDM**	**CENTRAL**



E=1:1

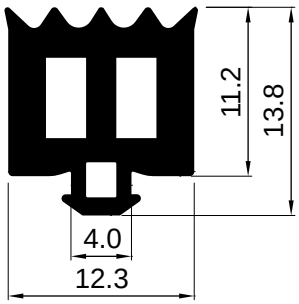

E=1:1

REFERENCIA	MATERIAL	FAMILIA
4230	**EPDM**	**FACHADA**



E=1:1

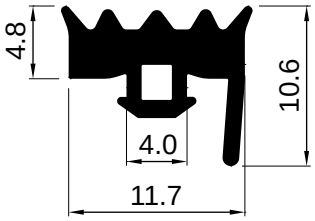

E=1:1

REFERENCIA	MATERIAL	FAMILIA
4231	**EPDM**	**BATIENTE**



E=1:1

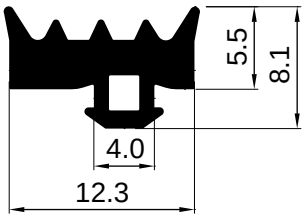

E=2:1

REFERENCIA	MATERIAL	FAMILIA
4232	**EPDM**	**BATIENTE**

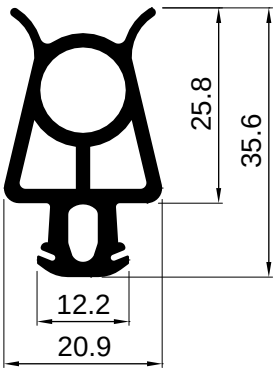

E=1:1

REFERENCIA	MATERIAL	FAMILIA
4233	**EPDM**	**BATIENTE**

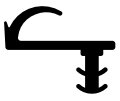

E=1:1

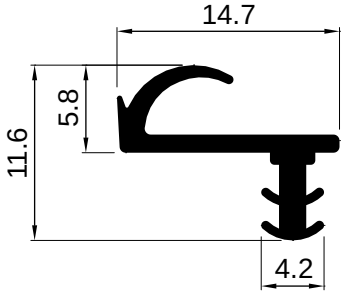

E=2:1

REFERENCIA	MATERIAL	FAMILIA
4234	**EPDM**	**BATIENTE**



REFERENCIA	MATERIAL	FAMILIA
4235	**EPDM**	**SISTEMAS**

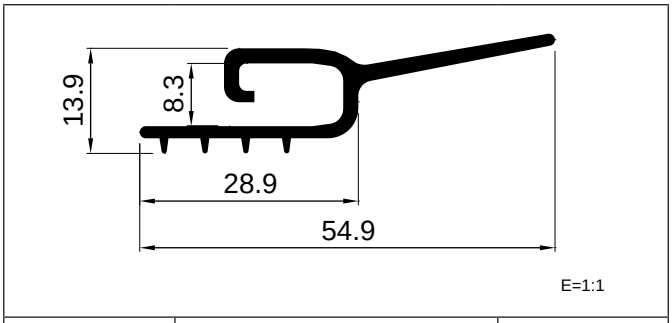

REFERENCIA	MATERIAL	FAMILIA
4236	**EPDM**	**BATIENTE**

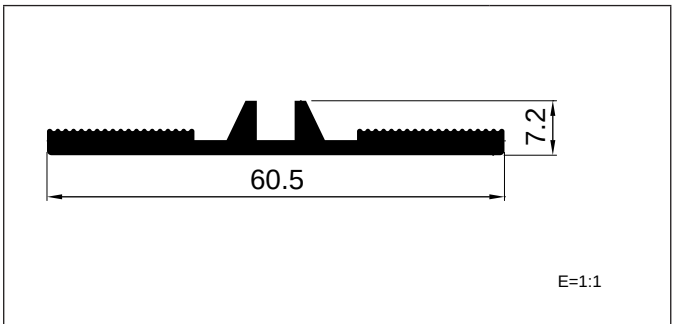

REFERENCIA	MATERIAL	FAMILIA
4237	**EPDM**	**SISTEMAS**

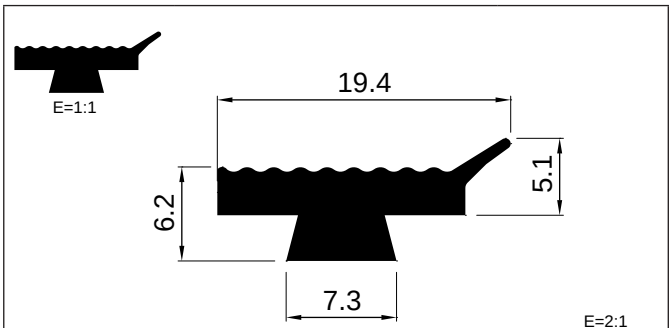

REFERENCIA	MATERIAL	FAMILIA
4238	**EPDM**	**ACRISTALAR**

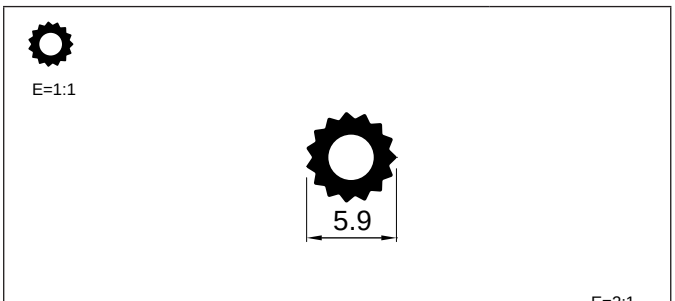

REFERENCIA	MATERIAL	FAMILIA
4239	**EPDM**	**SISTEMAS**

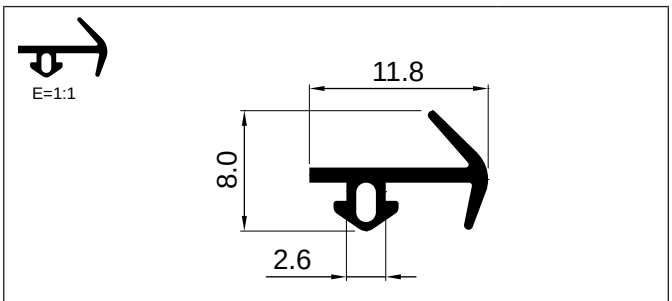

REFERENCIA	MATERIAL	FAMILIA
4240	**EPDM**	**BATIENTE**

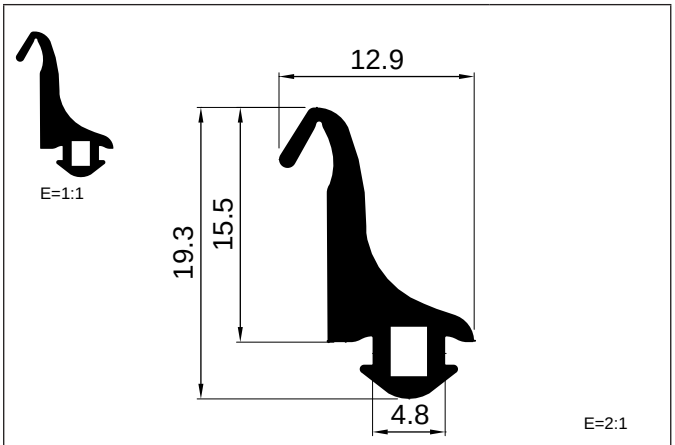

REFERENCIA	MATERIAL	FAMILIA
4241	**EPDM**	**CENTRAL**

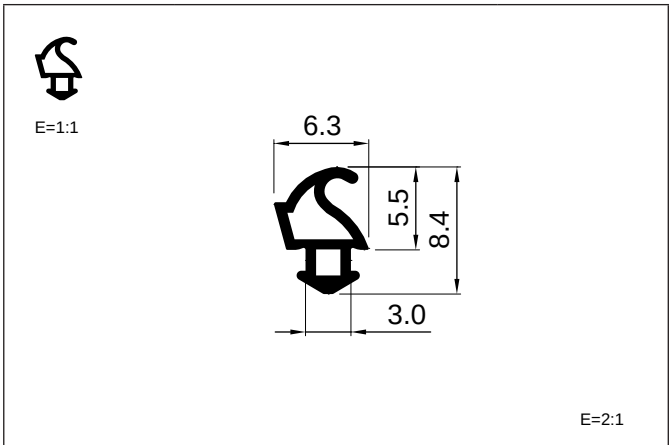

REFERENCIA	MATERIAL	FAMILIA
4242	**EPDM**	**BATIENTE**

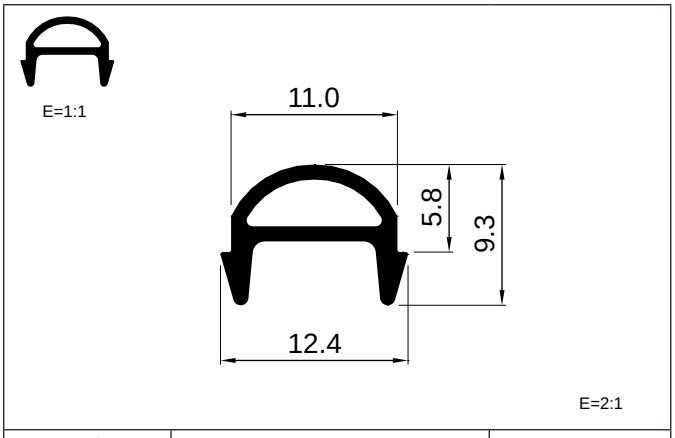

REFERENCIA	MATERIAL	FAMILIA
4243	**EPDM**	**BATIENTE**

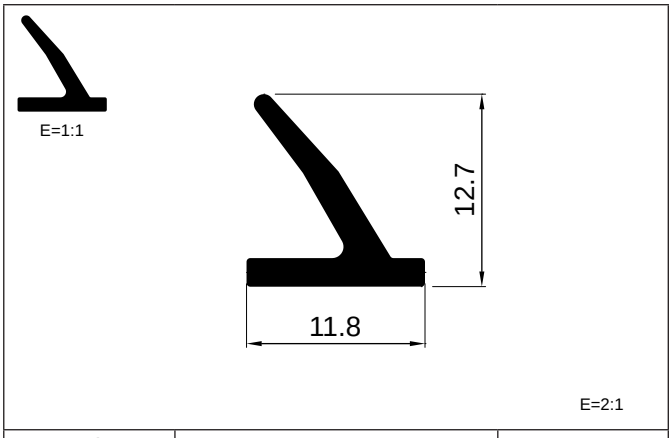

REFERENCIA	MATERIAL	FAMILIA
4244	**EPDM**	**BATIENTE**

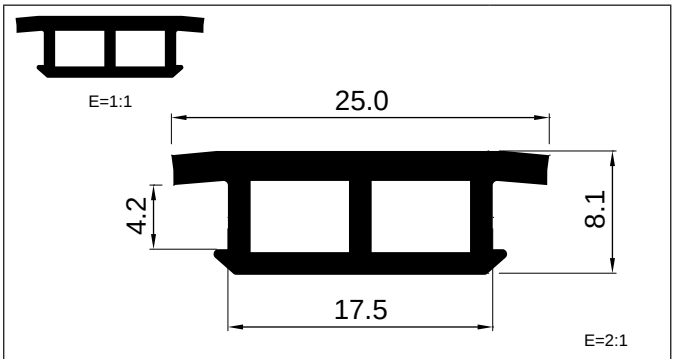

REFERENCIA	MATERIAL	FAMILIA
4245	**EPDM**	**SISTEMAS**

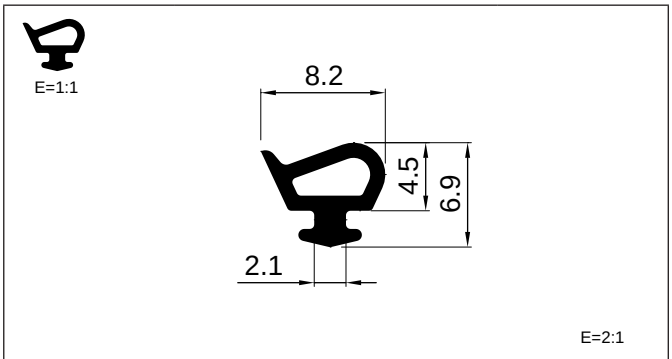

REFERENCIA	MATERIAL	FAMILIA
4246	**EPDM**	**BATIENTE**

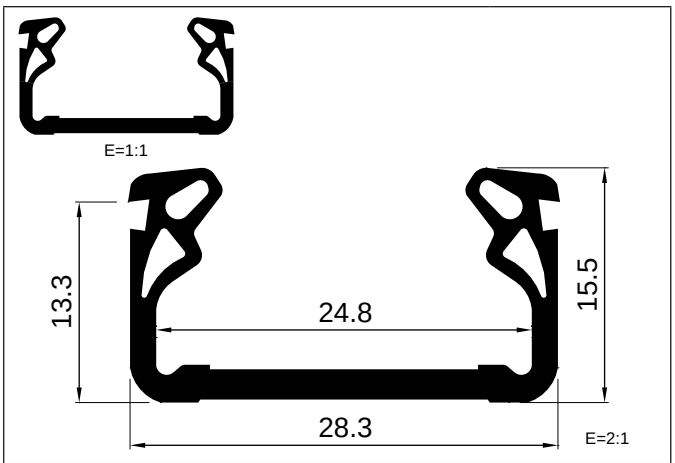

REFERENCIA	MATERIAL	FAMILIA
4247	**EPDM**	**ACRISTALAR**

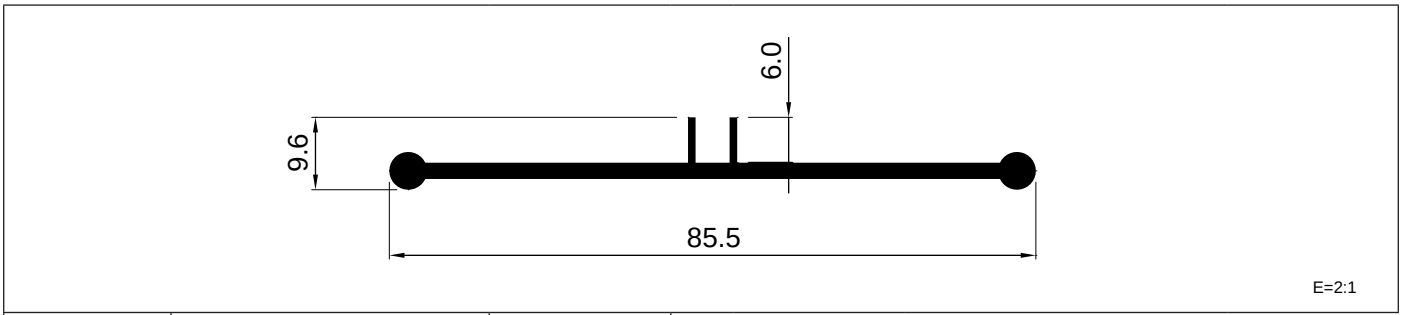

REFERENCIA	MATERIAL	FAMILIA
4248	**EPDM**	**BATIENTE**

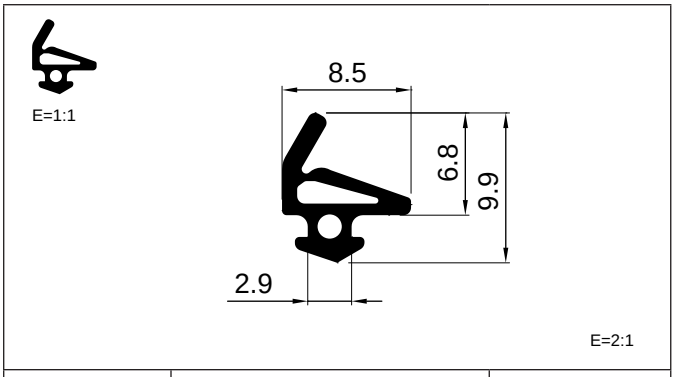

REFERENCIA	MATERIAL	FAMILIA
4249	**EPDM**	**BATIENTE**

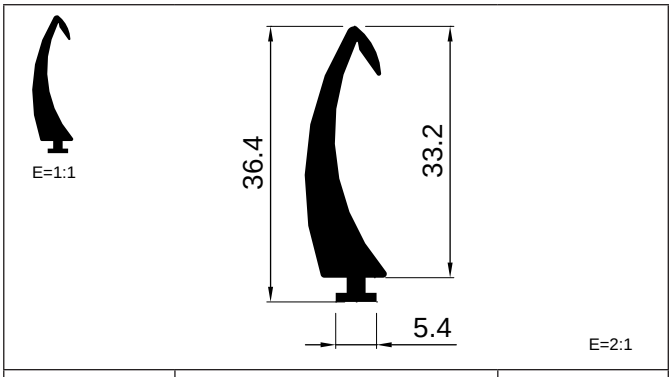

REFERENCIA	MATERIAL	FAMILIA
4250	**EPDM**	**CENTRAL**

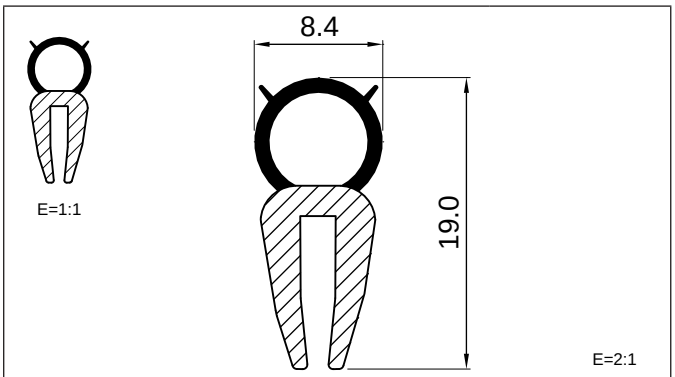

REFERENCIA	MATERIAL	FAMILIA
4251	**EPDM + EPDM celular**	**BATIENTE**

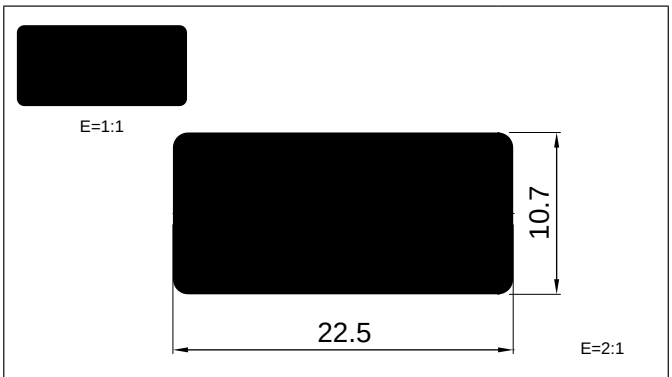

REFERENCIA	MATERIAL	FAMILIA
4252	**EPDM**	**SISTEMAS**

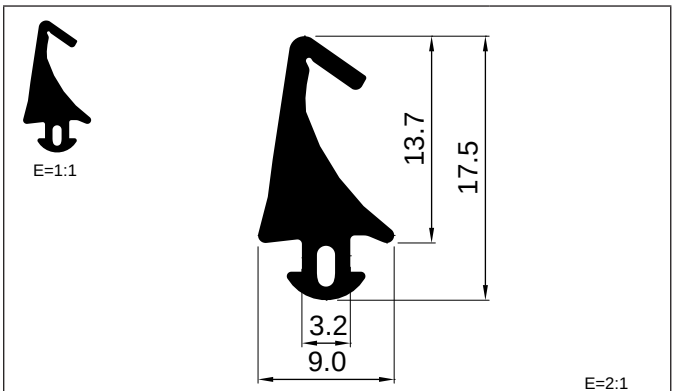

REFERENCIA	MATERIAL	FAMILIA
4253	**EPDM**	**CENTRAL**

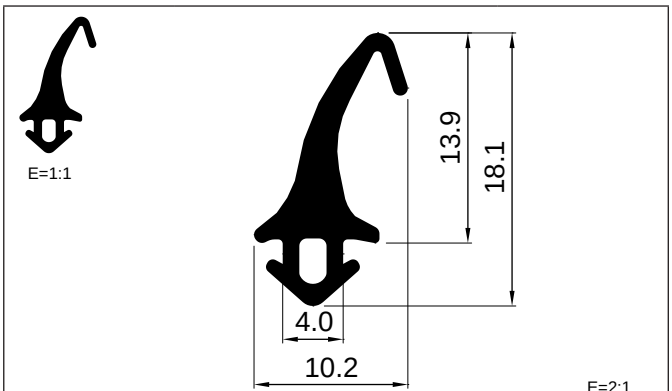

REFERENCIA	MATERIAL	FAMILIA
4254	**EPDM**	**CENTRAL**

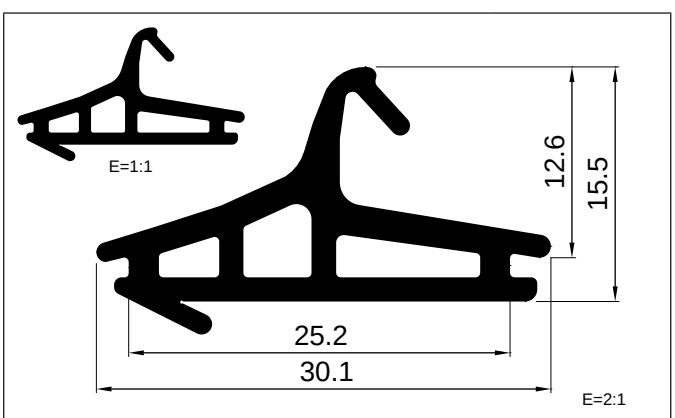

REFERENCIA	MATERIAL	FAMILIA
4255	**EPDM**	**BATIENTE**

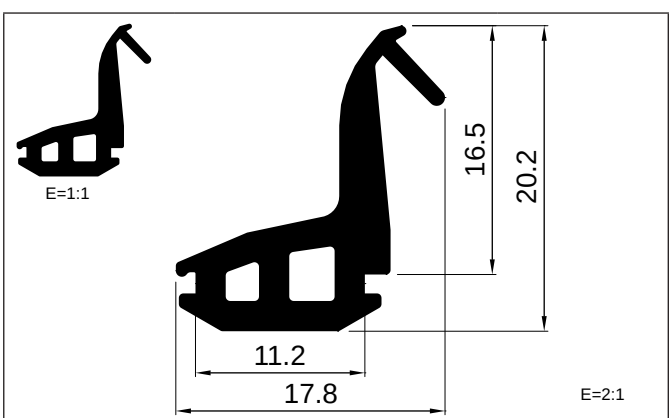

REFERENCIA	MATERIAL	FAMILIA
4256	**EPDM**	**CENTRAL**

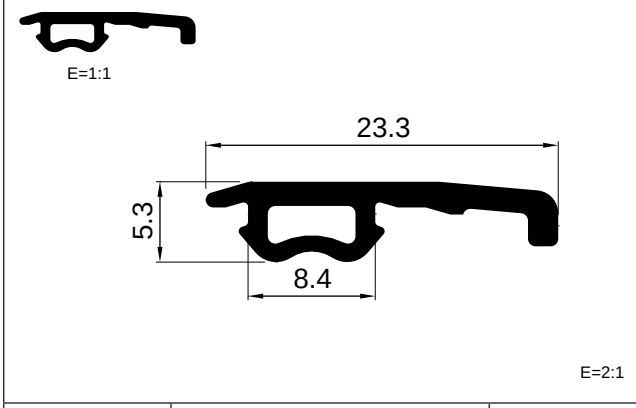

REFERENCIA	MATERIAL	FAMILIA
4257	**EPDM**	**SISTEMAS**

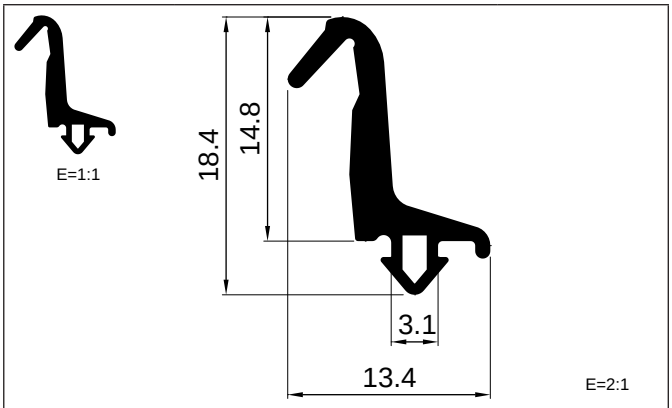

REFERENCIA	MATERIAL	FAMILIA
4258	**EPDM**	**CENTRAL**

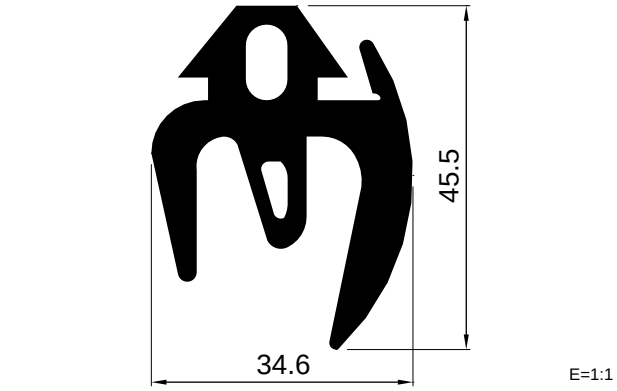

REFERENCIA	MATERIAL	FAMILIA
4259	**EPDM**	**SISTEMAS**

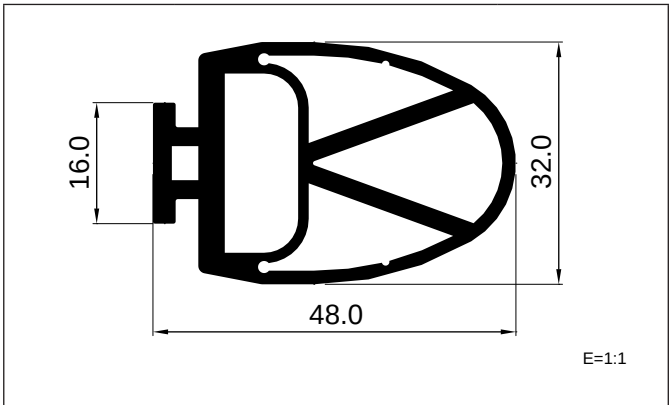

REFERENCIA	MATERIAL	FAMILIA
4260	**EPDM**	**BATIENTE**

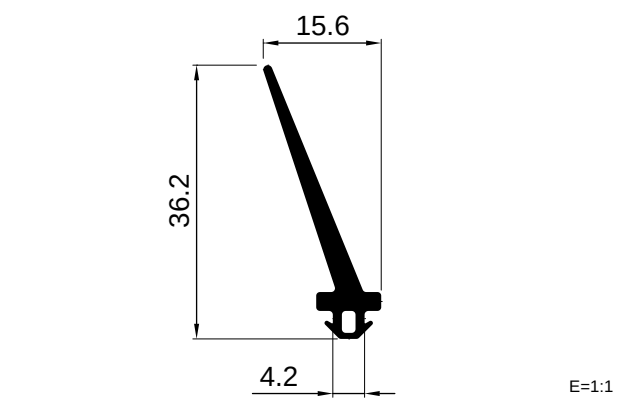

REFERENCIA	MATERIAL	FAMILIA
4261	**EPDM**	**BATIENTE**

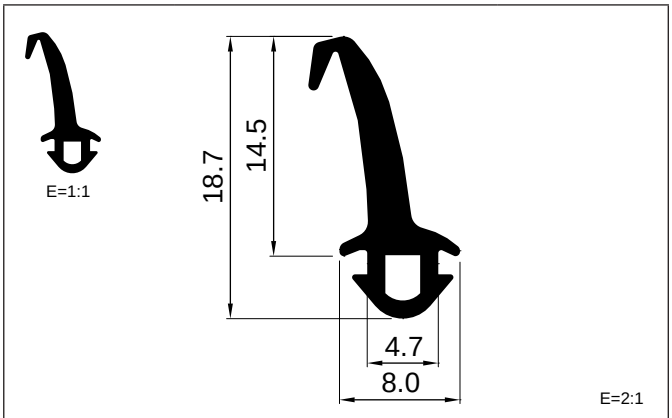

REFERENCIA	MATERIAL	FAMILIA
4262	**EPDM**	**CENTRAL**

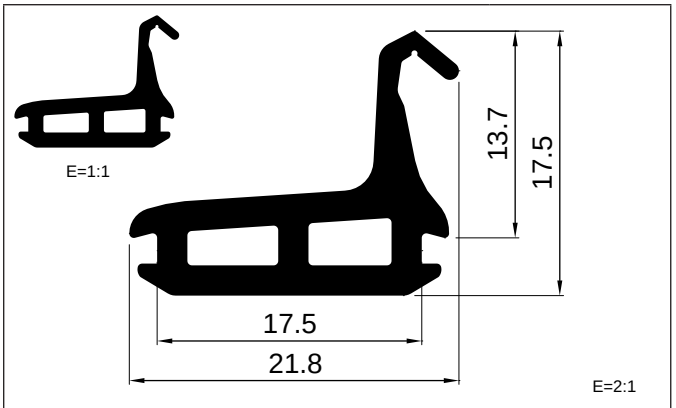

REFERENCIA	MATERIAL	FAMILIA
4263	**EPDM**	**CENTRAL**

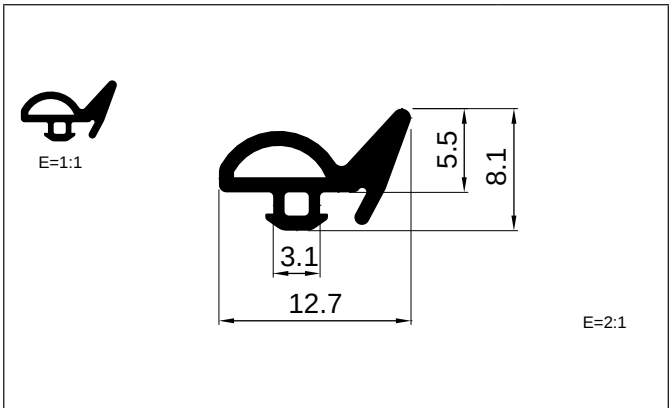

REFERENCIA	MATERIAL	FAMILIA
4264	**EPDM**	**BATIENTE**

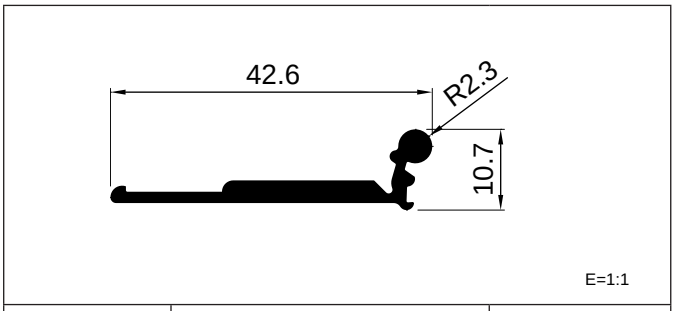

REFERENCIA	MATERIAL	FAMILIA
4265	**EPDM**	**BATIENTE**

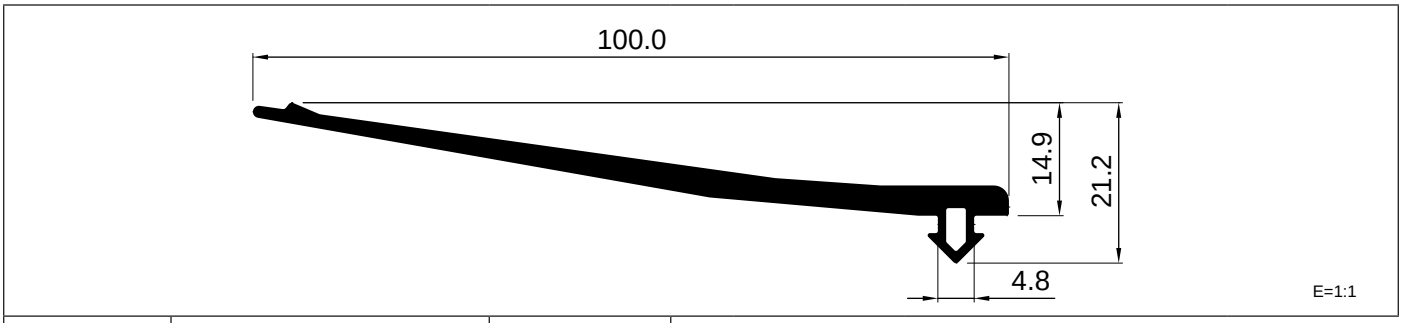

REFERENCIA	MATERIAL	FAMILIA
4266	**EPDM**	**BATIENTE**

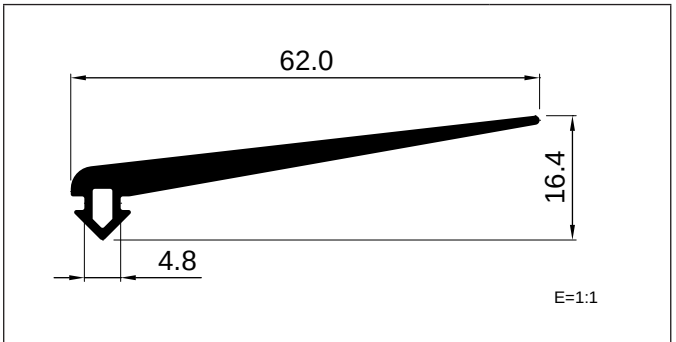

REFERENCIA	MATERIAL	FAMILIA
4267	**EPDM**	**BATIENTE**

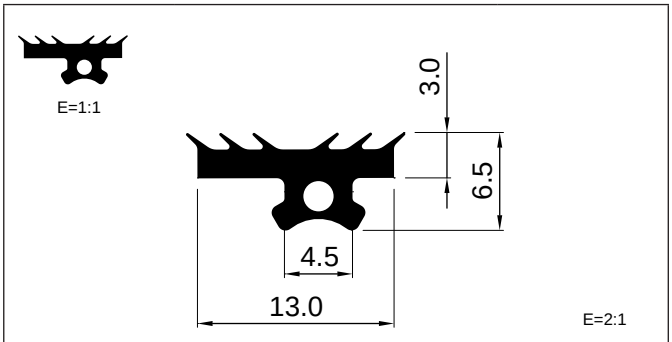

REFERENCIA	MATERIAL	FAMILIA
4268	**EPDM**	**ACRISTALAR**

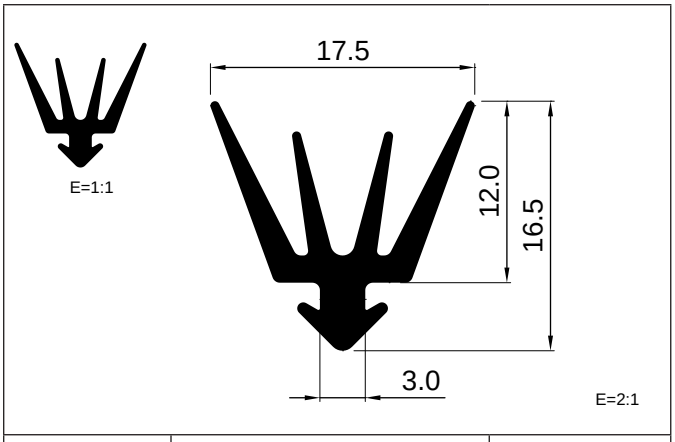

REFERENCIA	MATERIAL	FAMILIA
4269	**EPDM**	**ACRISTALAR**

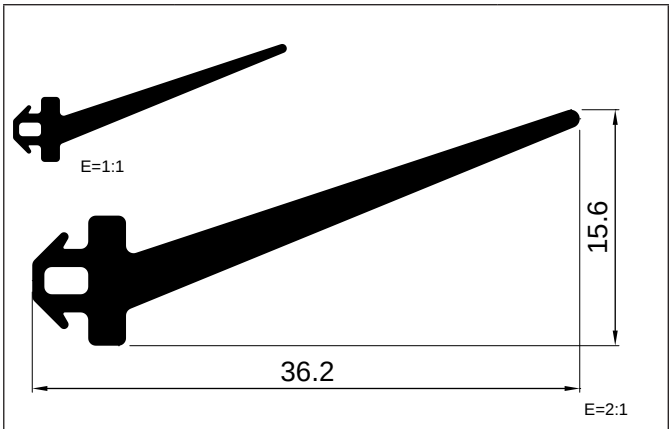

REFERENCIA	MATERIAL	FAMILIA
4270	**EPDM**	**BATIENTE**

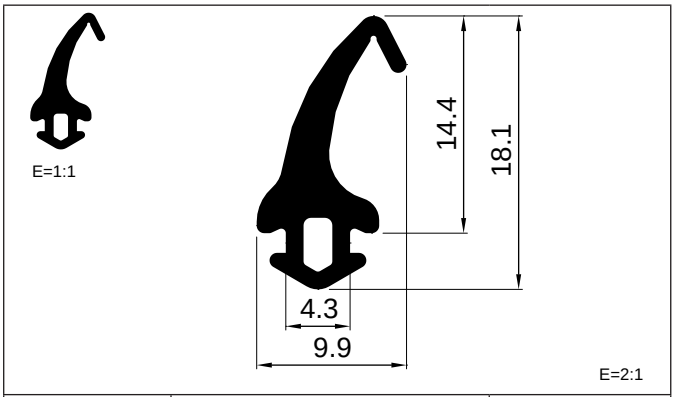

REFERENCIA	MATERIAL	FAMILIA
4272	**EPDM**	**CENTRAL**

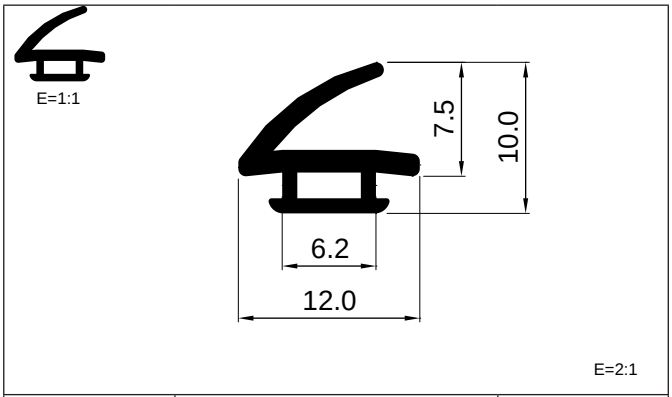

REFERENCIA	MATERIAL	FAMILIA
4273	**EPDM**	**BATIENTE**

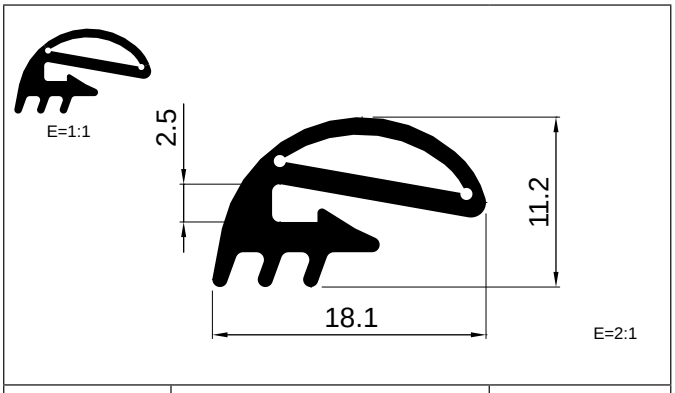

REFERENCIA	MATERIAL	FAMILIA
4274	**EPDM**	**BATIENTE**

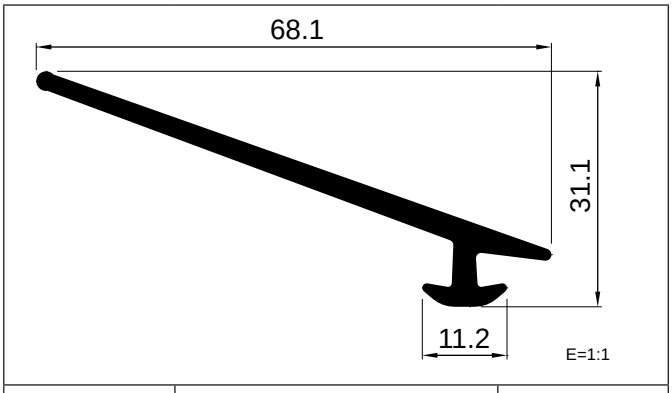

REFERENCIA	MATERIAL	FAMILIA
4275	**EPDM**	**BATIENTE**

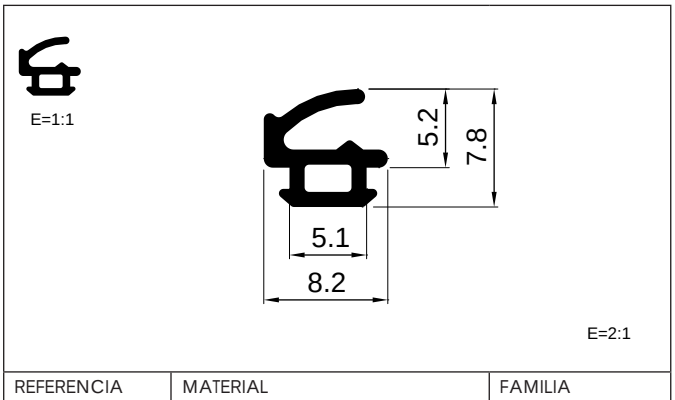

REFERENCIA	MATERIAL	FAMILIA
4276	**EPDM**	**BATIENTE**

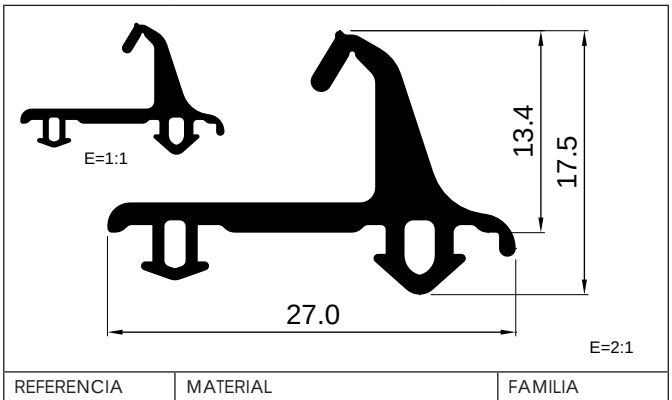

REFERENCIA	MATERIAL	FAMILIA
4277	**EPDM**	**CENTRAL**

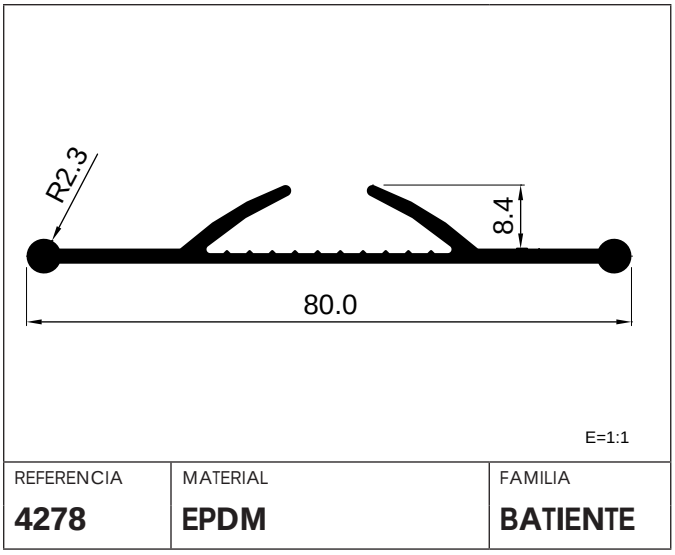

REFERENCIA	MATERIAL	FAMILIA
4278	**EPDM**	**BATIENTE**

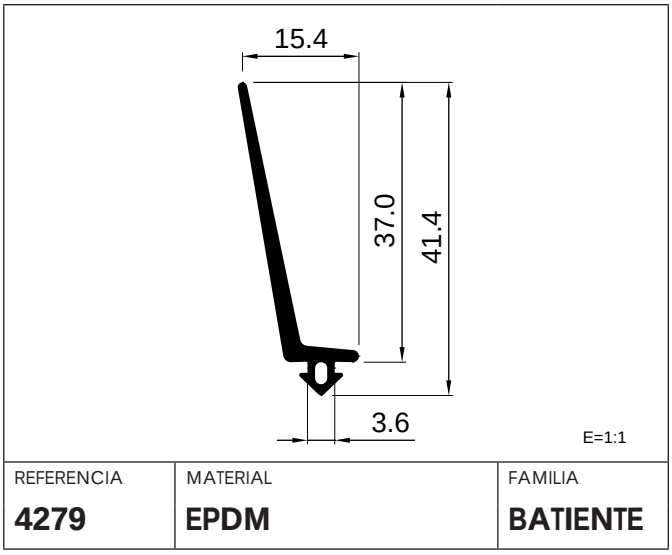

REFERENCIA	MATERIAL	FAMILIA
4279	**EPDM**	**BATIENTE**

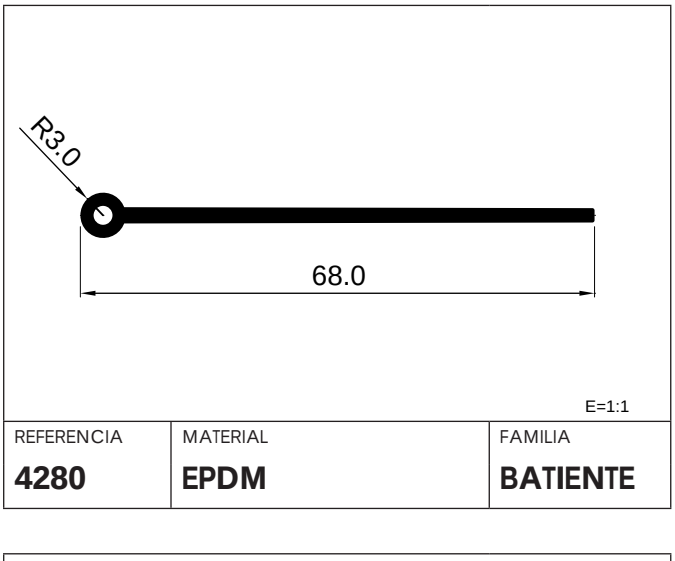

REFERENCIA	MATERIAL	FAMILIA
4280	**EPDM**	**BATIENTE**

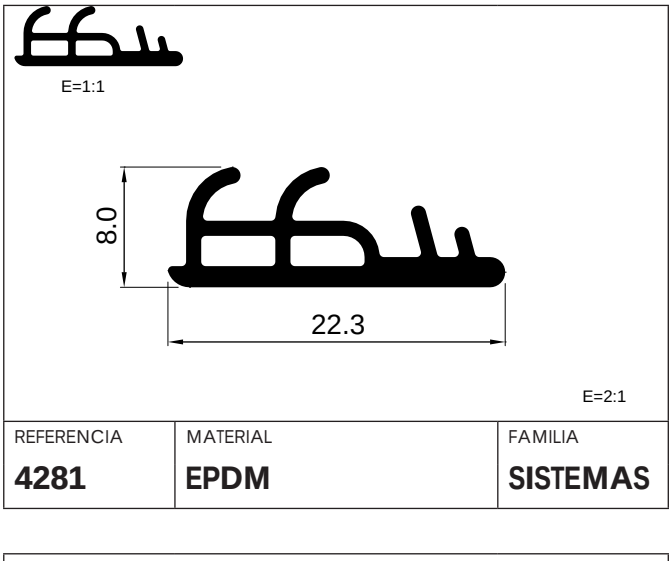

REFERENCIA	MATERIAL	FAMILIA
4281	**EPDM**	**SISTEMAS**

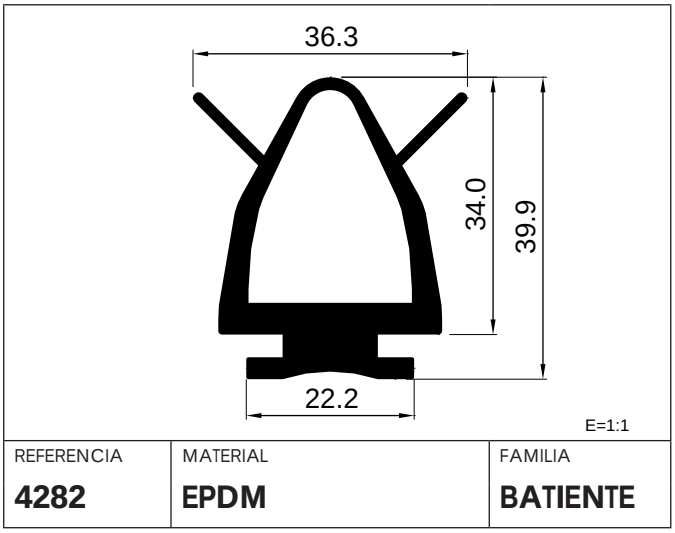

REFERENCIA	MATERIAL	FAMILIA
4282	**EPDM**	**BATIENTE**

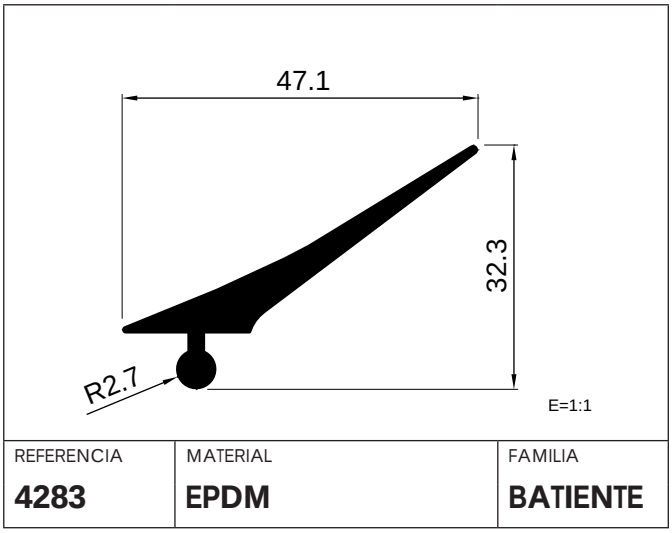

REFERENCIA	MATERIAL	FAMILIA
4283	**EPDM**	**BATIENTE**

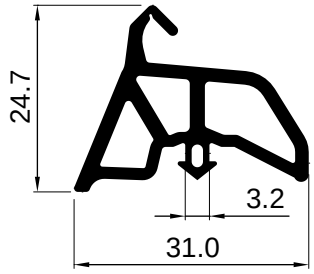

REFERENCIA	MATERIAL	FAMILIA
4284	**EPDM**	**CENTRAL**

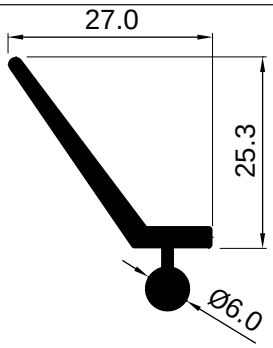

REFERENCIA	MATERIAL	FAMILIA
4285	**EPDM**	**BATIENTE**

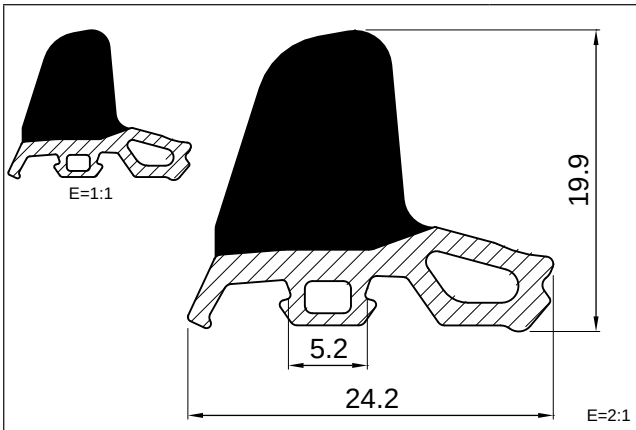

REFERENCIA	MATERIAL	FAMILIA
4286	**EPDM + EPDM celular**	**SISTEMAS**

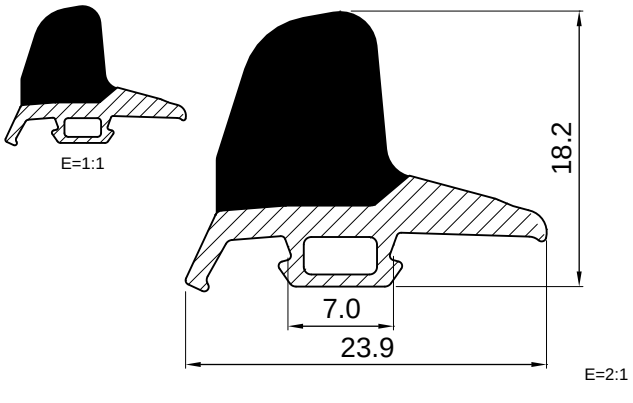

REFERENCIA	MATERIAL	FAMILIA
4287	**EPDM + EPDM celular**	**SISTEMAS**

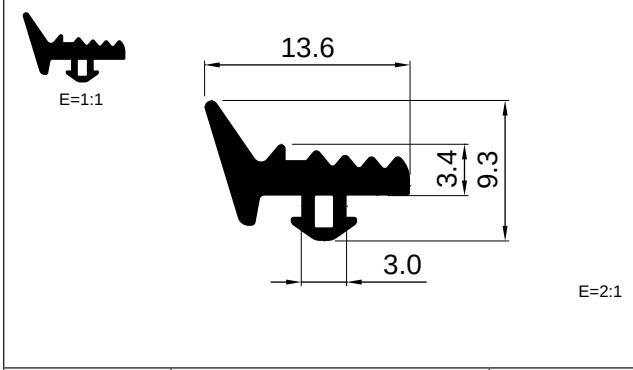

REFERENCIA	MATERIAL	FAMILIA
4288	**EPDM**	**BATIENTE**

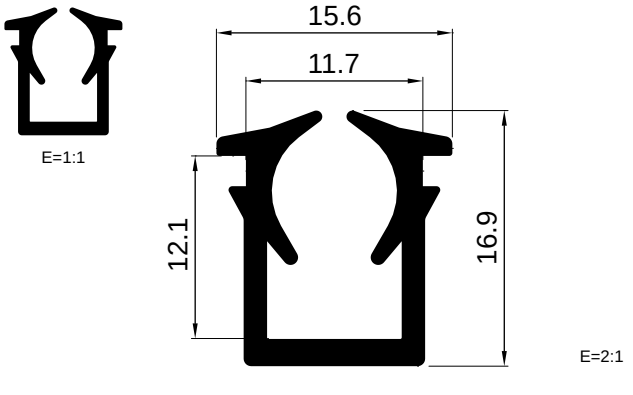

REFERENCIA	MATERIAL	FAMILIA
4289	**EPDM**	**ACRISTALAR**

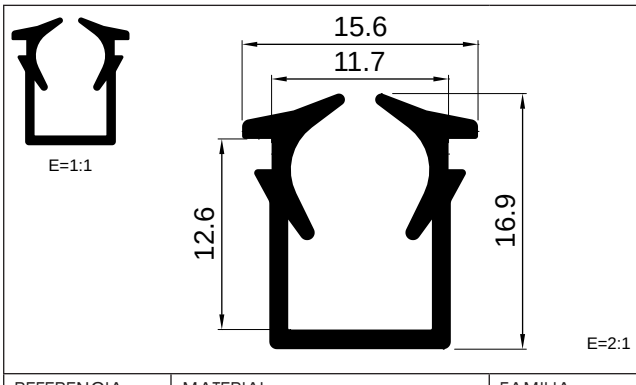

REFERENCIA	MATERIAL	FAMILIA
4290	**EPDM**	**ACRISTALAR**

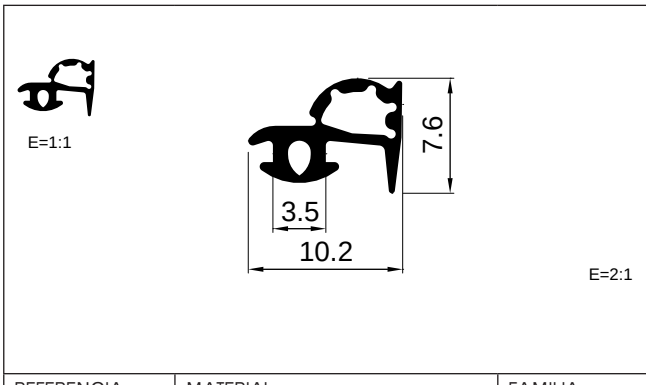

REFERENCIA	MATERIAL	FAMILIA
4291	**EPDM**	**BATIENTE**

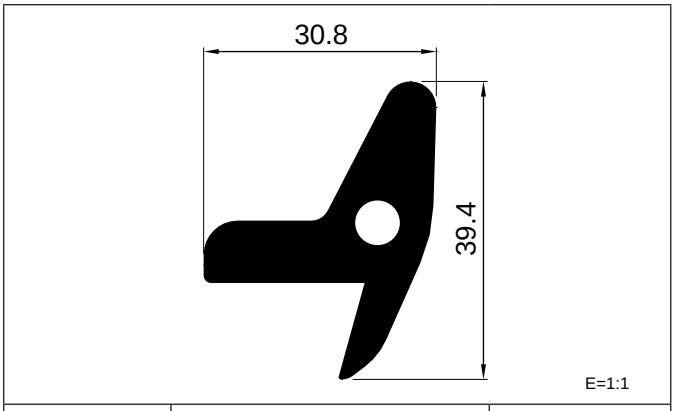

REFERENCIA	MATERIAL	FAMILIA
4292	**EPDM**	**INDUSTRIAL**

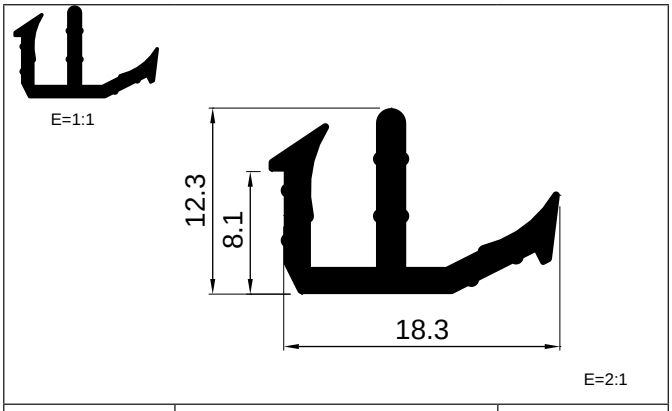

REFERENCIA	MATERIAL	FAMILIA
4293	**EPDM**	**SISTEMAS**

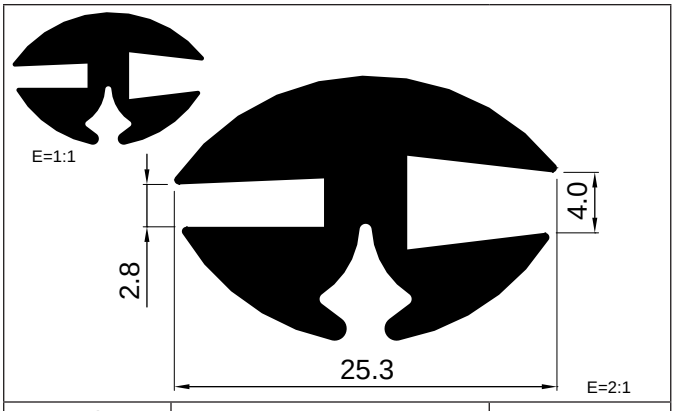

REFERENCIA	MATERIAL	FAMILIA
4294	**EPDM**	**INDUSTRIAL**

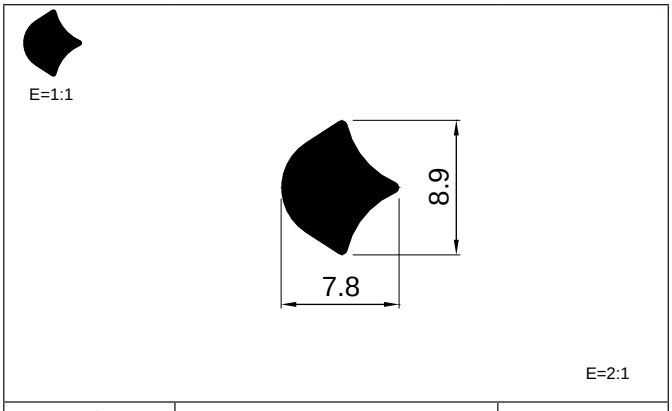

REFERENCIA	MATERIAL	FAMILIA
4295	**EPDM**	**INDUSTRIAL**

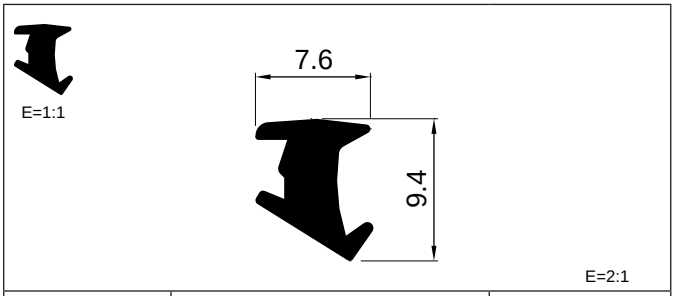

REFERENCIA	MATERIAL	FAMILIA
4296	**EPDM**	**ACRISTALAR**

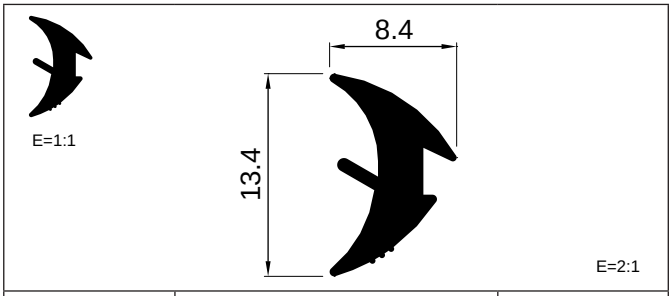

REFERENCIA	MATERIAL	FAMILIA
4297	**EPDM**	**ACRISTALAR**

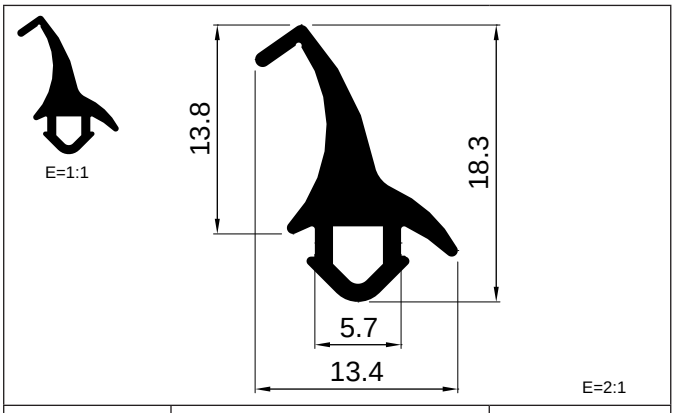

REFERENCIA	MATERIAL	FAMILIA
4298	**EPDM**	**CENTRAL**

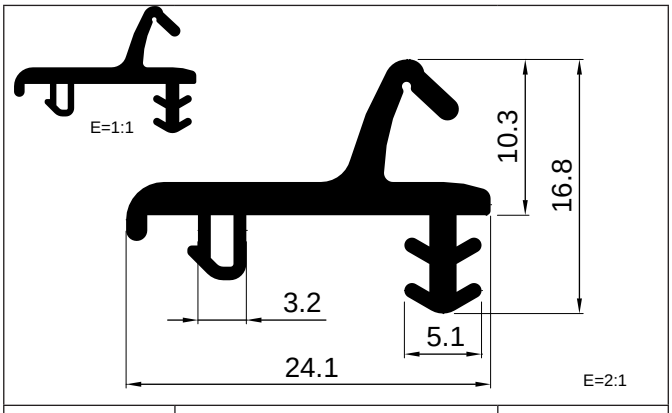

REFERENCIA	MATERIAL	FAMILIA
4299	**EPDM**	**CENTRAL**

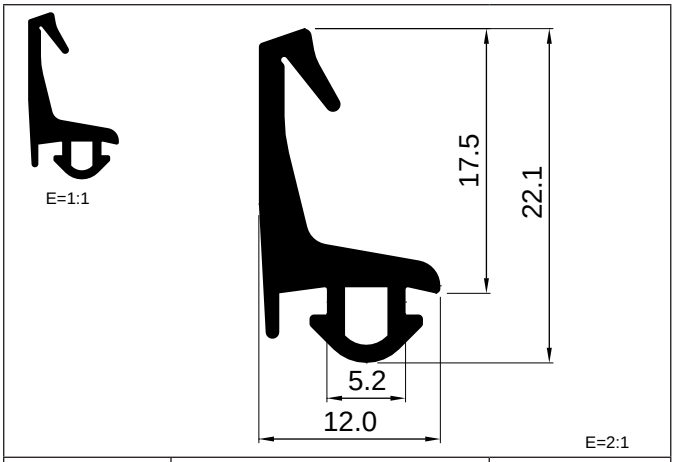

REFERENCIA	MATERIAL	FAMILIA
4300	**EPDM**	**CENTRAL**

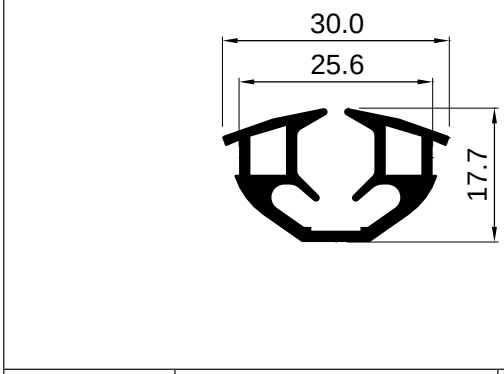

REFERENCIA	MATERIAL	FAMILIA
4301	**EPDM**	**ACRISTALAR**

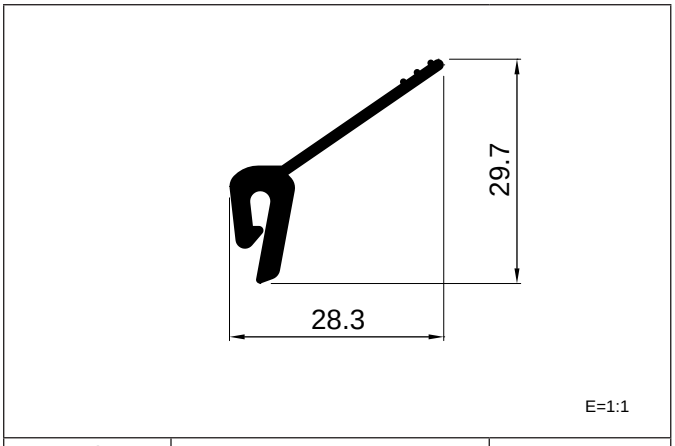

REFERENCIA	MATERIAL	FAMILIA
4302	**EPDM**	**BATIENTE**

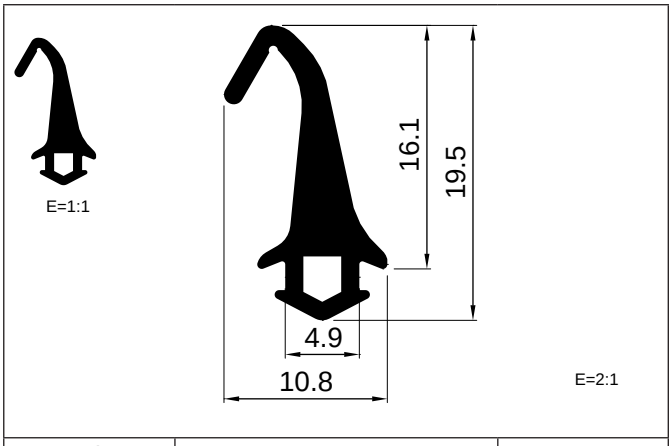

REFERENCIA	MATERIAL	FAMILIA
4303	**EPDM**	**CENTRAL**

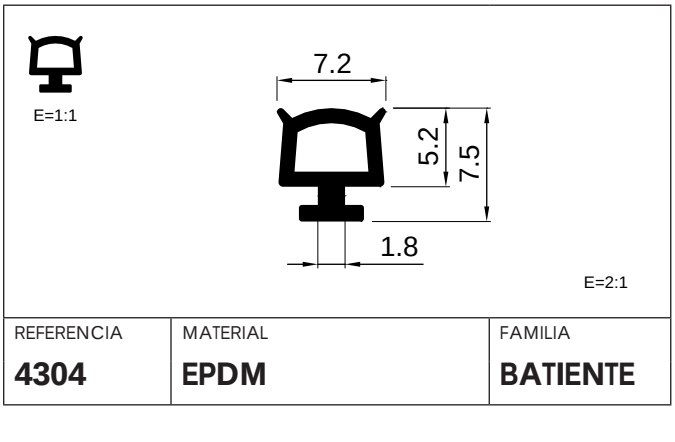

REFERENCIA	MATERIAL	FAMILIA
4304	**EPDM**	**BATIENTE**

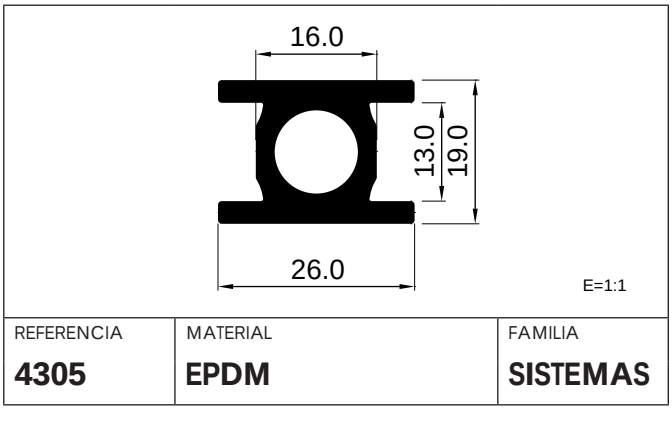

REFERENCIA	MATERIAL	FAMILIA
4305	**EPDM**	**SISTEMAS**

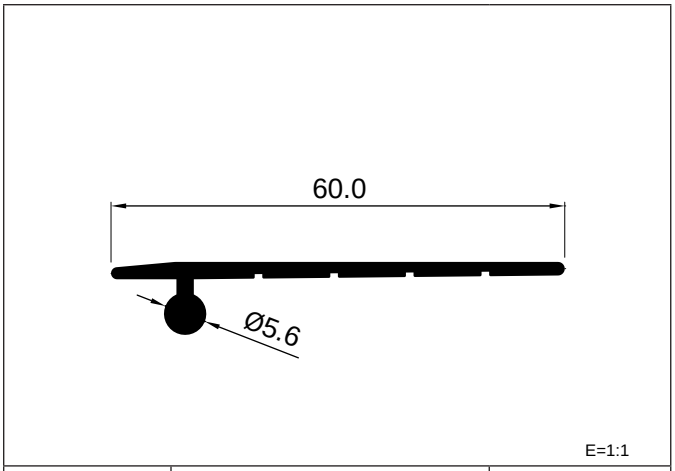

REFERENCIA	MATERIAL	FAMILIA
4306	**EPDM**	**BATIENTE**

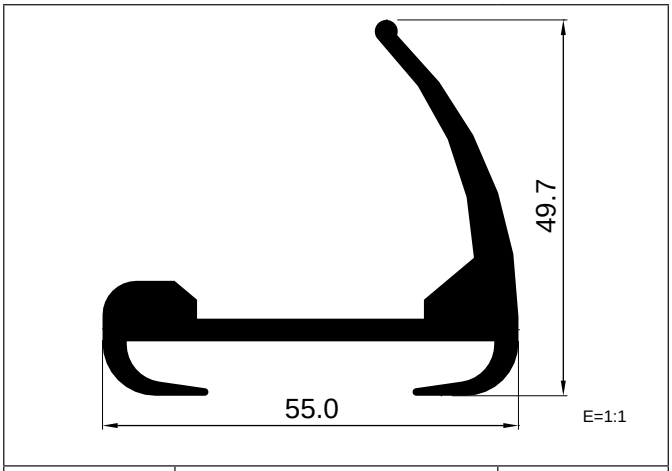

REFERENCIA	MATERIAL	FAMILIA
4307	**EPDM**	**SISTEMAS**

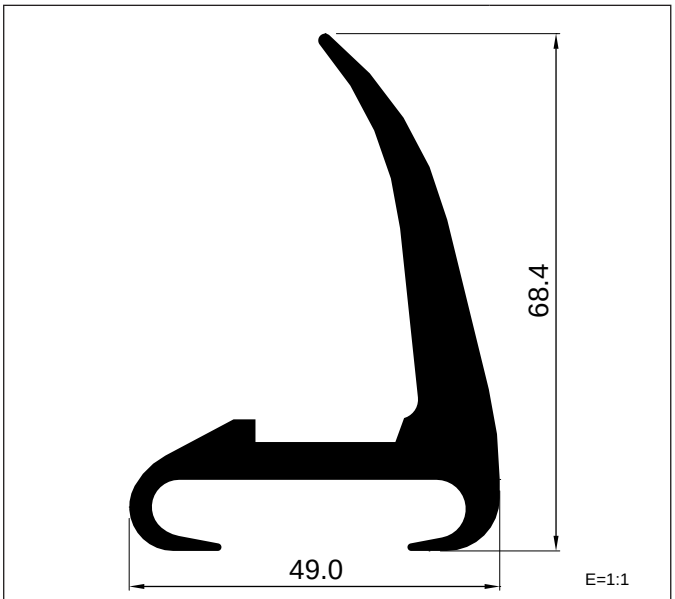

REFERENCIA	MATERIAL	FAMILIA
4308	**EPDM**	**SISTEMAS**

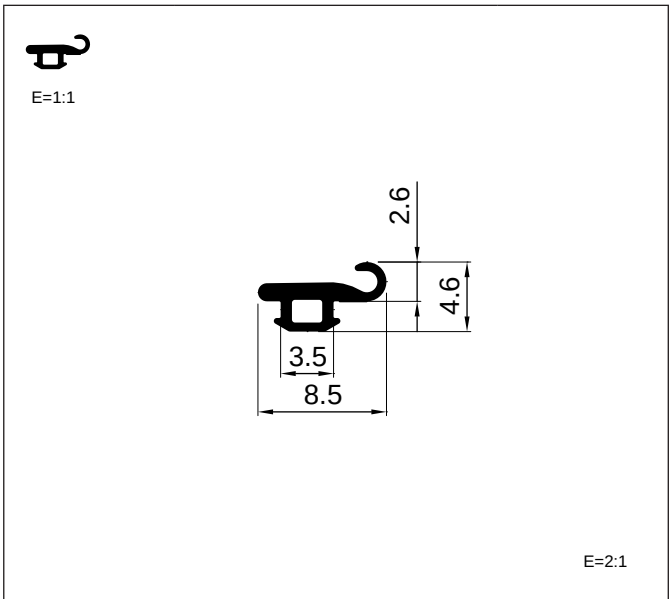

REFERENCIA	MATERIAL	FAMILIA
4309	**EPDM**	**BATIENTE**

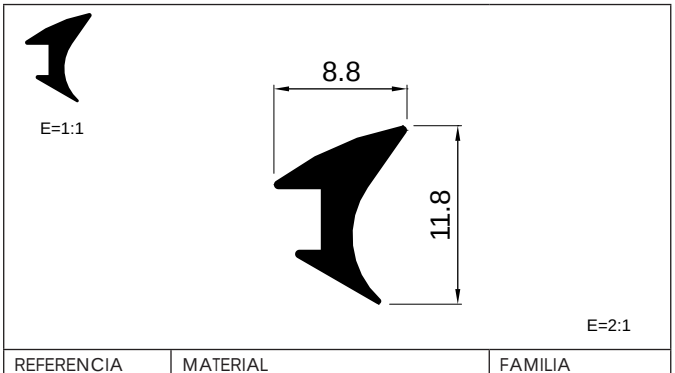

REFERENCIA	MATERIAL	FAMILIA
4310	**EPDM**	**ACRISTALAR**

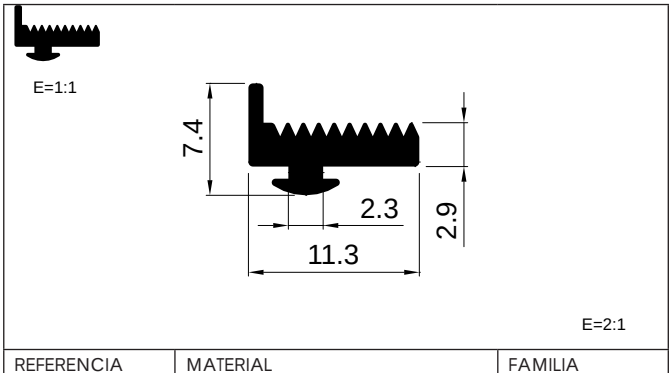

REFERENCIA	MATERIAL	FAMILIA
4311	**EPDM**	**BATIENTE**

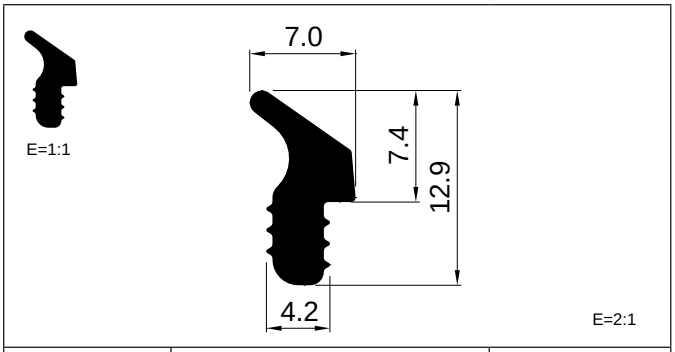

REFERENCIA	MATERIAL	FAMILIA
4312	**EPDM**	**ACRISTALAR**

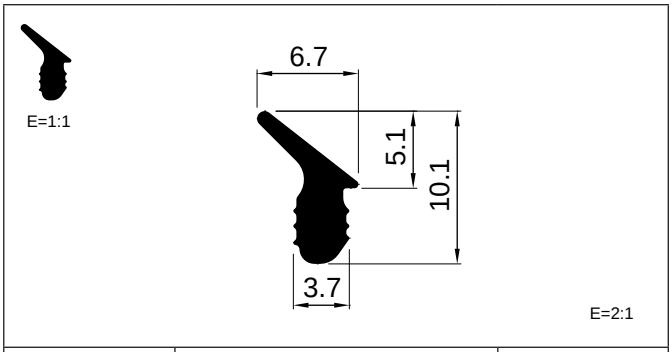

REFERENCIA	MATERIAL	FAMILIA
4313	**EPDM**	**ACRISTALAR**

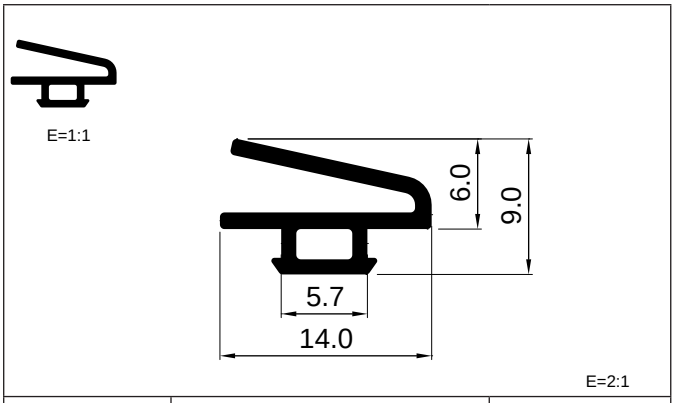

REFERENCIA	MATERIAL	FAMILIA
4314	**EPDM**	**BATIENTE**

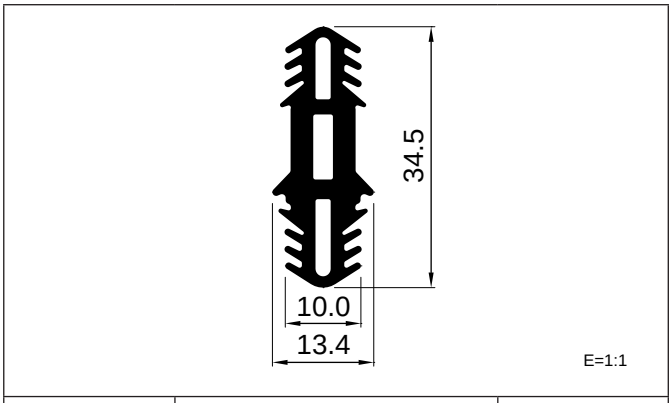

REFERENCIA	MATERIAL	FAMILIA
4315	**EPDM**	**FACHADA**

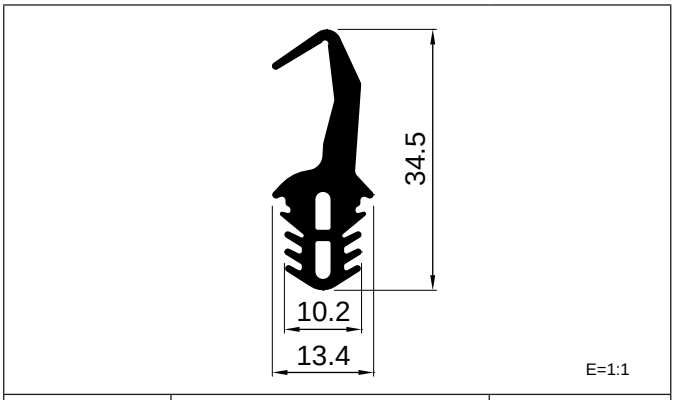

REFERENCIA	MATERIAL	FAMILIA
4316	**EPDM**	**FACHADA**

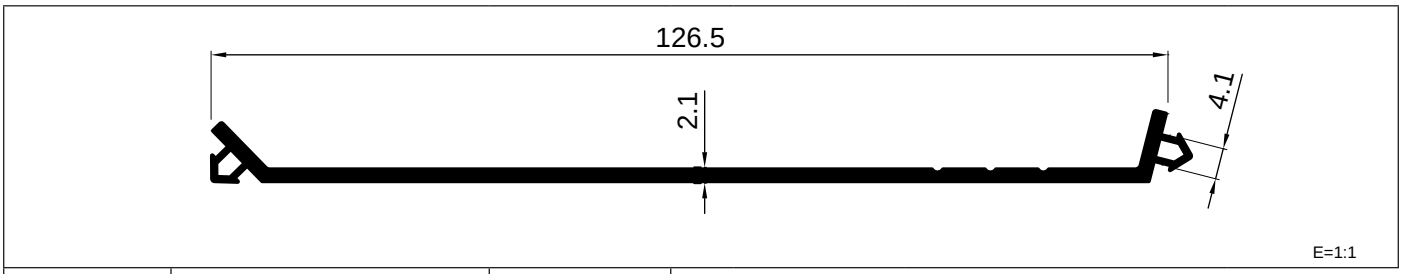

REFERENCIA	MATERIAL	FAMILIA
4317	**EPDM**	**SISTEMAS**

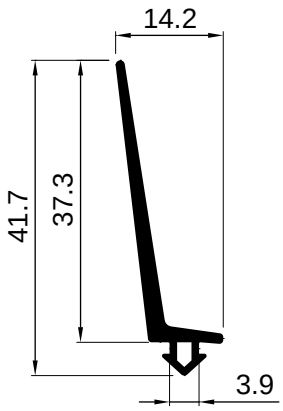

E=1:1

REFERENCIA	MATERIAL	FAMILIA
4318	**EPDM**	**BATIENTE**



E=1:1

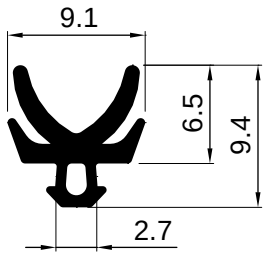

E=2:1

REFERENCIA	MATERIAL	FAMILIA
4319	**EPDM**	**ACRISTALAR**



E=1:1

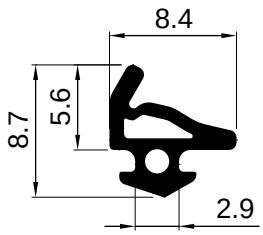

E=2:1

REFERENCIA	MATERIAL	FAMILIA
4320	**EPDM**	**BATIENTE**

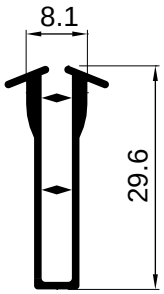

E=1:1

REFERENCIA	MATERIAL	FAMILIA
4321	**EPDM**	**SISTEMAS**



E=1:1

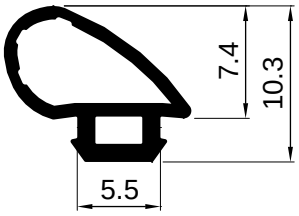

E=2:1

REFERENCIA	MATERIAL	FAMILIA
4322	**EPDM**	**BATIENTE**



E=1:1

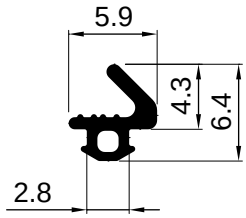

E=2:1

REFERENCIA	MATERIAL	FAMILIA
4323	**EPDM**	**BATIENTE**

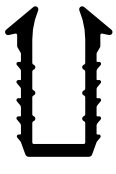

E=1:1

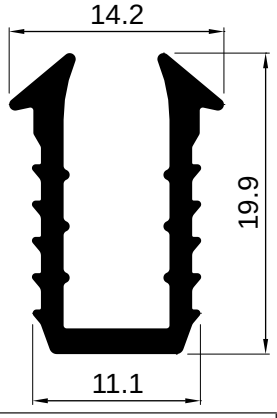

E=2:1

REFERENCIA	MATERIAL	FAMILIA
4324	**EPDM**	**ACRISTALAR**

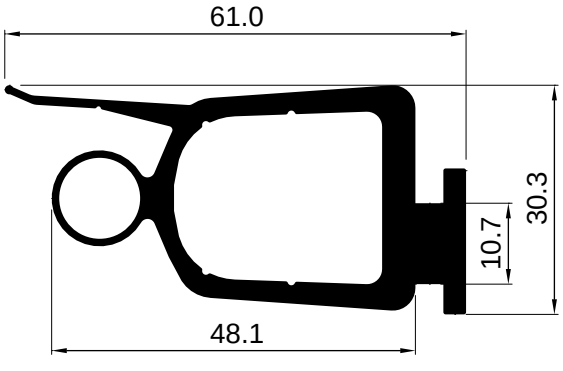

E=1:1

REFERENCIA	MATERIAL	FAMILIA
4325	**EPDM**	**BATIENTE**

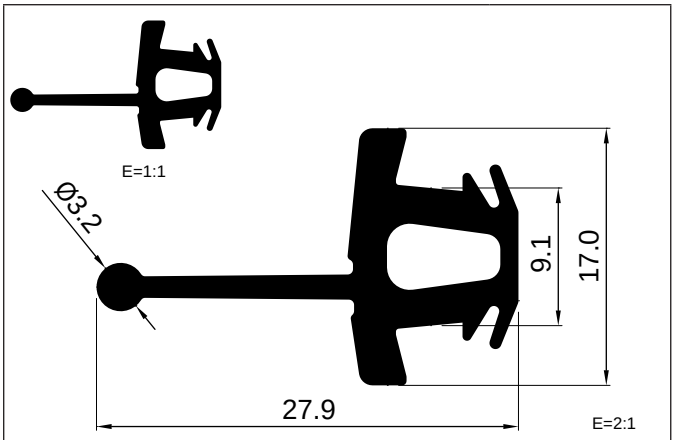

REFERENCIA	MATERIAL	FAMILIA
4326	**EPDM**	**BATIENTE**

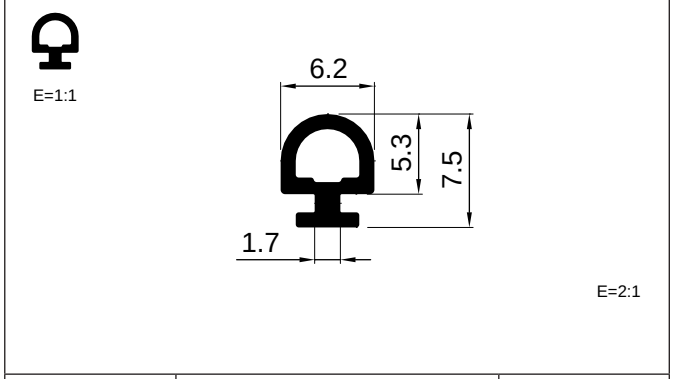

REFERENCIA	MATERIAL	FAMILIA
4327	**EPDM**	**BATIENTE**

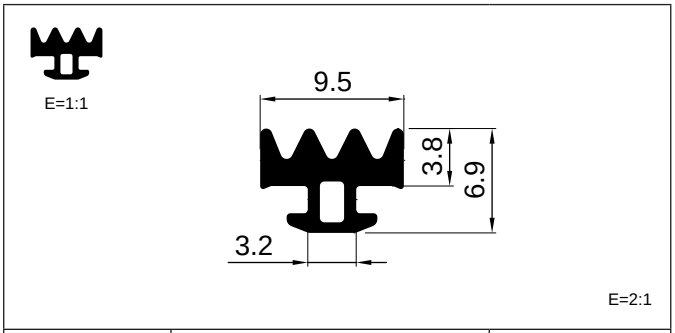

REFERENCIA	MATERIAL	FAMILIA
4328	**EPDM**	**SISTEMAS**

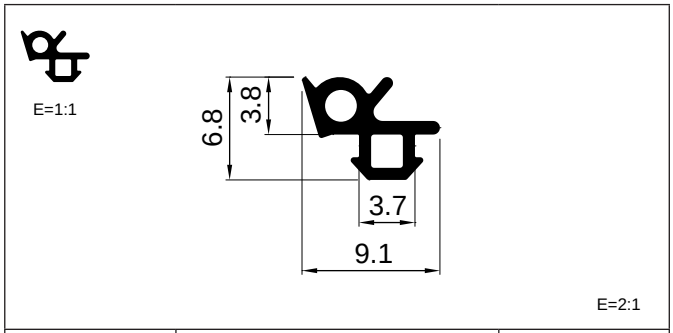

REFERENCIA	MATERIAL	FAMILIA
4329	**EPDM**	**BATIENTE**

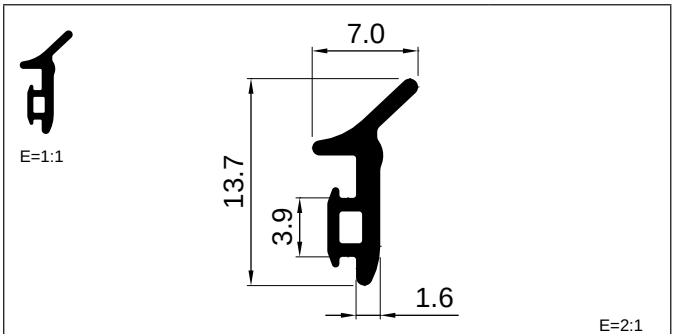

REFERENCIA	MATERIAL	FAMILIA
4330	**EPDM**	**BATIENTE**

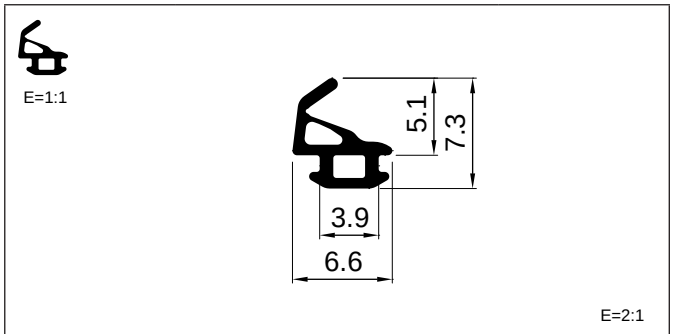

REFERENCIA	MATERIAL	FAMILIA
4331	**EPDM**	**BATIENTE**

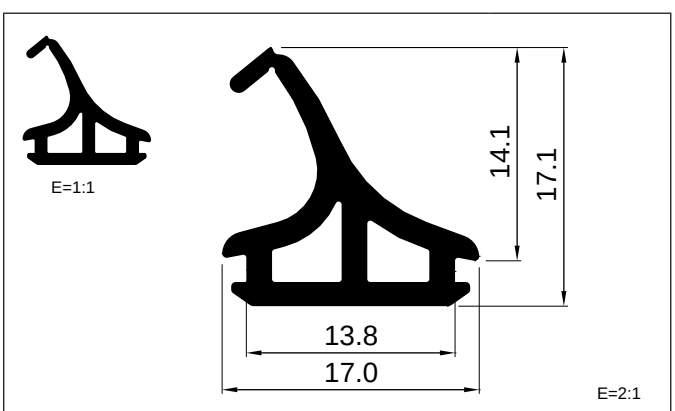

REFERENCIA	MATERIAL	FAMILIA
4332	**EPDM**	**CENTRAL**

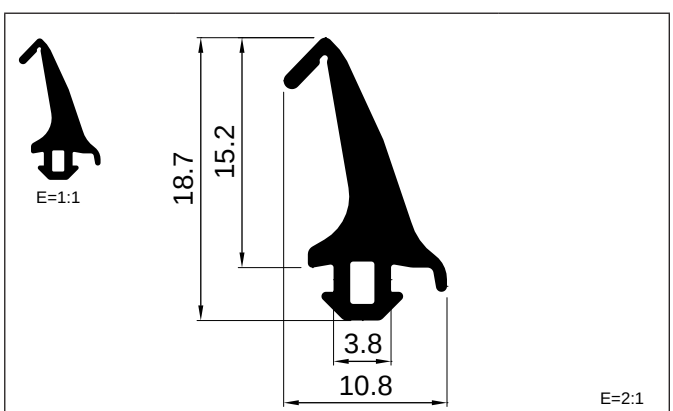

REFERENCIA	MATERIAL	FAMILIA
4333	**EPDM**	**CENTRAL**

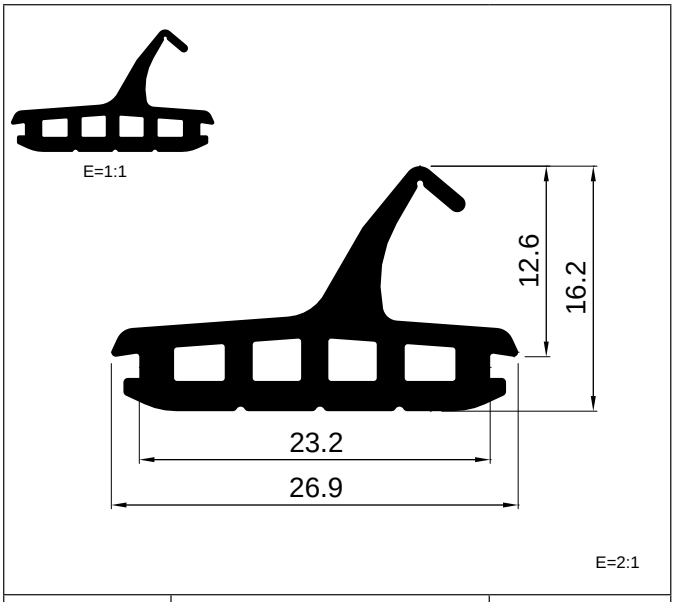

REFERENCIA	MATERIAL	FAMILIA
4334	**EPDM**	**CENTRAL**

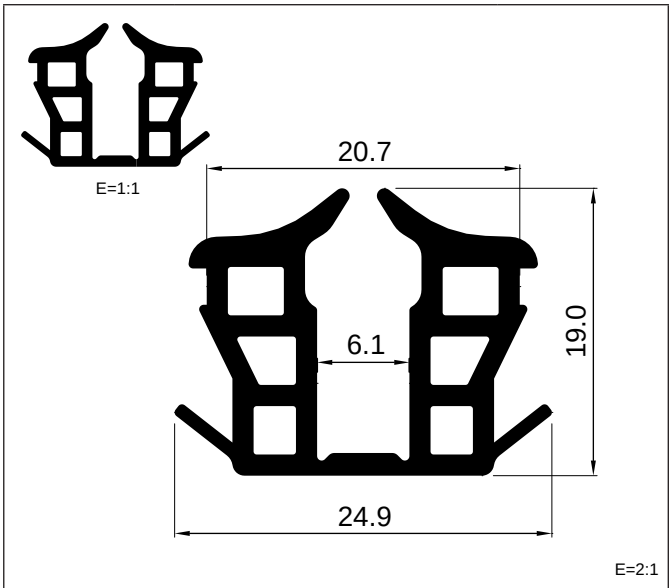

REFERENCIA	MATERIAL	FAMILIA
4335	**EPDM**	**ACRISTALAR**

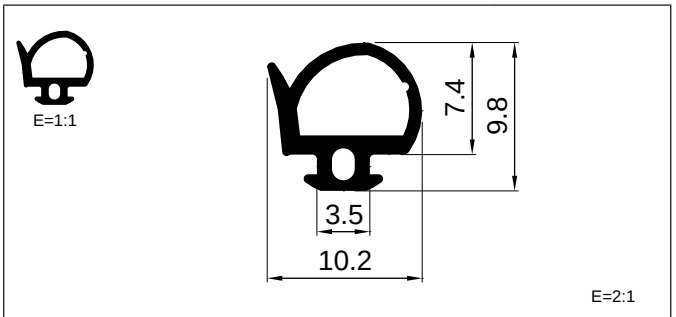

REFERENCIA	MATERIAL	FAMILIA
4336	**EPDM**	**BATIENTE**

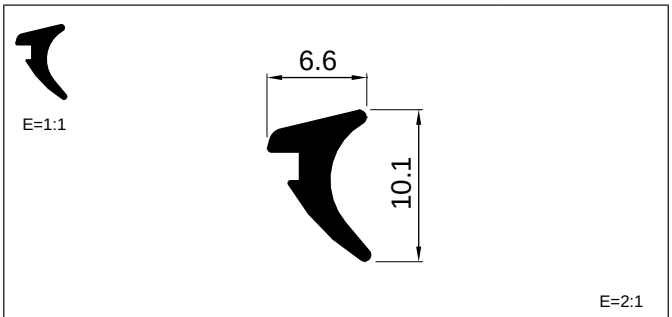

REFERENCIA	MATERIAL	FAMILIA
4337	**EPDM**	**ACRISTALAR**

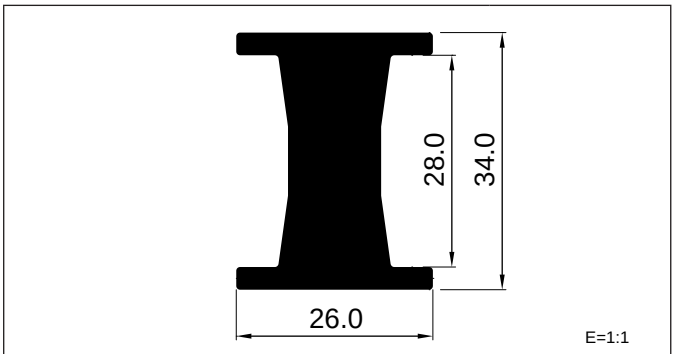

REFERENCIA	MATERIAL	FAMILIA
4338	**EPDM**	**SISTEMAS**

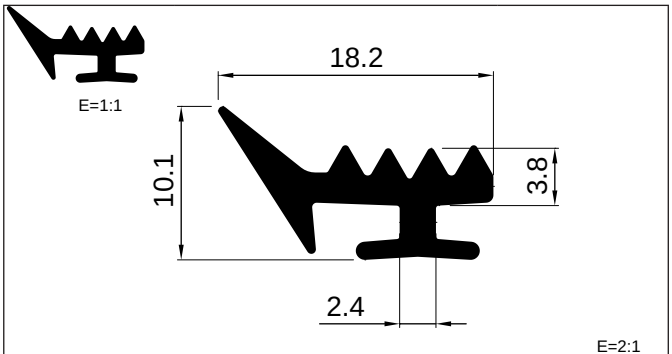

REFERENCIA	MATERIAL	FAMILIA
4339	**EPDM**	**BATIENTE**

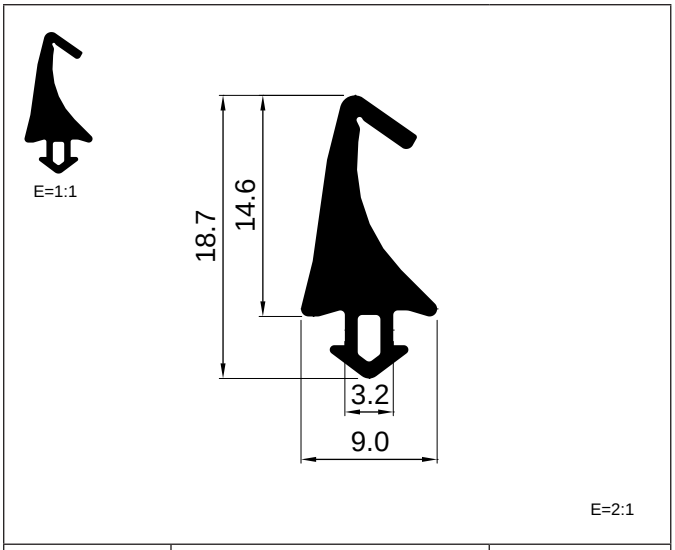

REFERENCIA	MATERIAL	FAMILIA
4340	**EPDM**	**CENTRAL**

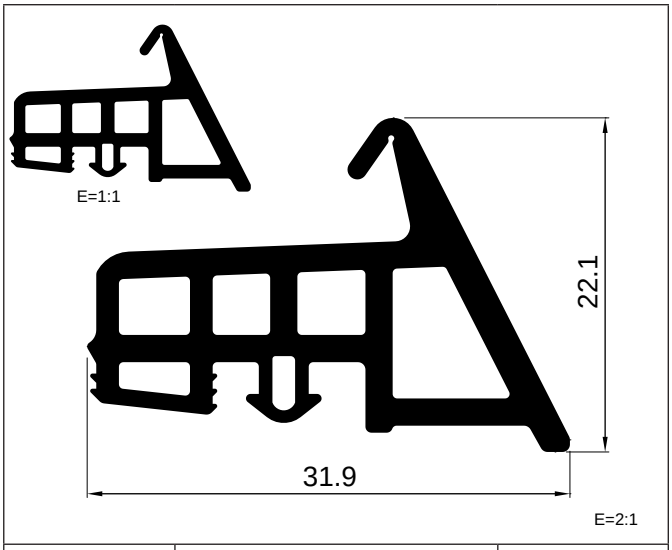

REFERENCIA	MATERIAL	FAMILIA
4341	**EPDM**	**CENTRAL**

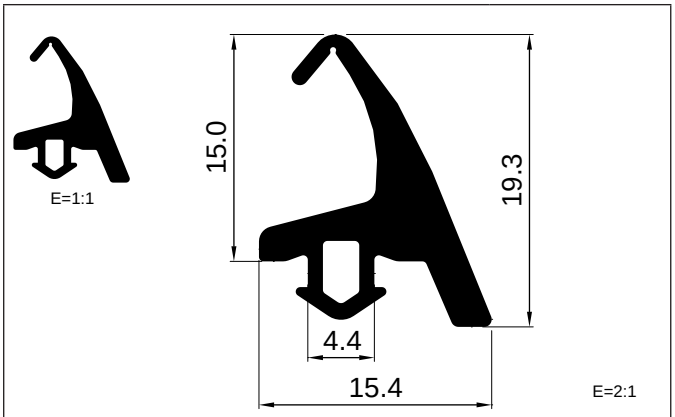

REFERENCIA	MATERIAL	FAMILIA
4342	**EPDM**	**CENTRAL**

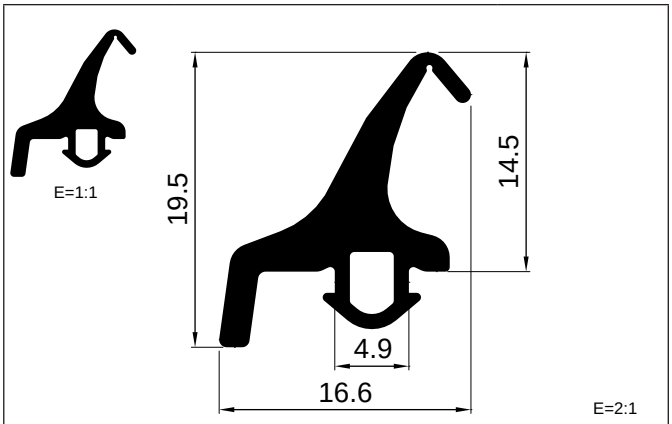

REFERENCIA	MATERIAL	FAMILIA
4343	**EPDM**	**CENTRAL**

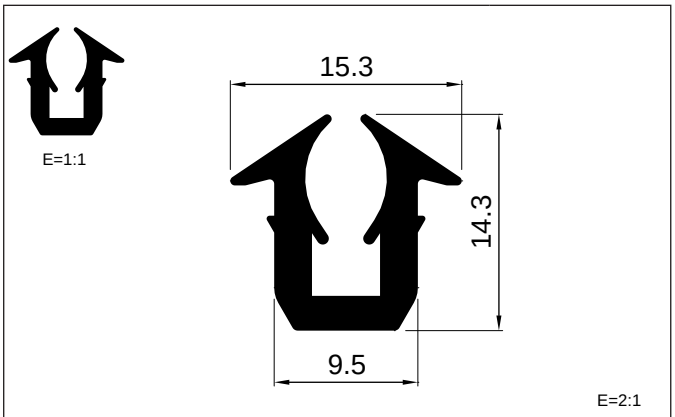

REFERENCIA	MATERIAL	FAMILIA
4344	**EPDM**	**CENTRAL**

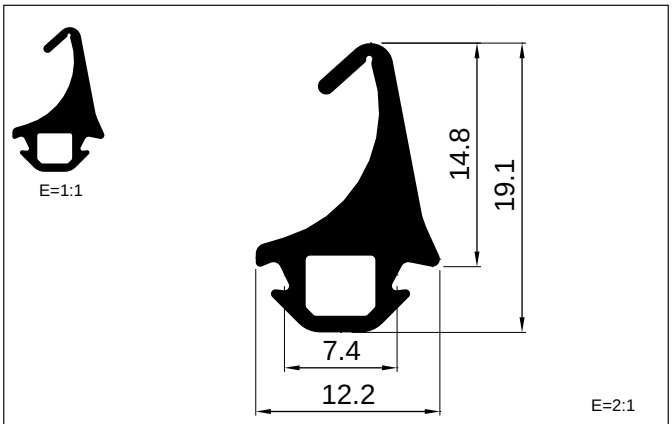

REFERENCIA	MATERIAL	FAMILIA
4345	**EPDM**	**CENTRAL**

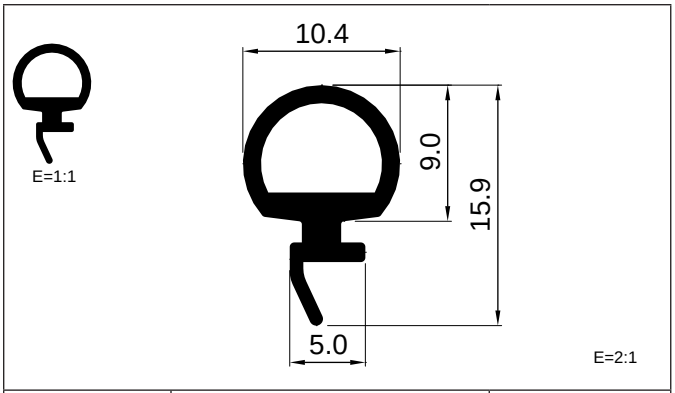

REFERENCIA	MATERIAL	FAMILIA
4346	**EPDM**	**BATIENTE**

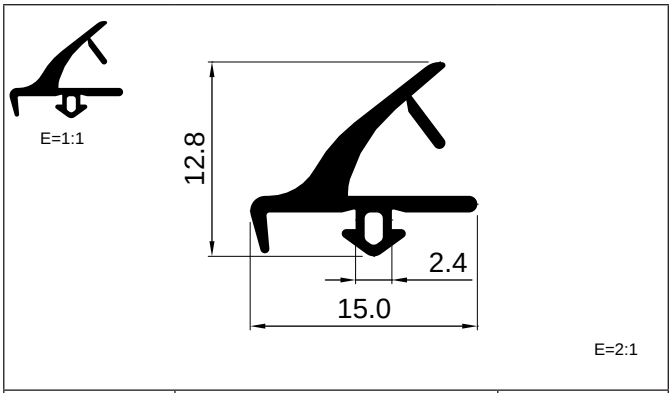

REFERENCIA	MATERIAL	FAMILIA
4347	**EPDM**	**ACRISTALAR**

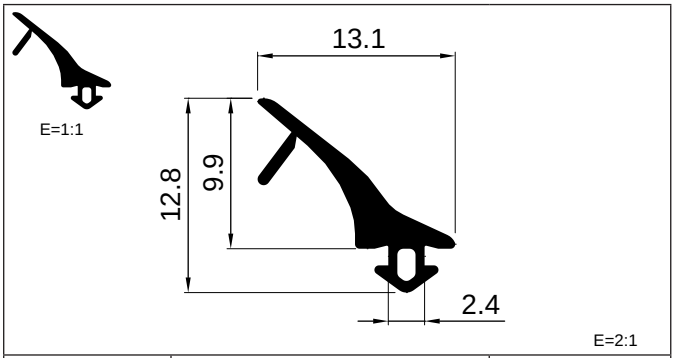

REFERENCIA	MATERIAL	FAMILIA
4348	**EPDM**	**ACRISTALAR**

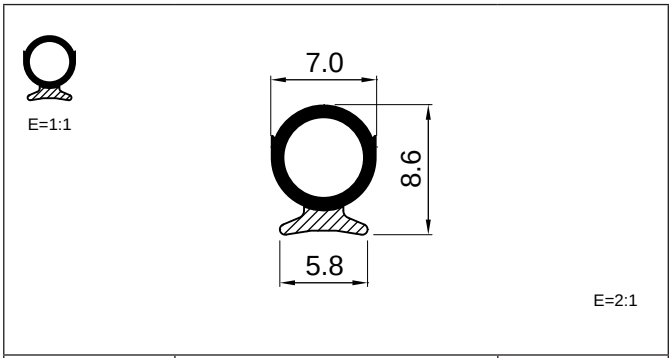

REFERENCIA	MATERIAL	FAMILIA
4349	**EPDM + EPDM celular**	**BATIENTE**

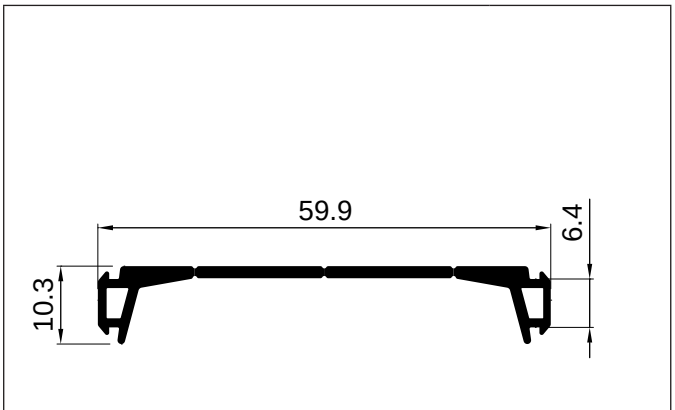

REFERENCIA	MATERIAL	FAMILIA
4350	**EPDM**	**FACHADA**

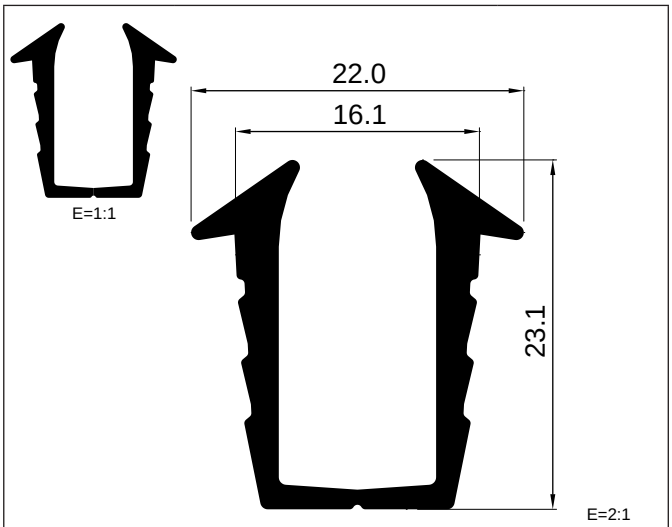

REFERENCIA	MATERIAL	FAMILIA
4351	**EPDM**	**ACRISTALAR**

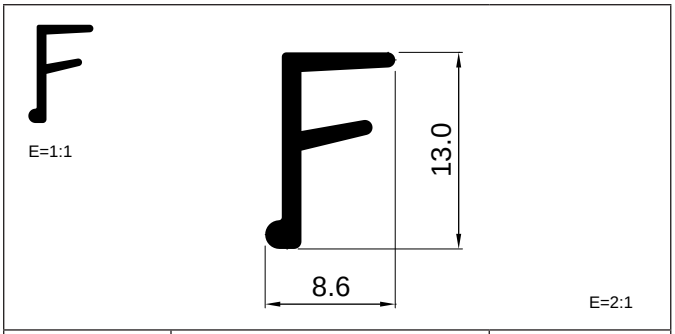

REFERENCIA	MATERIAL	FAMILIA
4352	**EPDM**	**BATIENTE**

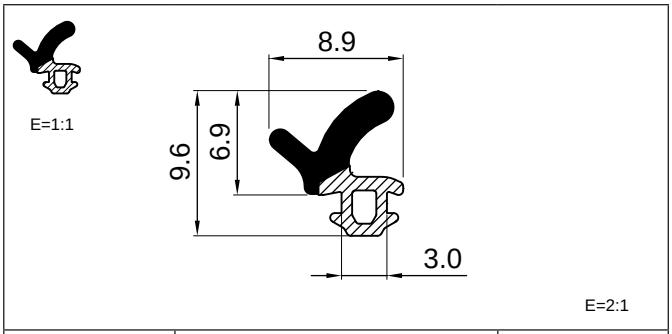

REFERENCIA	MATERIAL	FAMILIA
4353	**EPDM + EPDM celular**	**BATIENTE**

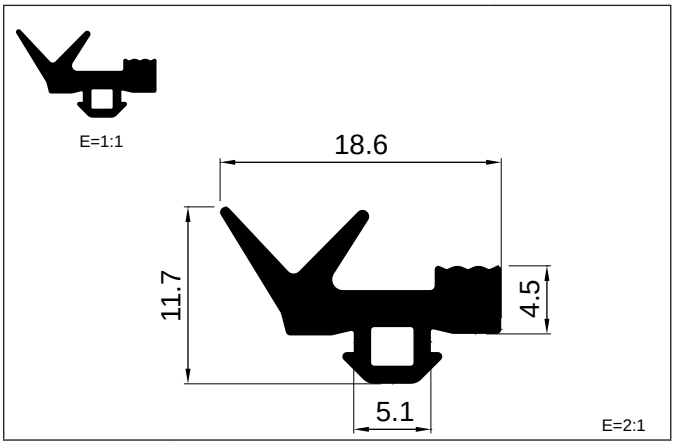

REFERENCIA	MATERIAL	FAMILIA
4354	**EPDM**	**BATIENTE**

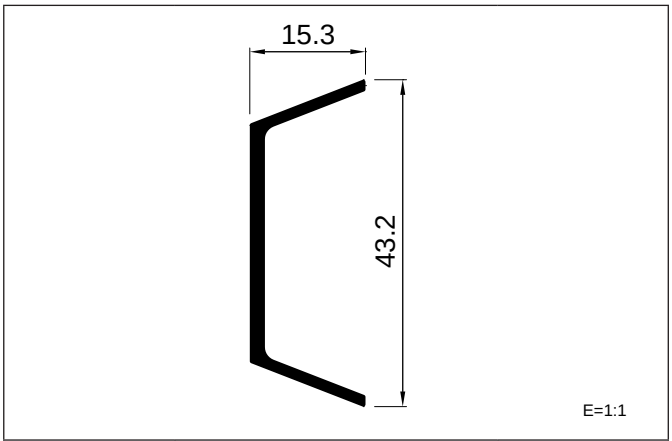

REFERENCIA	MATERIAL	FAMILIA
4355	**EPDM**	**INDUSTRIAL**

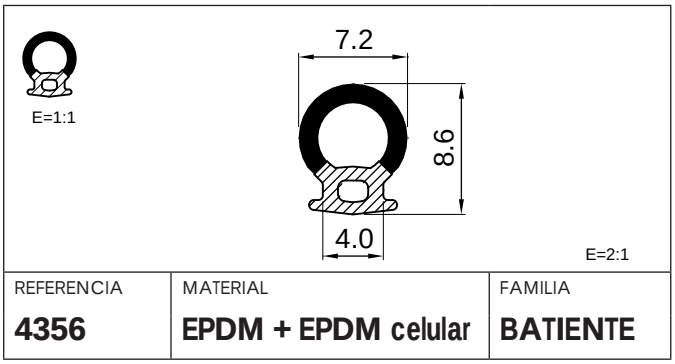

REFERENCIA	MATERIAL	FAMILIA
4356	**EPDM + EPDM celular**	**BATIENTE**

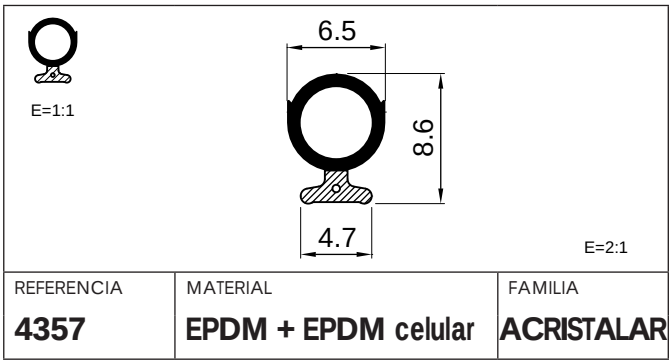

REFERENCIA	MATERIAL	FAMILIA
4357	**EPDM + EPDM celular**	**ACRISTALAR**

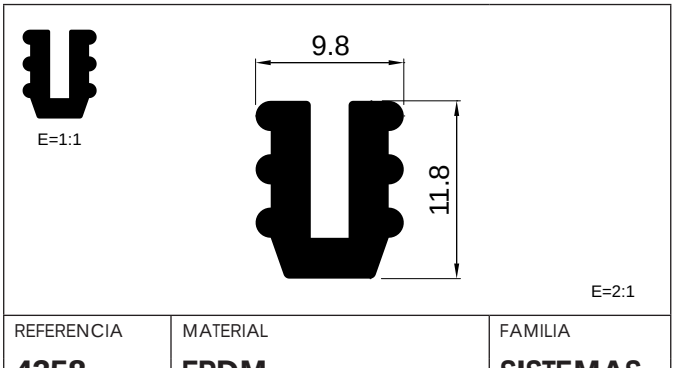

REFERENCIA	MATERIAL	FAMILIA
4358	**EPDM**	**SISTEMAS**

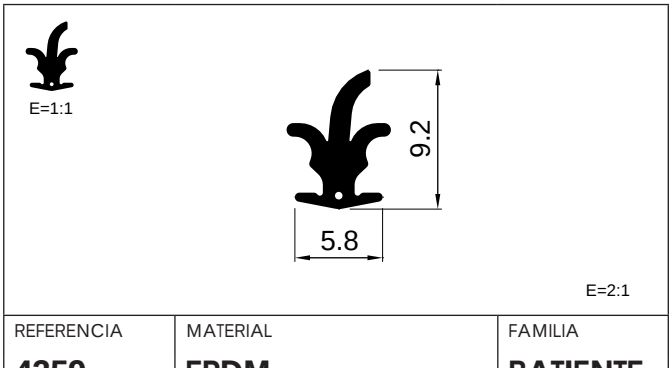

REFERENCIA	MATERIAL	FAMILIA
4359	**EPDM**	**BATIENTE**

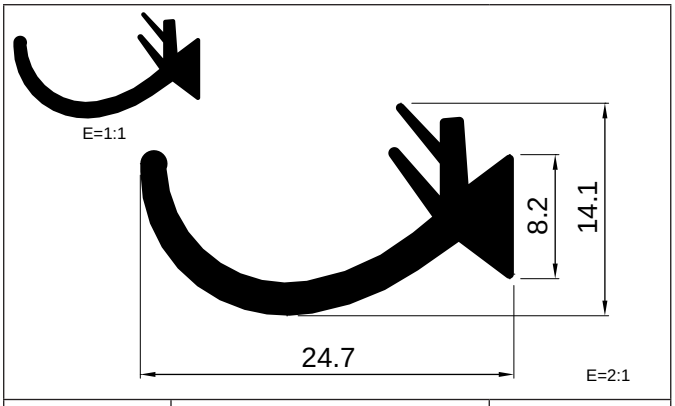

REFERENCIA	MATERIAL	FAMILIA
4360	**EPDM**	**BATIENTE**

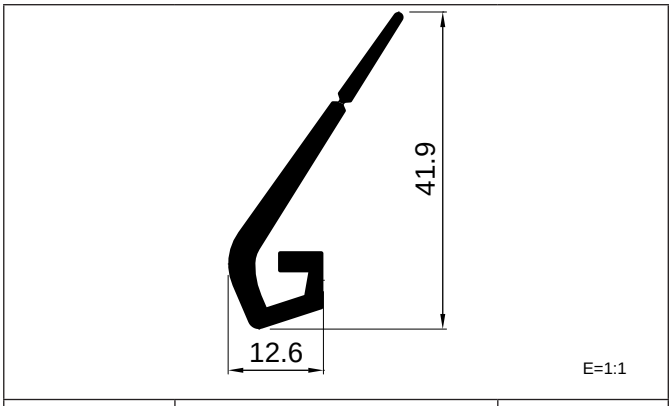

REFERENCIA	MATERIAL	FAMILIA
4361	**EPDM**	**BATIENTE**

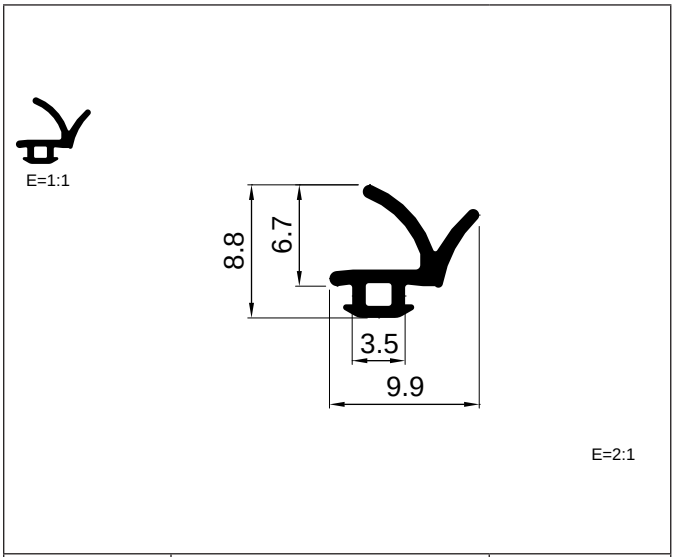

REFERENCIA	MATERIAL	FAMILIA
4362	**EPDM**	**BATIENTE**

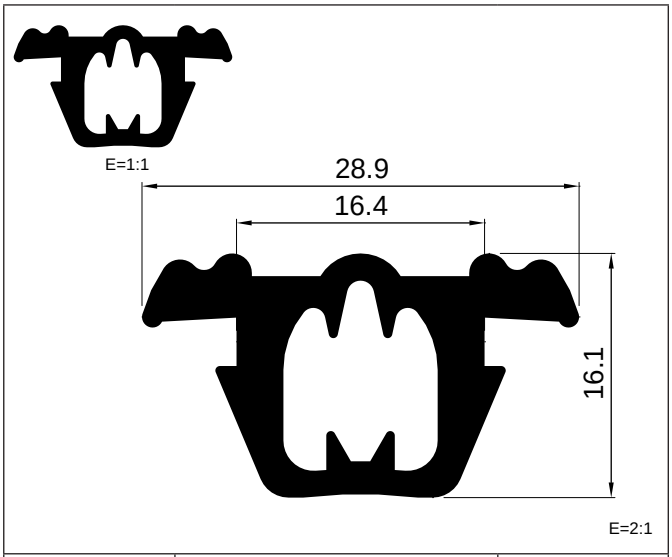

REFERENCIA	MATERIAL	FAMILIA
4363	**EPDM**	**INDUSTRIAL**

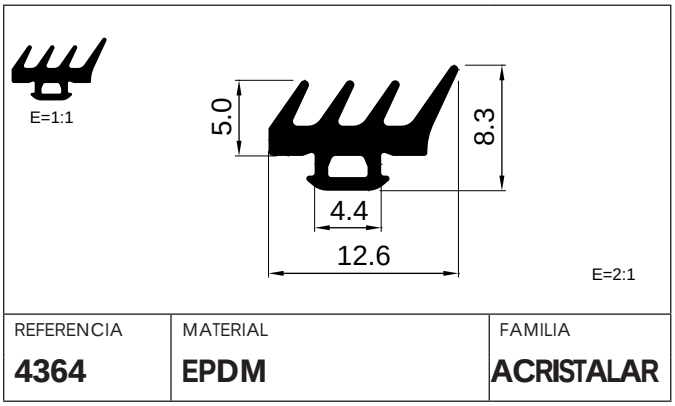

REFERENCIA	MATERIAL	FAMILIA
4364	**EPDM**	**ACRISTALAR**

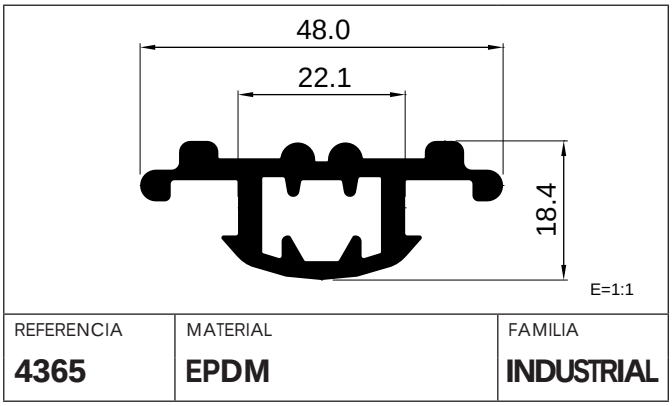

REFERENCIA	MATERIAL	FAMILIA
4365	**EPDM**	**INDUSTRIAL**

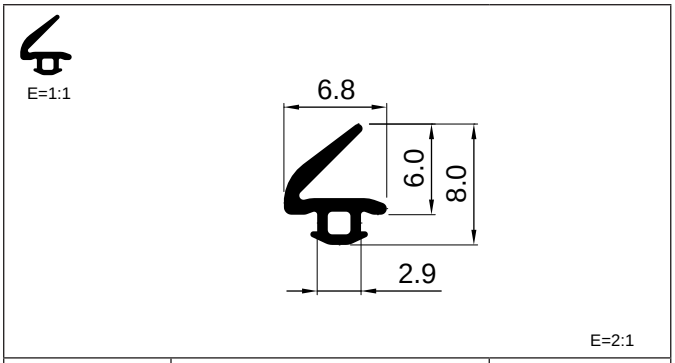

REFERENCIA	MATERIAL	FAMILIA
4366	**EPDM**	**BATIENTE**

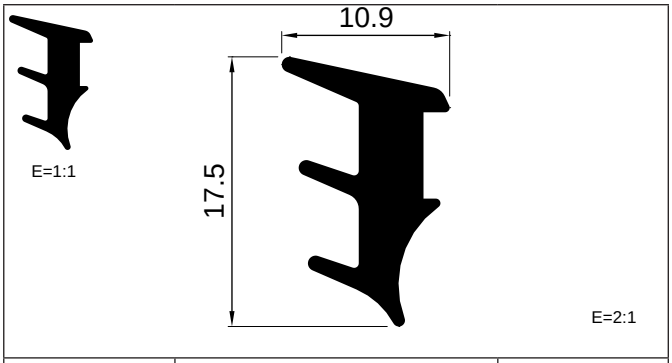

REFERENCIA	MATERIAL	FAMILIA
4367	**EPDM**	**ACRISTALAR**

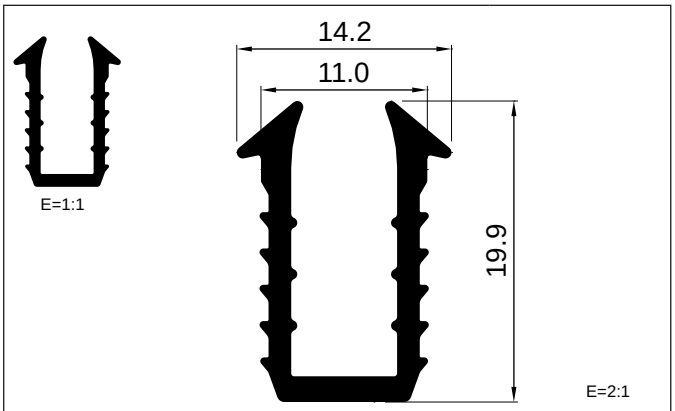

REFERENCIA	MATERIAL	FAMILIA
4368	**EPDM**	**ACRISTALAR**

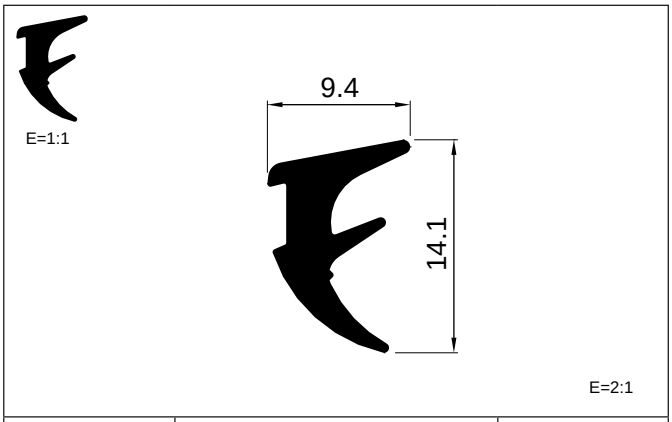

REFERENCIA	MATERIAL	FAMILIA
4369	**EPDM**	**ACRISTALAR**

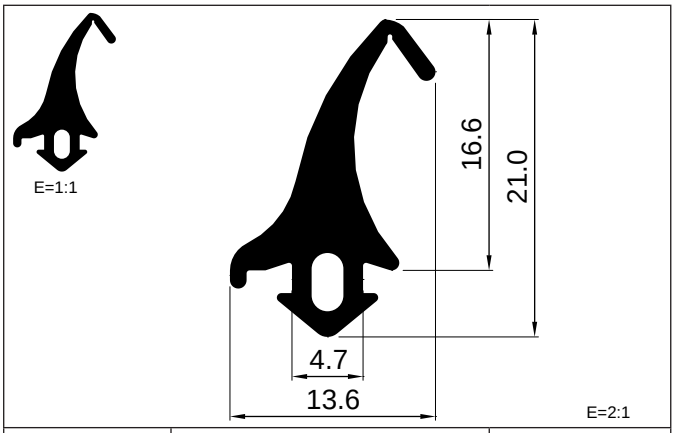

REFERENCIA	MATERIAL	FAMILIA
4370	**EPDM**	**CENTRAL**

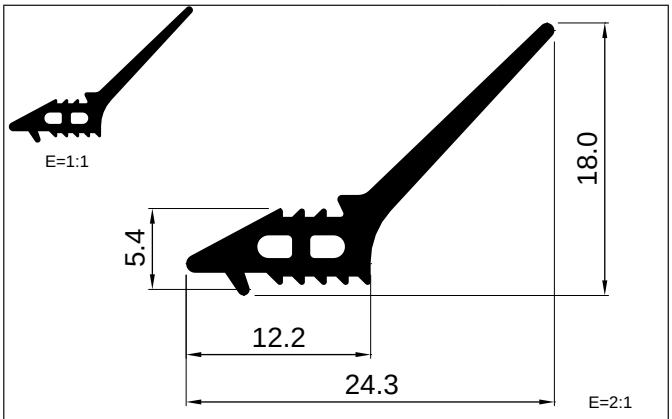

REFERENCIA	MATERIAL	FAMILIA
4371	**EPDM**	**SISTEMAS**

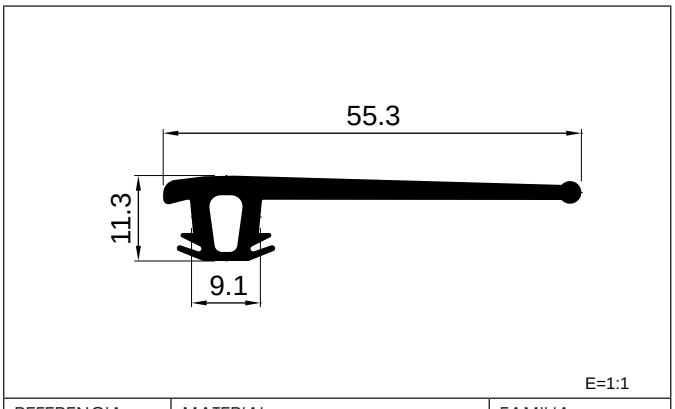

REFERENCIA	MATERIAL	FAMILIA
4372	**EPDM**	**BATIENTE**

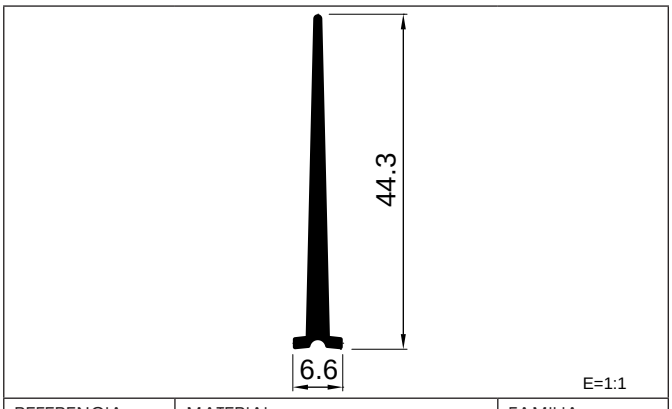

REFERENCIA	MATERIAL	FAMILIA
4373	**EPDM**	**BATIENTE**

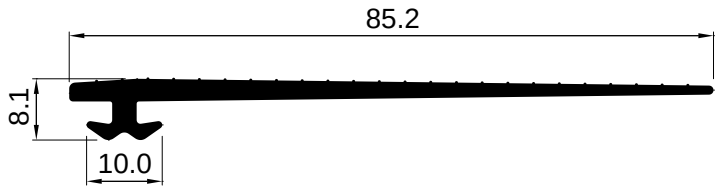

REFERENCIA	MATERIAL	FAMILIA
4374	**EPDM**	**BATIENTE**

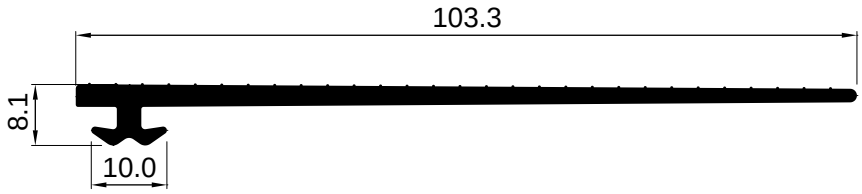

REFERENCIA	MATERIAL	FAMILIA
4375	**EPDM**	**BATIENTE**

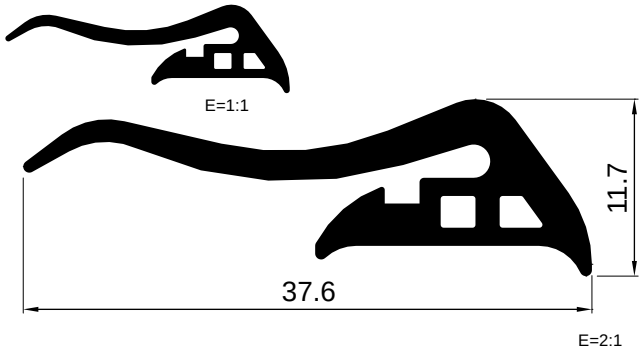

REFERENCIA	MATERIAL	FAMILIA
4376	**EPDM**	**BATIENTE**

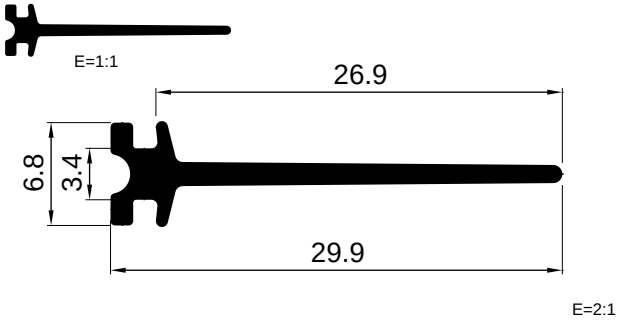

REFERENCIA	MATERIAL	FAMILIA
4377	**EPDM**	**BATIENTE**



REFERENCIA	MATERIAL	FAMILIA
4378	**EPDM**	**SISTEMAS**

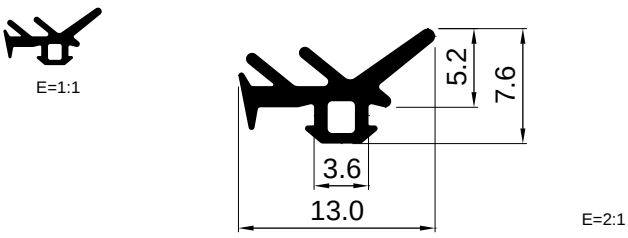

REFERENCIA	MATERIAL	FAMILIA
4379	**EPDM**	**BATIENTE**

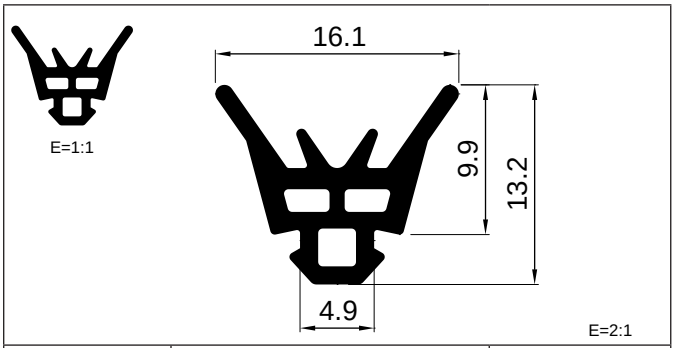

REFERENCIA	MATERIAL	FAMILIA
4380	**EPDM**	**ACRISTALAR**

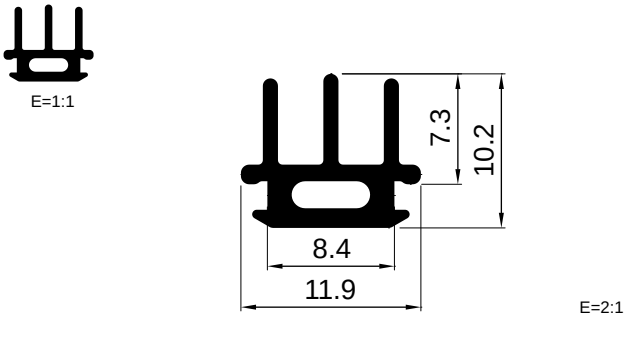

REFERENCIA	MATERIAL	FAMILIA
4381	**EPDM**	**SISTEMAS**

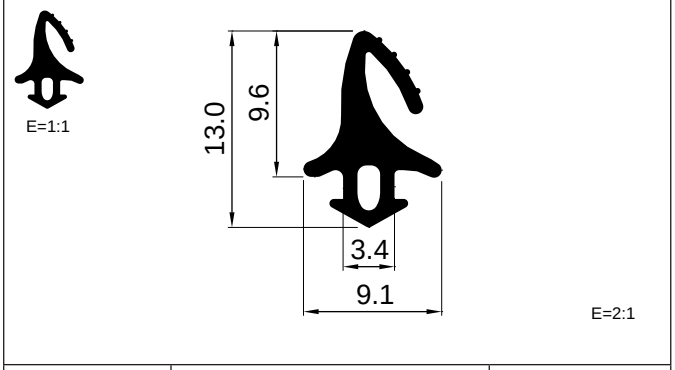

REFERENCIA	MATERIAL	FAMILIA
4382	**EPDM**	**CENTRAL**

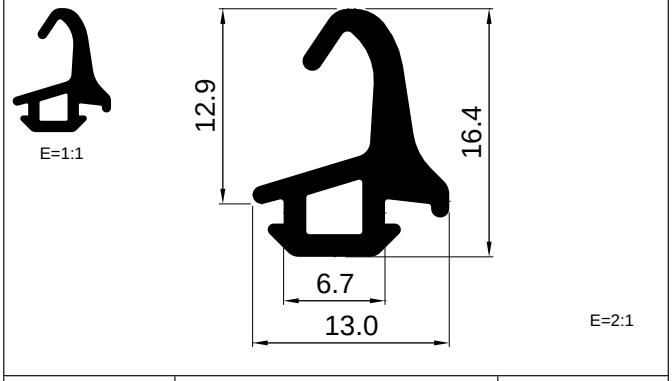

REFERENCIA	MATERIAL	FAMILIA
4383	**EPDM**	**CENTRAL**

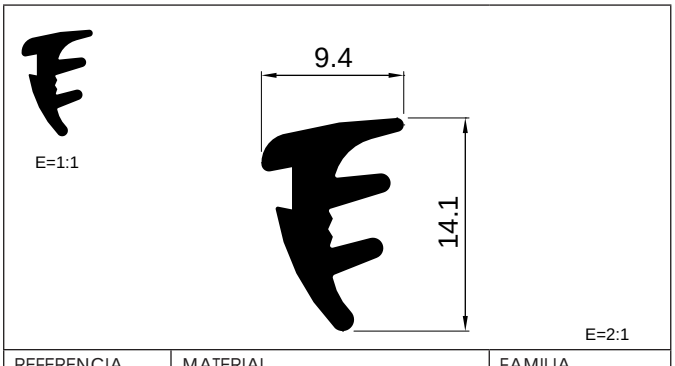

REFERENCIA	MATERIAL	FAMILIA
4384	**EPDM**	**ACRISTALAR**

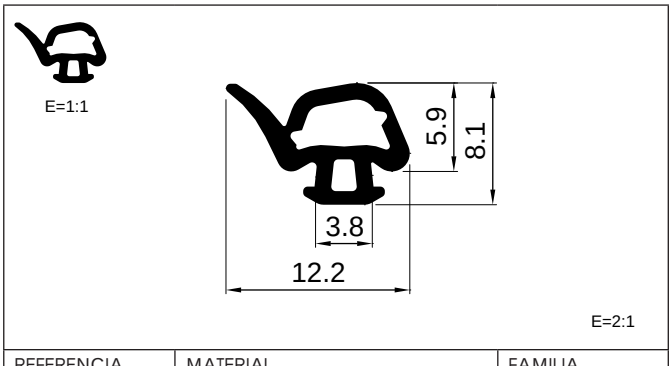

REFERENCIA	MATERIAL	FAMILIA
4385	**EPDM**	**BATIENTE**

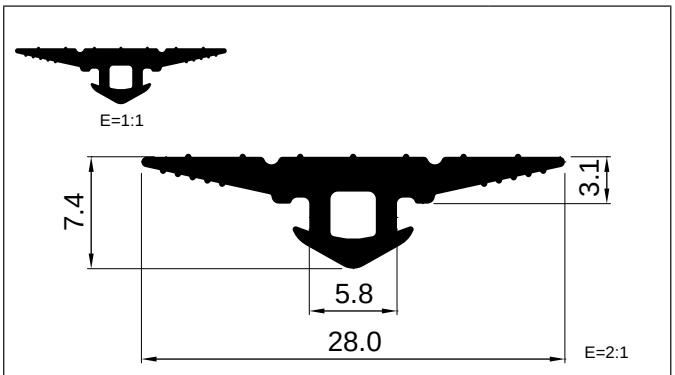

REFERENCIA	MATERIAL	FAMILIA
4386	**EPDM**	**ACRISTALAR**

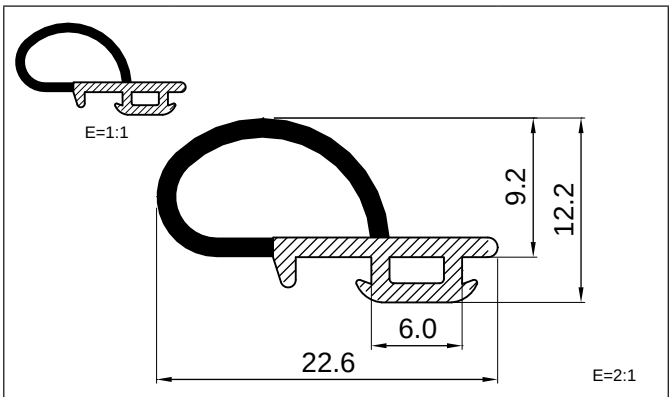

REFERENCIA	MATERIAL	FAMILIA
4387	**EPDM + EPDM celular**	**BATIENTE**

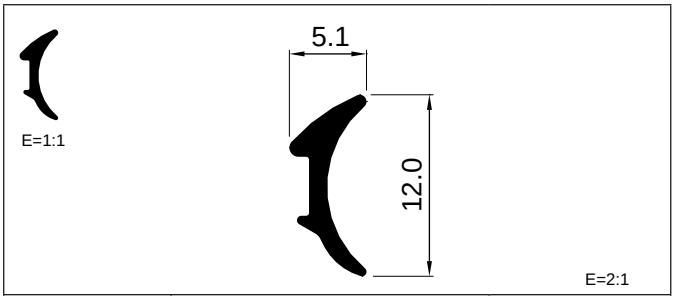

REFERENCIA	MATERIAL	FAMILIA
4388	**EPDM**	**ACRISTALAR**

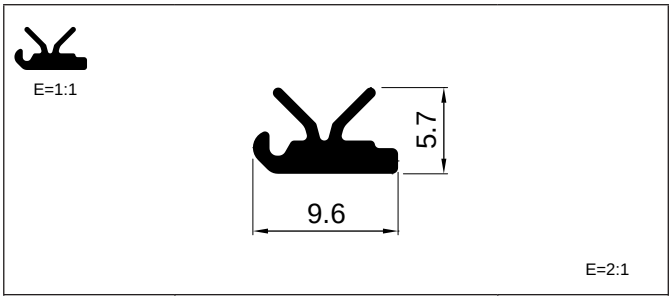

REFERENCIA	MATERIAL	FAMILIA
4389	**EPDM**	**BATIENTE**

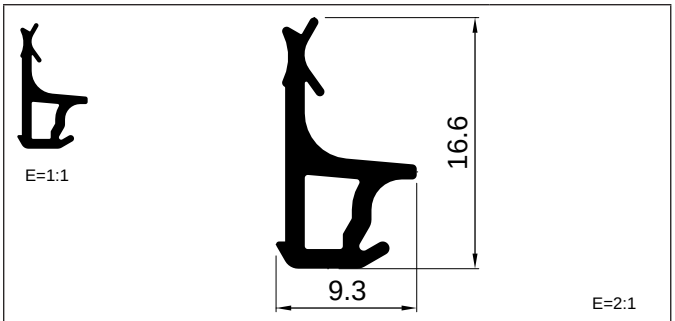

REFERENCIA	MATERIAL	FAMILIA
4390	**EPDM**	**BATIENTE**

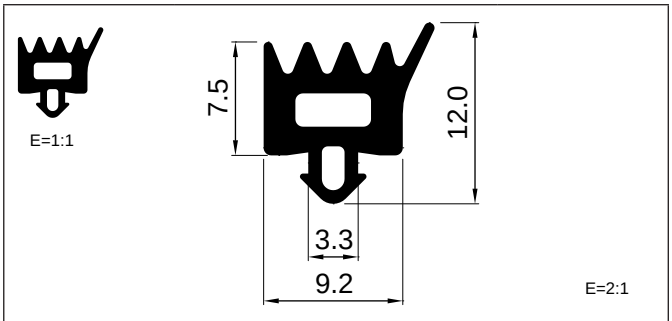

REFERENCIA	MATERIAL	FAMILIA
4391	**EPDM**	**ACRISTALAR**

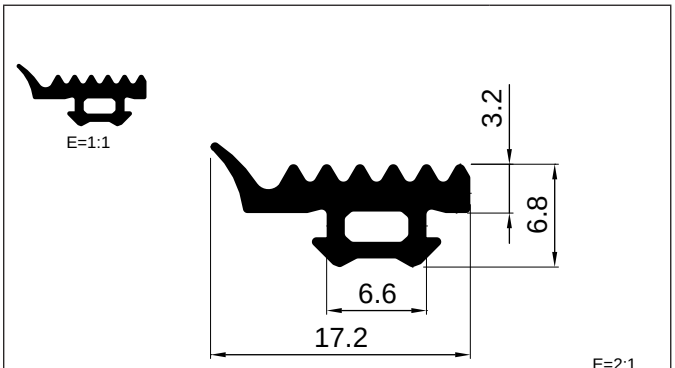

REFERENCIA	MATERIAL	FAMILIA
4392	**EPDM**	**BATIENTE**

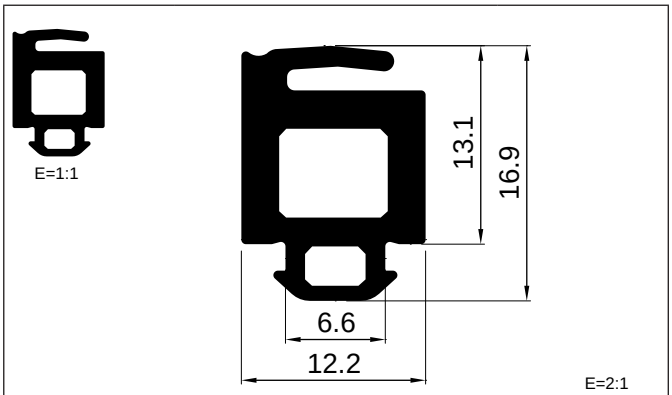

REFERENCIA	MATERIAL	FAMILIA
4393	**EPDM**	**ACRISTALAR**

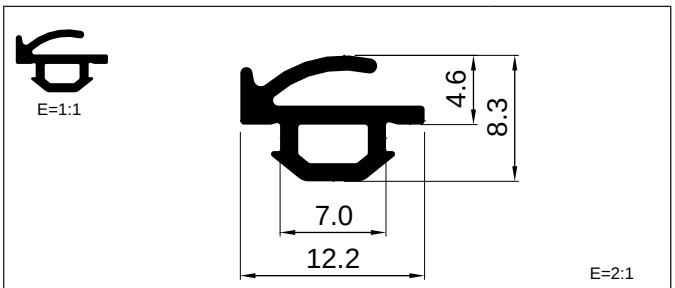

REFERENCIA	MATERIAL	FAMILIA
4394	**EPDM**	**BATIENTE**

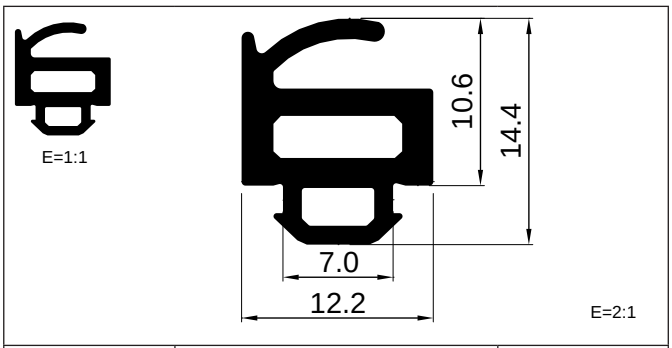

REFERENCIA	MATERIAL	FAMILIA
4395	**EPDM**	**BATIENTE**

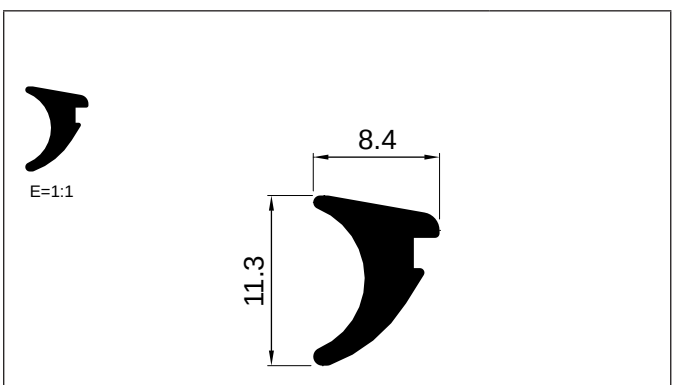

REFERENCIA	MATERIAL	FAMILIA
4396	**EPDM**	**ACRISTALAR**

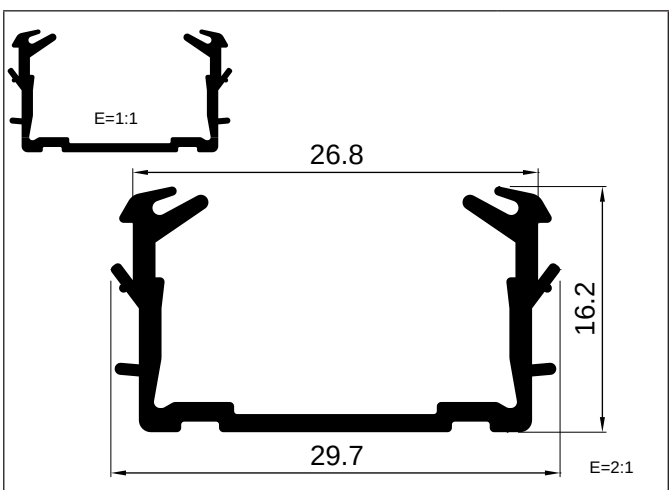

REFERENCIA	MATERIAL	FAMILIA
4397	**EPDM**	**ACRISTALAR**

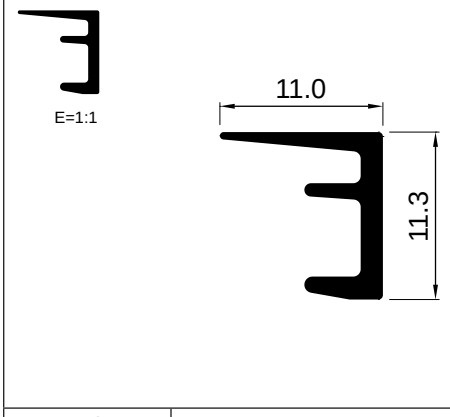

REFERENCIA	MATERIAL	FAMILIA
4398	**EPDM**	**ACRISTALAR**

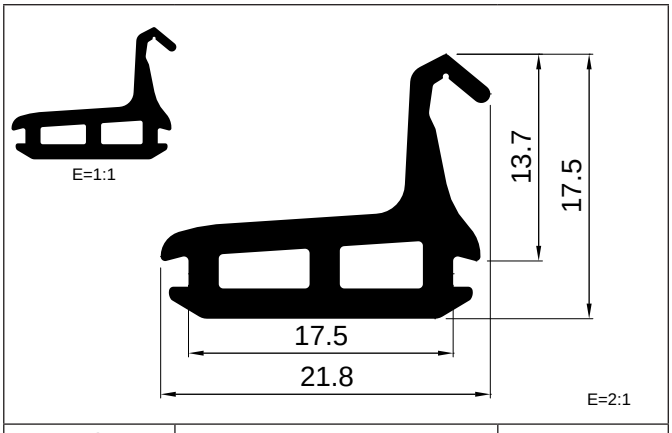

REFERENCIA	MATERIAL	FAMILIA
4400	**EPDM**	**CENTRAL**

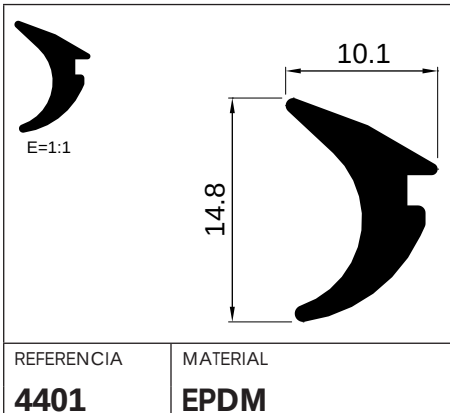

REFERENCIA	MATERIAL	FAMILIA
4401	**EPDM**	**ACRISTALAR**

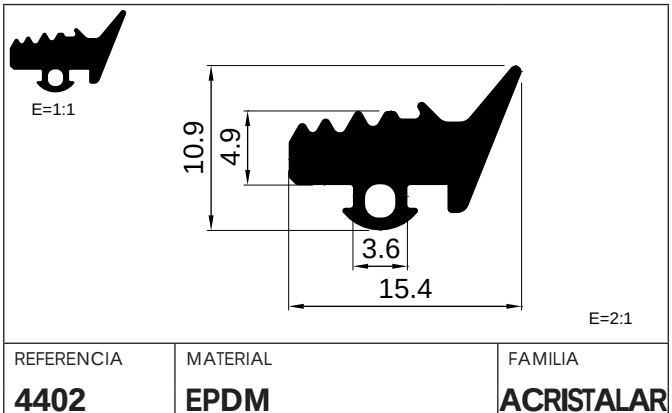

REFERENCIA	MATERIAL	FAMILIA
4402	**EPDM**	**ACRISTALAR**

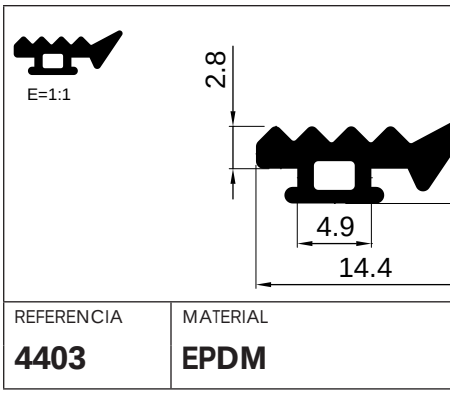

REFERENCIA	MATERIAL	FAMILIA
4403	**EPDM**	**ACRISTALAR**

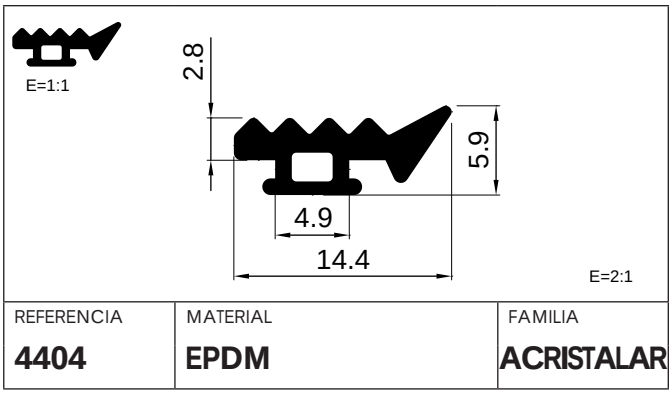

REFERENCIA	MATERIAL	FAMILIA
4404	**EPDM**	**ACRISTALAR**

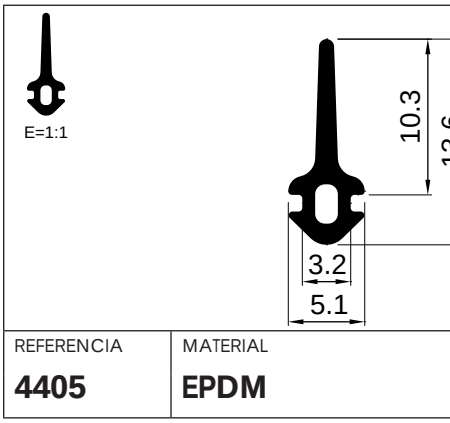

REFERENCIA	MATERIAL	FAMILIA
4405	**EPDM**	**BATIENTE**

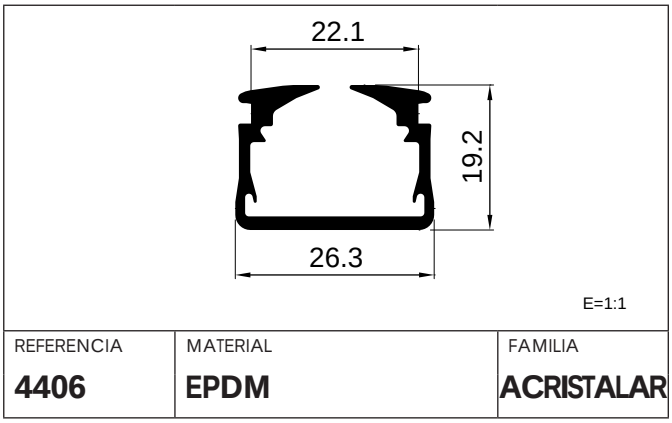

REFERENCIA	MATERIAL	FAMILIA
4406	**EPDM**	**ACRISTALAR**

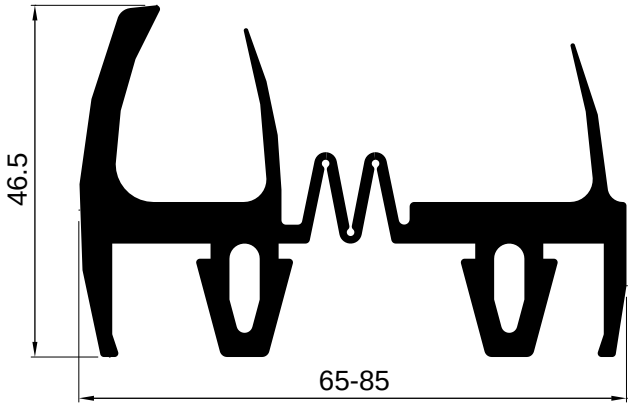

E=1:1

REFERENCIA	MATERIAL	FAMILIA
4407	**EPDM**	**SISTEMAS**

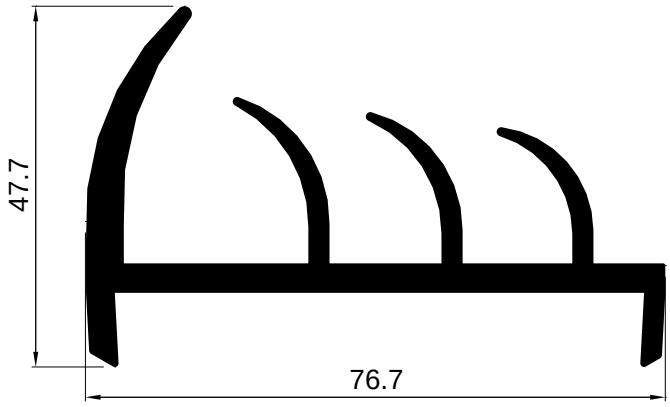

E=1:1

REFERENCIA	MATERIAL	FAMILIA
4408	**EPDM**	**BATIENTE**

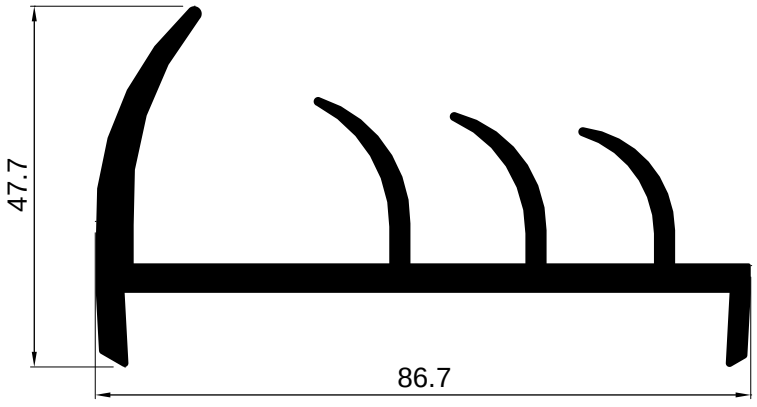

E=1:1

REFERENCIA	MATERIAL	FAMILIA
4409	**EPDM**	**BATIENTE**

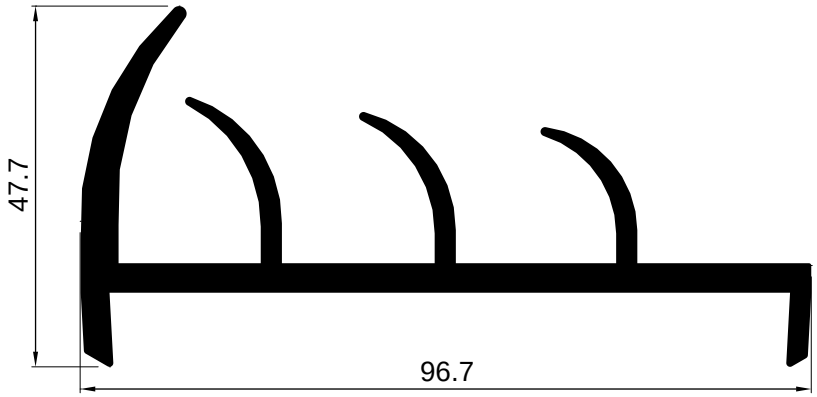

REFERENCIA	MATERIAL	FAMILIA
4410	**EPDM**	**BATIENTE**

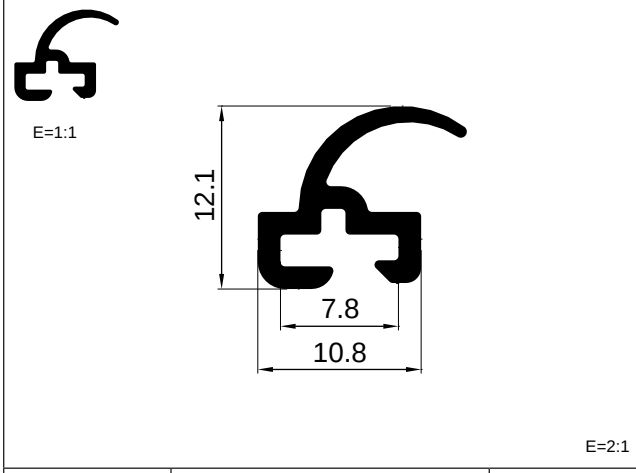

REFERENCIA	MATERIAL	FAMILIA
4411	**EPDM**	**BATIENTE**

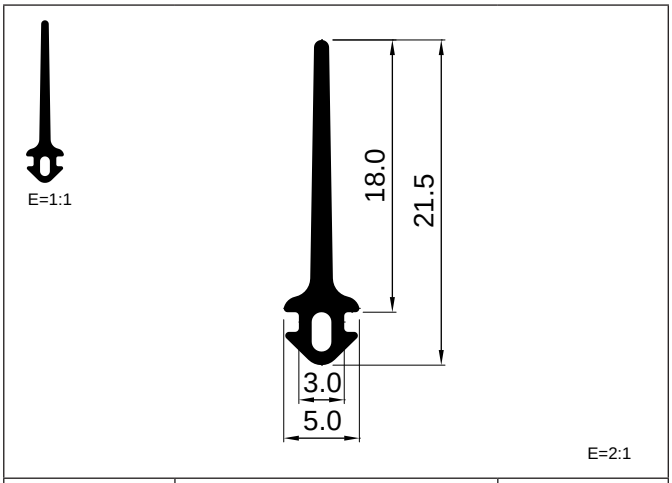

REFERENCIA	MATERIAL	FAMILIA
4412	**EPDM**	**BATIENTE**

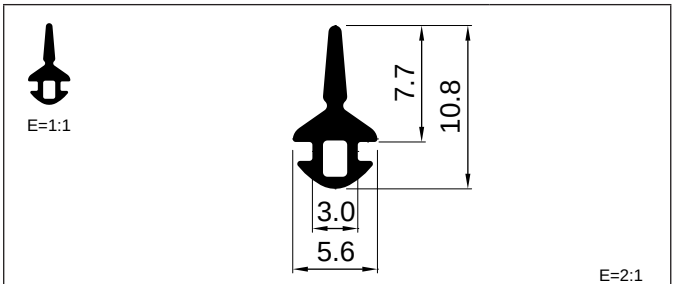

REFERENCIA	MATERIAL	FAMILIA
4413	**EPDM**	**BATIENTE**

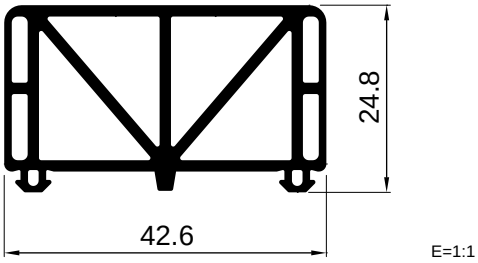

REFERENCIA	MATERIAL	FAMILIA
4414	**EPDM**	**ACRISTALAR**

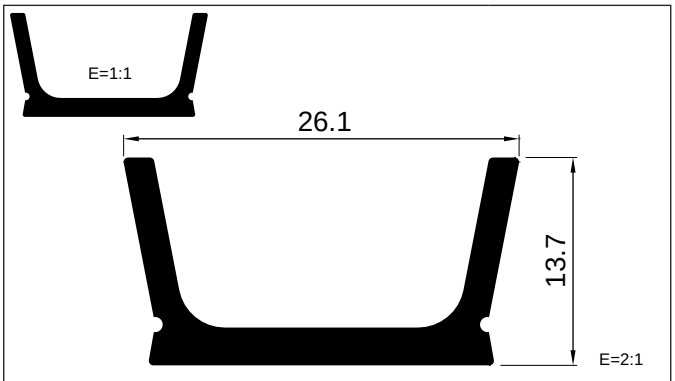

REFERENCIA	MATERIAL	FAMILIA
4415	**EPDM**	**SISTEMAS**

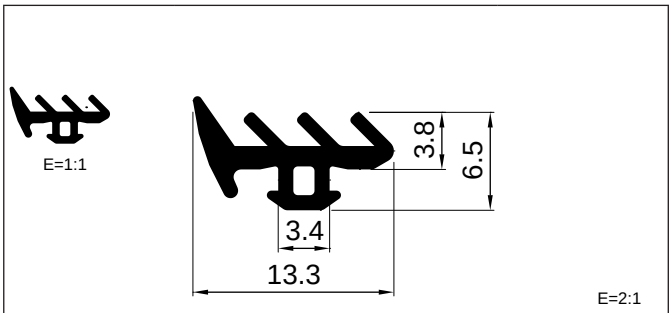

REFERENCIA	MATERIAL	FAMILIA
4416	**EPDM**	**ACRISTALAR**

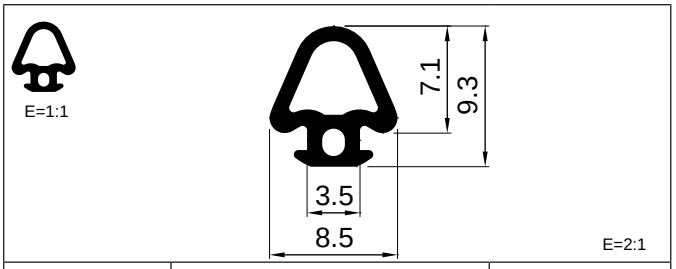

REFERENCIA	MATERIAL	FAMILIA
4417	**EPDM + CR**	**BATIENTE**

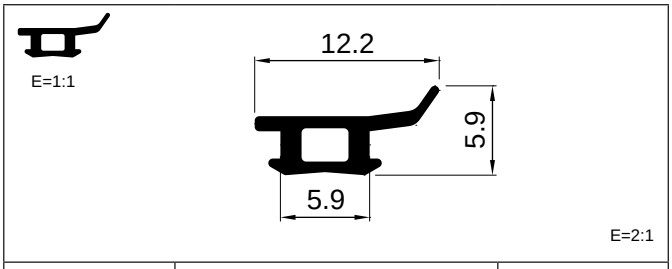

REFERENCIA	MATERIAL	FAMILIA
4418	**EPDM**	**BATIENTE**

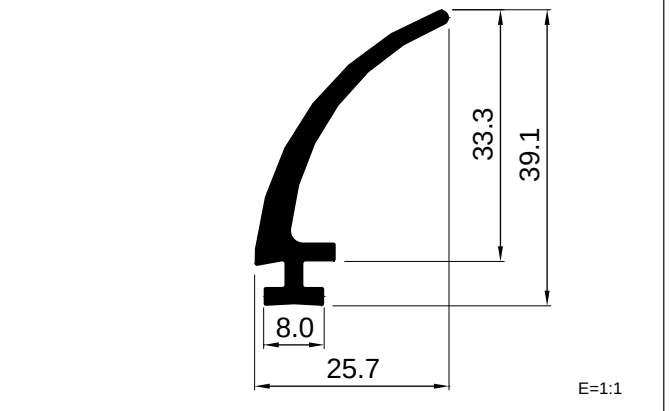

REFERENCIA	MATERIAL	FAMILIA
4419	**EPDM**	**SISTEMAS**

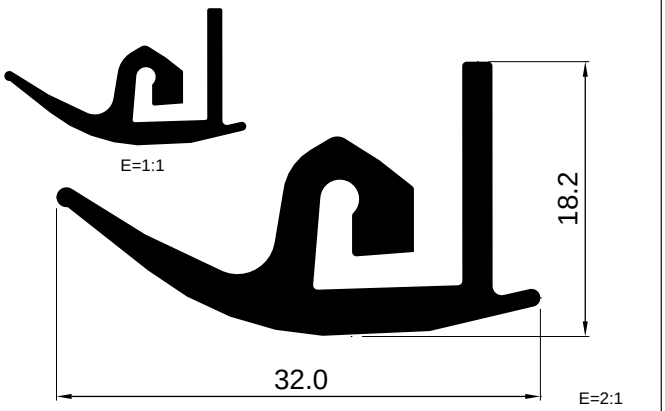

REFERENCIA	MATERIAL	FAMILIA
4420	**EPDM**	**SISTEMAS**

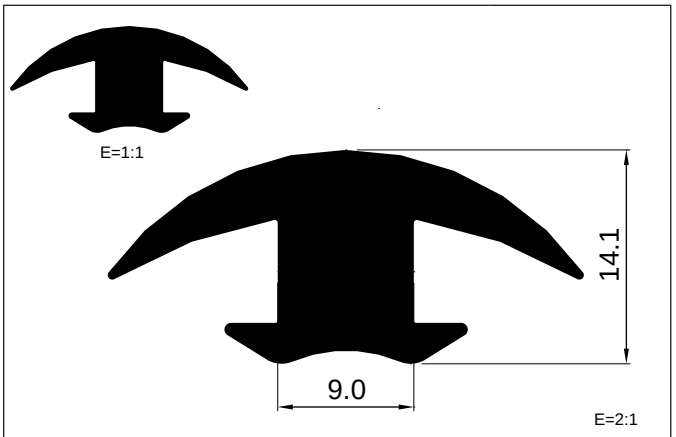

REFERENCIA	MATERIAL	FAMILIA
4421	**EPDM**	**SISTEMAS**

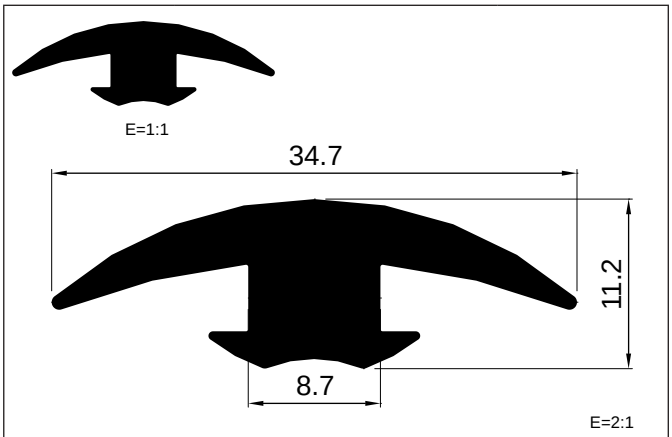

REFERENCIA	MATERIAL	FAMILIA
4422	**EPDM**	**SISTEMAS**

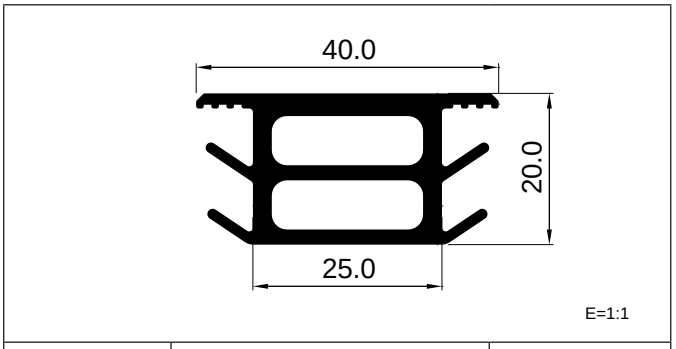

REFERENCIA	MATERIAL	FAMILIA
4423	**EPDM**	**SISTEMAS**

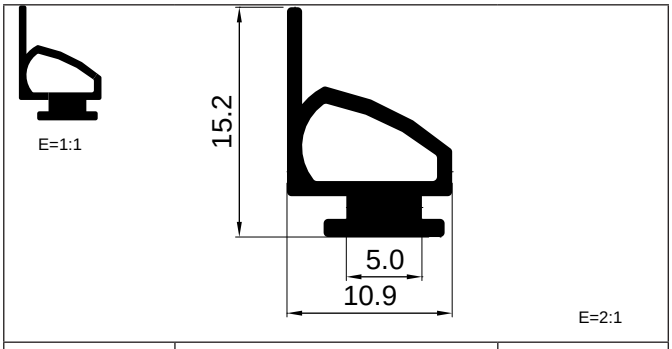

REFERENCIA	MATERIAL	FAMILIA
4424	**EPDM**	**BATIENTE**

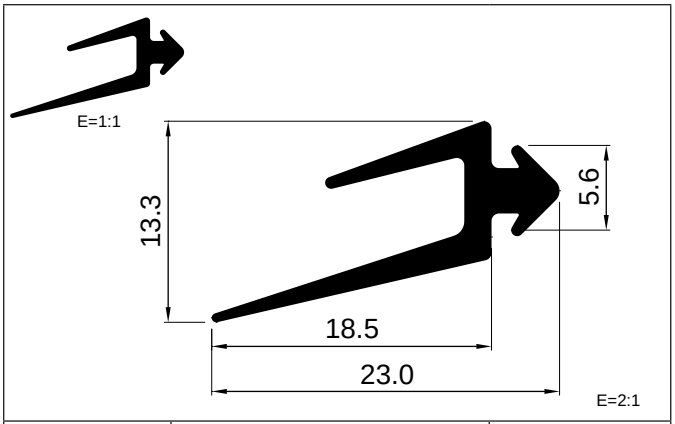

REFERENCIA	MATERIAL	FAMILIA
4425	**EPDM**	**BATIENTE**

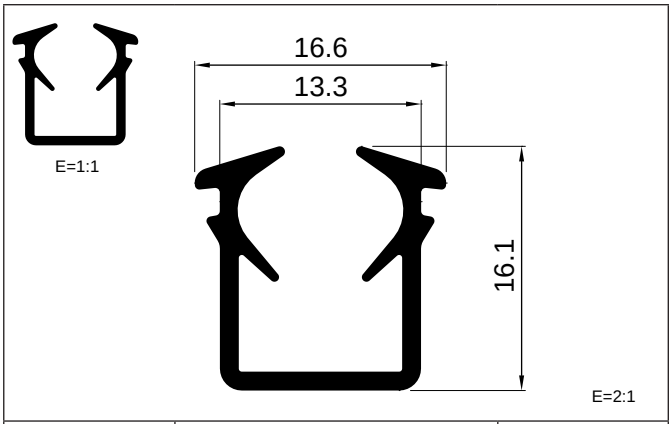

REFERENCIA	MATERIAL	FAMILIA
4426	**EPDM**	**ACRISTALAR**

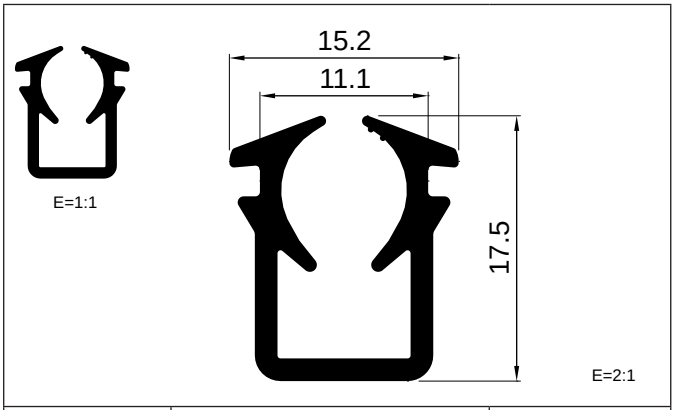

REFERENCIA	MATERIAL	FAMILIA
4427	**EPDM**	**ACRISTALAR**

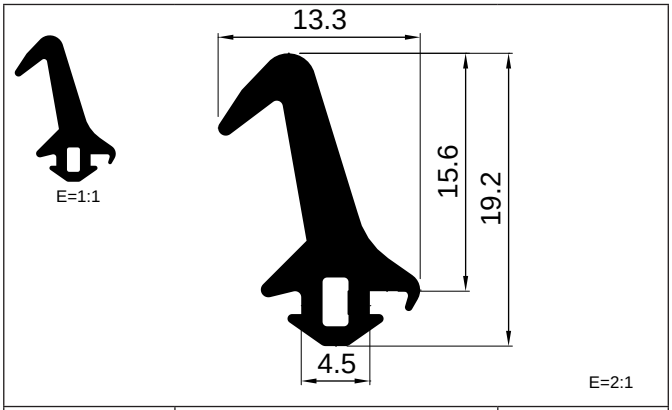

REFERENCIA	MATERIAL	FAMILIA
4428	**EPDM**	**CENTRAL**

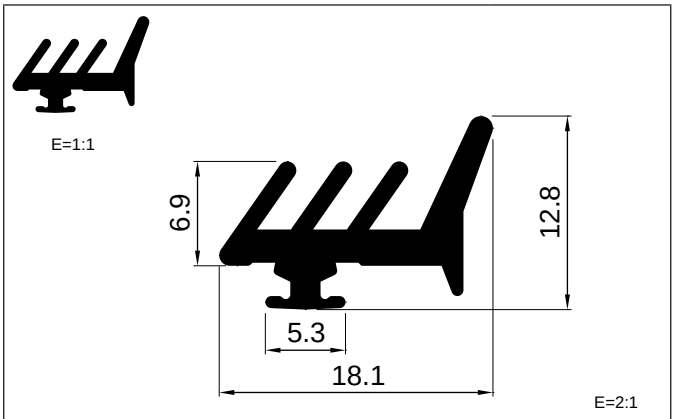

REFERENCIA	MATERIAL	FAMILIA
4429	**EPDM**	**ACRISTALAR**

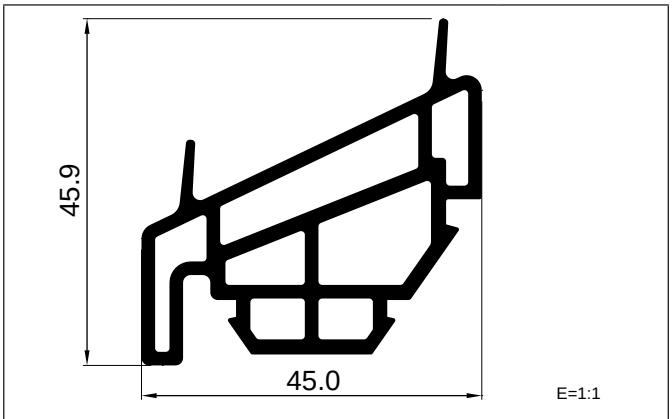

REFERENCIA	MATERIAL	FAMILIA
4430	**EPDM**	**BATIENTE**

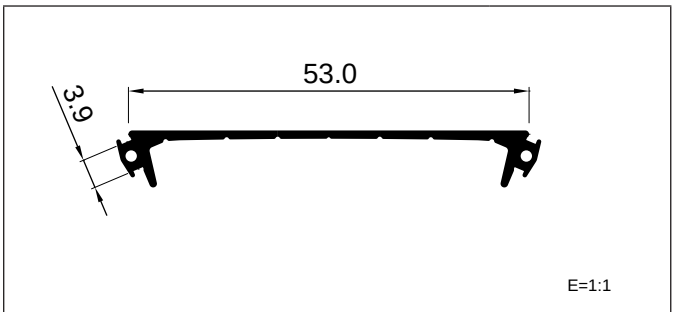

REFERENCIA	MATERIAL	FAMILIA
4431	**EPDM**	**BATIENTE**

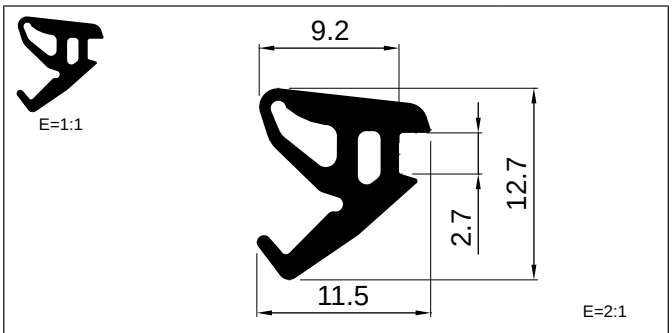

REFERENCIA	MATERIAL	FAMILIA
4432	**EPDM**	**ACRISTALAR**

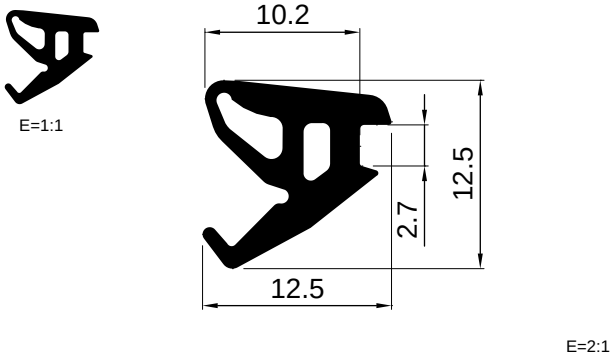

REFERENCIA	MATERIAL	FAMILIA
4433	**EPDM**	**ACRISTALAR**

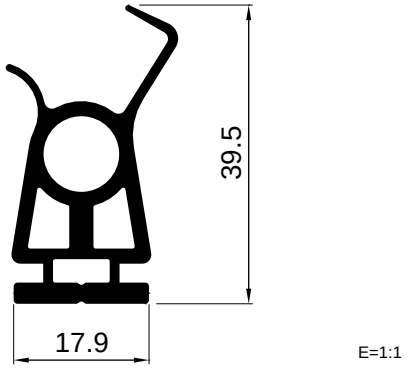

REFERENCIA	MATERIAL	FAMILIA
4434	**EPDM**	**BATIENTE**

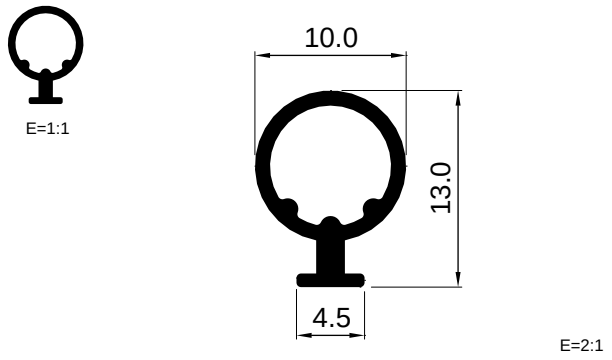

REFERENCIA	MATERIAL	FAMILIA
4435	**EPDM**	**BATIENTE**

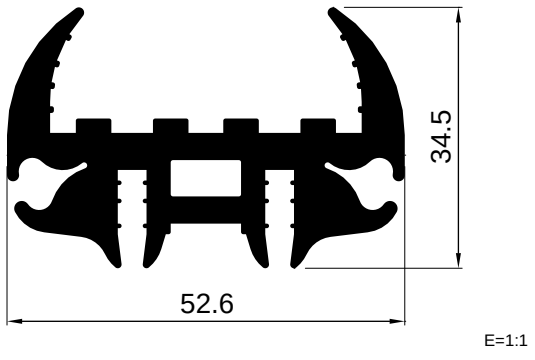

REFERENCIA	MATERIAL	FAMILIA
4436	**EPDM**	**INDUSTRIAL**

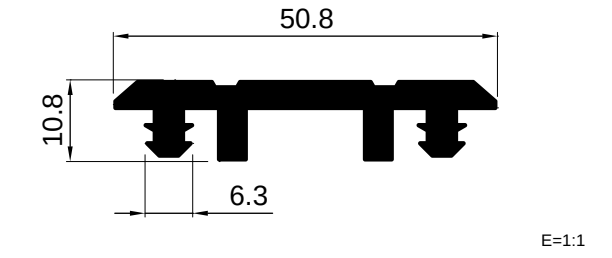

REFERENCIA	MATERIAL	FAMILIA
4437	**EPDM**	**INDUSTRIAL**

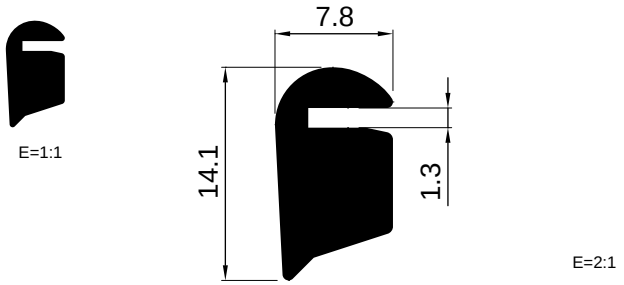

REFERENCIA	MATERIAL	FAMILIA
4438	**EPDM**	**BATIENTE**

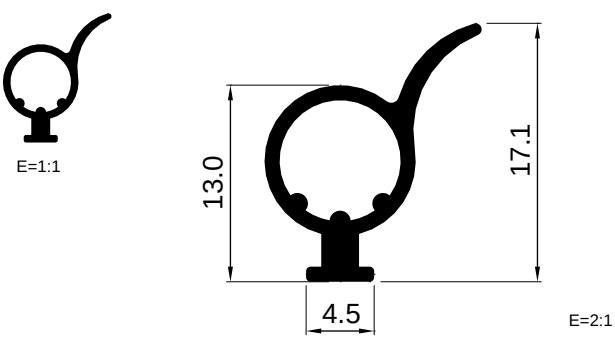

REFERENCIA	MATERIAL	FAMILIA
4439	**EPDM**	**BATIENTE**

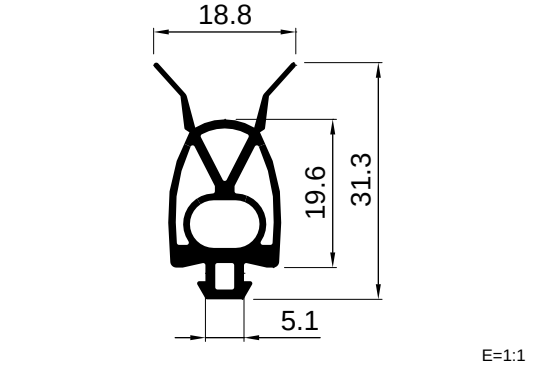

REFERENCIA	MATERIAL	FAMILIA
4440	**EPDM**	**BATIENTE**

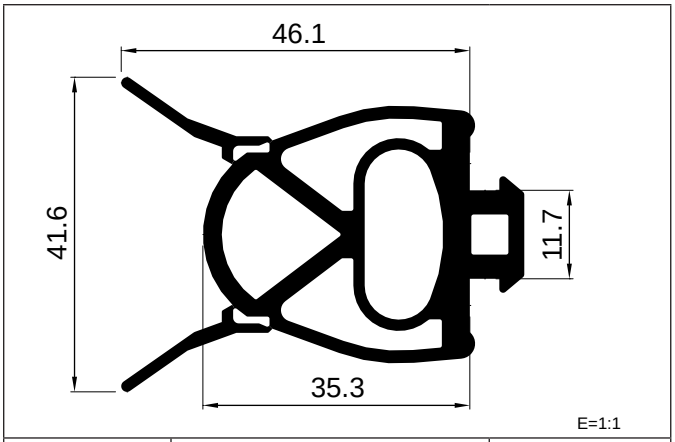

REFERENCIA	MATERIAL	FAMILIA
4441	**EPDM**	**BATIENTE**

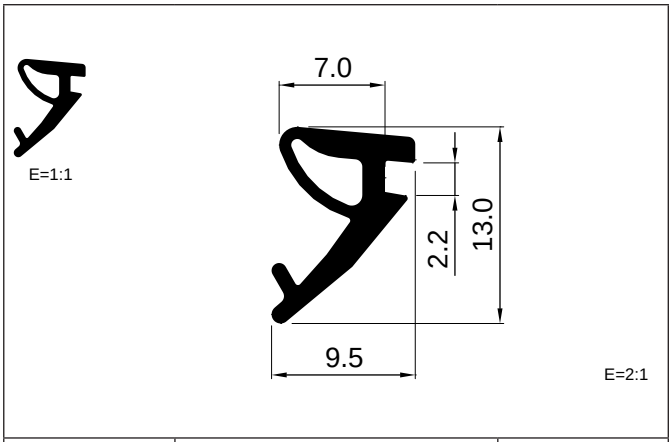

REFERENCIA	MATERIAL	FAMILIA
4442	**EPDM**	**ACRISTALAR**

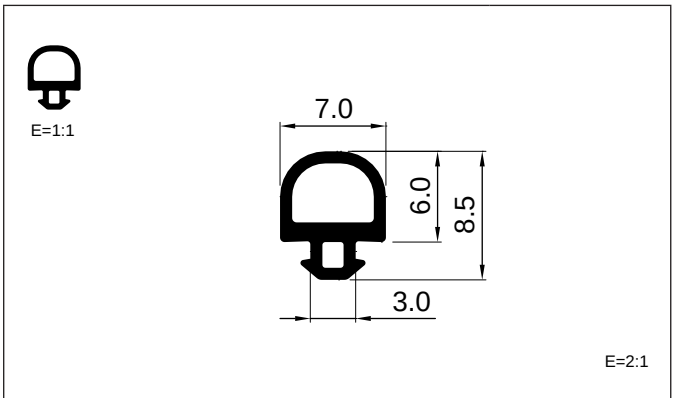

REFERENCIA	MATERIAL	FAMILIA
4443	**EPDM**	**BATIENTE**

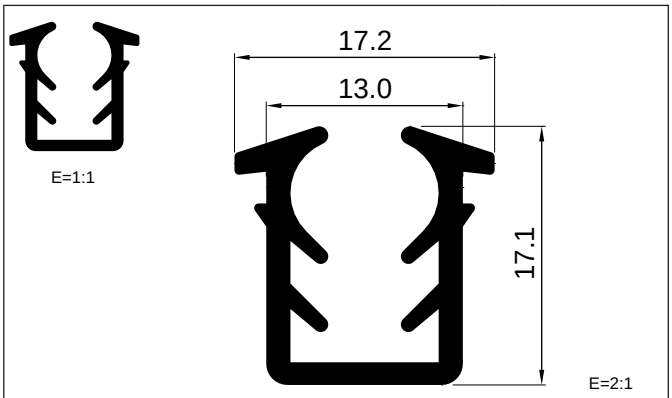

REFERENCIA	MATERIAL	FAMILIA
4456	**EPDM**	**ACRISTALAR**

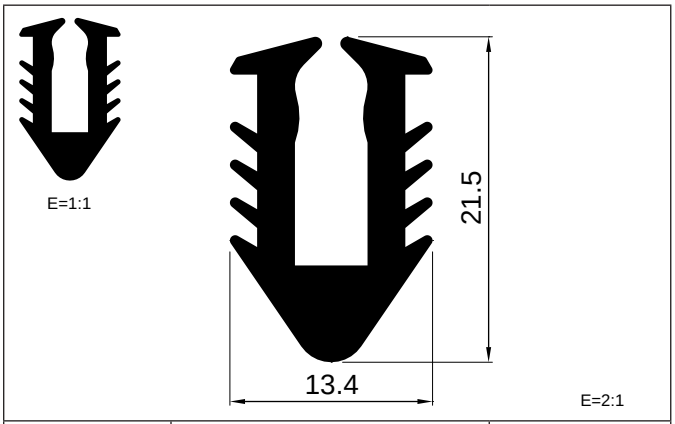

REFERENCIA	MATERIAL	FAMILIA
4457	**EPDM**	**ACRISTALAR**

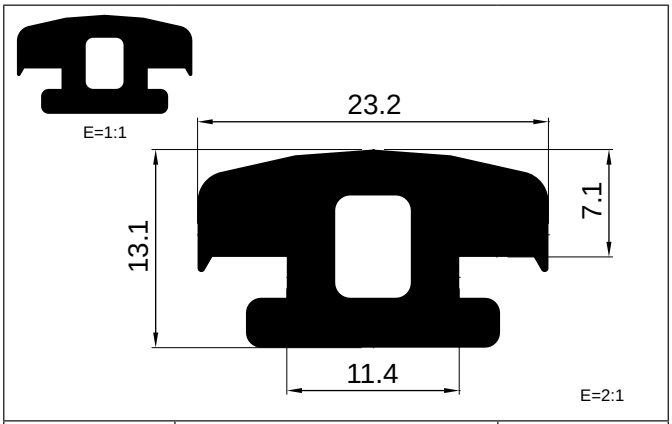

REFERENCIA	MATERIAL	FAMILIA
4458	**EPDM**	**SISTEMAS**

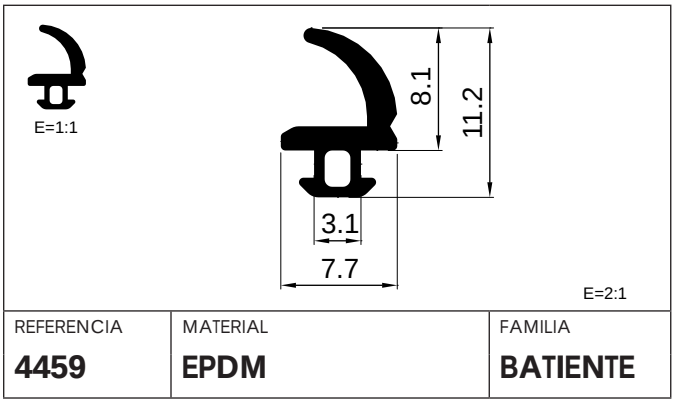

REFERENCIA	MATERIAL	FAMILIA
4459	**EPDM**	**BATIENTE**

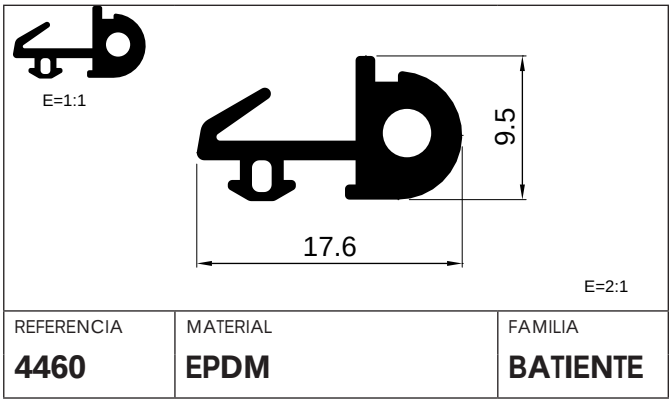

REFERENCIA	MATERIAL	FAMILIA
4460	**EPDM**	**BATIENTE**

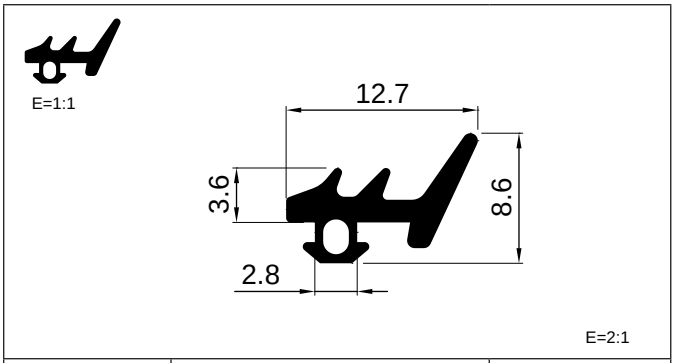

REFERENCIA	MATERIAL	FAMILIA
4461	**EPDM**	**ACRISTALAR**

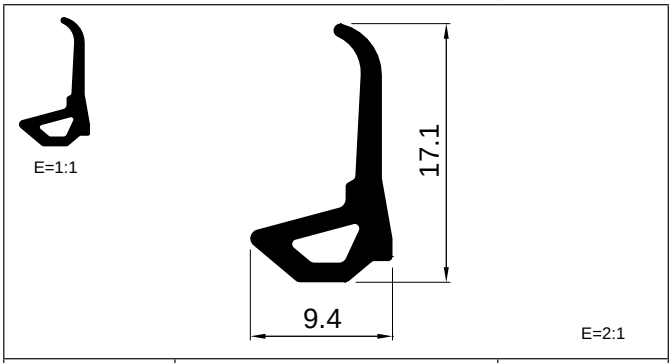

REFERENCIA	MATERIAL	FAMILIA
4462	**EPDM**	**ACRISTALAR**

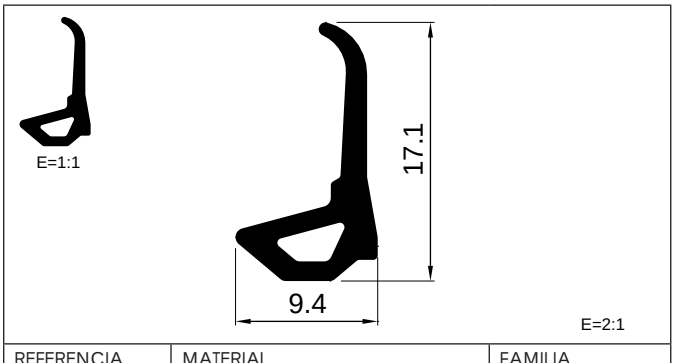

REFERENCIA	MATERIAL	FAMILIA
4463	**EPDM**	**ACRISTALAR**

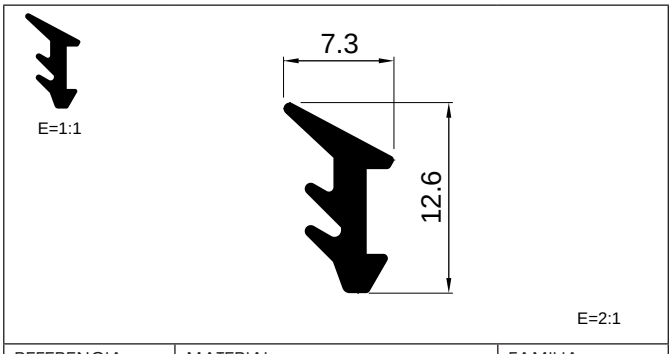

REFERENCIA	MATERIAL	FAMILIA
4464	**EPDM**	**ACRISTALAR**

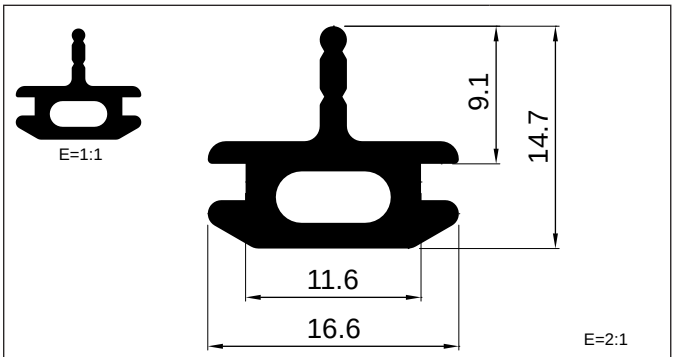

REFERENCIA	MATERIAL	FAMILIA
4465	**EPDM**	**BATIENTE**

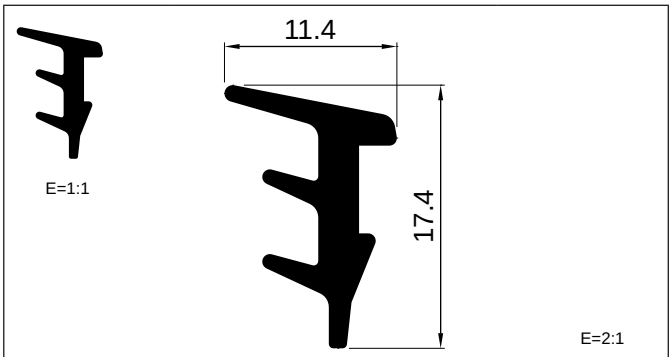

REFERENCIA	MATERIAL	FAMILIA
4466	**EPDM**	**ACRISTALAR**

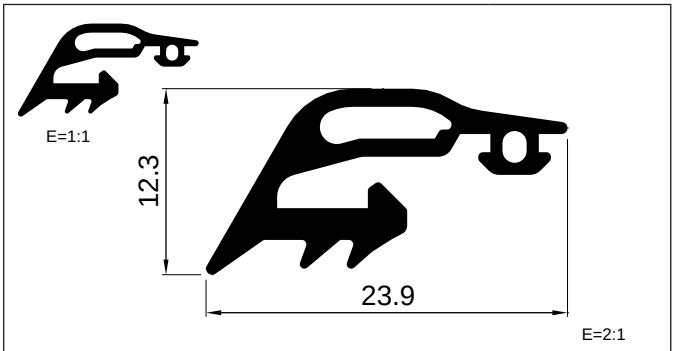

REFERENCIA	MATERIAL	FAMILIA
4467	**EPDM**	**ACRISTALAR / BATIENTE**

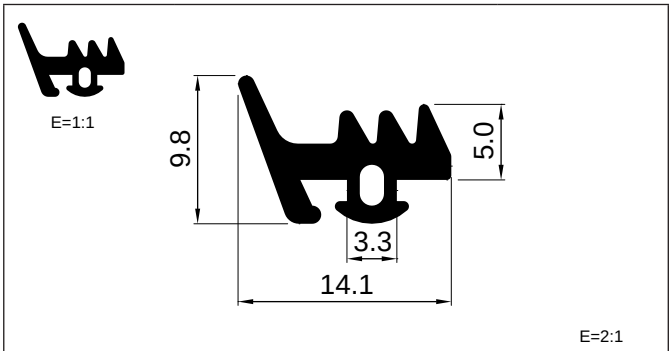

REFERENCIA	MATERIAL	FAMILIA
4468	**EPDM**	**ACRISTALAR**

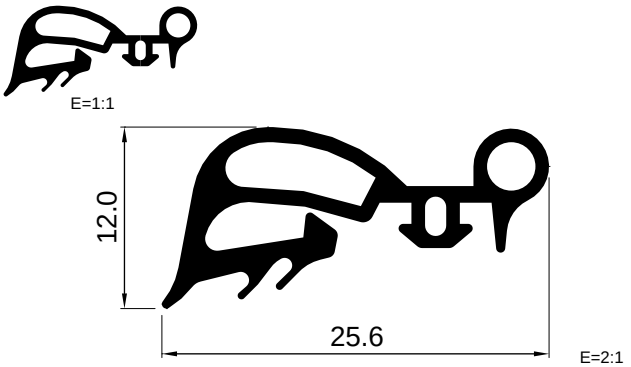

REFERENCIA	MATERIAL	FAMILIA
4469	**EPDM**	**ACRISTALAR / BATIENTE**

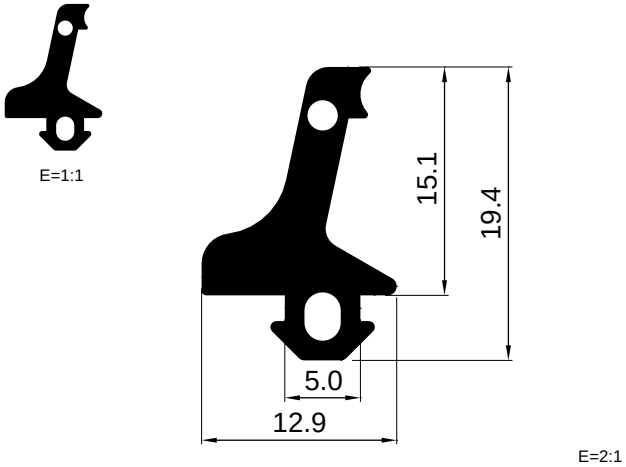

REFERENCIA	MATERIAL	FAMILIA
4470	**EPDM**	**CENTRAL**

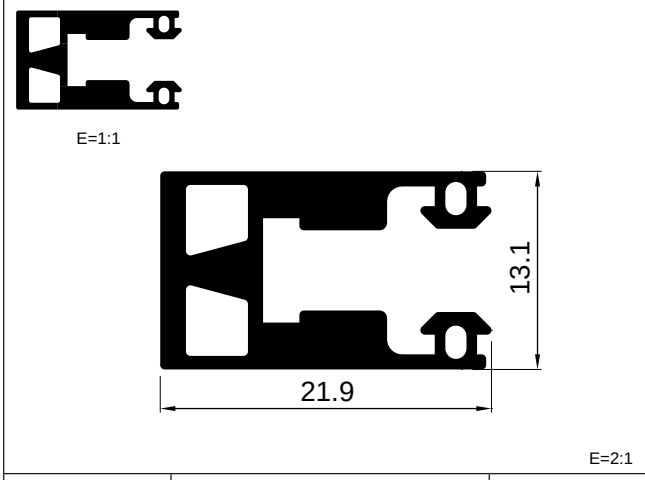

REFERENCIA	MATERIAL	FAMILIA
4471	**EPDM**	**SISTEMAS**

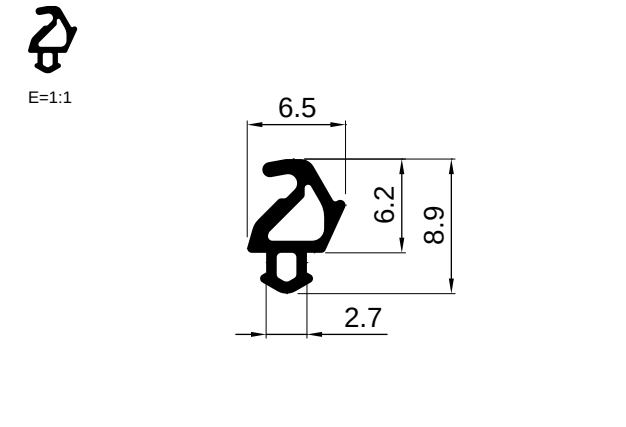

REFERENCIA	MATERIAL	FAMILIA
4472	**EPDM**	**BATIENTE**

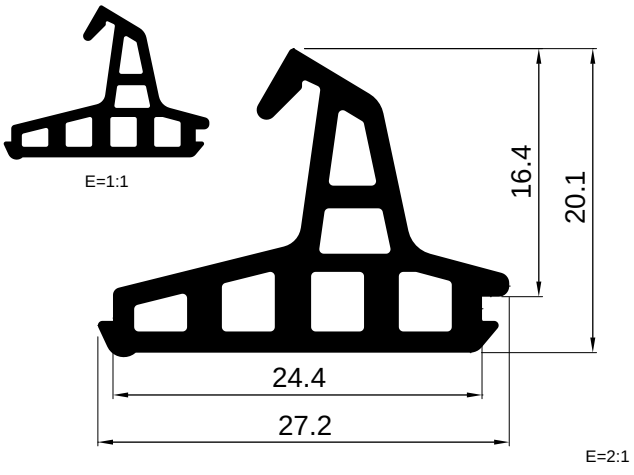

REFERENCIA	MATERIAL	FAMILIA
4473	**EPDM**	**CENTRAL**

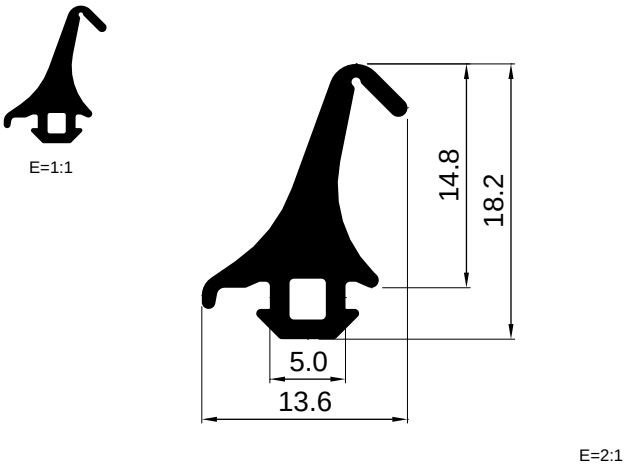

REFERENCIA	MATERIAL	FAMILIA
4474	**EPDM**	**CENTRAL**

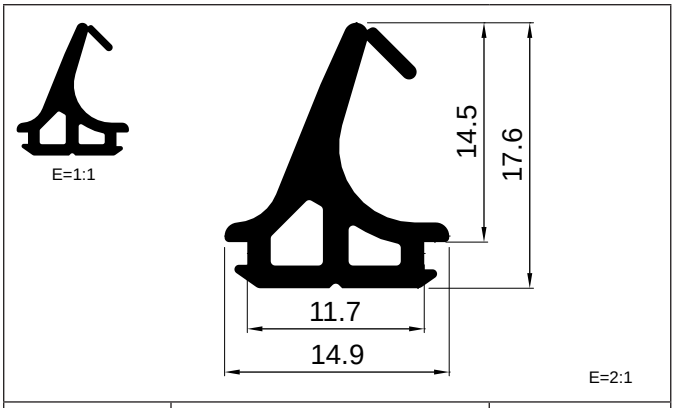

REFERENCIA	MATERIAL	FAMILIA
4475	**EPDM**	**CENTRAL**

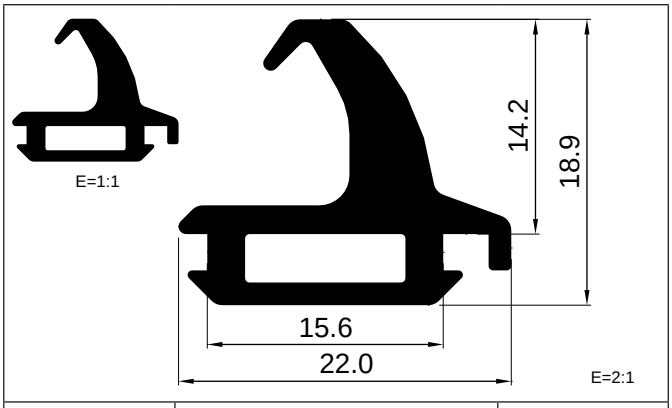

REFERENCIA	MATERIAL	FAMILIA
4476	**EPDM**	**CENTRAL**

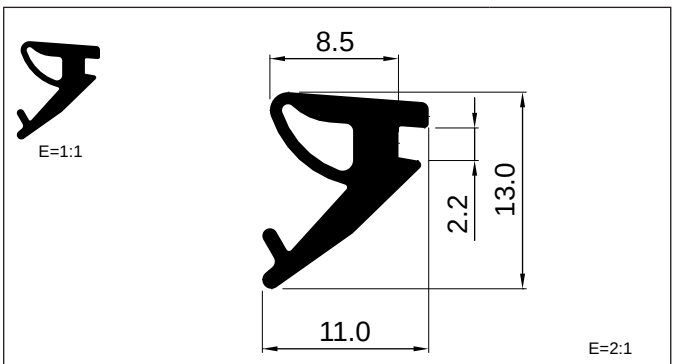

REFERENCIA	MATERIAL	FAMILIA
4477	**EPDM**	**ACRISTALAR**

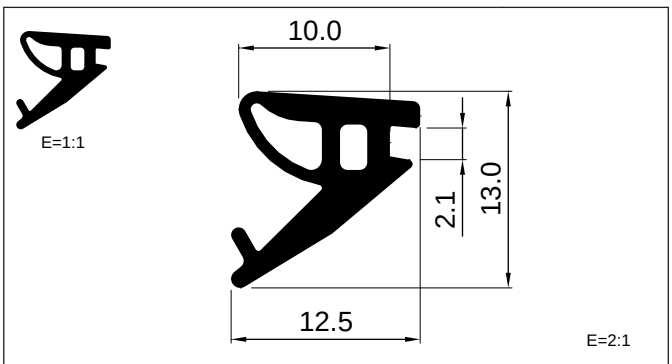

REFERENCIA	MATERIAL	FAMILIA
4478	**EPDM**	**BATIENTE**

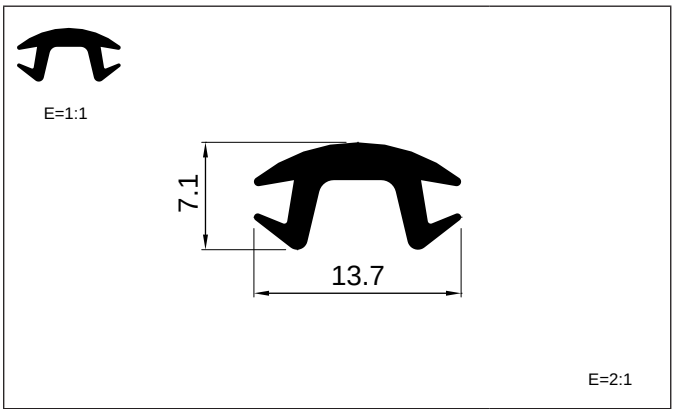

REFERENCIA	MATERIAL	FAMILIA
4479	**EPDM**	**SISTEMAS**

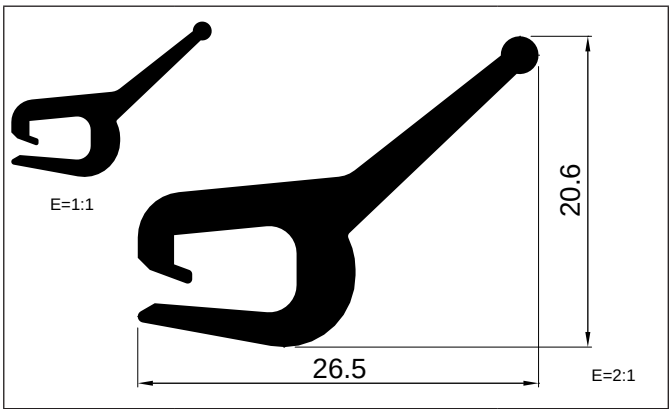

REFERENCIA	MATERIAL	FAMILIA
4480	**EPDM**	**BATIENTE**

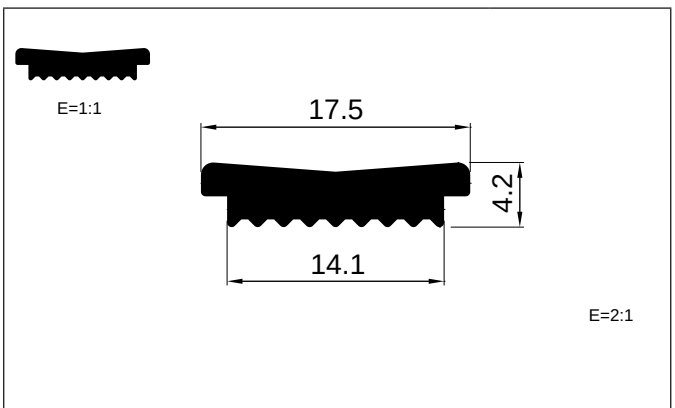

REFERENCIA	MATERIAL	FAMILIA
4481	**EPDM**	**SISTEMAS**

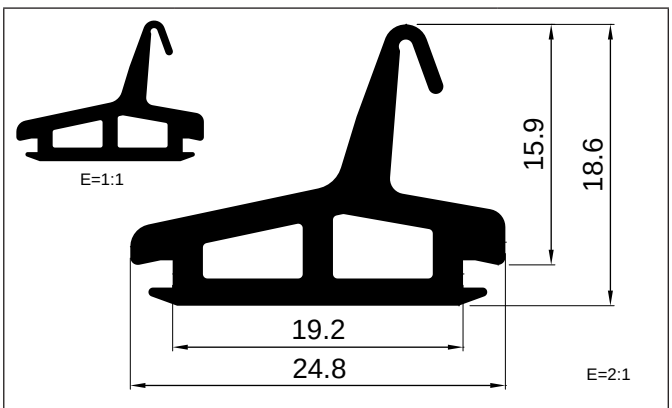

REFERENCIA	MATERIAL	FAMILIA
4482	**EPDM**	**CENTRAL**

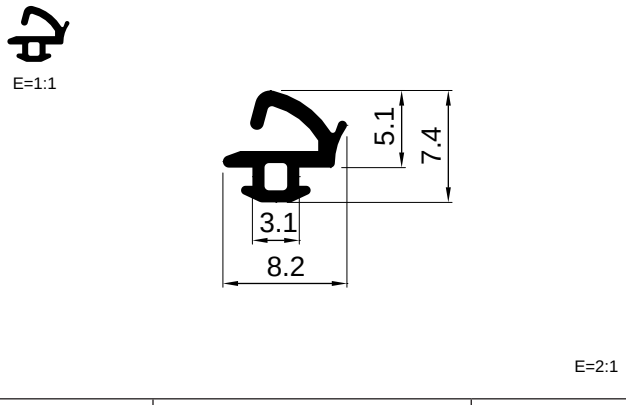

REFERENCIA	MATERIAL	FAMILIA
4483	**EPDM**	**BATIENTE**

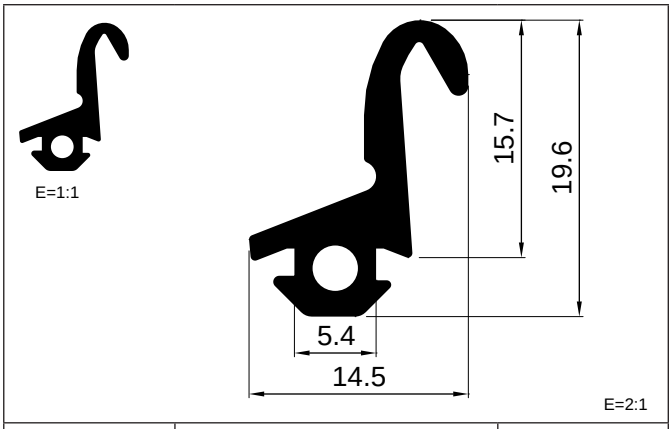

REFERENCIA	MATERIAL	FAMILIA
4484	**EPDM**	**CENTRAL**

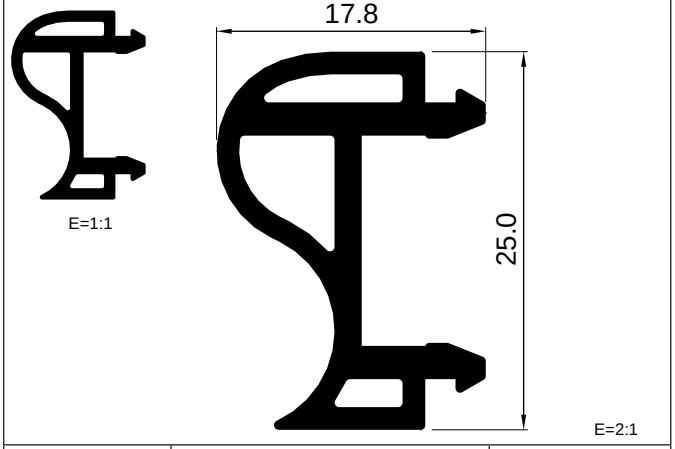

REFERENCIA	MATERIAL	FAMILIA
4485	**EPDM**	**BATIENTE**

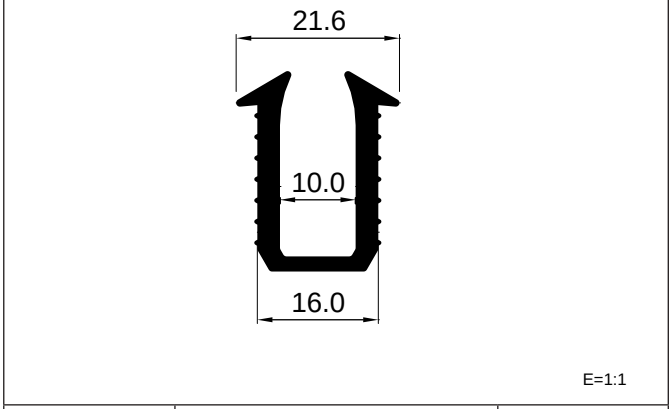

REFERENCIA	MATERIAL	FAMILIA
4486	**EPDM**	**ACRISTALAR**

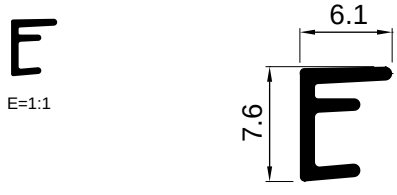

REFERENCIA	MATERIAL	FAMILIA
4487	**EPDM**	**ACRISTALAR**

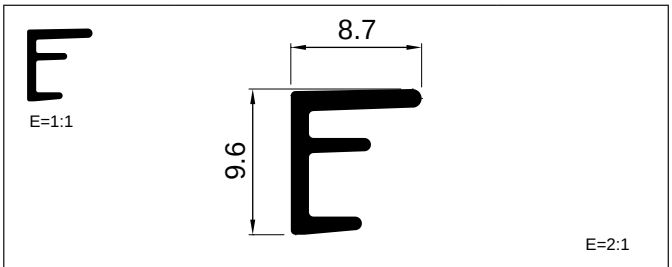

REFERENCIA	MATERIAL	FAMILIA
4488	**EPDM**	**ACRISTALAR**

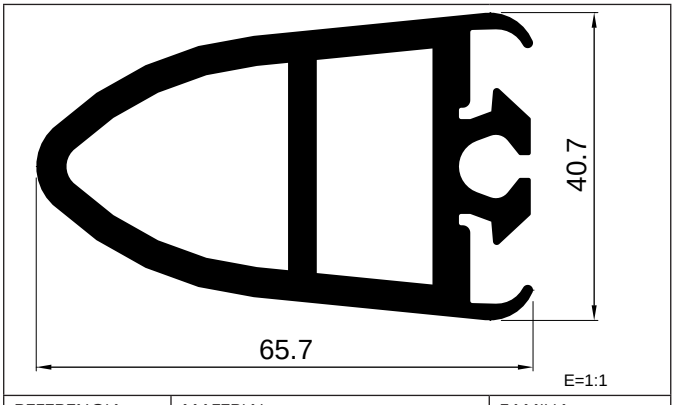

REFERENCIA	MATERIAL	FAMILIA
4489	**EPDM**	**BATIENTE**

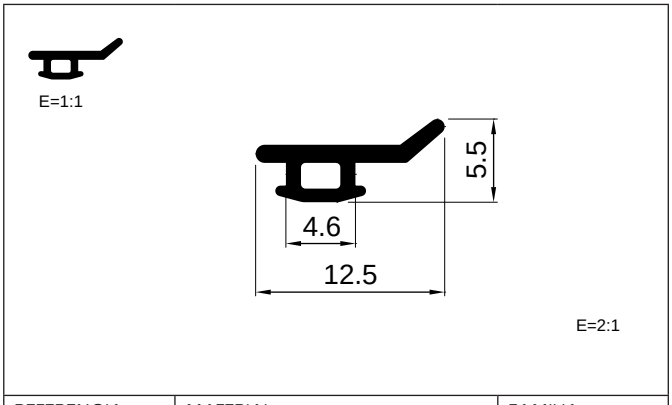

REFERENCIA	MATERIAL	FAMILIA
4490	**EPDM**	**BATIENTE**

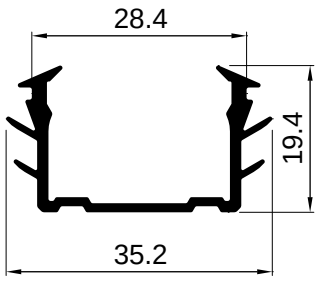

E=1:1

REFERENCIA	MATERIAL	FAMILIA
4491	**EPDM**	**BATIENTE**

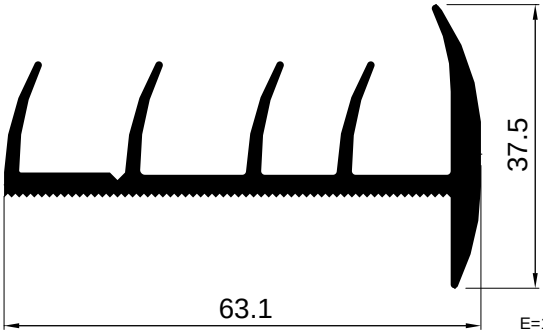

E=1:1

REFERENCIA	MATERIAL	FAMILIA
4492	**EPDM**	**BATIENTE**



E=1:1

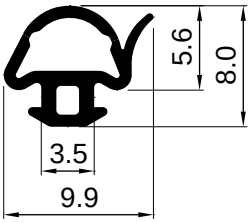

E=2:1

REFERENCIA	MATERIAL	FAMILIA
4493	**EPDM**	**BATIENTE**



E=1:1

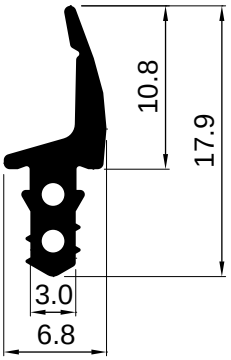

E=2:1

REFERENCIA	MATERIAL	FAMILIA
4494	**EPDM**	**SISTEMAS**

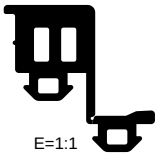

E=1:1

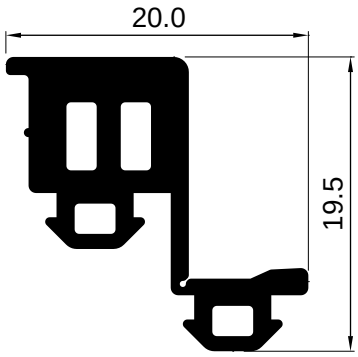

E=2:1

REFERENCIA	MATERIAL	FAMILIA
4495	**EPDM**	**SISTEMAS**



E=1:1

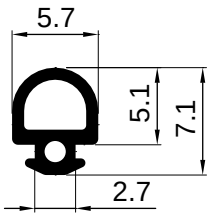

E=2:1

REFERENCIA	MATERIAL	FAMILIA
4496	**EPDM**	**BATIENTE**



E=1:1

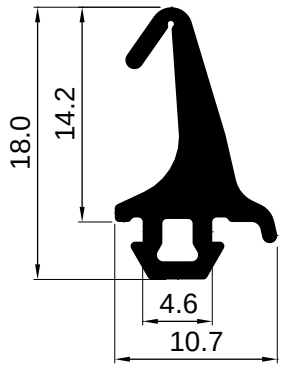

E=2:1

REFERENCIA	MATERIAL	FAMILIA
4497	**EPDM**	**CENTRAL**

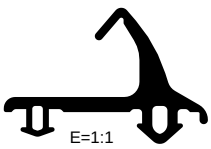

E=1:1

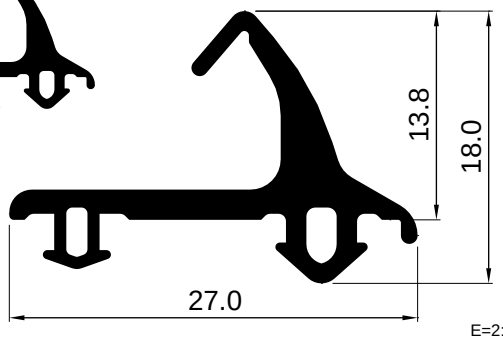

E=2:1

REFERENCIA	MATERIAL	FAMILIA
4498	**EPDM**	**CENTRAL**

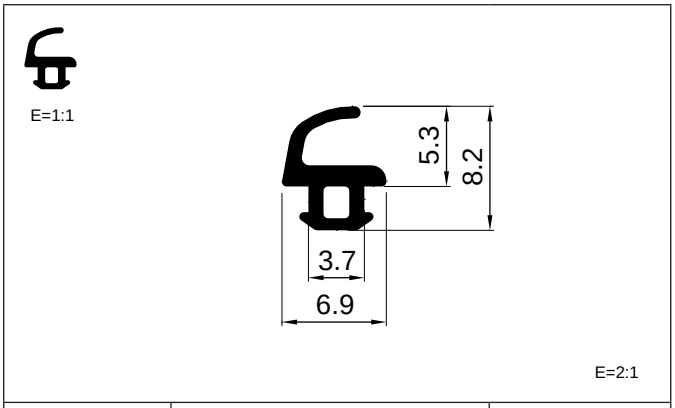

REFERENCIA	MATERIAL	FAMILIA
4499	**EPDM**	**BATIENTE**

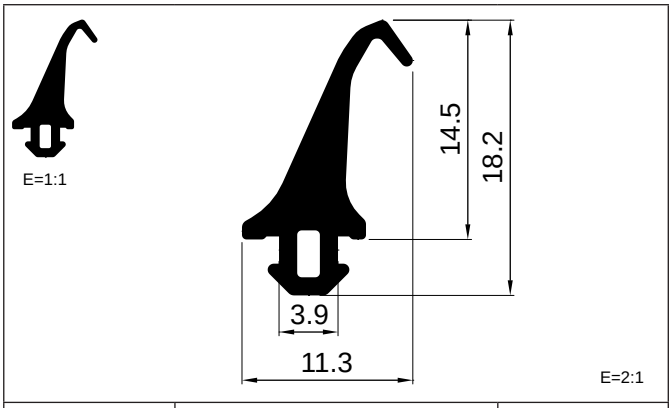

REFERENCIA	MATERIAL	FAMILIA
4500	**EPDM**	**CENTRAL**

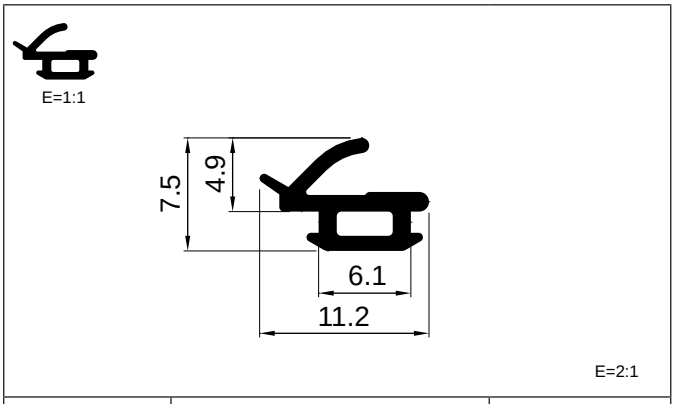

REFERENCIA	MATERIAL	FAMILIA
4501	**EPDM**	**BATIENTE**

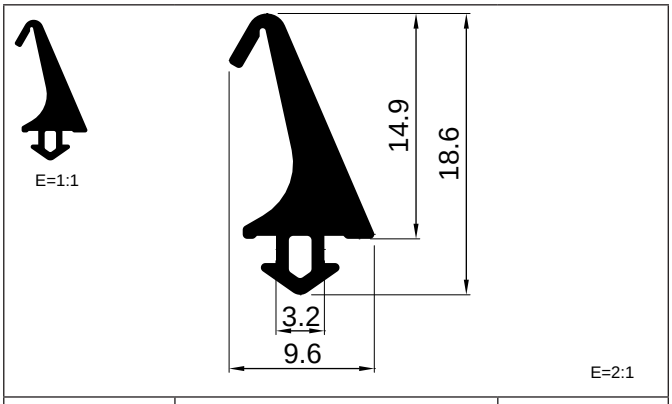

REFERENCIA	MATERIAL	FAMILIA
4502	**EPDM**	**CENTRAL**

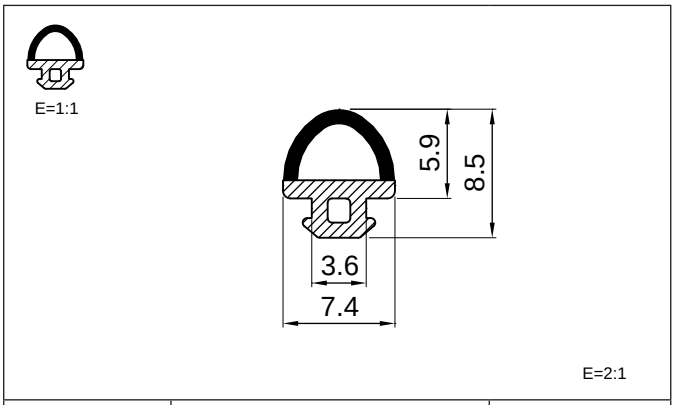

REFERENCIA	MATERIAL	FAMILIA
4503	**EPDM + EPDM celular**	**BATIENTE**

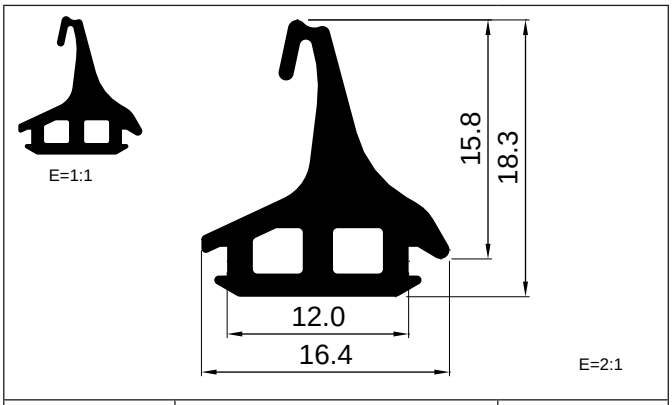

REFERENCIA	MATERIAL	FAMILIA
4504	**EPDM**	**CENTRAL**

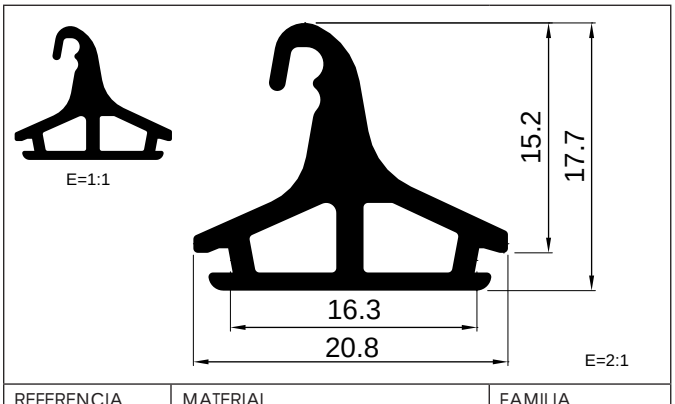

REFERENCIA	MATERIAL	FAMILIA
4505	**EPDM**	**CENTRAL**

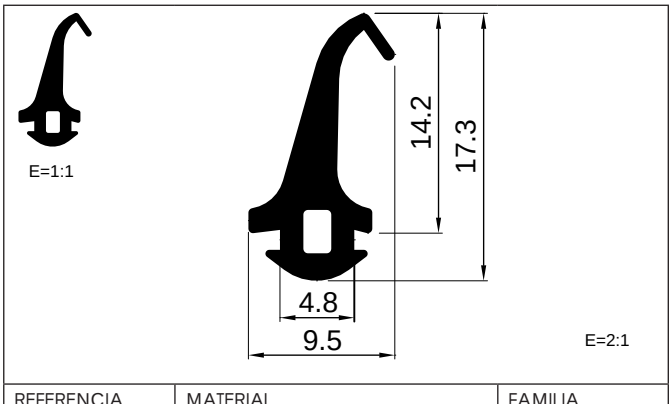

REFERENCIA	MATERIAL	FAMILIA
4506	**EPDM**	**CENTRAL**

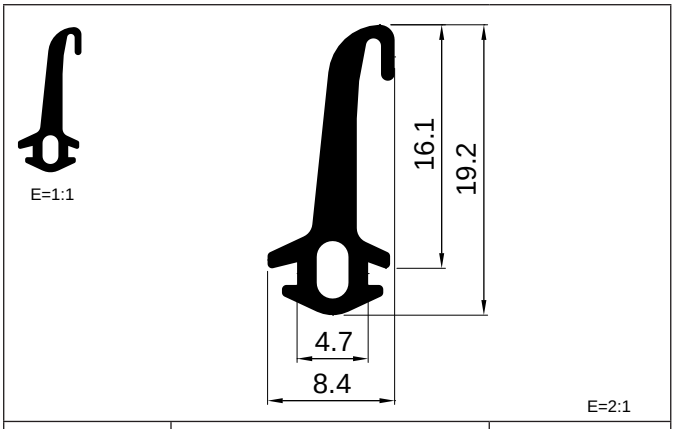

REFERENCIA	MATERIAL	FAMILIA
4507	**EPDM**	**CENTRAL**

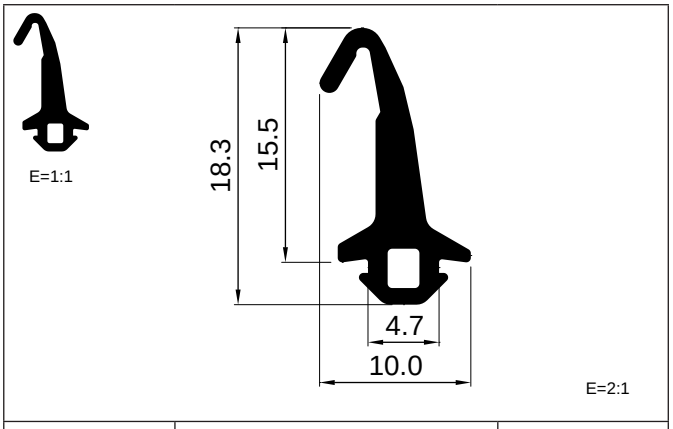

REFERENCIA	MATERIAL	FAMILIA
4508	**EPDM**	**CENTRAL**

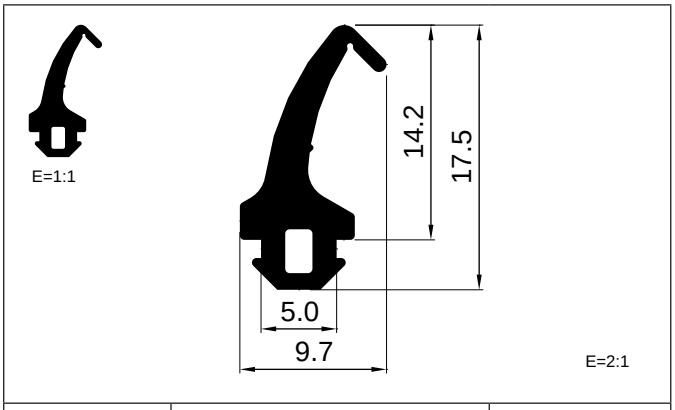

REFERENCIA	MATERIAL	FAMILIA
4509	**EPDM**	**CENTRAL**

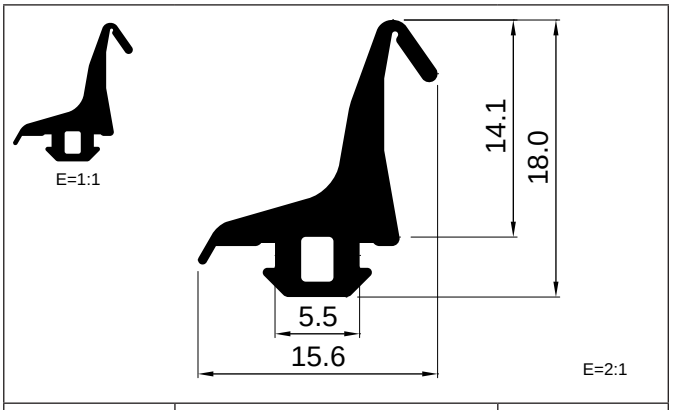

REFERENCIA	MATERIAL	FAMILIA
4510	**EPDM**	**CENTRAL**

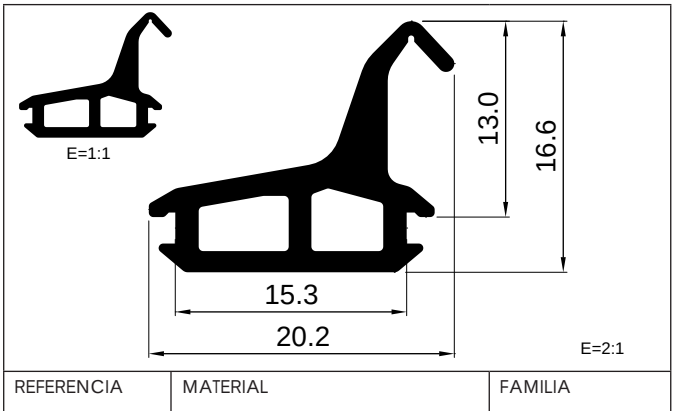

REFERENCIA	MATERIAL	FAMILIA
4511	**EPDM**	**CENTRAL**

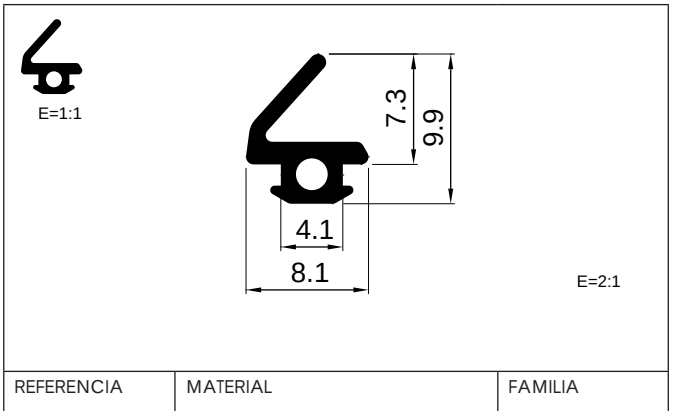

REFERENCIA	MATERIAL	FAMILIA
4512	**EPDM**	**BATIENTE**

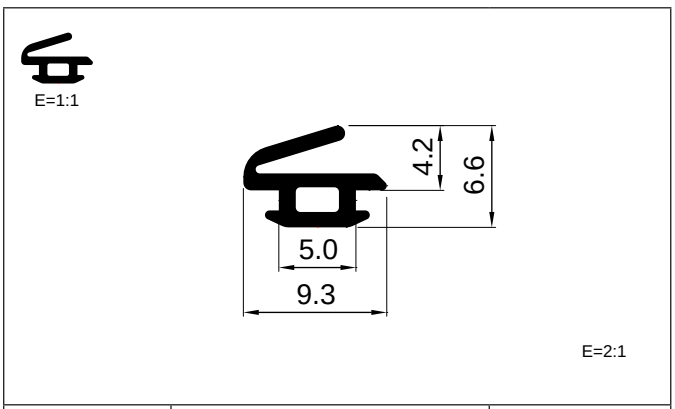

REFERENCIA	MATERIAL	FAMILIA
4513	**EPDM**	**BATIENTE**

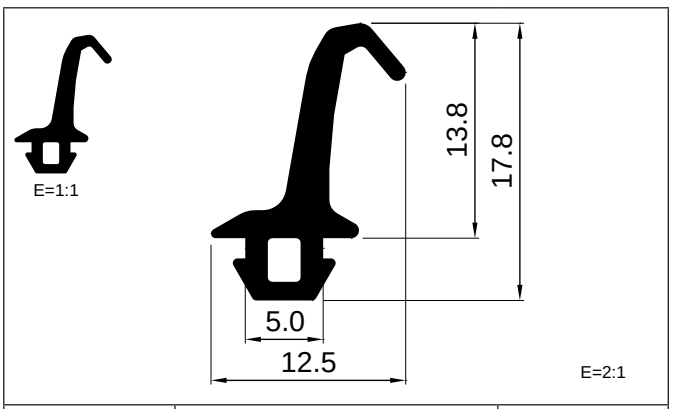

REFERENCIA	MATERIAL	FAMILIA
4514	**EPDM**	**CENTRAL**

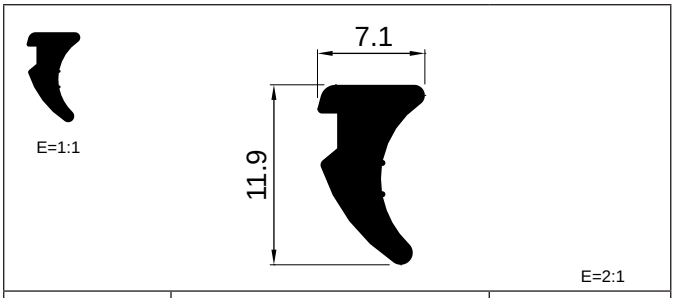

REFERENCIA	MATERIAL	FAMILIA
4515	**EPDM**	**ACRISTALAR**

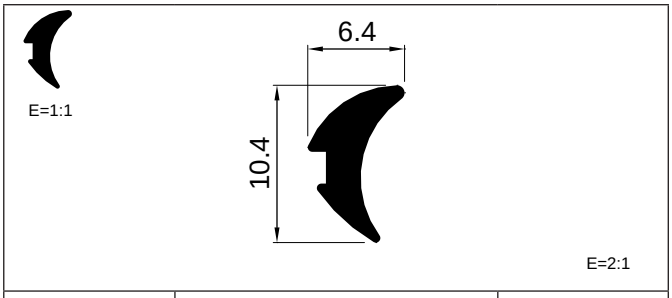

REFERENCIA	MATERIAL	FAMILIA
4516	**EPDM**	**ACRISTALAR**

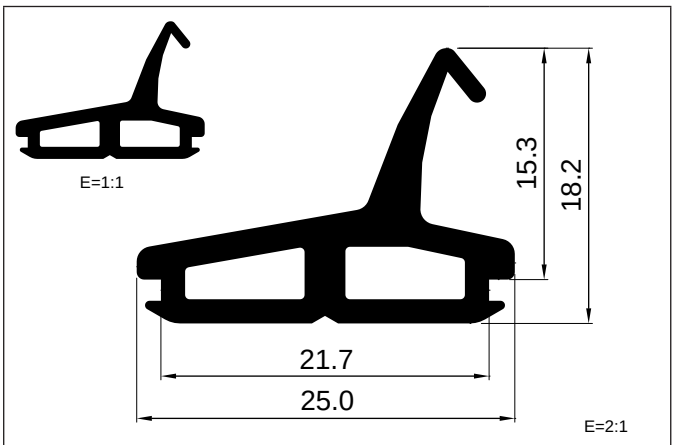

REFERENCIA	MATERIAL	FAMILIA
4517	**EPDM**	**CENTRAL**

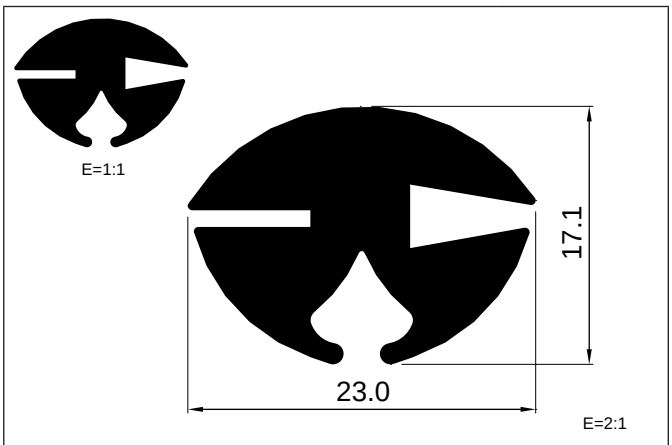

REFERENCIA	MATERIAL	FAMILIA
4518	**EPDM**	**INDUSTRIAL**

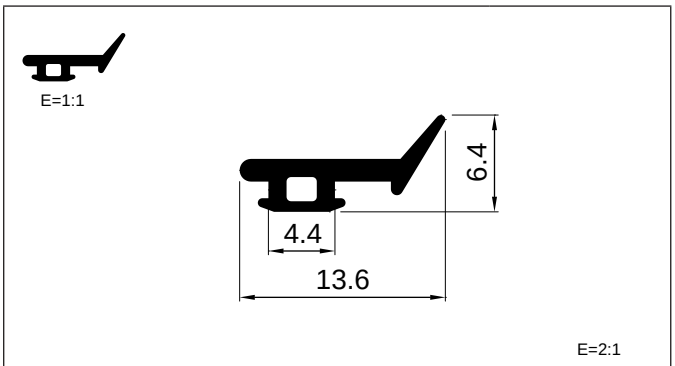

REFERENCIA	MATERIAL	FAMILIA
4519	**EPDM**	**BATIENTE**

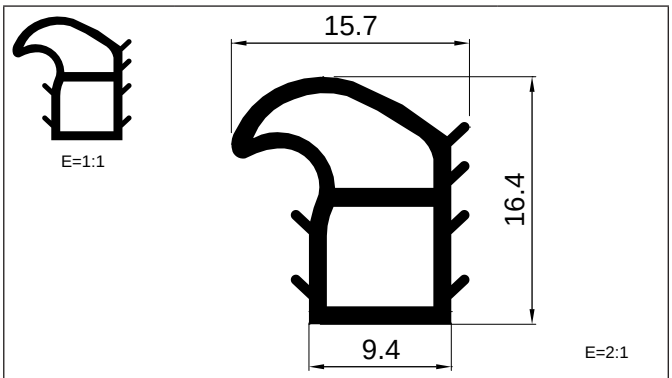

REFERENCIA	MATERIAL	FAMILIA
4520	**EPDM**	**BATIENTE**

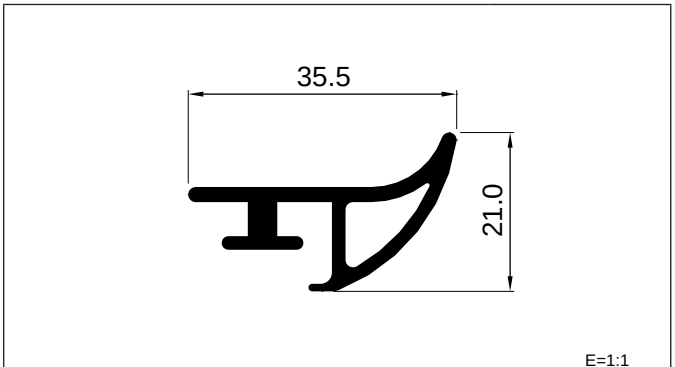

REFERENCIA	MATERIAL	FAMILIA
4521	**EPDM**	**BATIENTE**

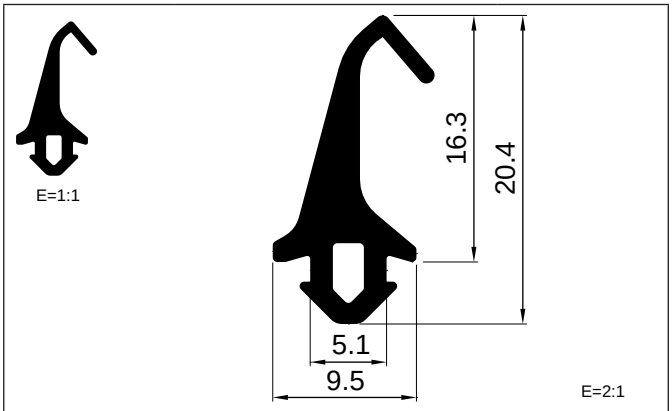

REFERENCIA	MATERIAL	FAMILIA
4522	**EPDM**	**CENTRAL**

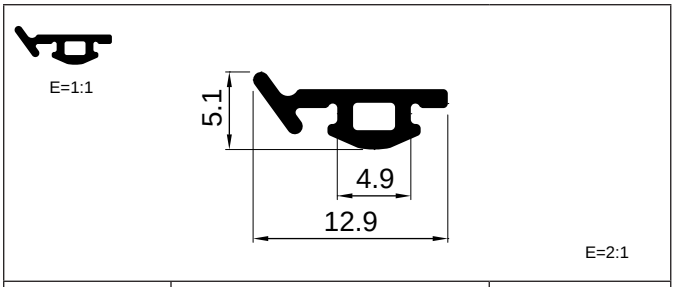

REFERENCIA	MATERIAL	FAMILIA
4523	**EPDM**	**BATIENTE**

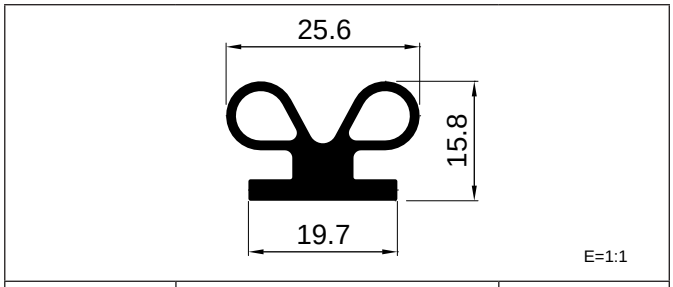

REFERENCIA	MATERIAL	FAMILIA
4524	**EPDM**	**BATIENTE**

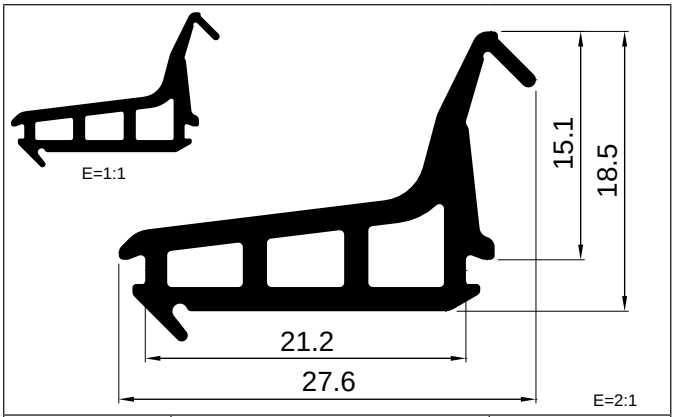

REFERENCIA	MATERIAL	FAMILIA
4525	**EPDM**	**CENTRAL**

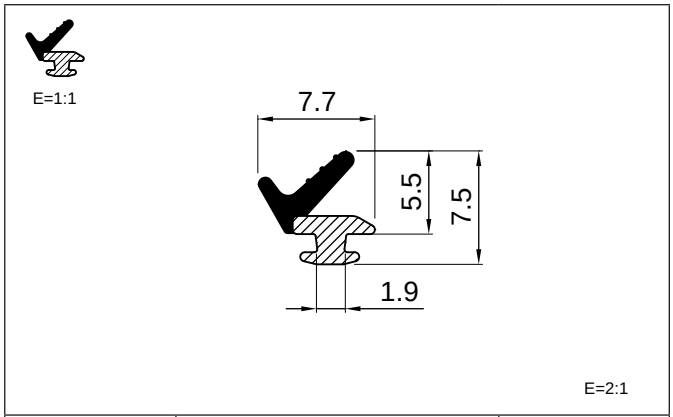

REFERENCIA	MATERIAL	FAMILIA
4526	**EPDM + EPDM celular**	**BATIENTE**

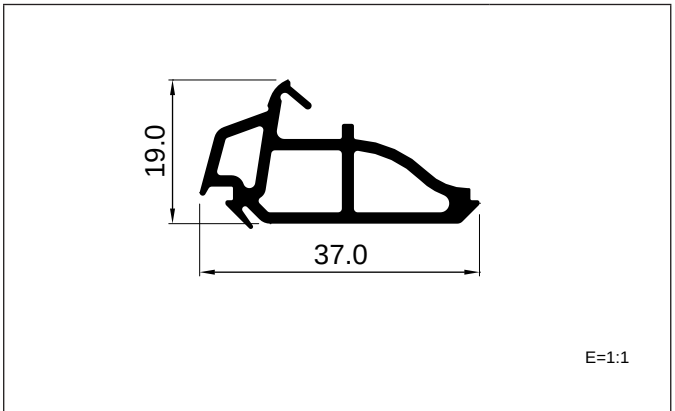

REFERENCIA	MATERIAL	FAMILIA
4527	**EPDM**	**CENTRAL**

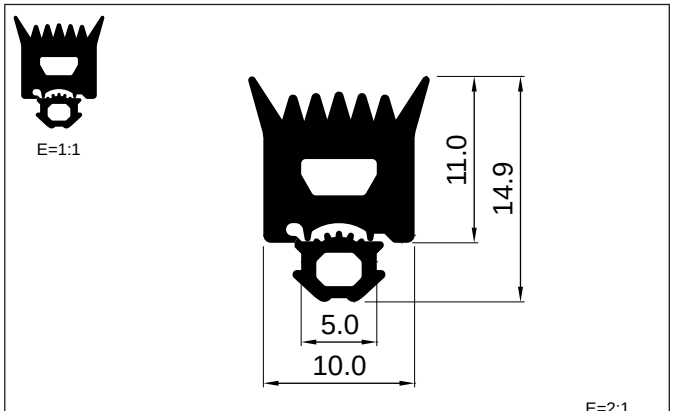

REFERENCIA	MATERIAL	FAMILIA
4528	**EPDM**	**FACHADA**

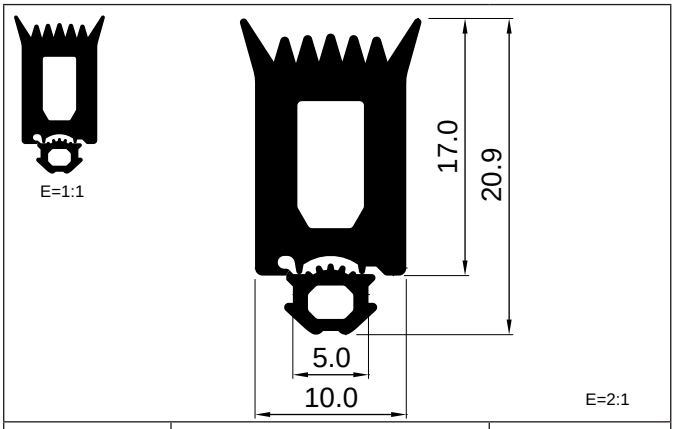

REFERENCIA	MATERIAL	FAMILIA
4529	**EPDM**	**FACHADA**

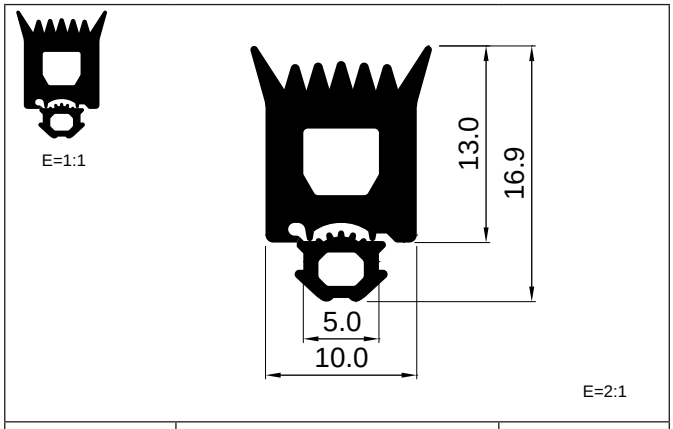

REFERENCIA	MATERIAL	FAMILIA
4530	**EPDM**	**FACHADA**



E=1:1

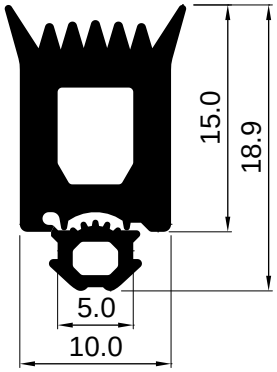

E=2:1

REFERENCIA	MATERIAL	FAMILIA
4531	**EPDM**	**FACHADA**



E=1:1

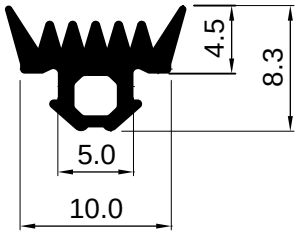

E=2:1

REFERENCIA	MATERIAL	FAMILIA
4532	**EPDM**	**FACHADA**



E=1:1

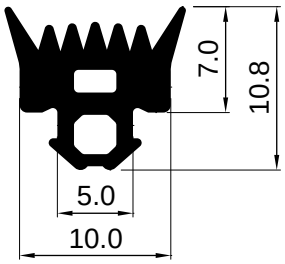

E=2:1

REFERENCIA	MATERIAL	FAMILIA
4533	**EPDM**	**FACHADA**



E=1:1

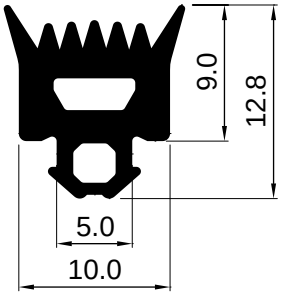

E=2:1

REFERENCIA	MATERIAL	FAMILIA
4534	**EPDM**	**FACHADA**

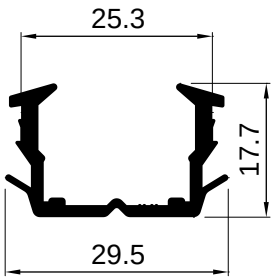

E=1:1

REFERENCIA	MATERIAL	FAMILIA
4535	**EPDM**	**ACRISTALAR**



E=1:1

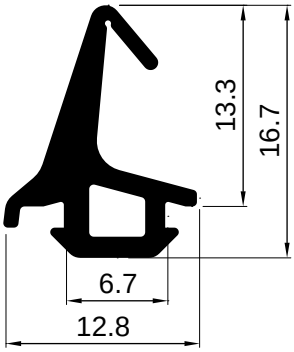

E=2:1

REFERENCIA	MATERIAL	FAMILIA
4536	**EPDM**	**CENTRAL**



E=1:1

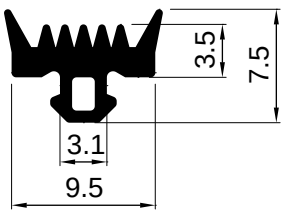

E=2:1

REFERENCIA	MATERIAL	FAMILIA
4537	**EPDM**	**FACHADA**



E=1:1

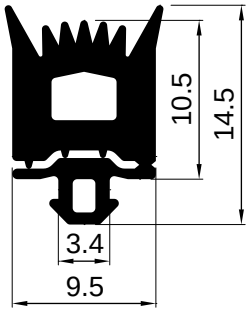

E=2:1

REFERENCIA	MATERIAL	FAMILIA
4538	**EPDM**	**FACHADA**

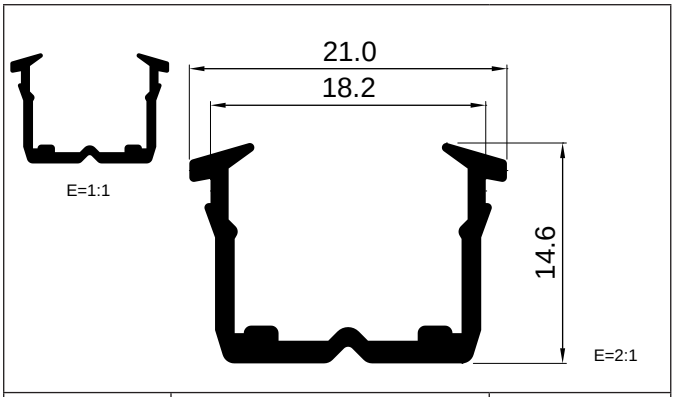

REFERENCIA	MATERIAL	FAMILIA
4539	**EPDM**	**ACRISTALAR**

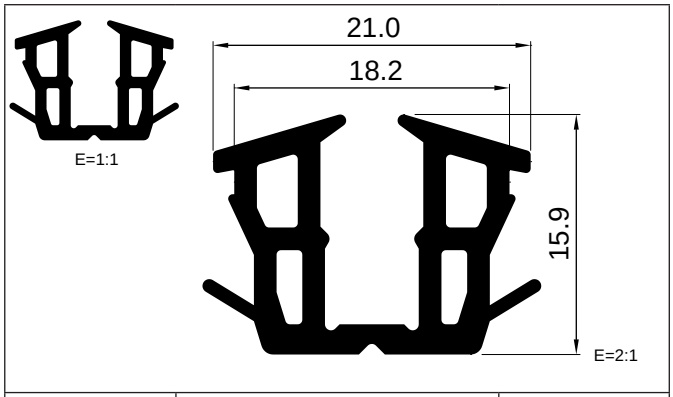

REFERENCIA	MATERIAL	FAMILIA
4540	**EPDM**	**ACRISTALAR**

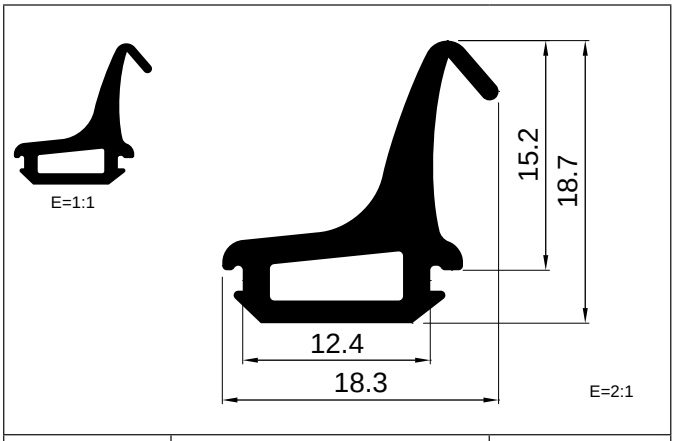

REFERENCIA	MATERIAL	FAMILIA
4541	**EPDM**	**CENTRAL**

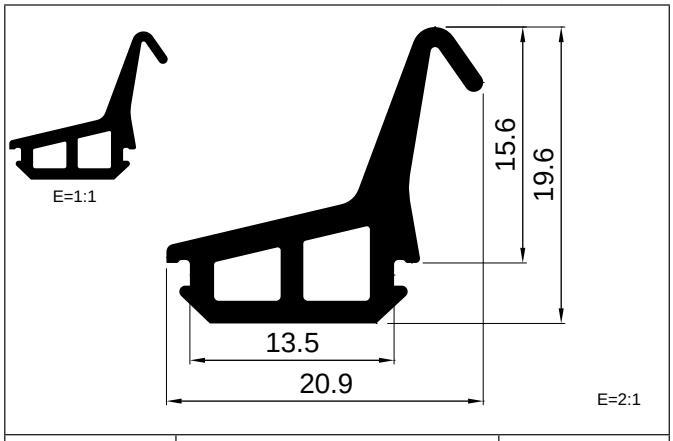

REFERENCIA	MATERIAL	FAMILIA
4542	**EPDM**	**CENTRAL**

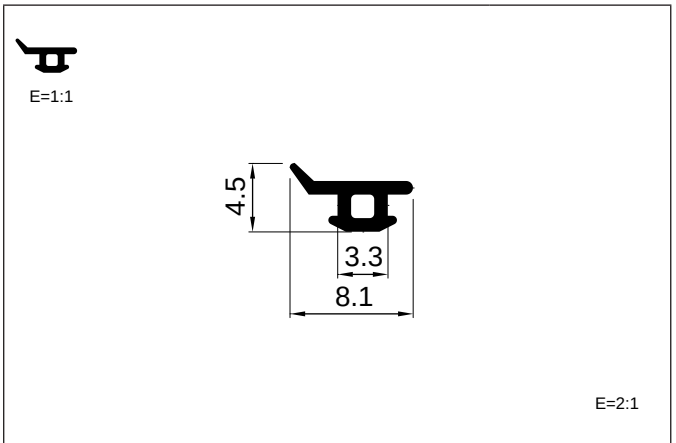

REFERENCIA	MATERIAL	FAMILIA
4543	**EPDM**	**BATIENTE**

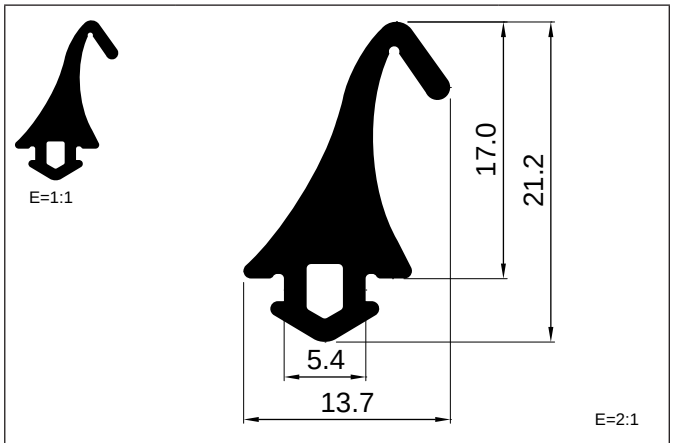

REFERENCIA	MATERIAL	FAMILIA
4544	**EPDM**	**CENTRAL**

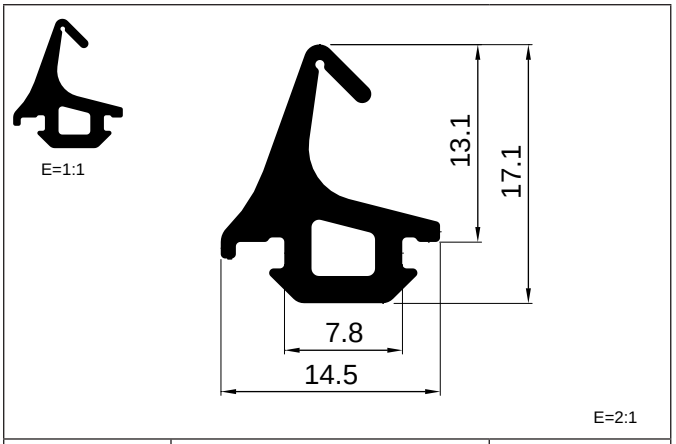

REFERENCIA	MATERIAL	FAMILIA
4545	**EPDM**	**CENTRAL**

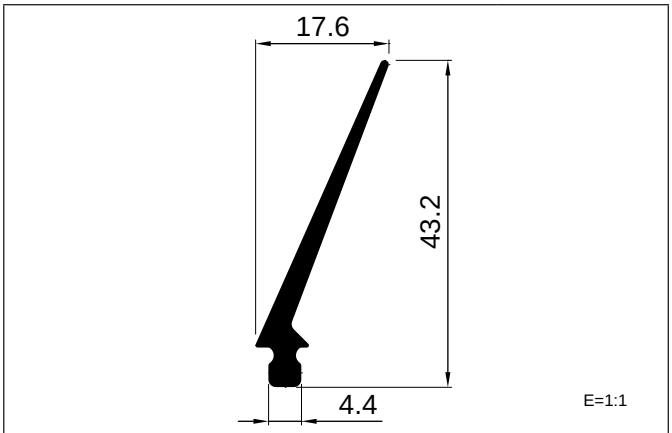

REFERENCIA	MATERIAL	FAMILIA
4546	**EPDM**	**BATIENTE**

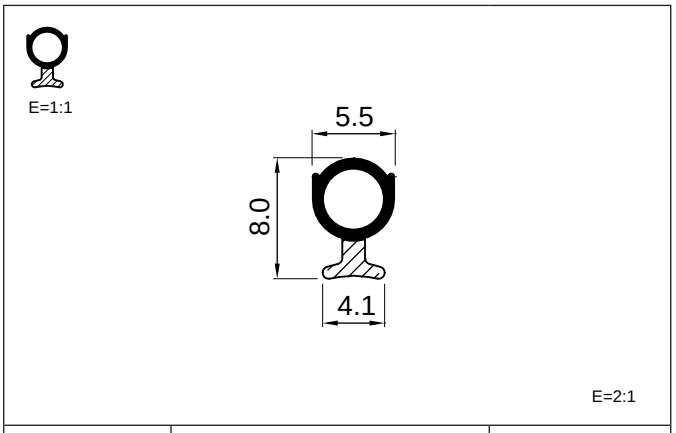

REFERENCIA	MATERIAL	FAMILIA
4547	**EPDM + EPDM celular**	**BATIENTE**

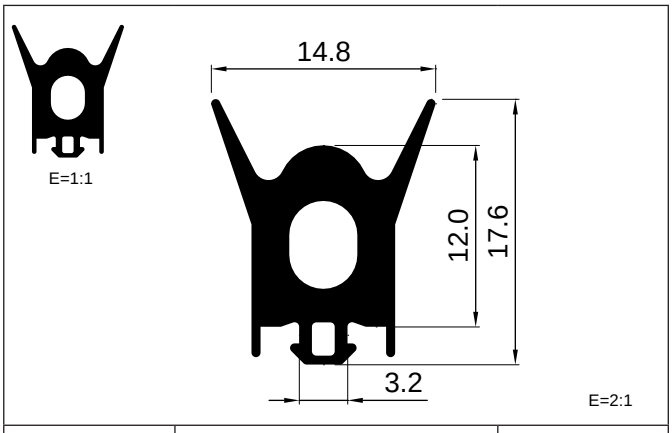

REFERENCIA	MATERIAL	FAMILIA
4548	**EPDM**	**FACHADA**

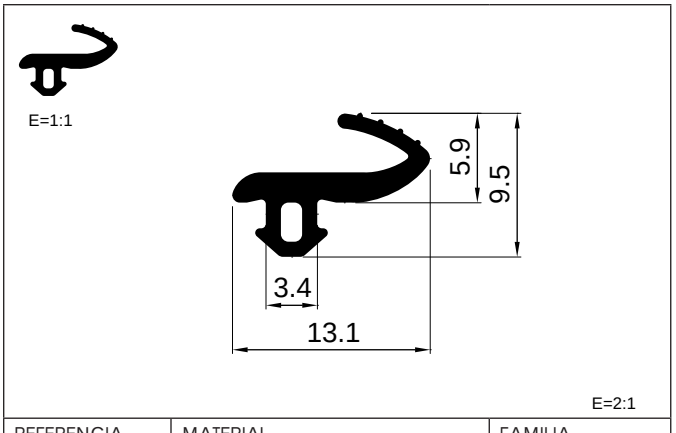

REFERENCIA	MATERIAL	FAMILIA
4549	**EPDM**	**BATIENTE**

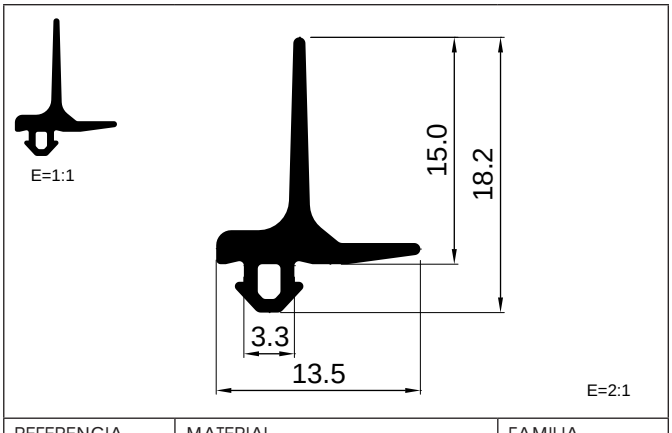

REFERENCIA	MATERIAL	FAMILIA
4550	**EPDM**	**BATIENTE**

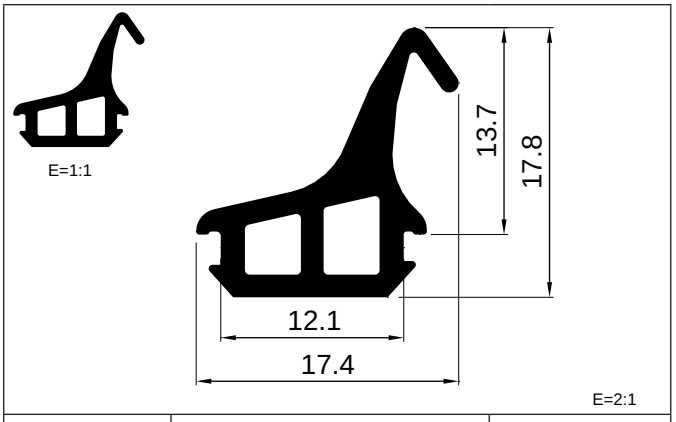

REFERENCIA	MATERIAL	FAMILIA
4551	**EPDM**	**CENTRAL**

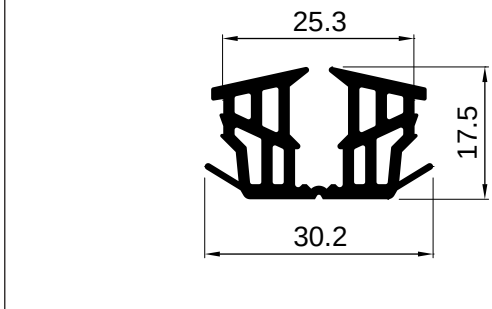

REFERENCIA	MATERIAL	FAMILIA
4552	**EPDM**	**ACRISTALAR**

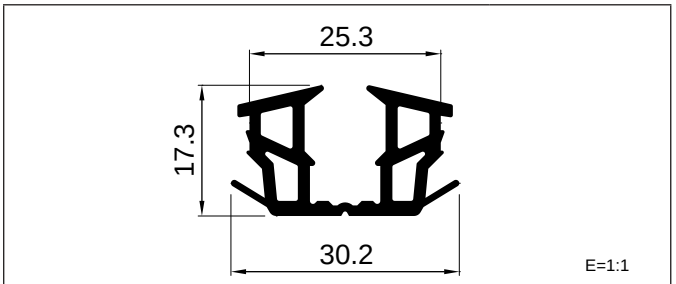

REFERENCIA	MATERIAL	FAMILIA
4553	**EPDM**	**ACRISTALAR**

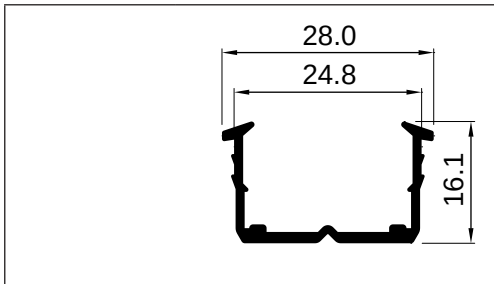

REFERENCIA	MATERIAL	FAMILIA
4554	**EPDM**	**ACRISTALAR**

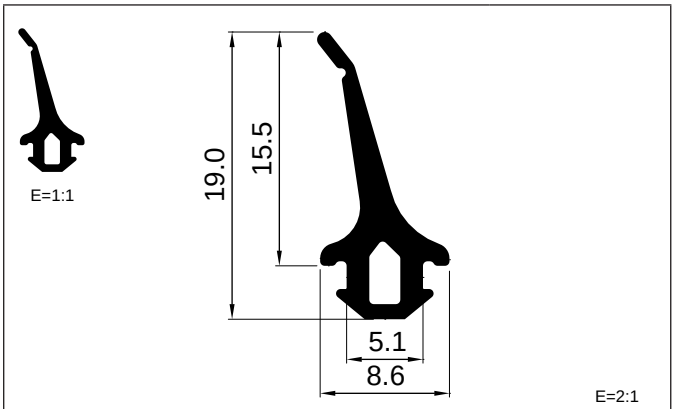

REFERENCIA	MATERIAL	FAMILIA
4555	**EPDM**	**CENTRAL**

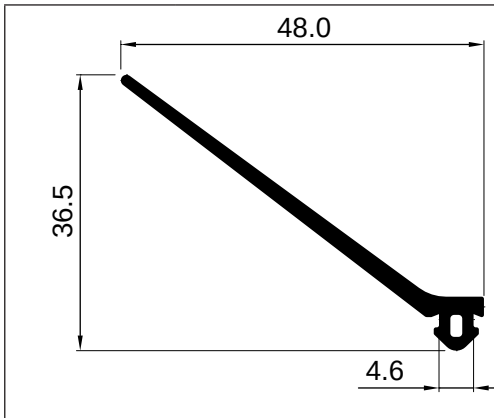

REFERENCIA	MATERIAL	FAMILIA
4556	**EPDM**	**BATIENTE**

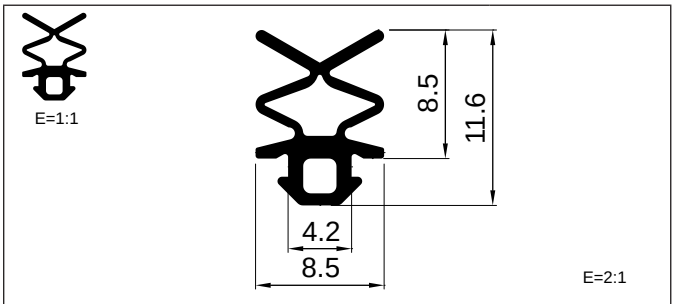

REFERENCIA	MATERIAL	FAMILIA
4558	**EPDM**	**BATIENTE**

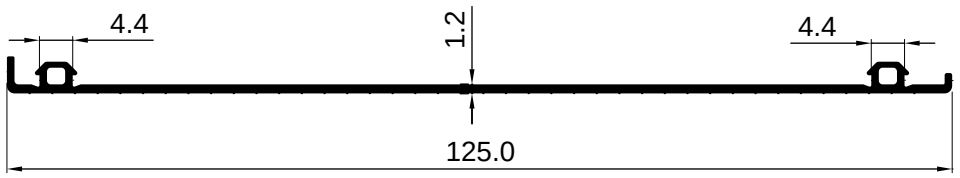

REFERENCIA	MATERIAL	FAMILIA
4559	**EPDM**	**SISTEMAS**

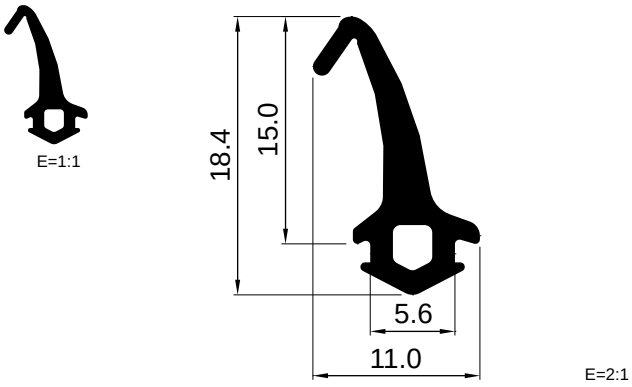

REFERENCIA	MATERIAL	FAMILIA
4561	**EPDM**	**CENTRAL**

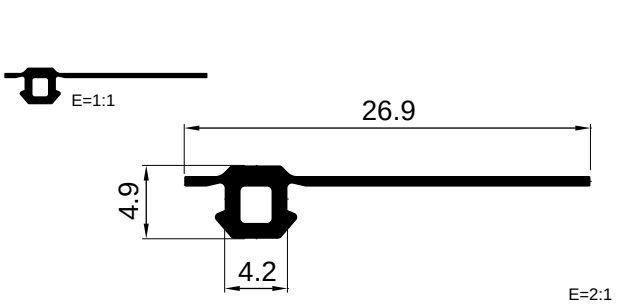

REFERENCIA	MATERIAL	FAMILIA
4562	**EPDM**	**SISTEMAS**

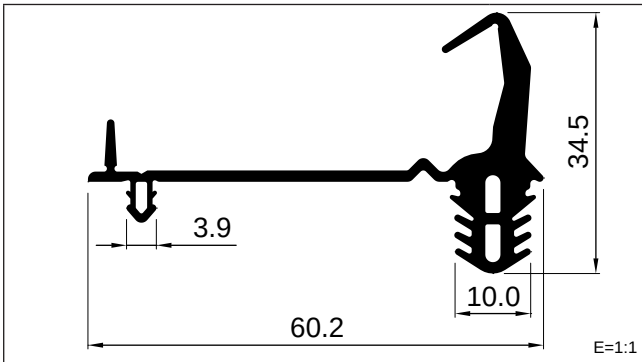

REFERENCIA	MATERIAL	FAMILIA
4563	**EPDM**	**FACHADA**

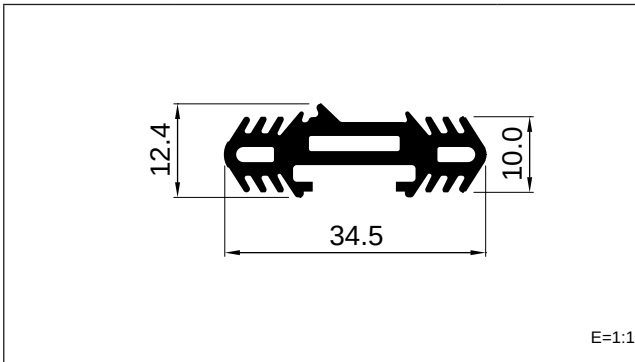

REFERENCIA	MATERIAL	FAMILIA
4564	**EPDM**	**FACHADA**

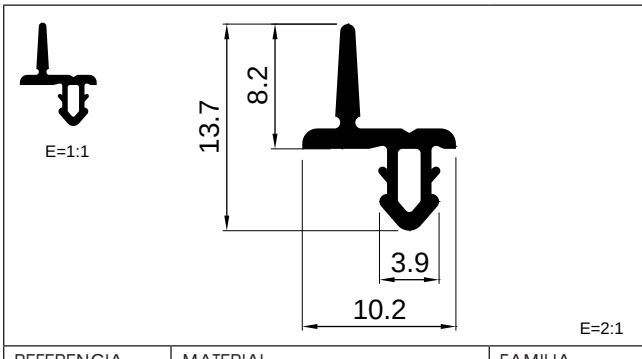

REFERENCIA	MATERIAL	FAMILIA
4565	**EPDM**	**FACHADA**

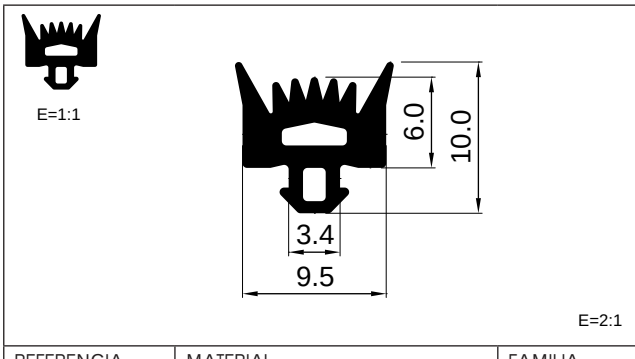

REFERENCIA	MATERIAL	FAMILIA
4566	**EPDM**	**FACHADA**



E=1:1

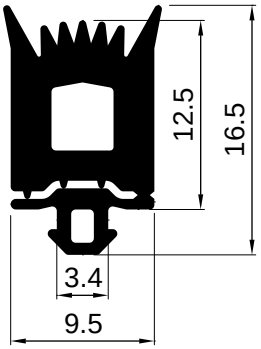

E=2:1

REFERENCIA	MATERIAL	FAMILIA
4567	**EPDM**	**FACHADA**

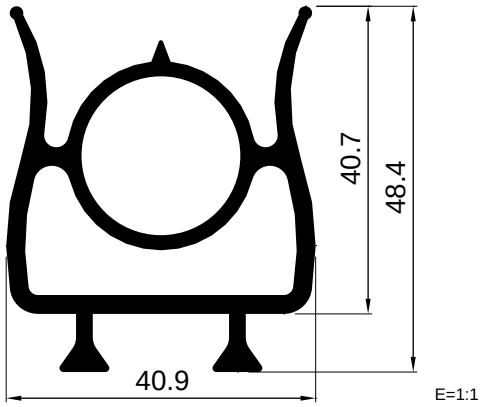

E=1:1

REFERENCIA	MATERIAL	FAMILIA
4568	**EPDM**	**BATIENTE**

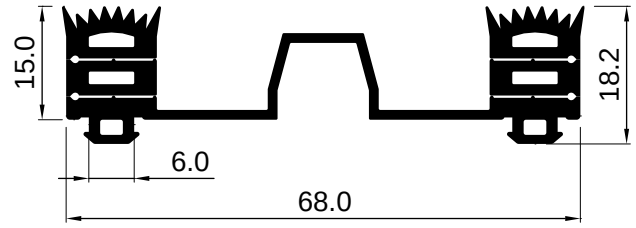

E=1:1

REFERENCIA	MATERIAL	FAMILIA
4569	**EPDM**	**FACHADA**

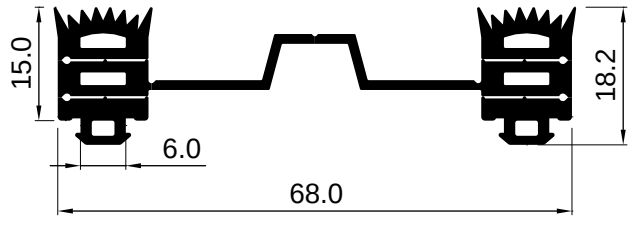

E=1:1

REFERENCIA	MATERIAL	FAMILIA
4570	**EPDM**	**FACHADA**

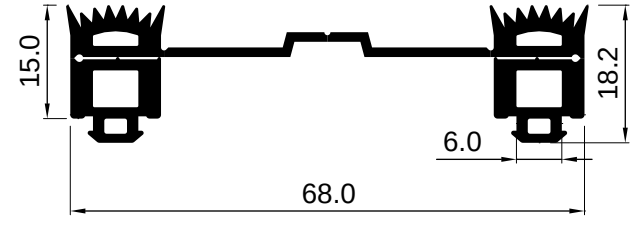

E=1:1

REFERENCIA	MATERIAL	FAMILIA
4571	**EPDM**	**FACHADA**

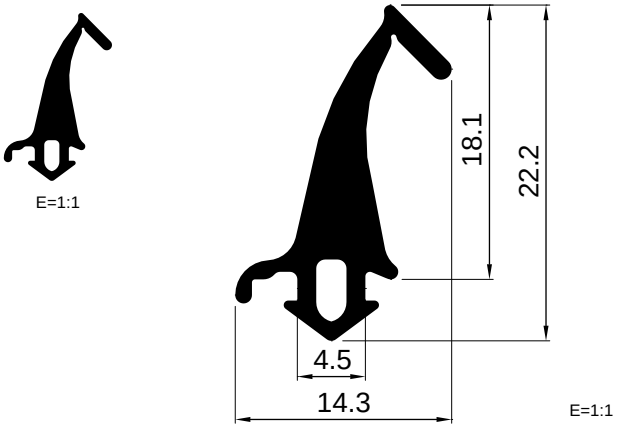

E=1:1

REFERENCIA	MATERIAL	FAMILIA
4572	**EPDM**	**CENTRAL**



E=1:1

REFERENCIA	MATERIAL	FAMILIA
4573	**EPDM**	**INDUSTRIAL**

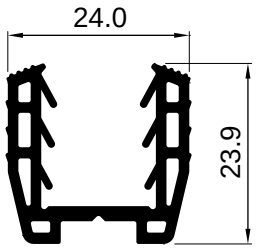

E=1:1

REFERENCIA	MATERIAL	FAMILIA
4574	**EPDM**	**ACRISTALAR**

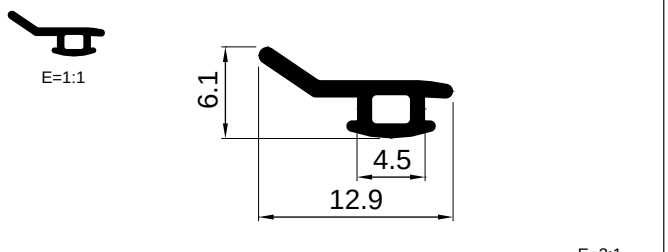

REFERENCIA	MATERIAL	FAMILIA
4575	**EPDM**	**BATIENTE**

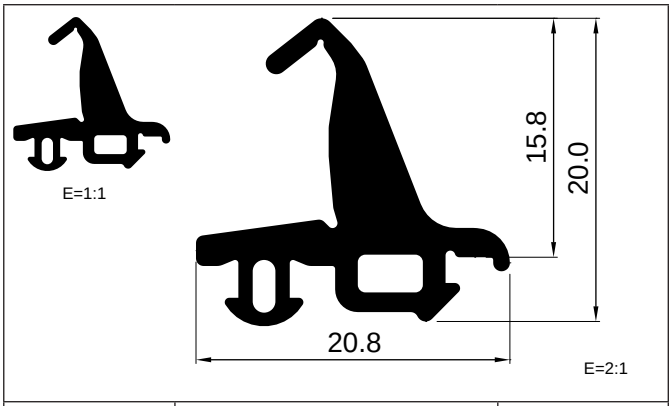

REFERENCIA	MATERIAL	FAMILIA
4576	**EPDM**	**CENTRAL**

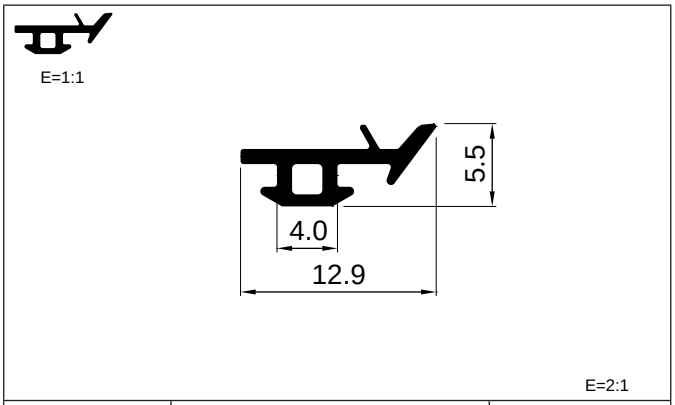

REFERENCIA	MATERIAL	FAMILIA
4577	**EPDM**	**BATIENTE**

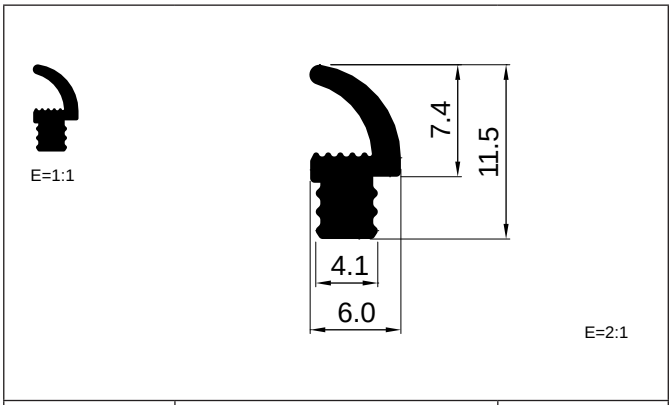

REFERENCIA	MATERIAL	FAMILIA
4578	**EPDM**	**BATIENTE**

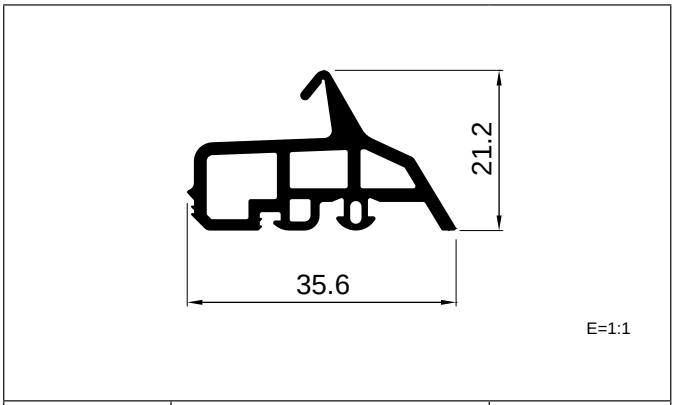

REFERENCIA	MATERIAL	FAMILIA
4579	**EPDM**	**CENTRAL**

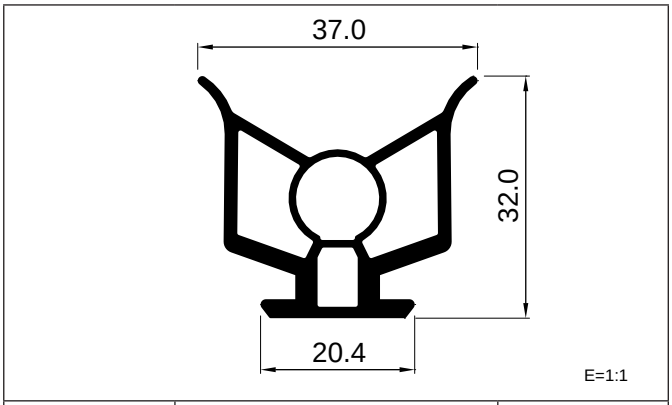

REFERENCIA	MATERIAL	FAMILIA
4580	**EPDM**	**BATIENTE**

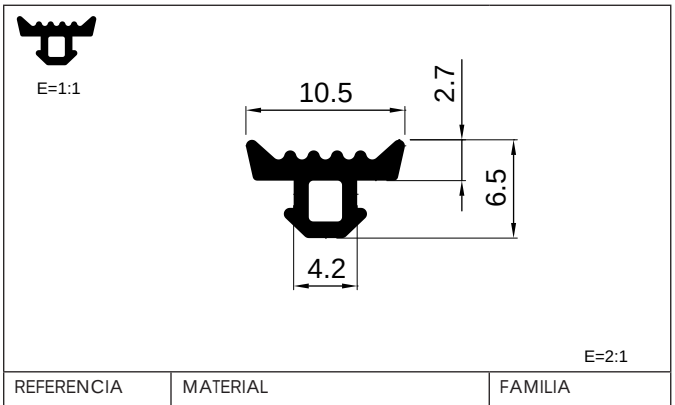

REFERENCIA	MATERIAL	FAMILIA
4581	**EPDM**	**ACRISTALAR**

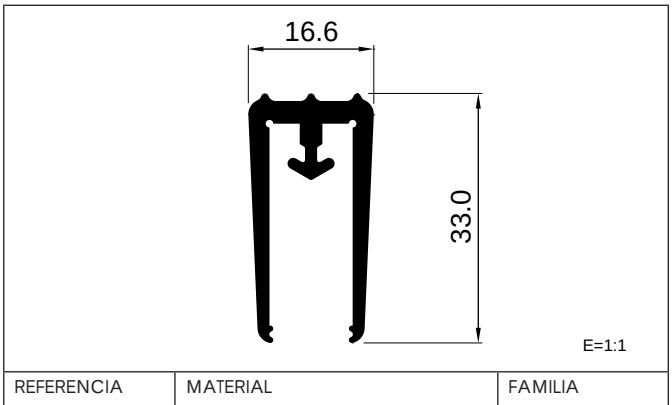

REFERENCIA	MATERIAL	FAMILIA
4582	**EPDM**	**SISTEMAS**

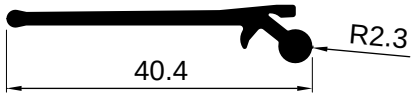

E=1:1

REFERENCIA	MATERIAL	FAMILIA
4583	**EPDM**	**BATIENTE**

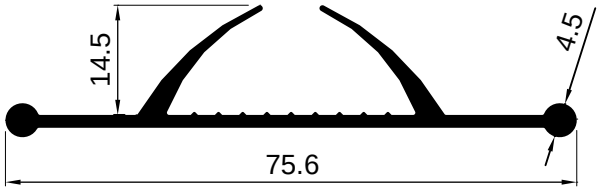

E=1:1

REFERENCIA	MATERIAL	FAMILIA
4584	**EPDM**	**BATIENTE**

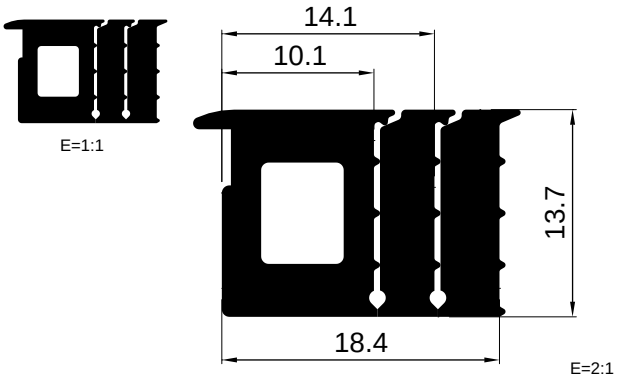

REFERENCIA	MATERIAL	FAMILIA
4585	**EPDM**	**ACRISTALAR**

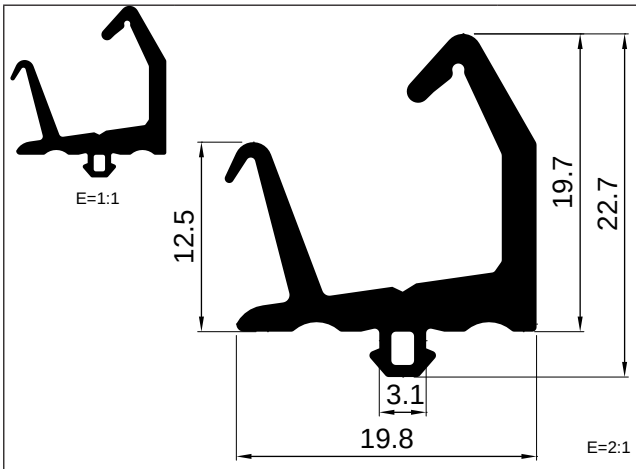

REFERENCIA	MATERIAL	FAMILIA
4586	**EPDM**	**BATIENTE**

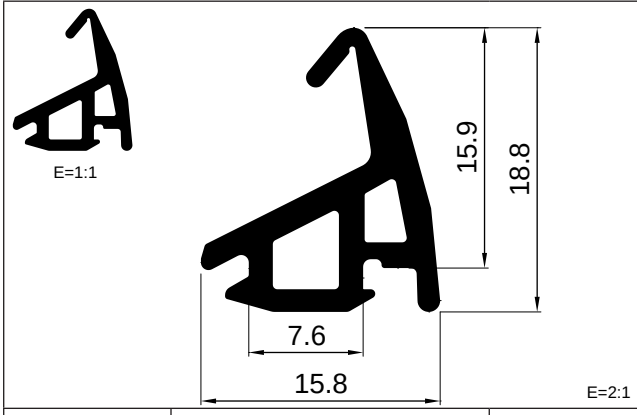

REFERENCIA	MATERIAL	FAMILIA
4587	**EPDM**	**CENTRAL**

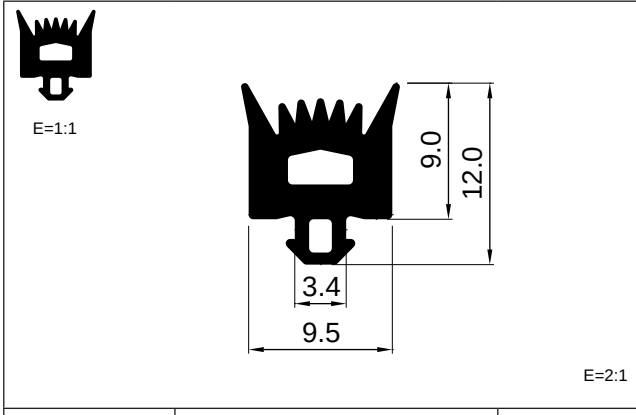

REFERENCIA	MATERIAL	FAMILIA
4588	**EPDM**	**FACHADA**

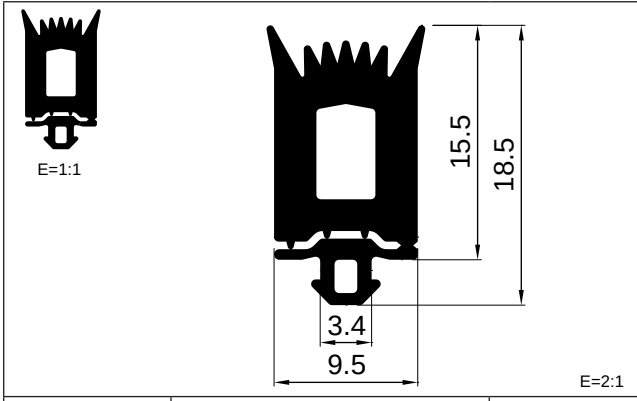

REFERENCIA	MATERIAL	FAMILIA
4589	**EPDM**	**FACHADA**

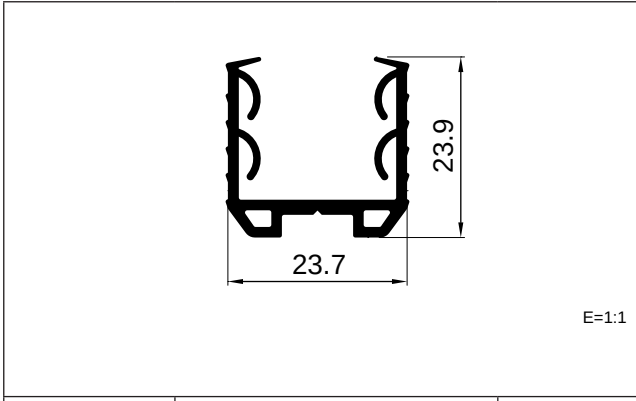

REFERENCIA	MATERIAL	FAMILIA
4590	**EPDM**	**ACRISTALAR**

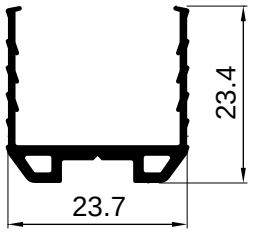

E=1:1

REFERENCIA	MATERIAL	FAMILIA
4591	**EPDM**	**ACRISTALAR**

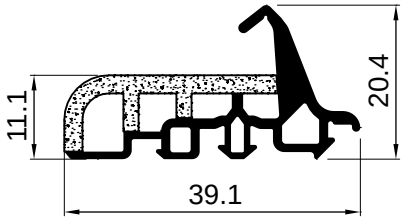

E=1:1

REFERENCIA	MATERIAL	FAMILIA
4592	**EPDM + EPDM celular**	**CENTRAL**



E=1:1

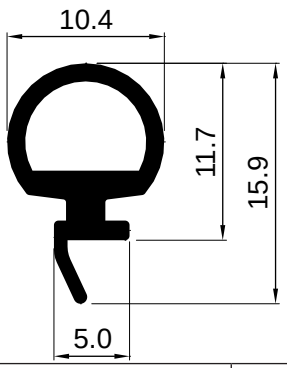

E=2:1

REFERENCIA	MATERIAL	FAMILIA
4593	**EPDM**	**BATIENTE**



E=1:1

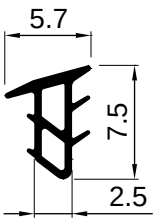

E=2:1

REFERENCIA	MATERIAL	FAMILIA
4595	**EPDM**	**SISTEMAS**



E=1:1

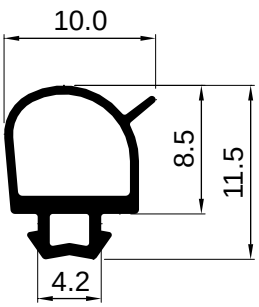

E=2:1

REFERENCIA	MATERIAL	FAMILIA
4596	**EPDM**	**BATIENTE**



E=1:1



E=2:1

REFERENCIA	MATERIAL	FAMILIA
4597	**EPDM**	**ACRISTALAR**



E=1:1

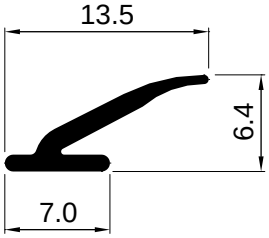

E=2:1

REFERENCIA	MATERIAL	FAMILIA
4598	**EPDM**	**BATIENTE**



E=1:1

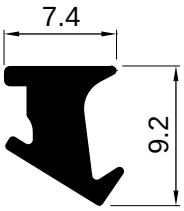

E=2:1

REFERENCIA	MATERIAL	FAMILIA
4599	**EPDM**	**ACRISTALAR**

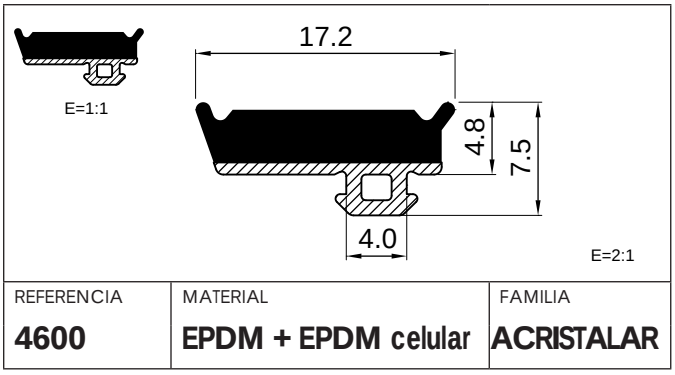

REFERENCIA	MATERIAL	FAMILIA
4600	**EPDM + EPDM celular**	**ACRISTALAR**

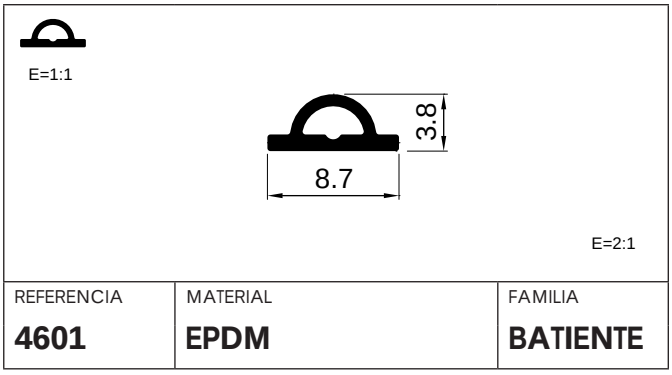

REFERENCIA	MATERIAL	FAMILIA
4601	**EPDM**	**BATIENTE**

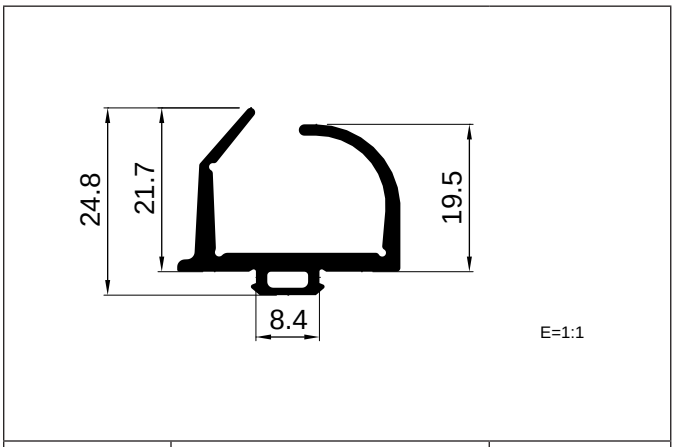

REFERENCIA	MATERIAL	FAMILIA
4602	**EPDM**	**FACHADA**

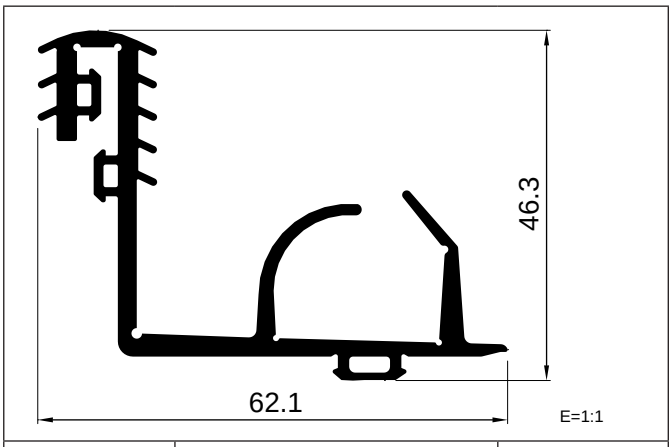

REFERENCIA	MATERIAL	FAMILIA
4603	**EPDM**	**FACHADA**

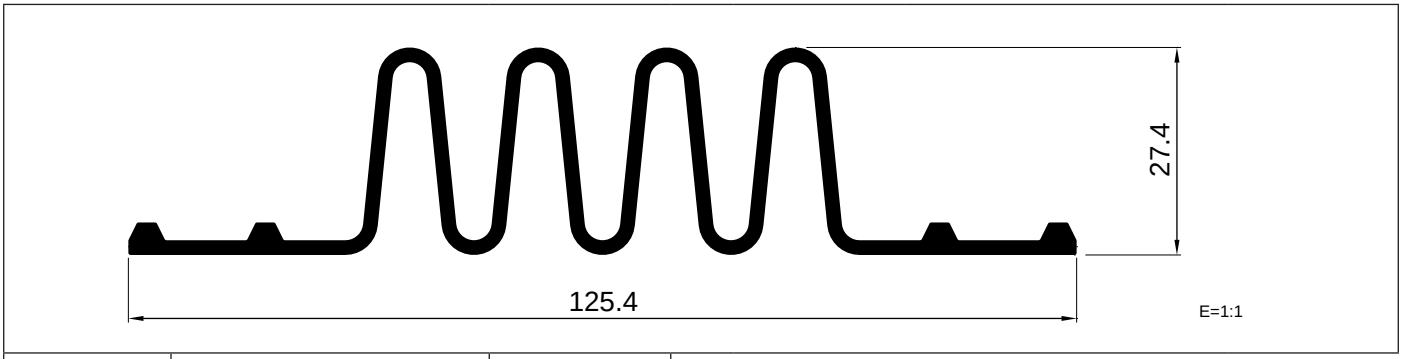

REFERENCIA	MATERIAL	FAMILIA
4605	**EPDM**	**SISTEMAS**

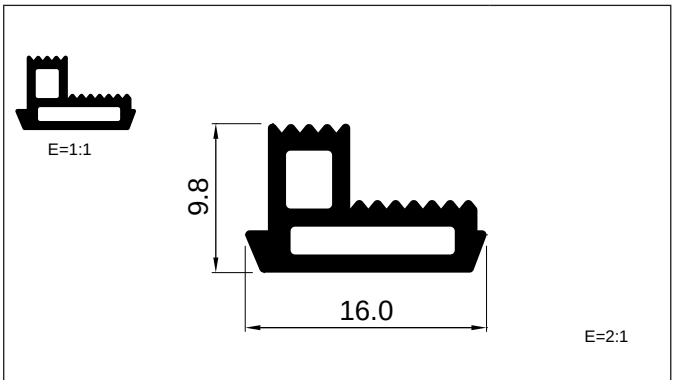

REFERENCIA	MATERIAL	FAMILIA
4606	**EPDM**	**SISTEMAS**

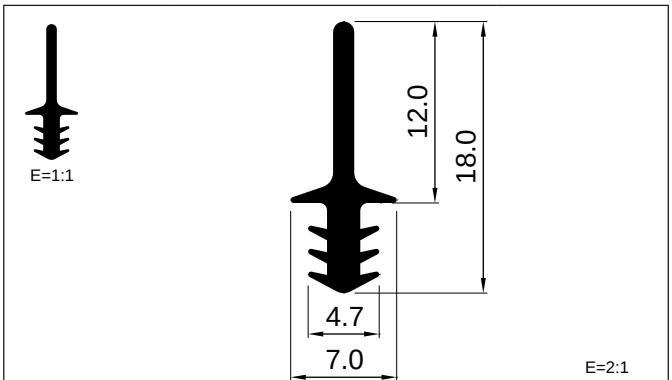

REFERENCIA	MATERIAL	FAMILIA
4607	**EPDM**	**SISTEMAS**

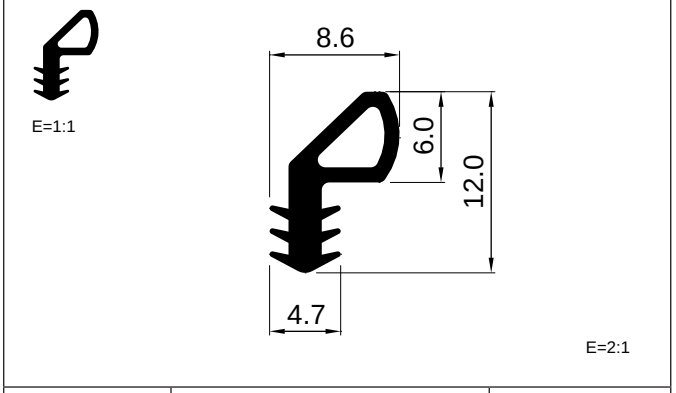

REFERENCIA	MATERIAL	FAMILIA
4608	**EPDM**	**BATIENTE**

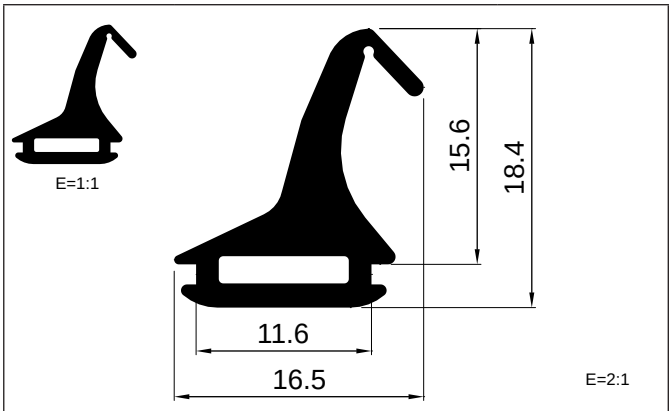

REFERENCIA	MATERIAL	FAMILIA
4609	**EPDM**	**CENTRAL**

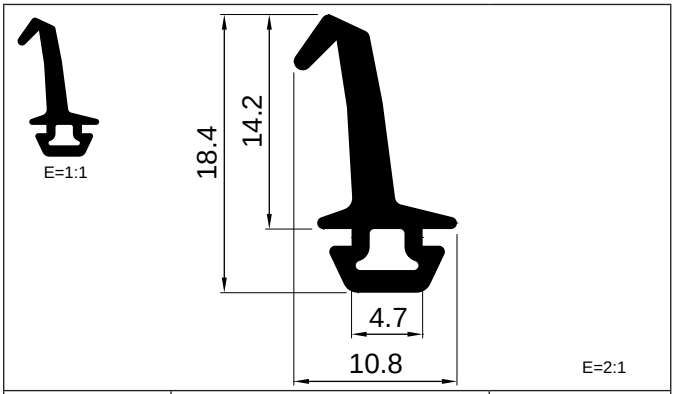

REFERENCIA	MATERIAL	FAMILIA
4610	**EPDM**	**CENTRAL**

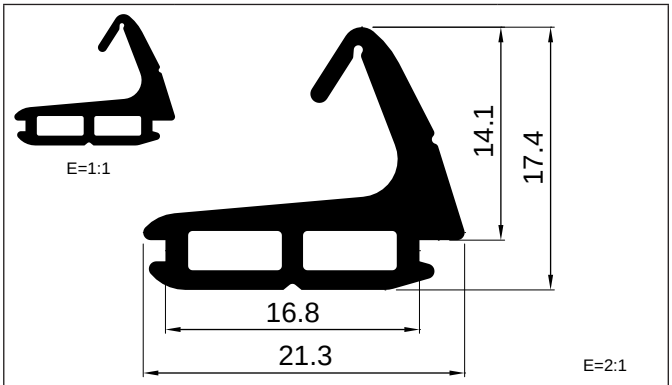

REFERENCIA	MATERIAL	FAMILIA
4611	**CENTRAL**	**CENTRAL**

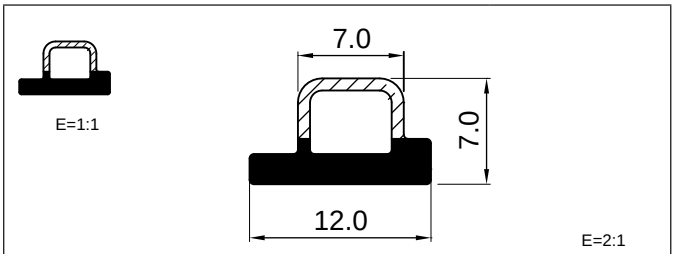

REFERENCIA	MATERIAL	FAMILIA
4612	**EPDM + EPDM celular**	**SISTEMAS**

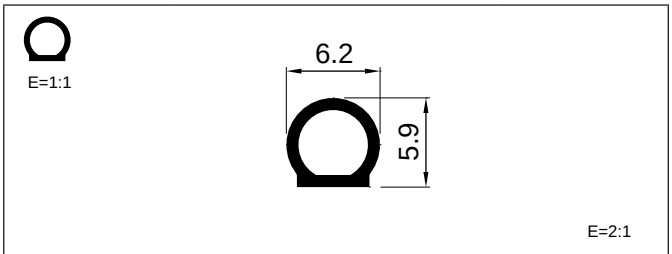

REFERENCIA	MATERIAL	FAMILIA
4613	**EPDM**	**SISTEMAS**

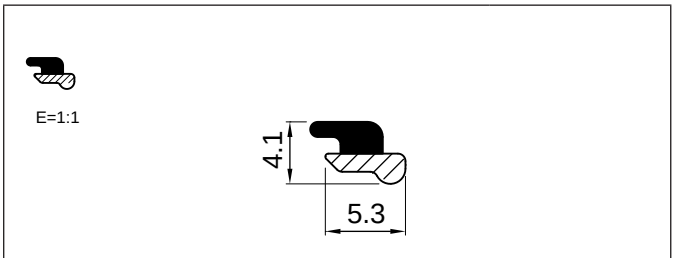

REFERENCIA	MATERIAL	FAMILIA
4614	**EPDM + EPDM celular**	**BATIENTE**

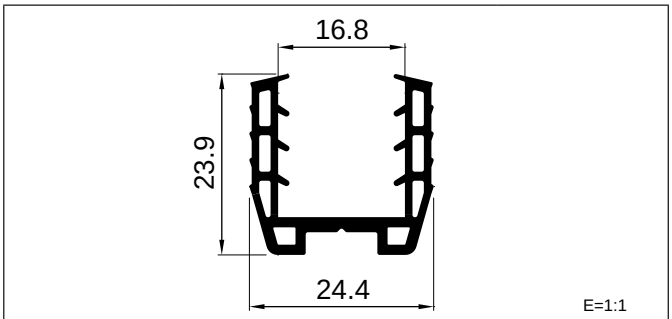

REFERENCIA	MATERIAL	FAMILIA
4615	**EPDM**	**ACRISTALAR**

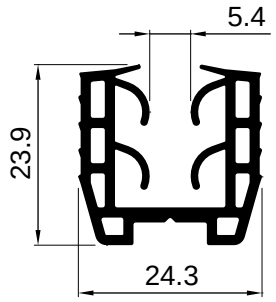

REFERENCIA	MATERIAL	FAMILIA
4616	**EPDM**	**ACRISTALAR**

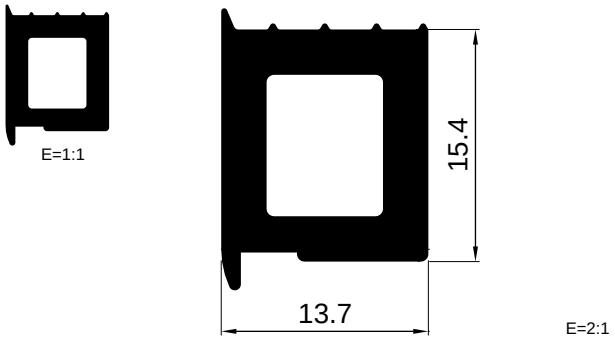

REFERENCIA	MATERIAL	FAMILIA
4617	**EPDM**	**ACRISTALAR**

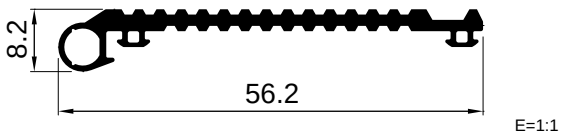

REFERENCIA	MATERIAL	FAMILIA
4618	**EPDM**	**SISTEMAS**

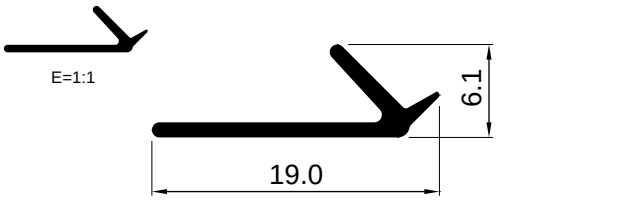

REFERENCIA	MATERIAL	FAMILIA
4619	**EPDM**	**BATIENTE**

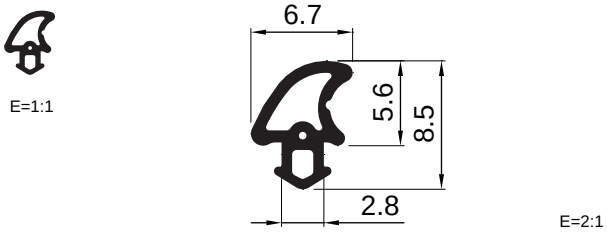

REFERENCIA	MATERIAL	FAMILIA
4620	**EPDM**	**BATIENTE**

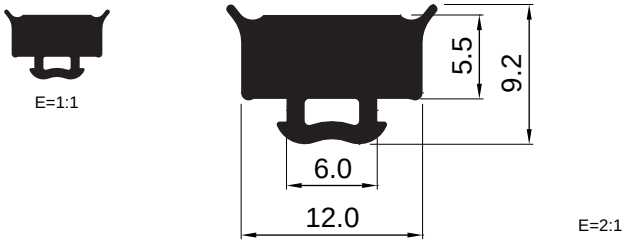

REFERENCIA	MATERIAL	FAMILIA
4621	**EPDM**	**ACRISTALAR**

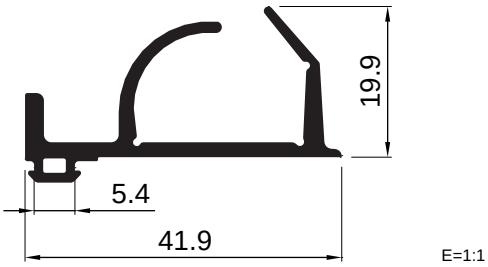

REFERENCIA	MATERIAL	FAMILIA
4622	**EPDM**	**SISTEMAS**

E=1:1

A
6.3
7.0
8.0
8.2
8.4
8.8

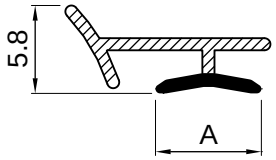

E=2:1

REFERENCIA	MATERIAL	FAMILIA
001	**PP + TPE**	**BATIENTE**

E=1:1

A
6.3
7.0
8.0
8.2
8.4
8.8

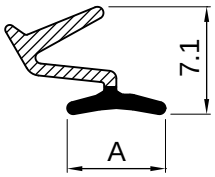

E=2:1

REFERENCIA	MATERIAL	FAMILIA
002	**PP + TPE**	**BATIENTE**

E=1:1

A
4.0
4.5
4.7
5.0
5.5
5.7
6.0

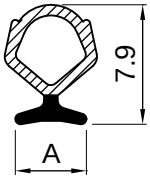

E=2:1

REFERENCIA	MATERIAL	FAMILIA
003	**PP + TPE**	**BATIENTE**

A
5.5
6.3
7.0
7.5
8.0
8.2
8.4
8.6
8.9
9.2

E=1:1

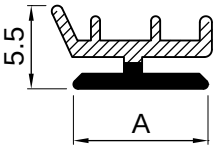

E=2:1

REFERENCIA	MATERIAL	FAMILIA
004	**PP + TPE**	**ACRISTALAR**

E=1:1

A
5.0
5.5
6.0

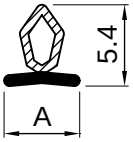

E=2:1

REFERENCIA	MATERIAL	FAMILIA
005	**PP + TPE**	**BATIENTE**

E=1:1

A
5.5
5.7

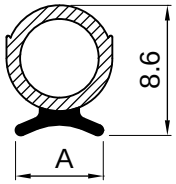

E=2:1

REFERENCIA	MATERIAL	FAMILIA
006	**PP + TPE**	**BATIENTE**

E=1:1

A
4.0
4.5
4.7
5.0
5.8
6.3
6.5
6.7

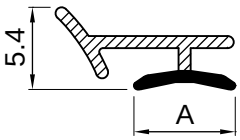

E=2:1

REFERENCIA	MATERIAL	FAMILIA
007	**PP + TPE**	**BATIENTE**

E=1:1

A
5.7
6.0
6.3
8.0
8.2
8.6
8.9

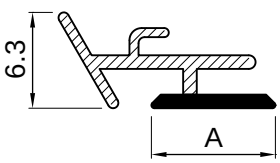

E=2:1

REFERENCIA	MATERIAL	FAMILIA
008	**PP + TPE**	**BATIENTE**



E=1:1

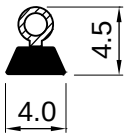

E=2:1

REFERENCIA	MATERIAL	FAMILIA
009	**PP + TPE**	**BATIENTE**



E=1:1

A
5.5
6.5
6.7
6.8
7.0

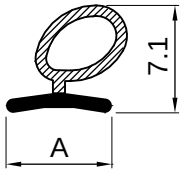

E=2:1

REFERENCIA	MATERIAL	FAMILIA
010	**PP + TPE**	**BATIENTE**



E=1:1

A
7.5
8.0
8.2
8.4
8.6
8.8

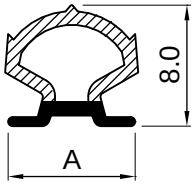

E=2:1

REFERENCIA	MATERIAL	FAMILIA
011	**PP + TPE**	**BATIENTE**

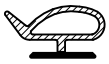

E=1:1

A
7.0
8.0
8.2
8.4
8.6
8.9

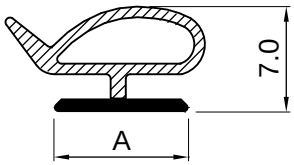

E=2:1

REFERENCIA	MATERIAL	FAMILIA
012	**PP + TPE**	**BATIENTE**



E=1:1

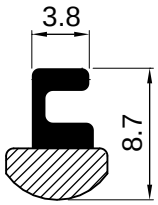

E=2:1

REFERENCIA	MATERIAL	FAMILIA
013	**PVC Ríg. + PVC Flex.**	**SISTEMAS**



E=1:1

A
8.0
8.2
8.4
8.6
8.9

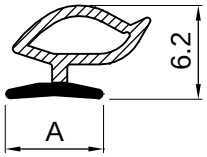

E=2:1

REFERENCIA	MATERIAL	FAMILIA
014	**PP + TPE**	**BATIENTE**



E=1:1

A
4.0
4.2

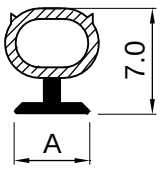

E=2:1

REFERENCIA	MATERIAL	FAMILIA
015	**PP + TPE**	**BATIENTE**

A
4.0
4.2
4.4
4.8
5.0
5.2
5.5
5.7
6.0
6.3



E=1:1

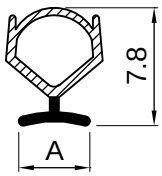

E=2:1

REFERENCIA	MATERIAL	FAMILIA
016	**PVC Ríg. + PVC Flex.**	**BATIENTE**

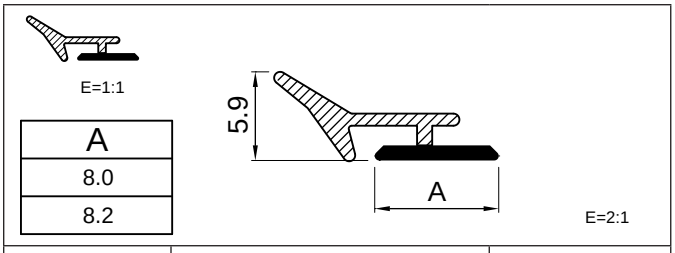

A
8.0
8.2

REFERENCIA	MATERIAL	FAMILIA
017	**PP + TPE**	**BATIENTE**

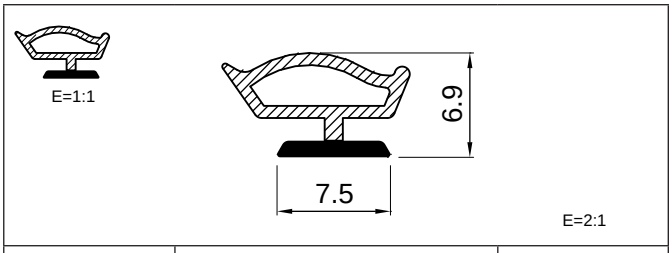

REFERENCIA	MATERIAL	FAMILIA
018	**PP + TPE**	**BATIENTE**

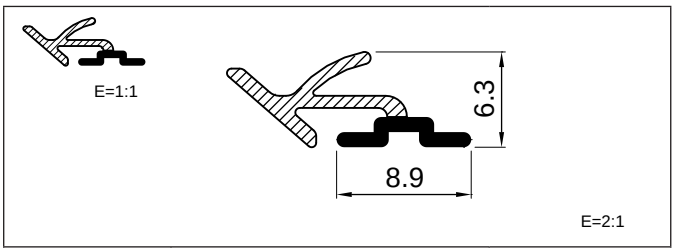

REFERENCIA	MATERIAL	FAMILIA
019	**PP + TPE**	**BATIENTE**

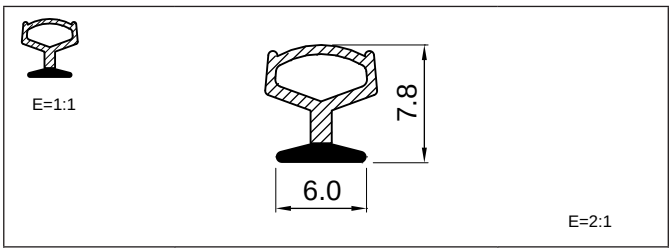

REFERENCIA	MATERIAL	FAMILIA
020	**PP + TPE**	**BATIENTE**

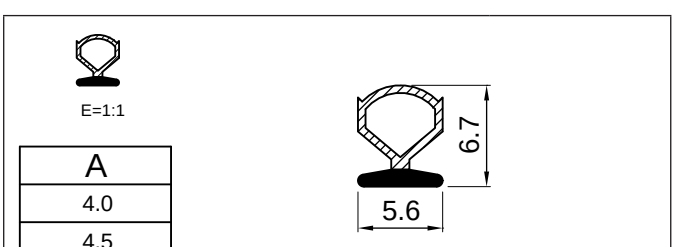

A
4.0
4.5
4.7

REFERENCIA	MATERIAL	FAMILIA
021	**PP + TPE**	**BATIENTE**

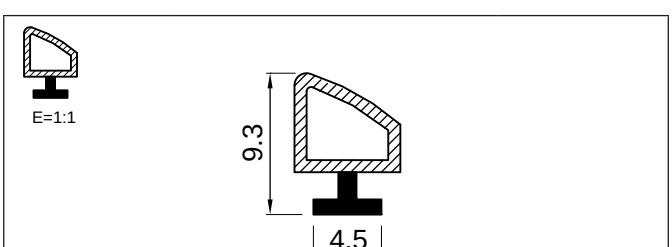

REFERENCIA	MATERIAL	FAMILIA
022	**PP + TPE**	**BATIENTE**

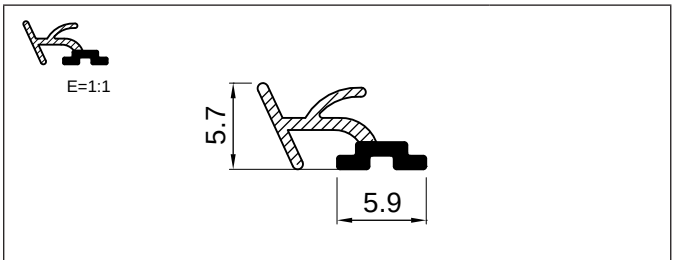

REFERENCIA	MATERIAL	FAMILIA
023	**PP + TPE**	**BATIENTE**

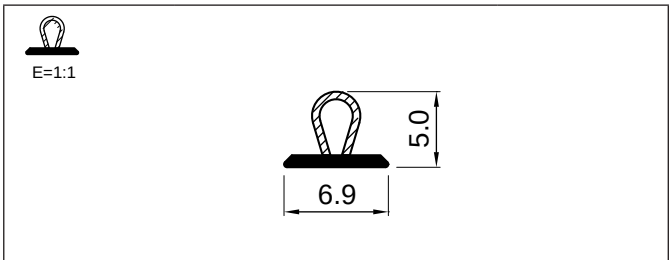

REFERENCIA	MATERIAL	FAMILIA
024	**PVC Ríg. + PVC Flex.**	**BATIENTE**

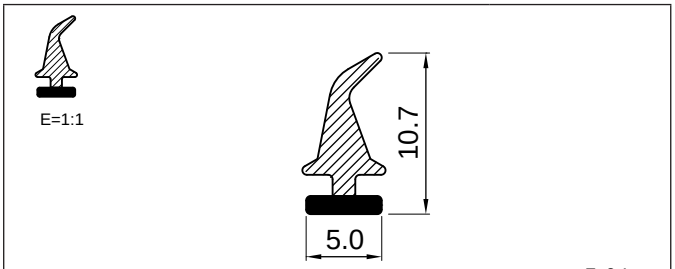

REFERENCIA	MATERIAL	FAMILIA
025	**PP + TPE**	**BATIENTE**

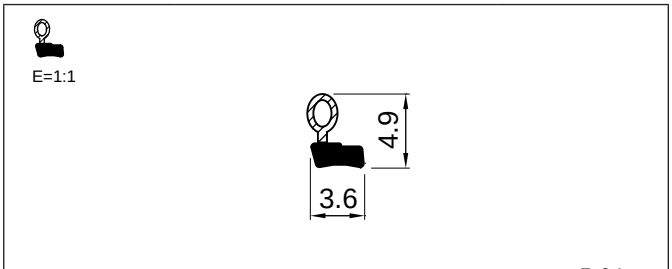

REFERENCIA	MATERIAL	FAMILIA
026	**PP + TPE**	**BATIENTE**

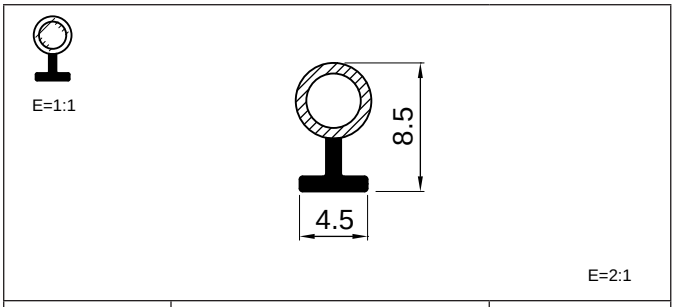

REFERENCIA	MATERIAL	FAMILIA
027	**PP + TPE**	**BATIENTE**

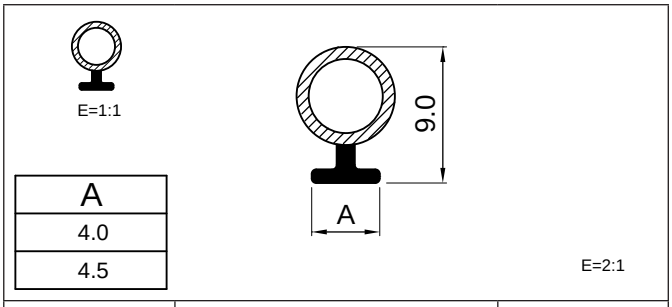

REFERENCIA	MATERIAL	FAMILIA
028	**PP + TPE**	**BATIENTE**

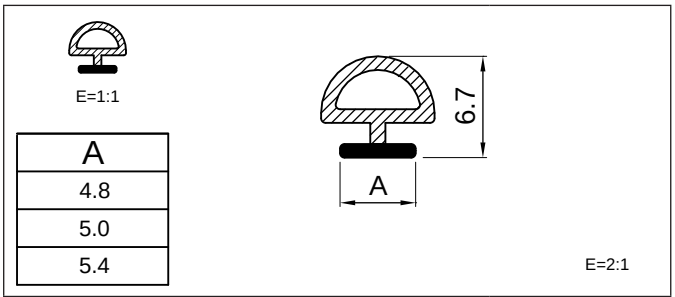

REFERENCIA	MATERIAL	FAMILIA
029	**PP + TPE**	**BATIENTE**

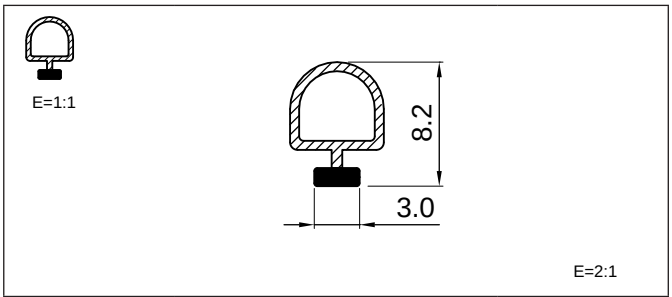

REFERENCIA	MATERIAL	FAMILIA
030	**PP + TPE**	**BATIENTE**

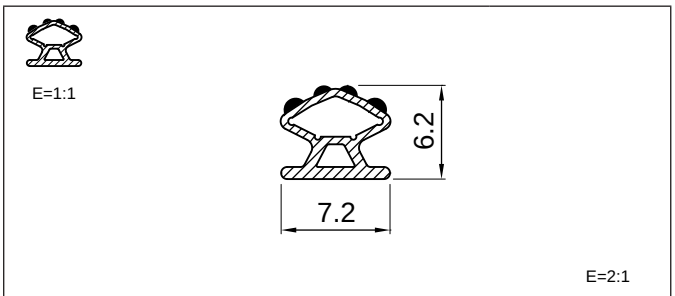

REFERENCIA	MATERIAL	FAMILIA
031	**PP + TPE**	**BATIENTE**

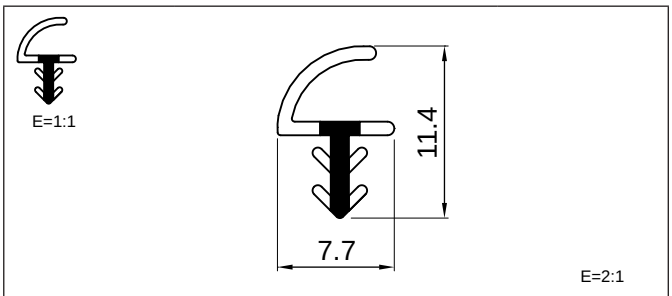

REFERENCIA	MATERIAL	FAMILIA
032	**PVC Ríg. + PVC Flex.**	**BATIENTE**

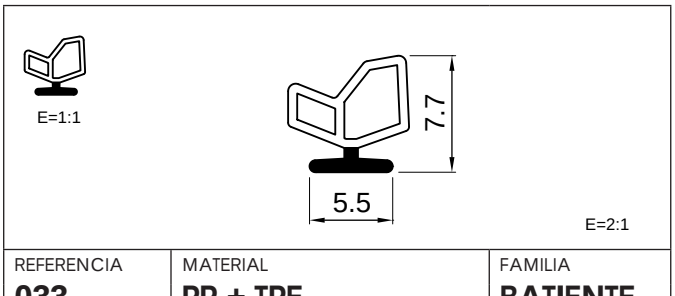

REFERENCIA	MATERIAL	FAMILIA
033	**PP + TPE**	**BATIENTE**

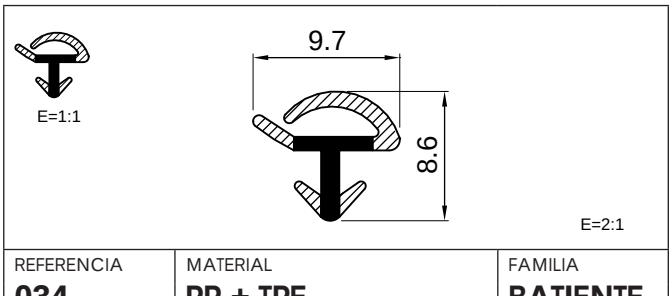

REFERENCIA	MATERIAL	FAMILIA
034	**PP + TPE**	**BATIENTE**

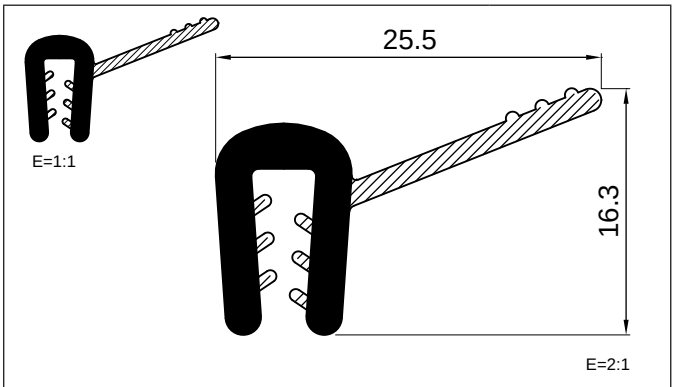

REFERENCIA	MATERIAL	FAMILIA
035	**PP + TPE**	**INDUSTRIAL**

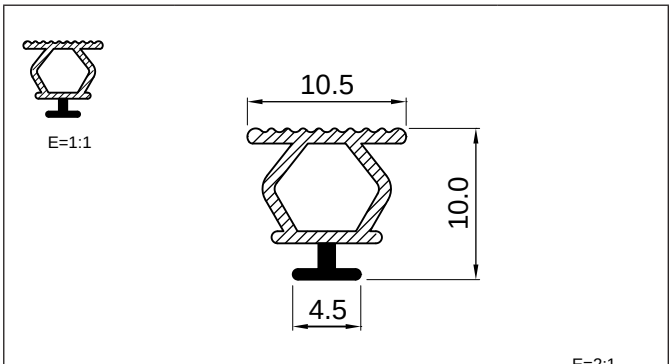

REFERENCIA	MATERIAL	FAMILIA
036	**PP + TPE**	**BATIENTE**

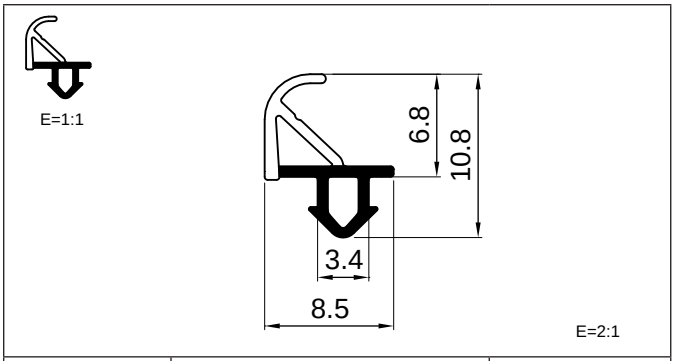

REFERENCIA	MATERIAL	FAMILIA
037	**PP + TPE**	**BATIENTE**

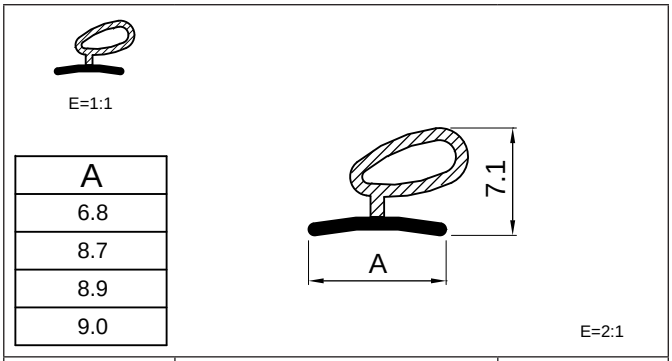

REFERENCIA	MATERIAL	FAMILIA
038	**PP + TPE**	**BATIENTE**

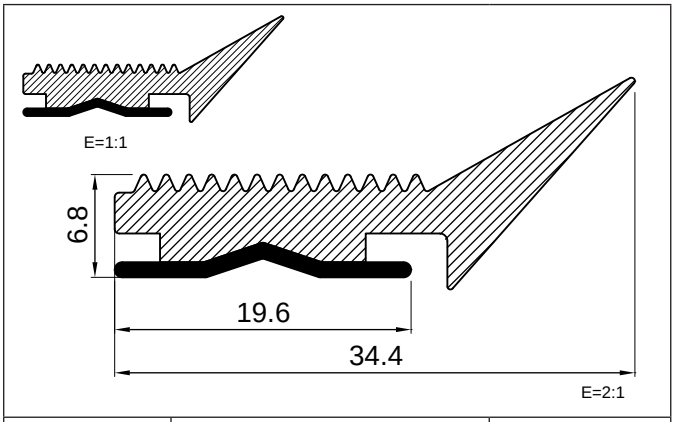

REFERENCIA	MATERIAL	FAMILIA
039	**PVC Ríg. + PVC Flex.**	**INDUSTRIAL**

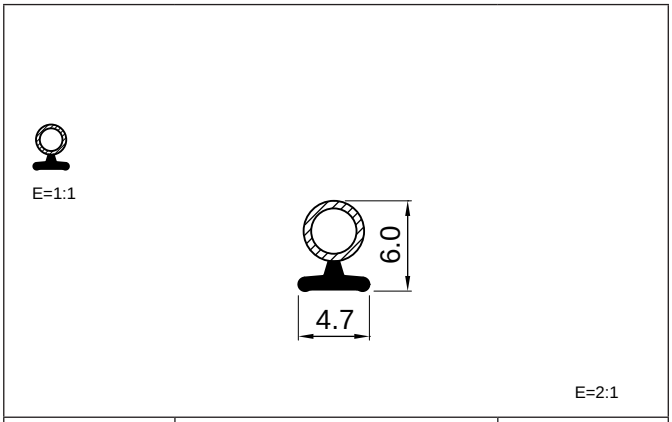

REFERENCIA	MATERIAL	FAMILIA
040	**PP + TPE**	**BATIENTE**

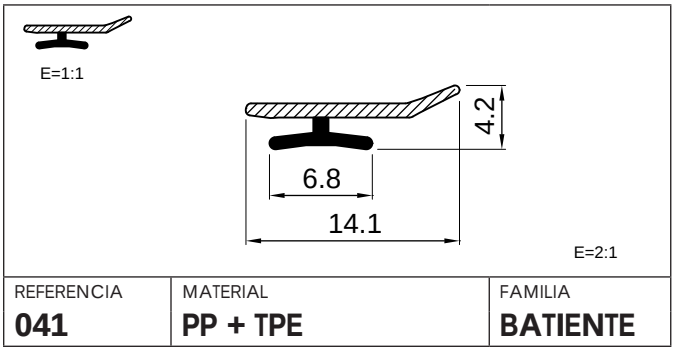

REFERENCIA	MATERIAL	FAMILIA
041	**PP + TPE**	**BATIENTE**

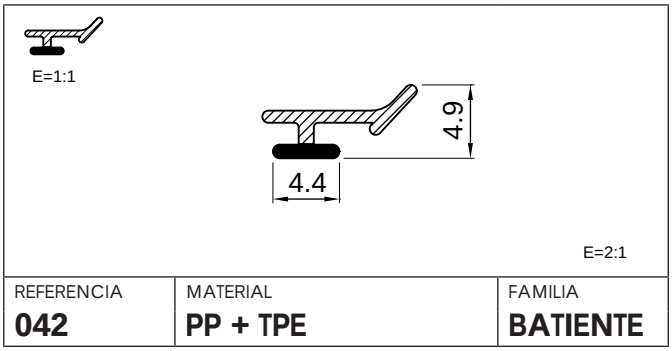

REFERENCIA	MATERIAL	FAMILIA
042	**PP + TPE**	**BATIENTE**

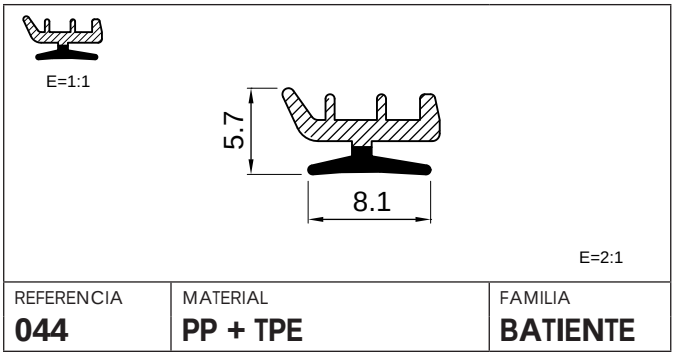

REFERENCIA	MATERIAL	FAMILIA
044	**PP + TPE**	**BATIENTE**

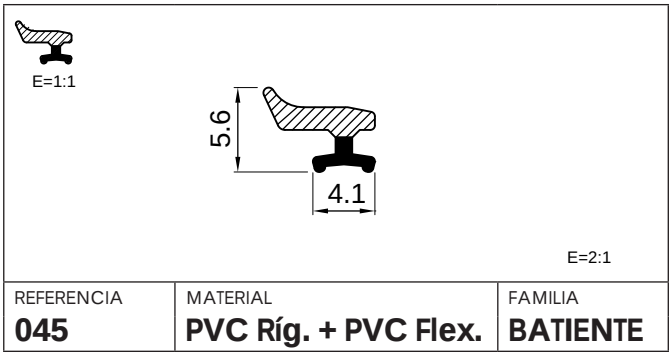

REFERENCIA	MATERIAL	FAMILIA
045	**PVC Ríg. + PVC Flex.**	**BATIENTE**

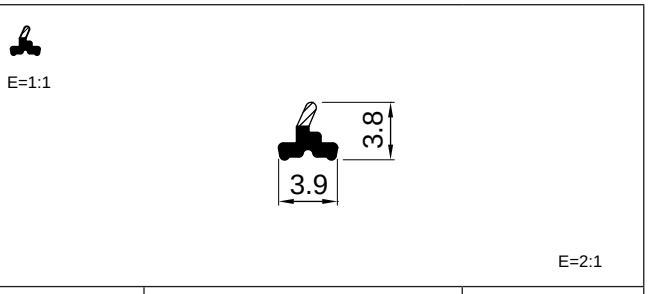

REFERENCIA	MATERIAL	FAMILIA
046	**PVC Ríg. + PVC Flex.**	**INDUSTRIAL**

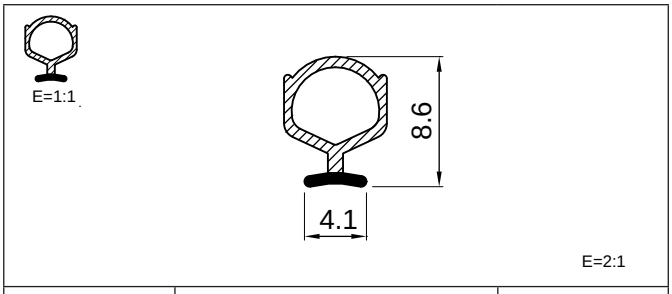

REFERENCIA	MATERIAL	FAMILIA
047	**PP + TPE**	**BATIENTE**

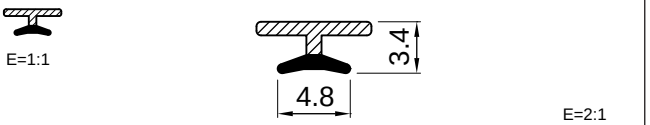

REFERENCIA	MATERIAL	FAMILIA
048	**PP + TPE**	**BATIENTE**

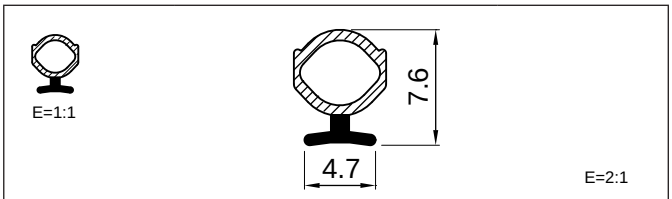

REFERENCIA	MATERIAL	FAMILIA
049	**PP + TPE**	**BATIENTE**

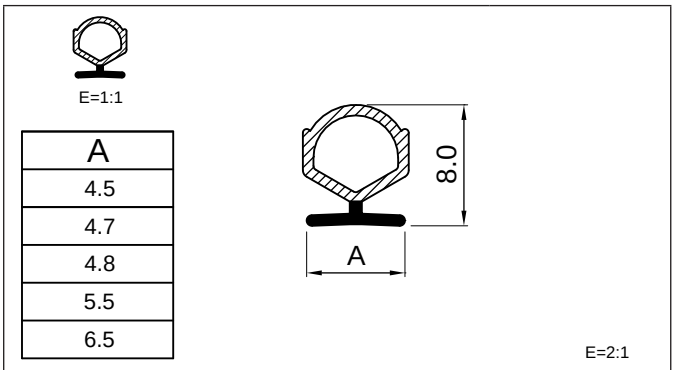

REFERENCIA	MATERIAL	FAMILIA
050	**PP + TPE**	**BATIENTE**

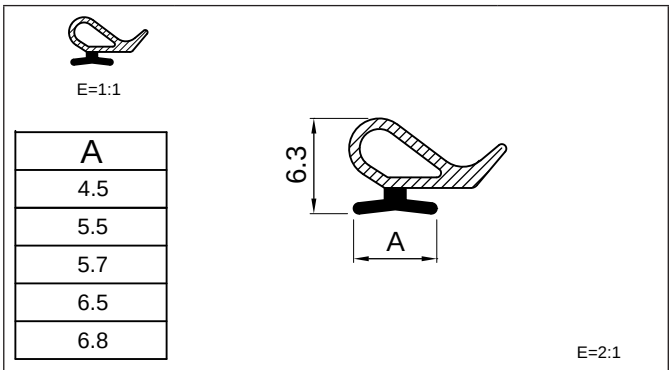

REFERENCIA	MATERIAL	FAMILIA
051	**PP + TPE**	**BATIENTE**

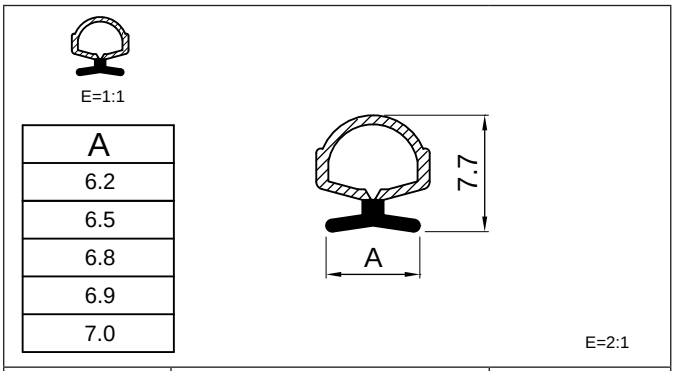

REFERENCIA	MATERIAL	FAMILIA
052	**PP + TPE**	**BATIENTE**

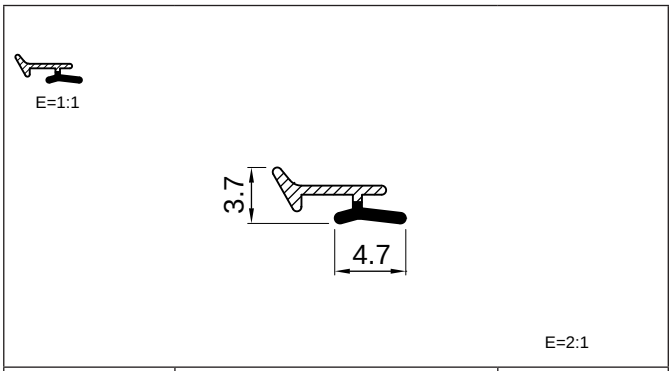

REFERENCIA	MATERIAL	FAMILIA
053	**PP + TPE**	**BATIENTE**

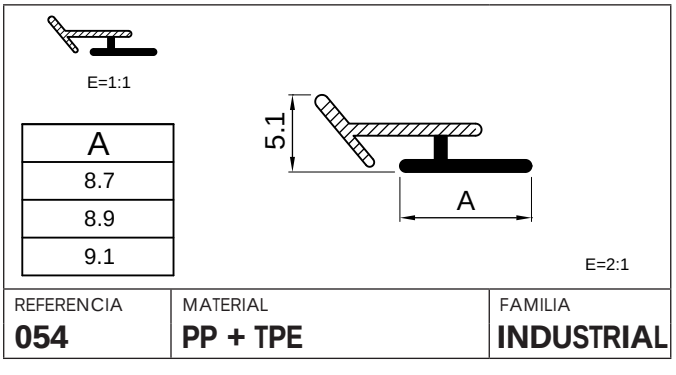

REFERENCIA	MATERIAL	FAMILIA
054	**PP + TPE**	**INDUSTRIAL**

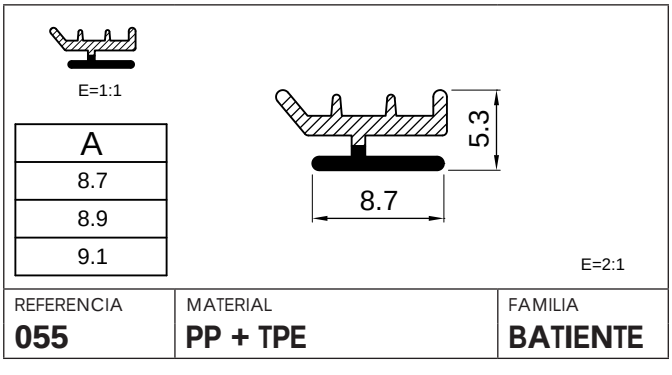

REFERENCIA	MATERIAL	FAMILIA
055	**PP + TPE**	**BATIENTE**

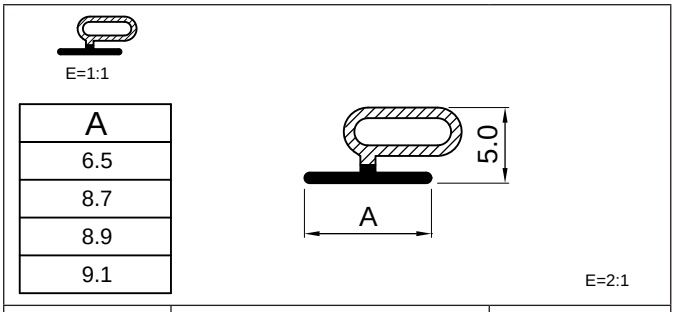

REFERENCIA	MATERIAL	FAMILIA
056	**PP + TPE**	**BATIENTE**

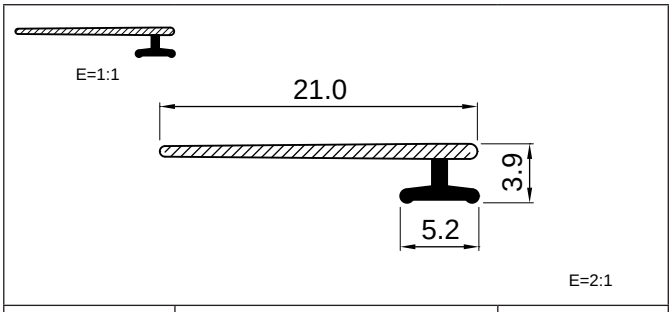

REFERENCIA	MATERIAL	FAMILIA
057	**PVC Ríg. + PVC Flex.**	**BATIENTE**

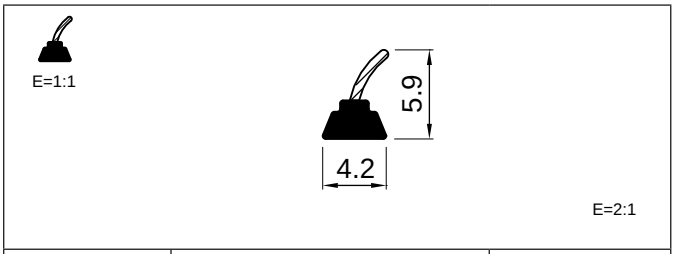

REFERENCIA	MATERIAL	FAMILIA
058	**PP + TPE**	**SISTEMAS**

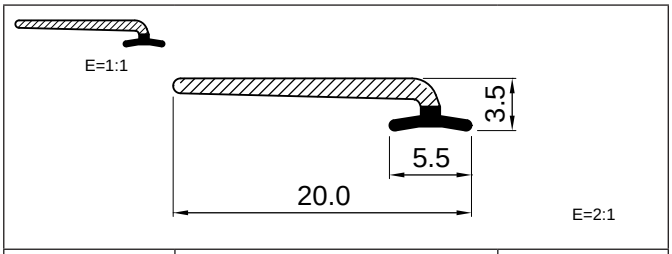

REFERENCIA	MATERIAL	FAMILIA
059	**PVC Ríg. + PVC Flex.**	**BATIENTE**

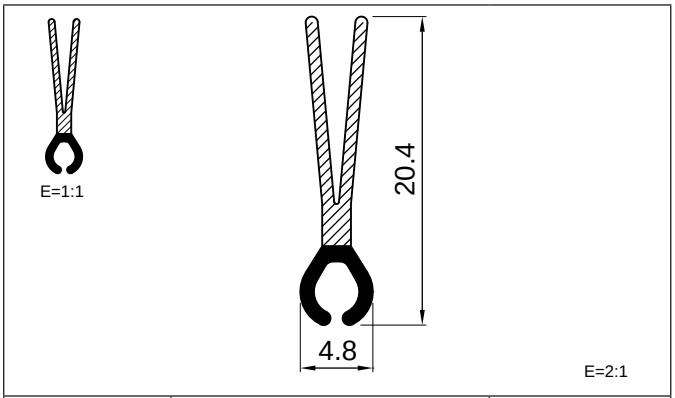

REFERENCIA	MATERIAL	FAMILIA
060	**PVC Ríg. + PVC Flex.**	**SISTEMAS**

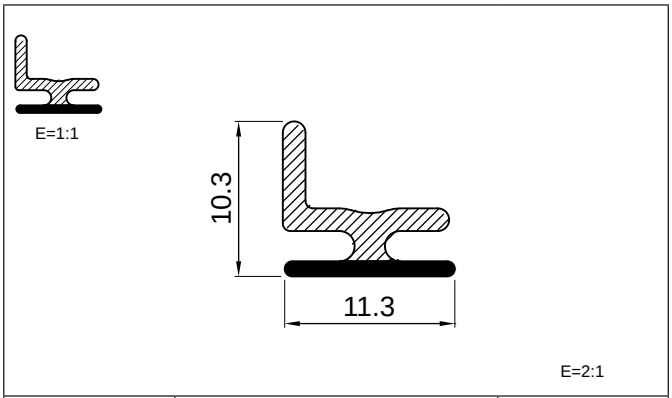

REFERENCIA	MATERIAL	FAMILIA
061	**PP + TPE**	**BATIENTE**

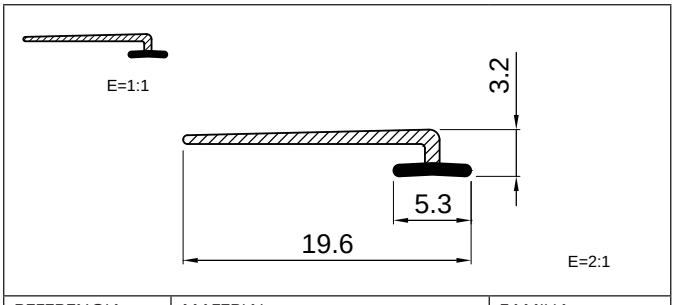

REFERENCIA	MATERIAL	FAMILIA
062	**PVC Ríg. + PVC Flex.**	**BATIENTE**

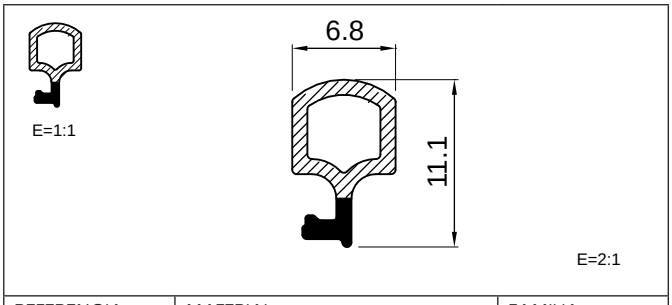

REFERENCIA	MATERIAL	FAMILIA
063	**PP + TPE**	**BATIENTE**

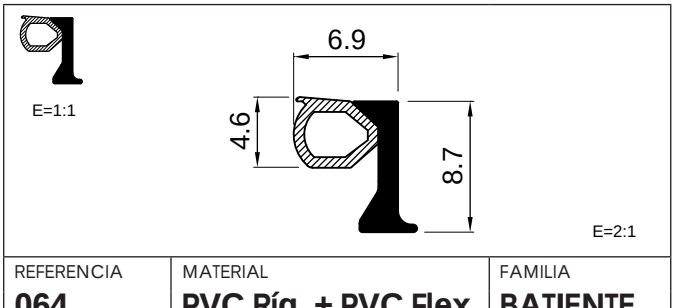

REFERENCIA	MATERIAL	FAMILIA
064	**PVC Ríg. + PVC Flex.**	**BATIENTE**

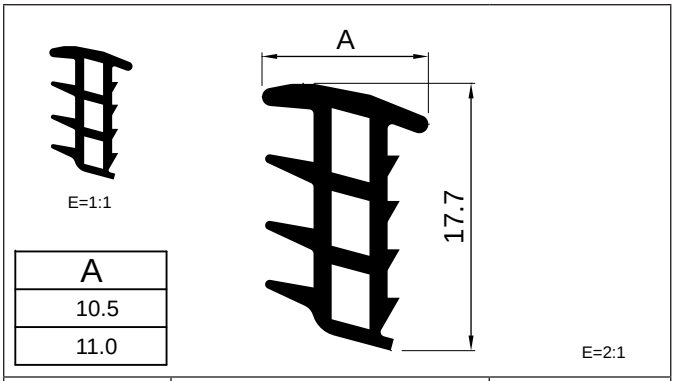

A
10.5
11.0

REFERENCIA	MATERIAL	FAMILIA
501	**PVC**	**ACRISTALAR**

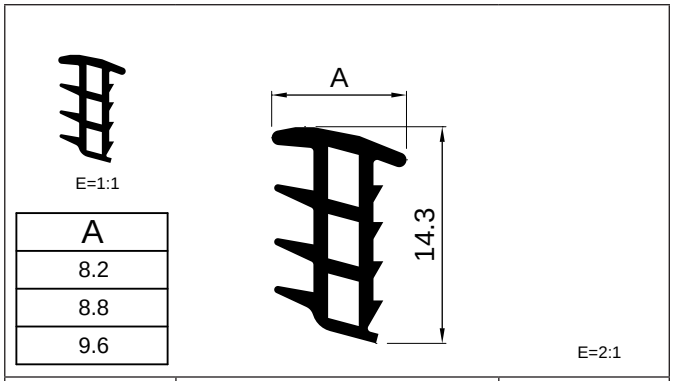

A
8.2
8.8
9.6

REFERENCIA	MATERIAL	FAMILIA
501	**PVC**	**ACRISTALAR**

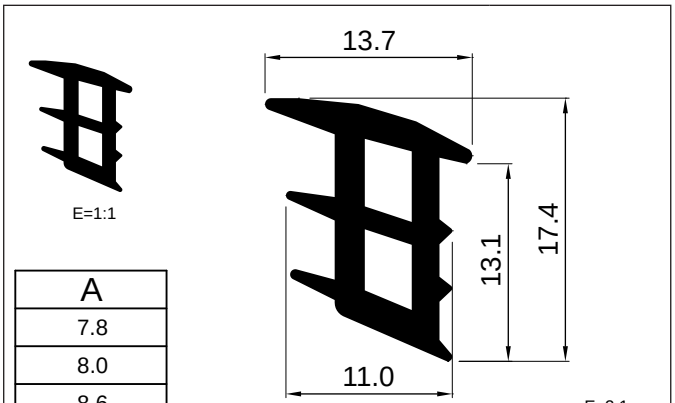

A
7.8
8.0
8.6

REFERENCIA	MATERIAL	FAMILIA
502	**PVC**	**ACRISTALAR**

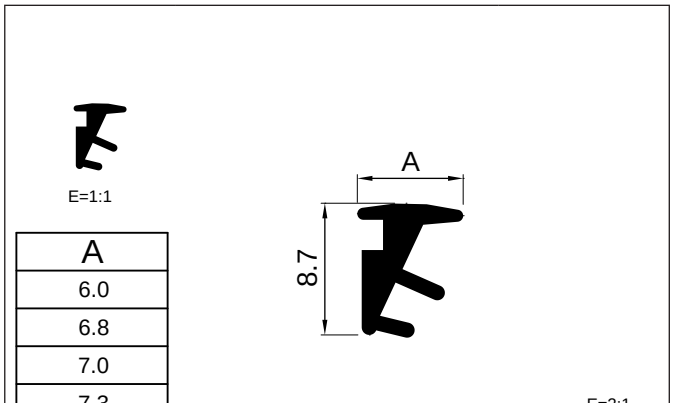

A
6.0
6.8
7.0
7.3

REFERENCIA	MATERIAL	FAMILIA
503	**PVC**	**ACRISTALAR**

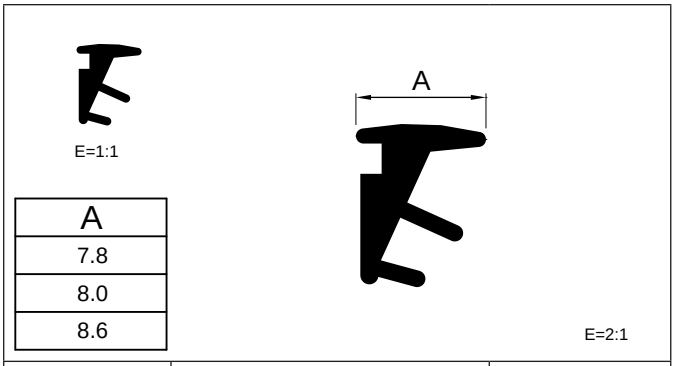

A
7.8
8.0
8.6

REFERENCIA	MATERIAL	FAMILIA
503	**PVC**	**ACRISTALAR**

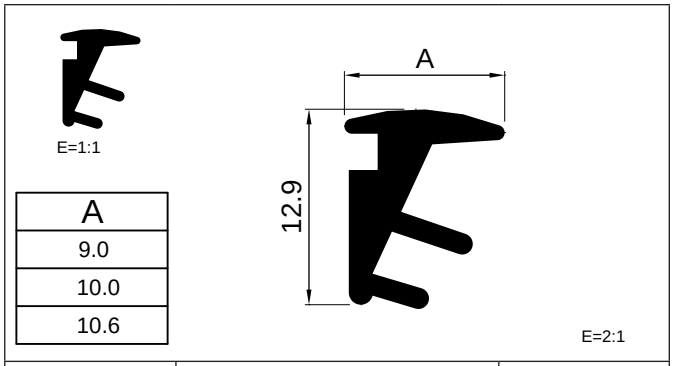

A
9.0
10.0
10.6

REFERENCIA	MATERIAL	FAMILIA
503	**PVC**	**ACRISTALAR**

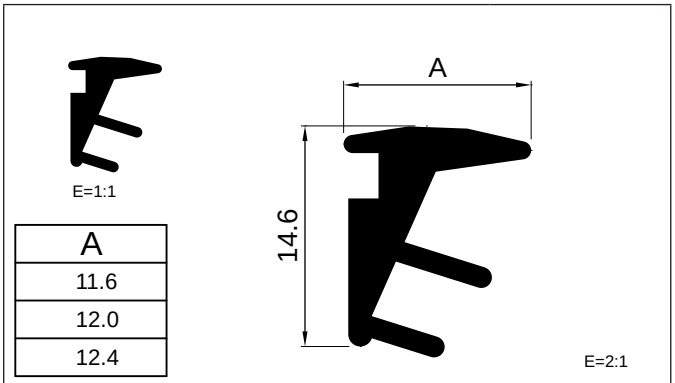

A
11.6
12.0
12.4

REFERENCIA	MATERIAL	FAMILIA
503	**PVC**	**ACRISTALAR**

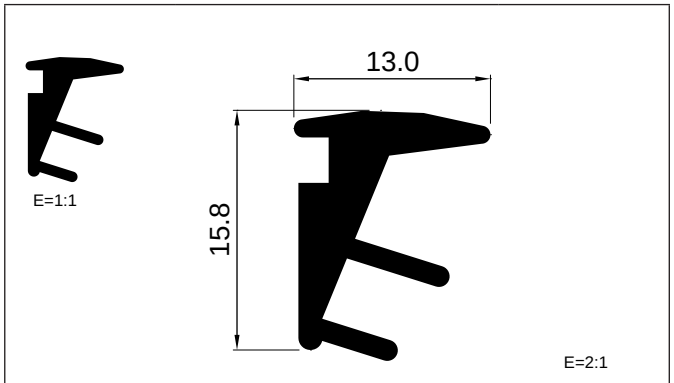

REFERENCIA	MATERIAL	FAMILIA
503	**PVC**	**ACRISTALAR**



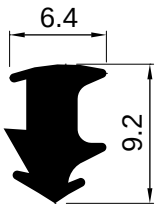

A
8.4
9.2

E=2:1

REFERENCIA	MATERIAL	FAMILIA
504	**PVC**	**ACRISTALAR**



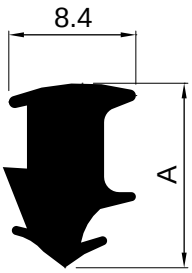

A
10.4
11.2
12.2

E=2:1

REFERENCIA	MATERIAL	FAMILIA
504	**PVC**	**ACRISTALAR**



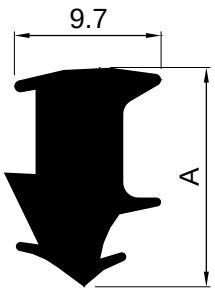

A
13.0
14.5

E=2:1

REFERENCIA	MATERIAL	FAMILIA
504	**PVC**	**ACRISTALAR**



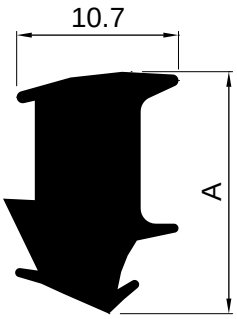

A
15.0
16.0

E=2:1

REFERENCIA	MATERIAL	FAMILIA
504	**PVC**	**ACRISTALAR**



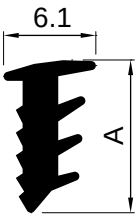

A
9.9
10.1

E=2:1

REFERENCIA	MATERIAL	FAMILIA
505	**PVC**	**ACRISTALAR**



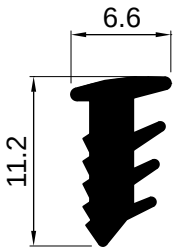

E=2:1

REFERENCIA	MATERIAL	FAMILIA
505	**PVC**	**ACRISTALAR**



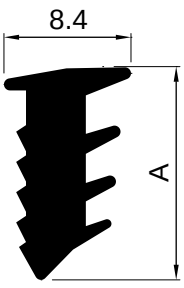

A
12.3
13.0
14.1

E=2:1

REFERENCIA	MATERIAL	FAMILIA
505	**PVC**	**ACRISTALAR**



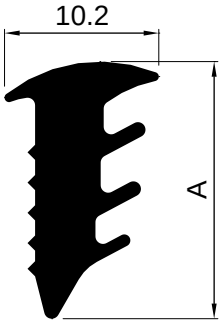

A
15.0
16.0
17.0

E=2:1

REFERENCIA	MATERIAL	FAMILIA
505	**PVC**	**ACRISTALAR**



E=1:1

A
10.7
11.5
12.2

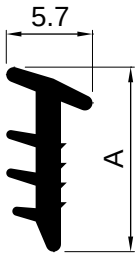

E=2:1

REFERENCIA	MATERIAL	FAMILIA
506	**PVC**	**ACRISTALAR**



E=1:1

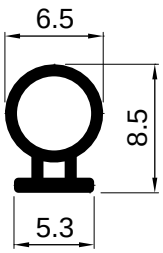

E=2:1

REFERENCIA	MATERIAL	FAMILIA
507	**PVC**	**BATIENTE**



E=1:1

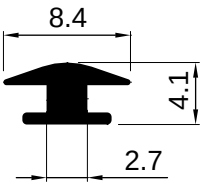

E=2:1

REFERENCIA	MATERIAL	FAMILIA
508	**PVC**	**SISTEMAS**



E=1:1

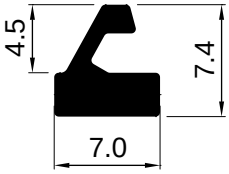

E=2:1

REFERENCIA	MATERIAL	FAMILIA
509	**PVC**	**BATIENTE**



E=1:1

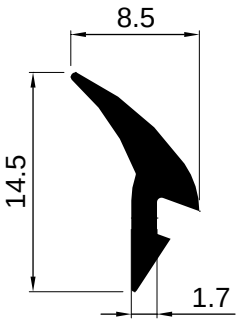

E=2:1

REFERENCIA	MATERIAL	FAMILIA
510	**PVC**	**ACRISTALAR**



E=1:1

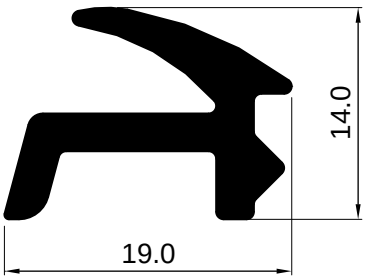

E=2:1

REFERENCIA	MATERIAL	FAMILIA
511	**PVC**	**SISTEMAS**



E=1:1

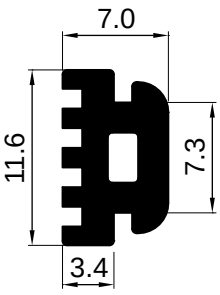

E=2:1

REFERENCIA	MATERIAL	FAMILIA
512	**PVC**	**SISTEMAS**



E=1:1

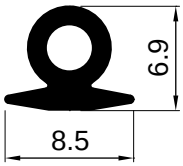

E=2:1

REFERENCIA	MATERIAL	FAMILIA
513	**PVC**	**BATIENTE**



E=1:1

A
10.4
11.0
12.0

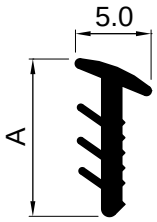

E=2:1

REFERENCIA	MATERIAL	FAMILIA
514	**PVC**	**ACRISTALAR**



E=1:1

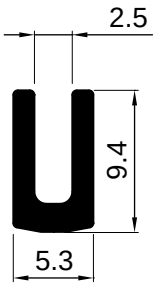

E=2:1

REFERENCIA	MATERIAL	FAMILIA
515	**PVC**	**SISTEMAS**



E=1:1

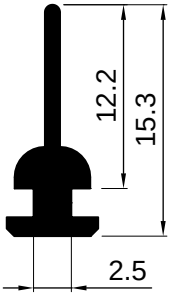

E=2:1

REFERENCIA	MATERIAL	FAMILIA
516	**PVC**	**BATIENTE**



E=1:1

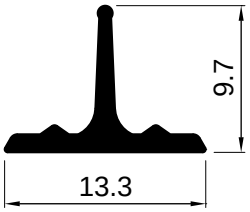

E=2:1

REFERENCIA	MATERIAL	FAMILIA
517	**PVC**	**BATIENTE**



E=1:1

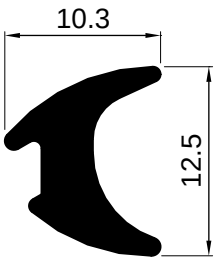

E=2:1

REFERENCIA	MATERIAL	FAMILIA
519	**PVC**	**ACRISTALAR**



E=1:1

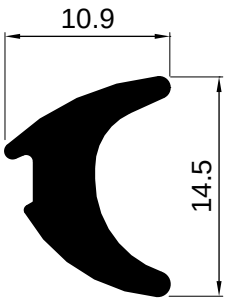

E=2:1

REFERENCIA	MATERIAL	FAMILIA
519	**PVC**	**ACRISTALAR**



E=1:1

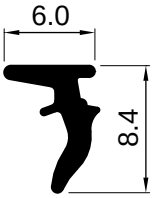

E=2:1

REFERENCIA	MATERIAL	FAMILIA
521	**PVC**	**ACRISTALAR**



E=1:1

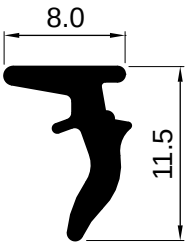

E=2:1

REFERENCIA	MATERIAL	FAMILIA
521	**PVC**	**ACRISTALAR**

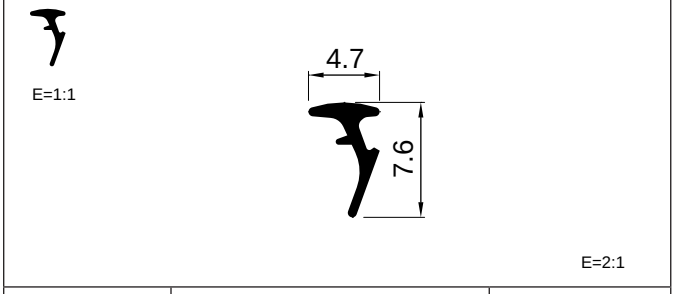

REFERENCIA	MATERIAL	FAMILIA
523	**PVC**	**ACRISTALAR**

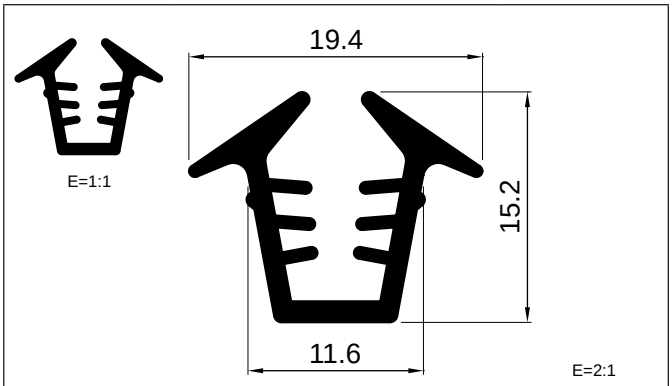

REFERENCIA	MATERIAL	FAMILIA
524	**PVC**	**ACRISTALAR**

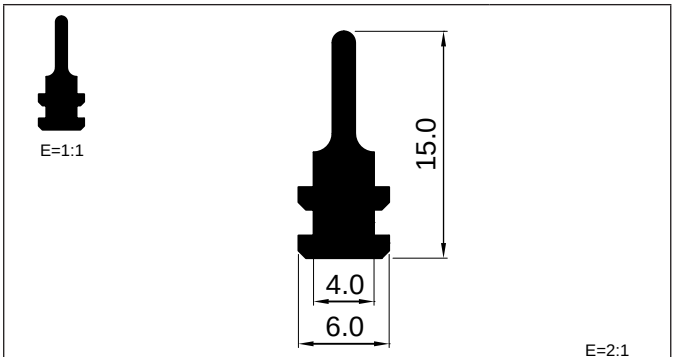

REFERENCIA	MATERIAL	FAMILIA
525	**PVC**	**BATIENTE**

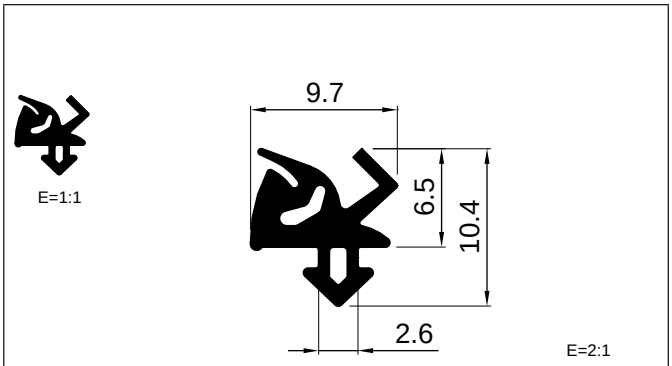

REFERENCIA	MATERIAL	FAMILIA
526	**PVC**	**BATIENTE**

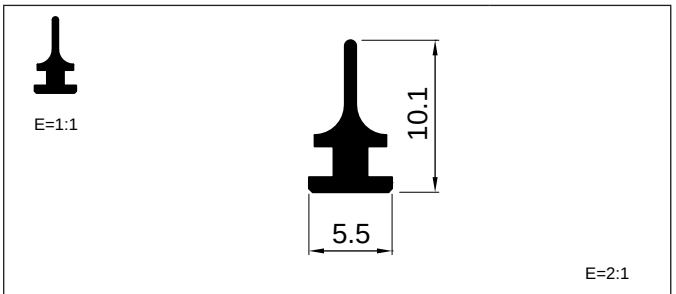

REFERENCIA	MATERIAL	FAMILIA
527	**PVC**	**BATIENTE**

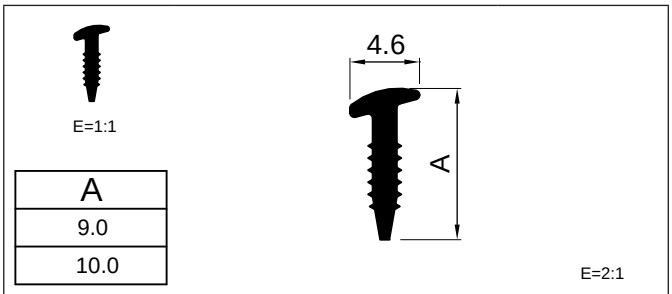

A
9.0
10.0

REFERENCIA	MATERIAL	FAMILIA
528	**PVC**	**ACRISTALAR**

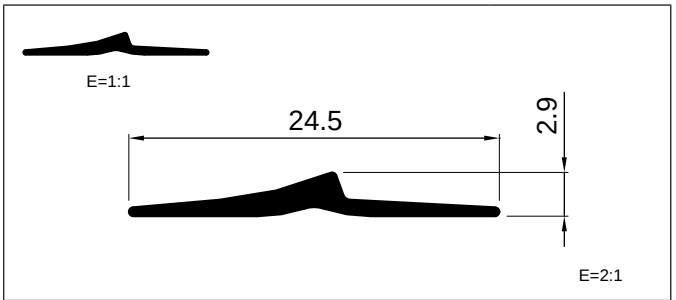

REFERENCIA	MATERIAL	FAMILIA
529	**PVC**	**ACRISTALAR**

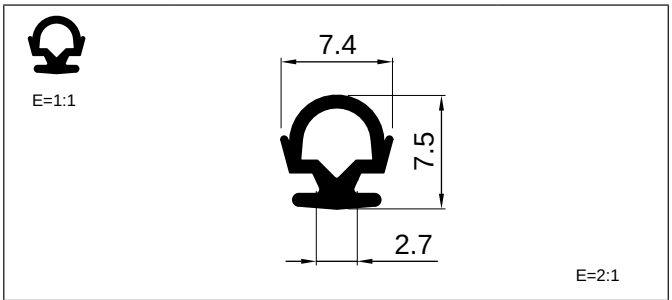

REFERENCIA	MATERIAL	FAMILIA
530	**PVC**	**BATIENTE**

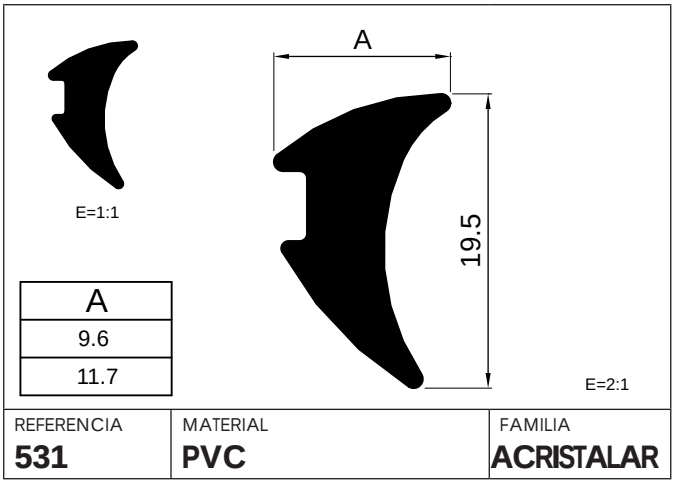

A
9.6
11.7

REFERENCIA	MATERIAL	FAMILIA
531	**PVC**	**ACRISTALAR**

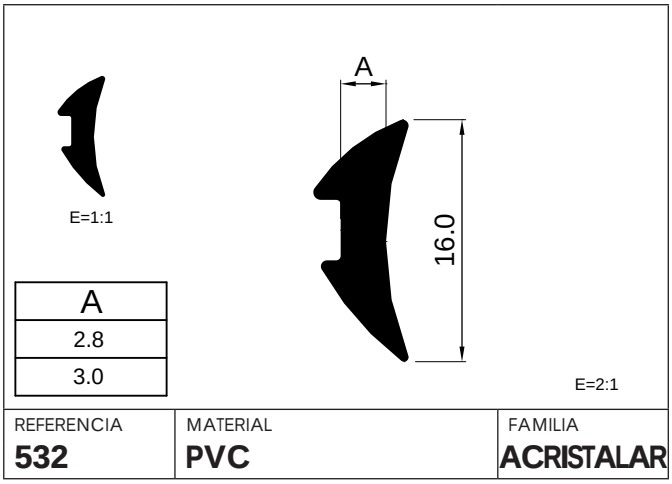

A
2.8
3.0

REFERENCIA	MATERIAL	FAMILIA
532	**PVC**	**ACRISTALAR**

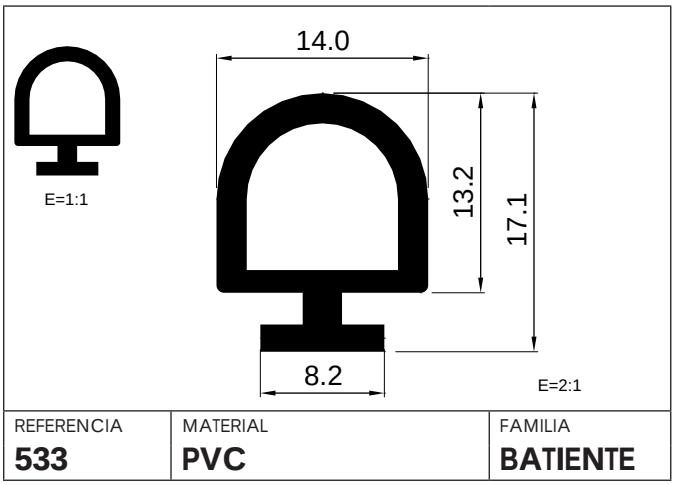

REFERENCIA	MATERIAL	FAMILIA
533	**PVC**	**BATIENTE**

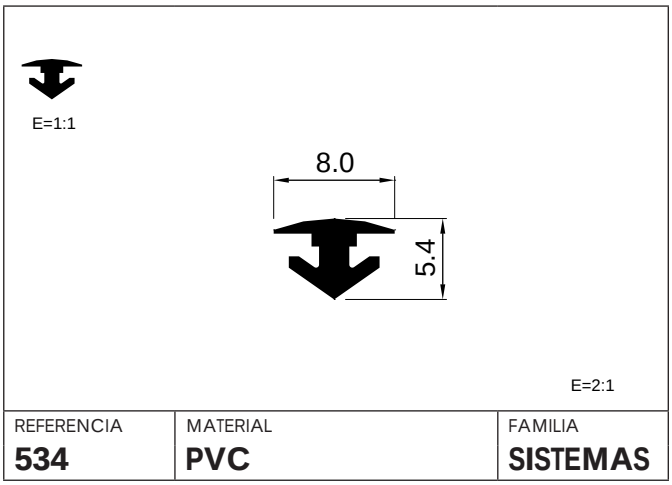

REFERENCIA	MATERIAL	FAMILIA
534	**PVC**	**SISTEMAS**

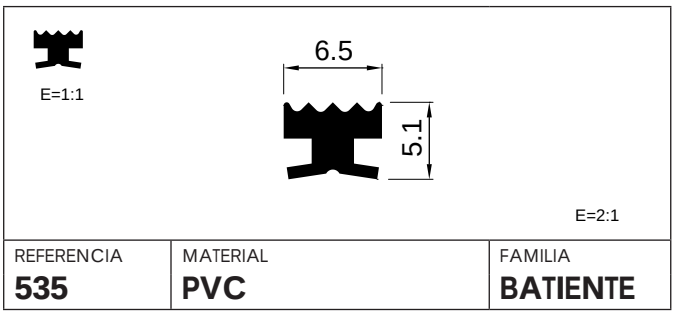

REFERENCIA	MATERIAL	FAMILIA
535	**PVC**	**BATIENTE**

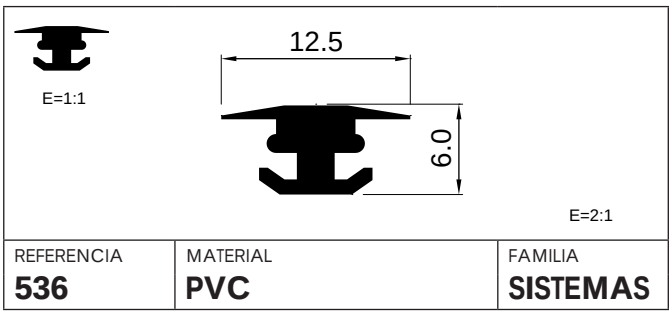

REFERENCIA	MATERIAL	FAMILIA
536	**PVC**	**SISTEMAS**

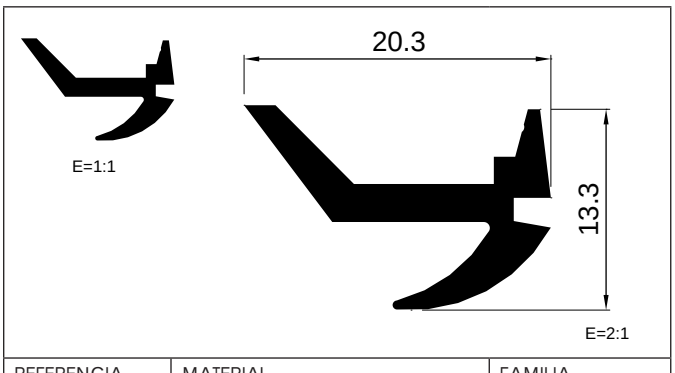

REFERENCIA	MATERIAL	FAMILIA
537	**PVC**	**SISTEMAS**

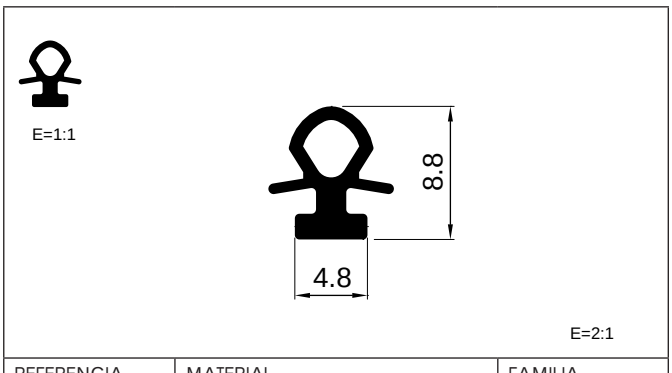

REFERENCIA	MATERIAL	FAMILIA
538	**PVC**	**BATIENTE**

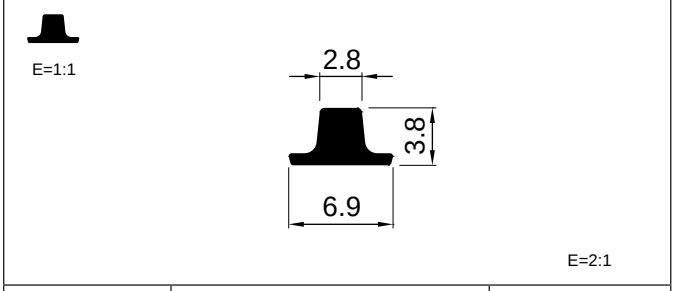

REFERENCIA	MATERIAL	FAMILIA
539	**PVC**	**SISTEMAS**

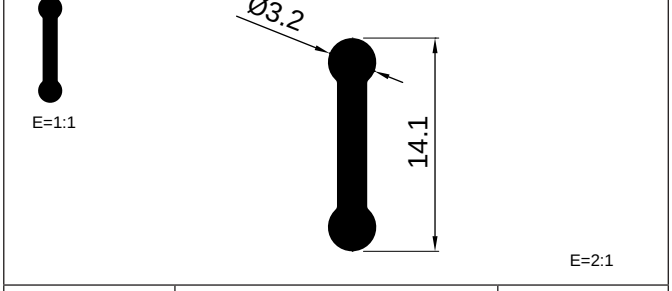

REFERENCIA	MATERIAL	FAMILIA
540	**PVC**	**BATIENTE**

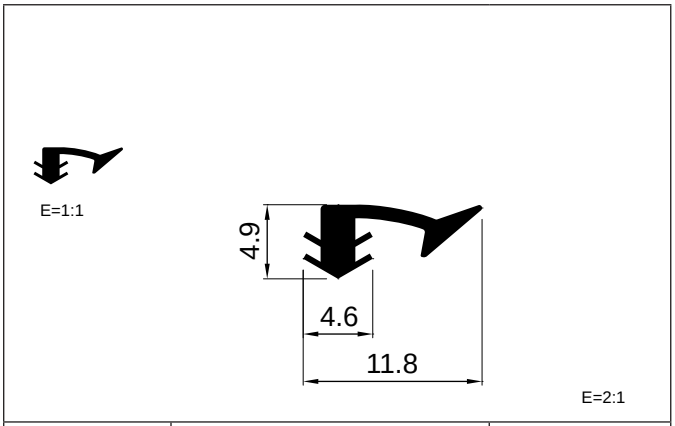

REFERENCIA	MATERIAL	FAMILIA
541	**PVC**	**BATIENTE**

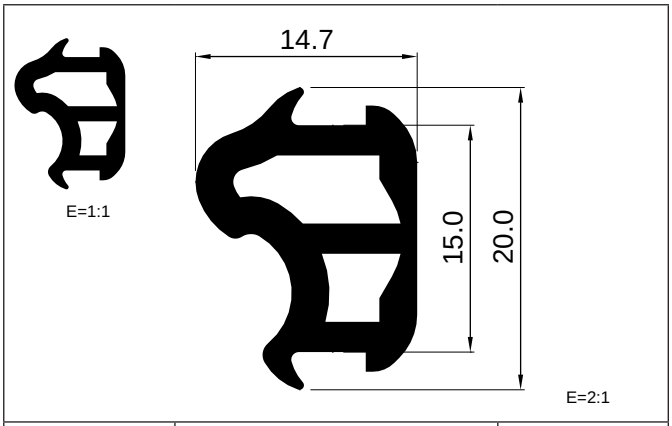

REFERENCIA	MATERIAL	FAMILIA
542	**PVC**	**BATIENTE**

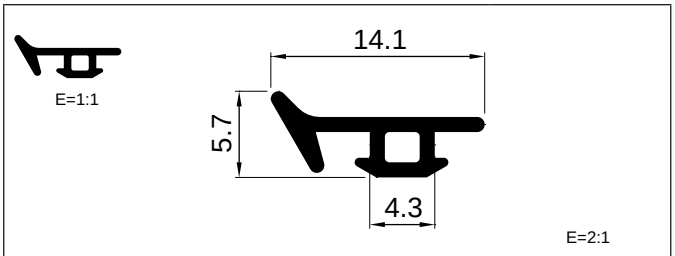

REFERENCIA	MATERIAL	FAMILIA
543	**PVC**	**BATIENTE**

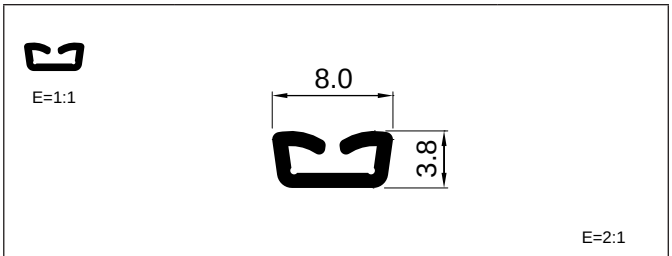

REFERENCIA	MATERIAL	FAMILIA
544	**PVC**	**SISTEMAS**

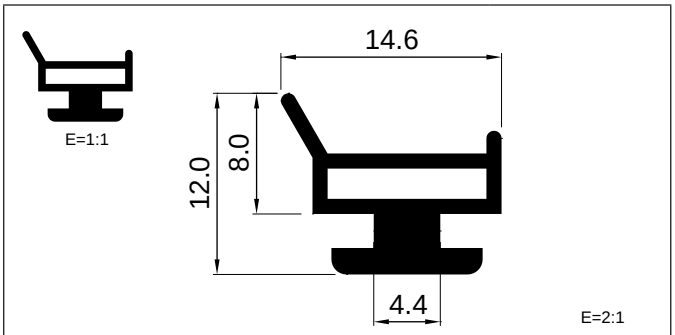

REFERENCIA	MATERIAL	FAMILIA
545	**PVC**	**BATIENTE**

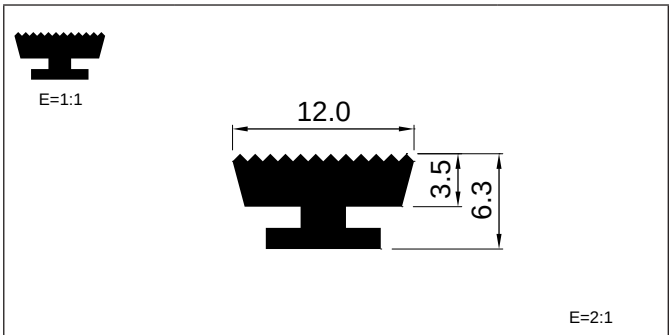

REFERENCIA	MATERIAL	FAMILIA
546	**PVC**	**ACRISTALAR**

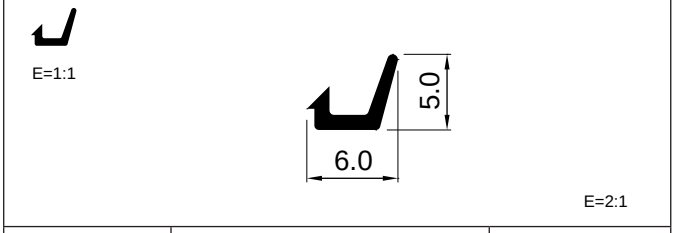

REFERENCIA	MATERIAL	FAMILIA
547	**TPE**	**ACRISTALAR**

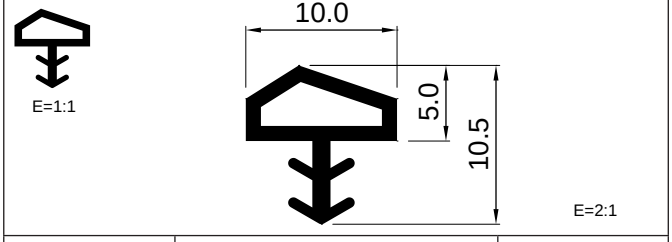

REFERENCIA	MATERIAL	FAMILIA
548	**PVC**	**BATIENTE**

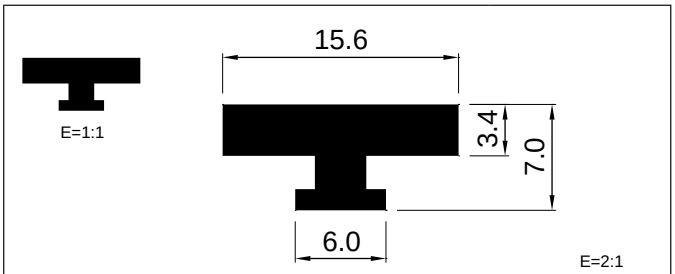

REFERENCIA	MATERIAL	FAMILIA
549	**PVC**	**BATIENTE**

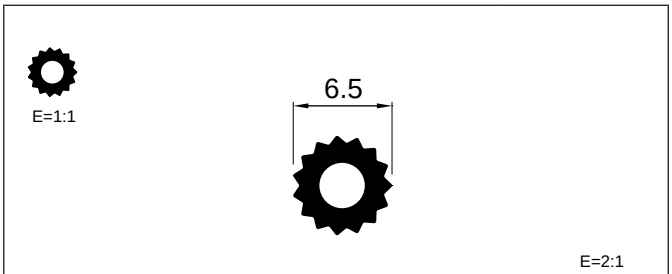

REFERENCIA	MATERIAL	FAMILIA
550	**PVC**	**SISTEMAS**

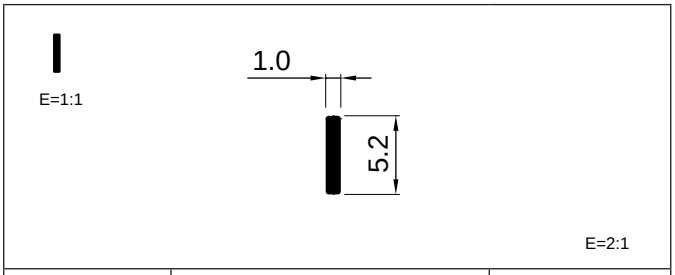

REFERENCIA	MATERIAL	FAMILIA
551	**PVC**	**SISTEMAS**

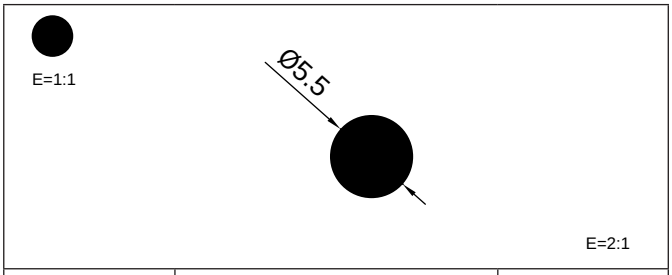

REFERENCIA	MATERIAL	FAMILIA
552	**PE**	**SISTEMAS**

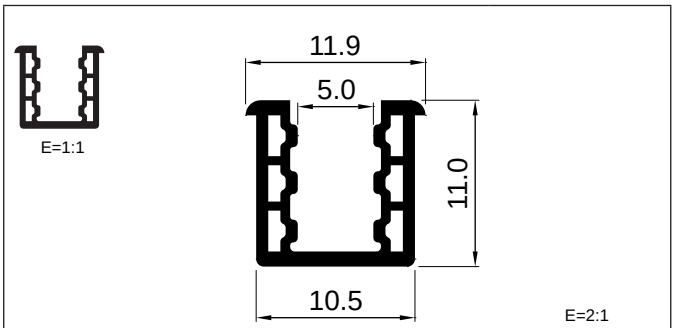

REFERENCIA	MATERIAL	FAMILIA
553	**PVC**	**ACRISTALAR**

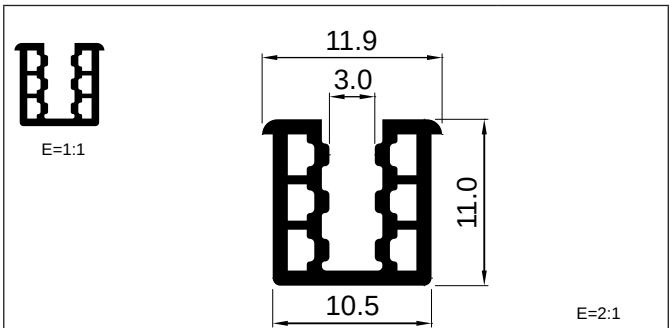

REFERENCIA	MATERIAL	FAMILIA
554	**PVC**	**ACRISTALAR**

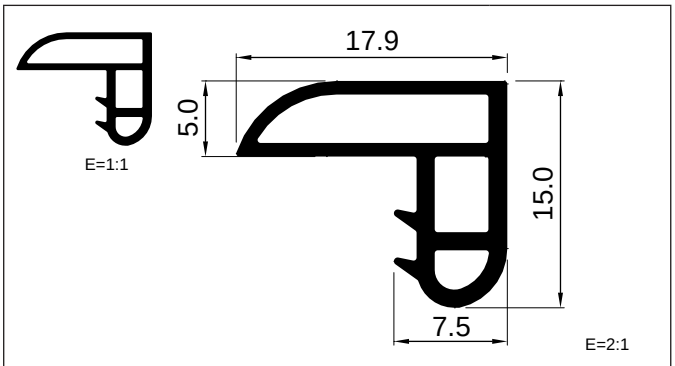

REFERENCIA	MATERIAL	FAMILIA
555	**PVC**	**BATIENTE**

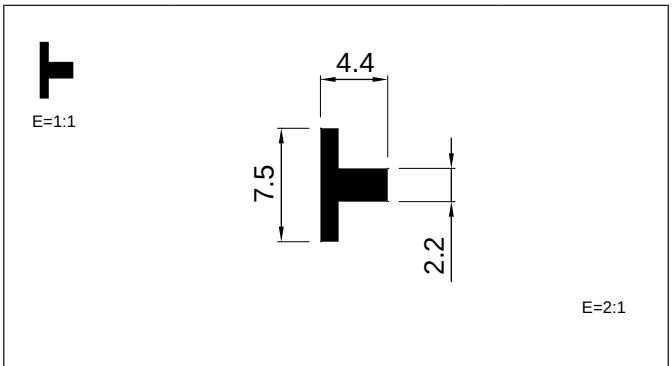

REFERENCIA	MATERIAL	FAMILIA
556	**PVC**	**SISTEMAS**

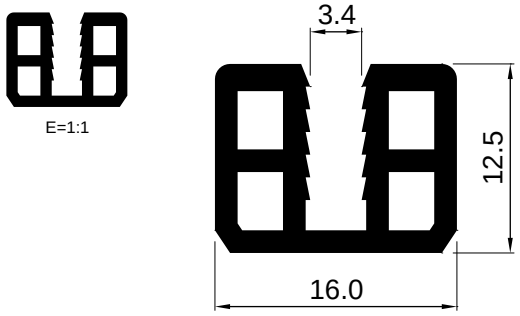

REFERENCIA	MATERIAL	FAMILIA
557	**PVC**	**SISTEMAS**

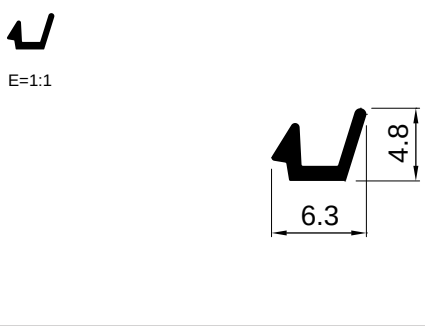

REFERENCIA	MATERIAL	FAMILIA
558	**TPE**	**BATIENTE**

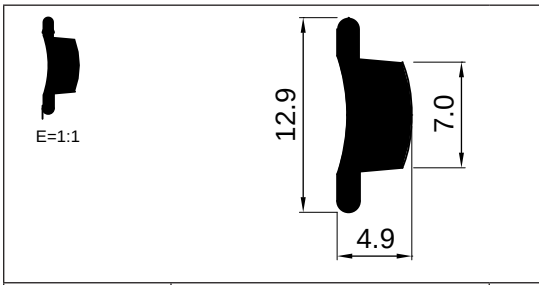

REFERENCIA	MATERIAL	FAMILIA
559	**PVC**	**ACRISTALAR**

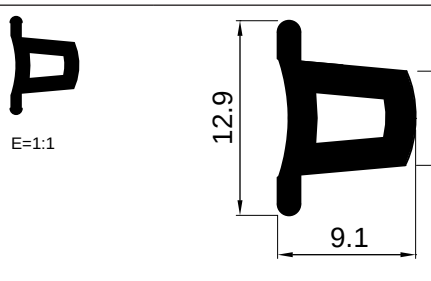

REFERENCIA	MATERIAL	FAMILIA
560	**PVC**	**SISTEMAS**

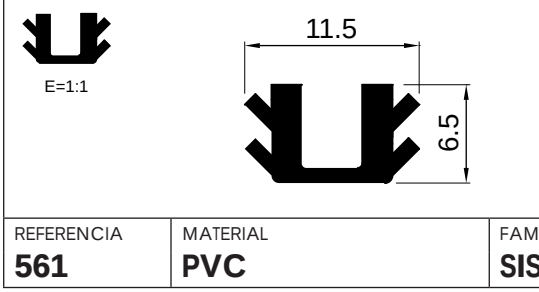

REFERENCIA	MATERIAL	FAMILIA
561	**PVC**	**SISTEMAS**

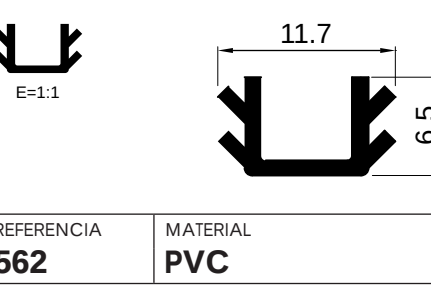

REFERENCIA	MATERIAL	FAMILIA
562	**PVC**	**SISTEMAS**

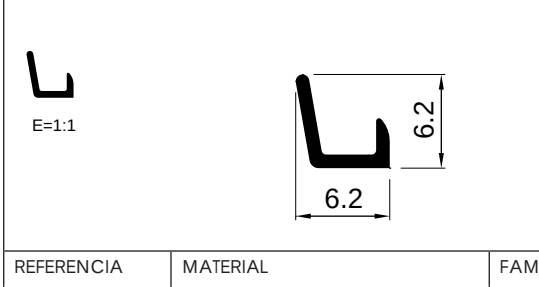

REFERENCIA	MATERIAL	FAMILIA
563	**EVA**	**SISTEMAS**

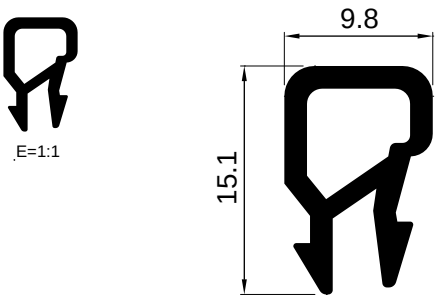

REFERENCIA	MATERIAL	FAMILIA
564	**PVC**	**BATIENTE**

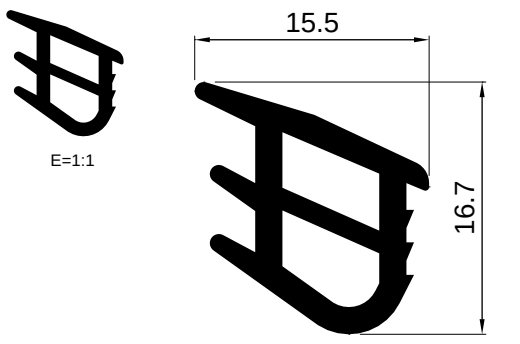

REFERENCIA	MATERIAL	FAMILIA
565	**PVC**	**ACRISTALAR**

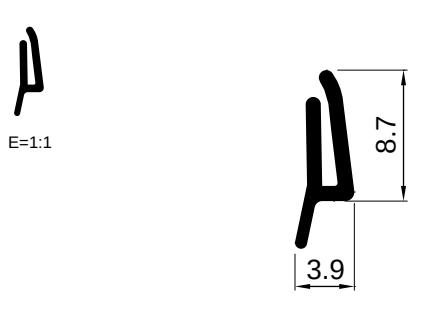

REFERENCIA	MATERIAL	FAMILIA
566	**PVC**	**BATIENTE**

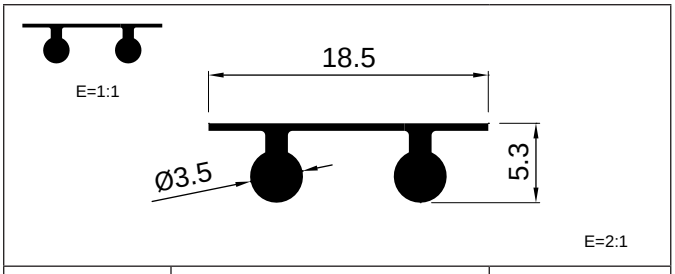

REFERENCIA	MATERIAL	FAMILIA
567	**PVC**	**SISTEMAS**

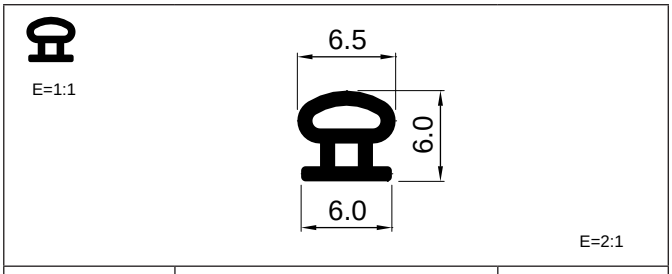

REFERENCIA	MATERIAL	FAMILIA
568	**PVC**	**BATIENTE**

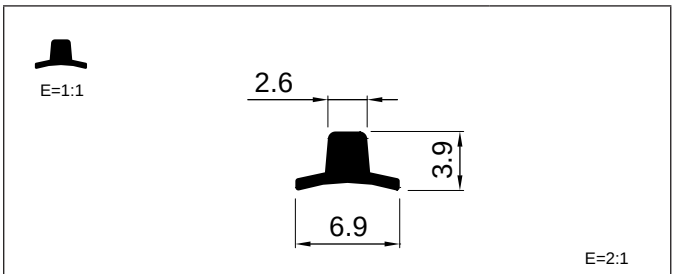

REFERENCIA	MATERIAL	FAMILIA
569	**PVC**	**SISTEMAS**

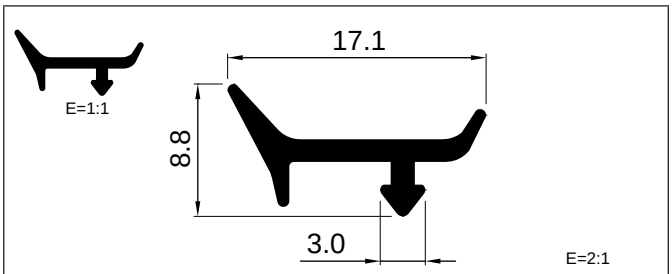

REFERENCIA	MATERIAL	FAMILIA
570	**PVC**	**BATIENTE**

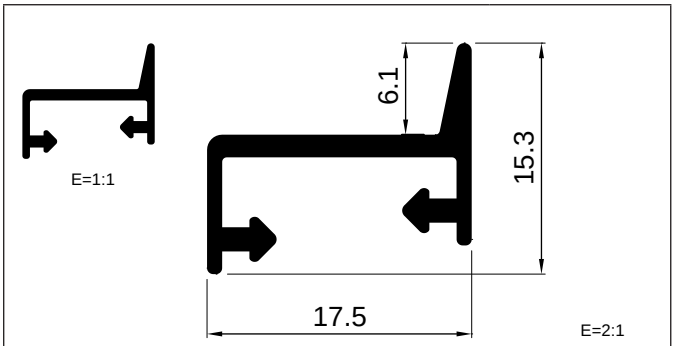

REFERENCIA	MATERIAL	FAMILIA
571	**PVC**	**BATIENTE**

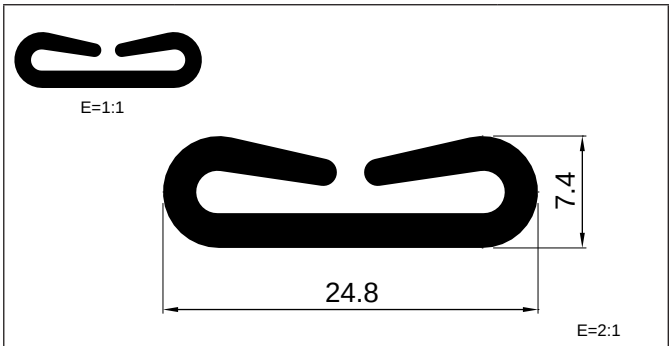

REFERENCIA	MATERIAL	FAMILIA
572	**PVC**	**INDUSTRIAL**

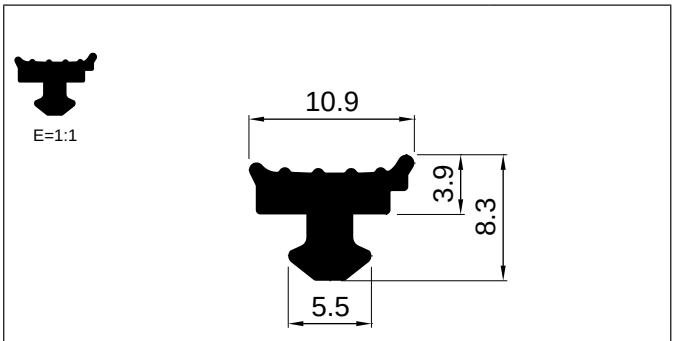

REFERENCIA	MATERIAL	FAMILIA
573	**PVC**	**ACRISTALAR**

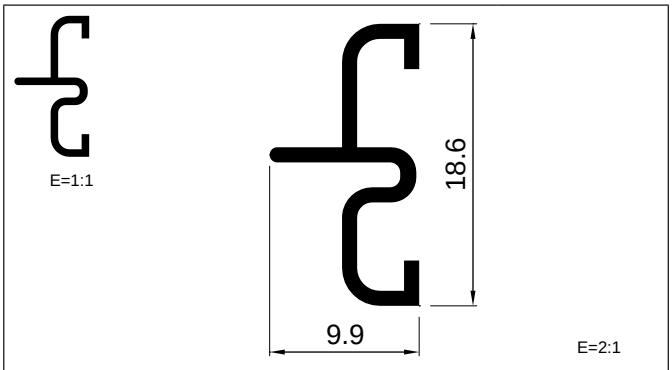

REFERENCIA	MATERIAL	FAMILIA
574	**PVC**	**SISTEMAS**

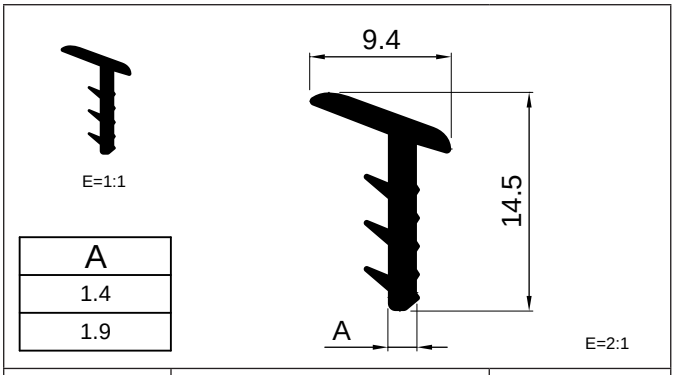

A
1.4
1.9

REFERENCIA	MATERIAL	FAMILIA
575	**PVC**	**ACRISTALAR**

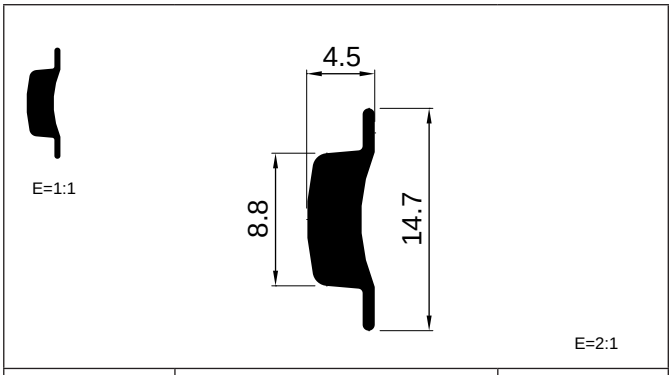

REFERENCIA	MATERIAL	FAMILIA
576	**PVC**	**SISTEMAS**

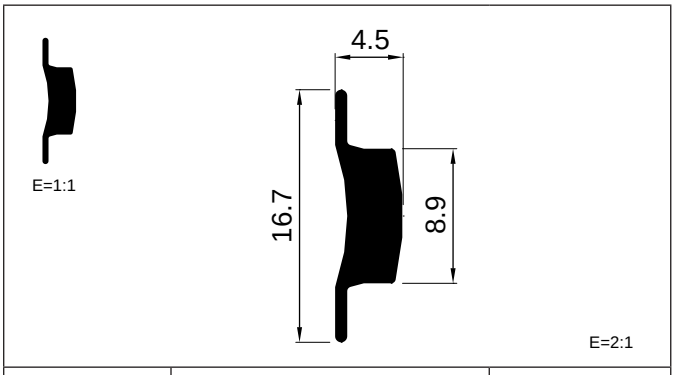

REFERENCIA	MATERIAL	FAMILIA
577	**PVC**	**SISTEMAS**

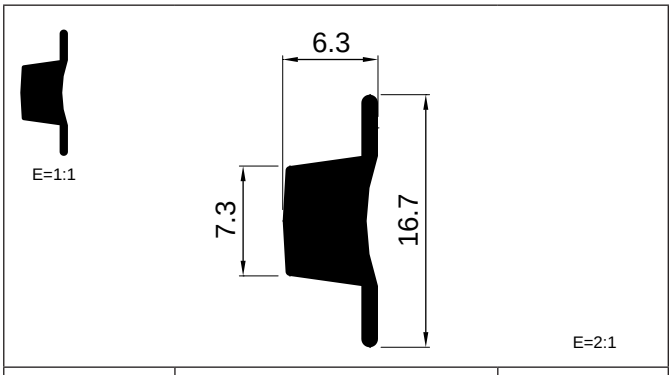

REFERENCIA	MATERIAL	FAMILIA
579	**PVC**	**SISTEMAS**

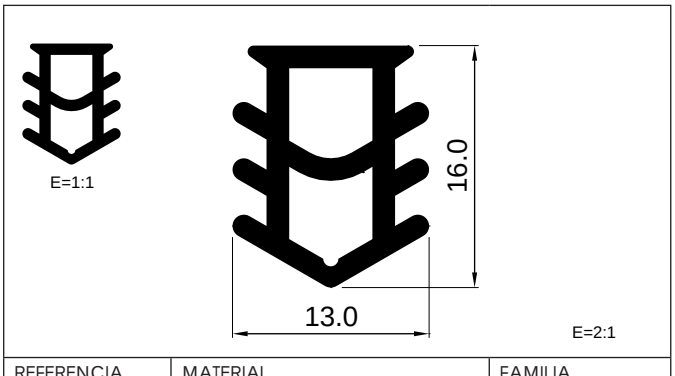

REFERENCIA	MATERIAL	FAMILIA
580	**PVC**	**INDUSTRIAL**

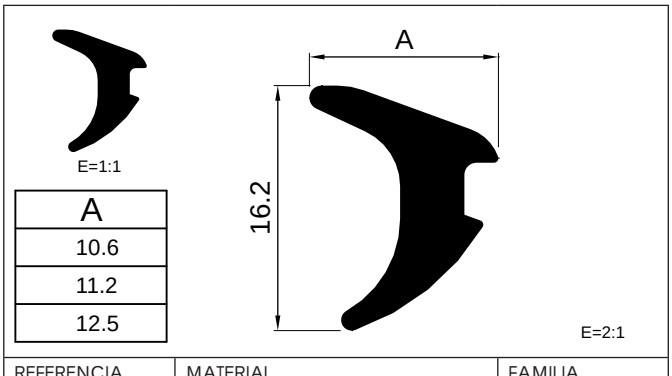

A
10.6
11.2
12.5

REFERENCIA	MATERIAL	FAMILIA
581	**PVC**	**BATIENTE**

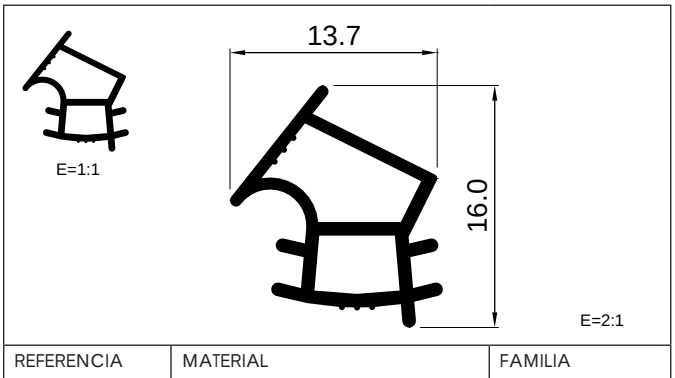

REFERENCIA	MATERIAL	FAMILIA
582	**PVC**	**BATIENTE**

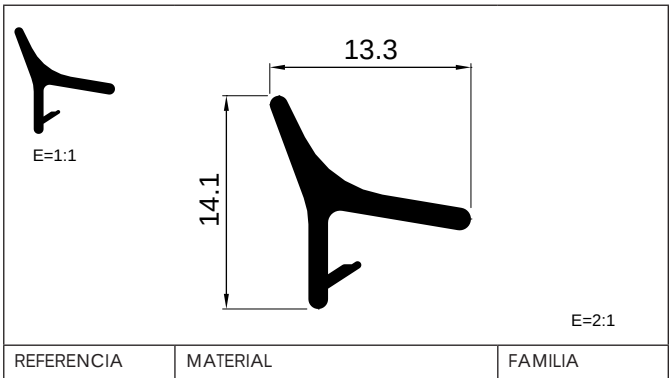

REFERENCIA	MATERIAL	FAMILIA
583	**PVC**	**BATIENTE**

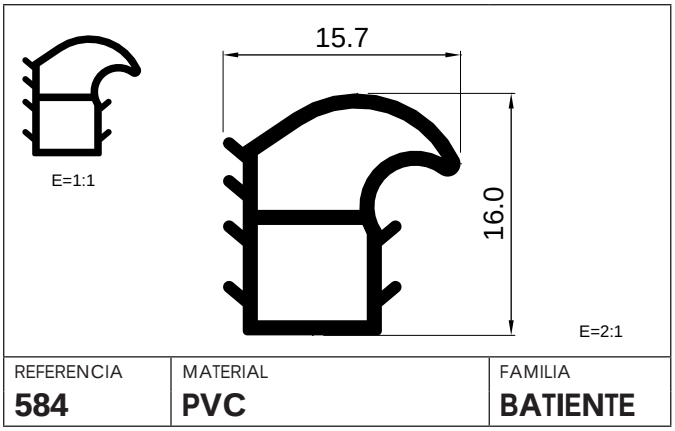

REFERENCIA	MATERIAL	FAMILIA
584	**PVC**	**BATIENTE**

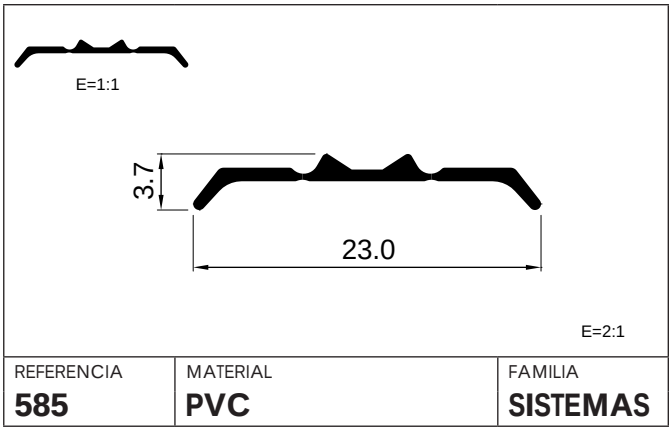

REFERENCIA	MATERIAL	FAMILIA
585	**PVC**	**SISTEMAS**

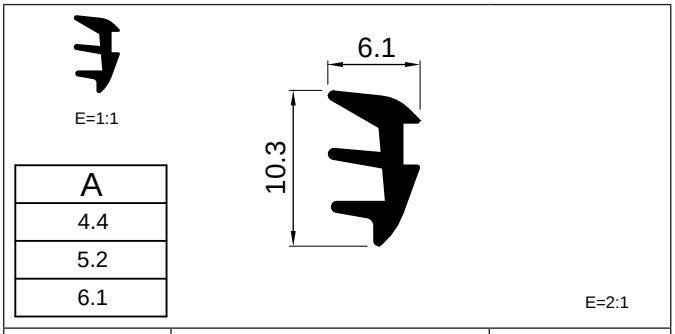

A
4.4
5.2
6.1

REFERENCIA	MATERIAL	FAMILIA
586	**PVC**	**ACRISTALAR**

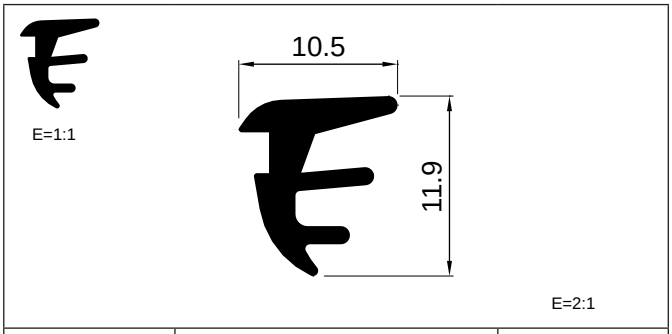

REFERENCIA	MATERIAL	FAMILIA
587	**PVC**	**ACRISTALAR**

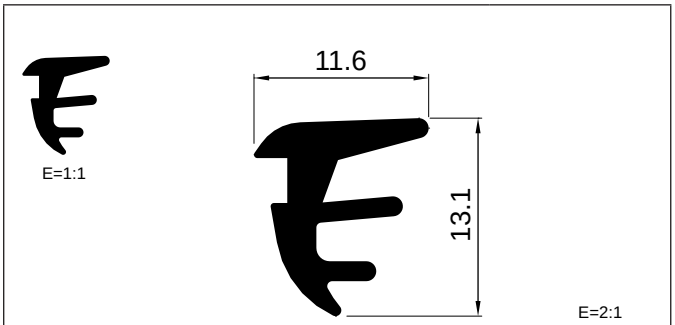

REFERENCIA	MATERIAL	FAMILIA
587	**PVC**	**ACRISTALAR**

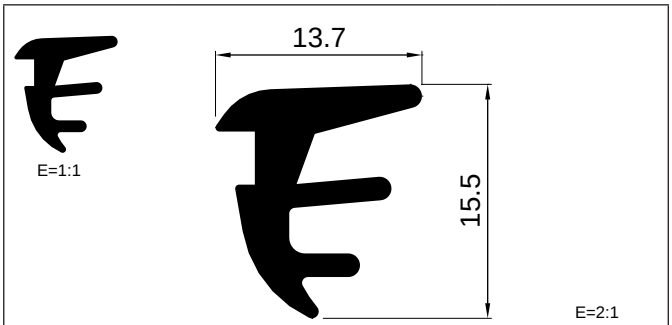

REFERENCIA	MATERIAL	FAMILIA
587	**PVC**	**ACRISTALAR**

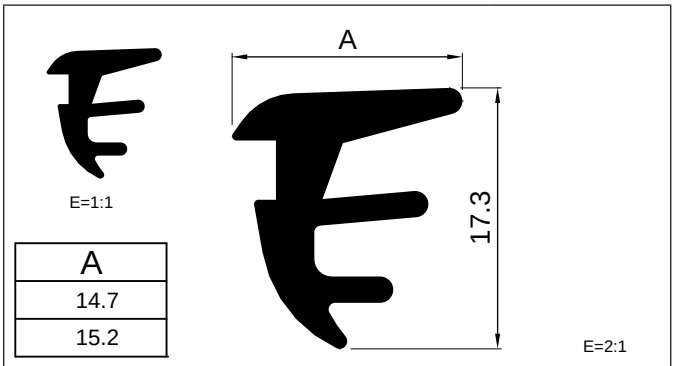

A
14.7
15.2

REFERENCIA	MATERIAL	FAMILIA
587	**PVC**	**ACRISTALAR**

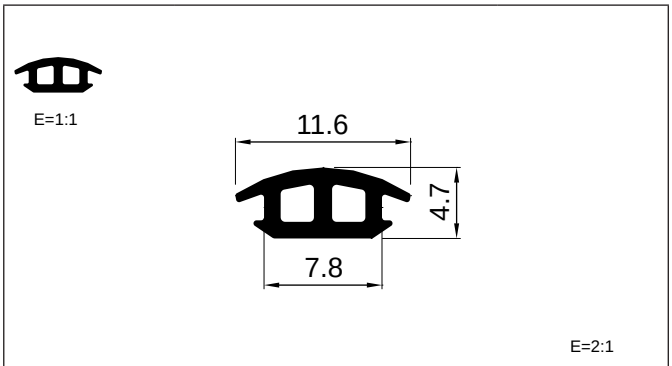

REFERENCIA	MATERIAL	FAMILIA
588	**PVC**	**SISTEMAS**

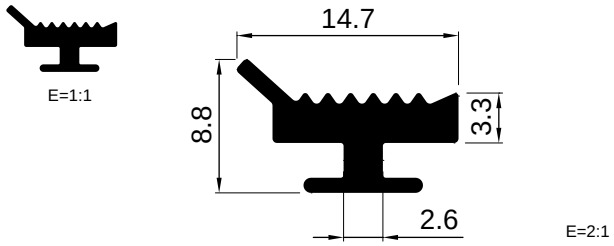

REFERENCIA	MATERIAL	FAMILIA
589	**PVC**	**BATIENTE**

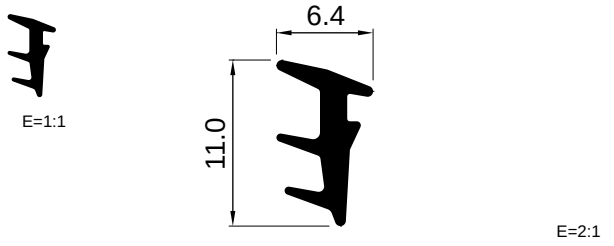

REFERENCIA	MATERIAL	FAMILIA
590	**PVC**	**ACRISTALAR**

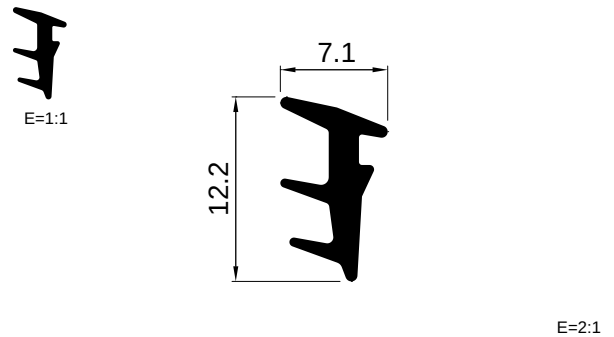

REFERENCIA	MATERIAL	FAMILIA
590	**PVC**	**ACRISTALAR**

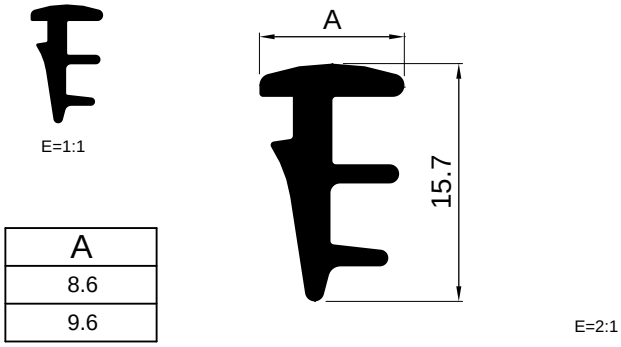

A
8.6
9.6

REFERENCIA	MATERIAL	FAMILIA
590	**PVC**	**ACRISTALAR**

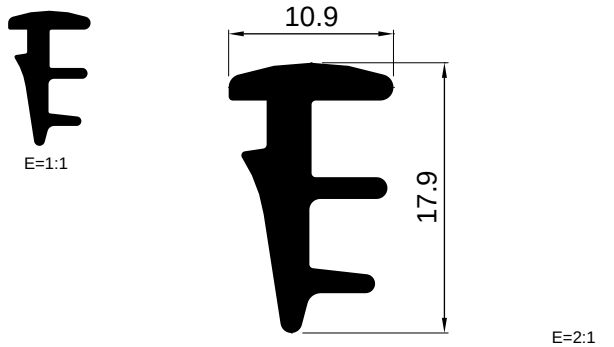

REFERENCIA	MATERIAL	FAMILIA
590	**PVC**	**ACRISTALAR**

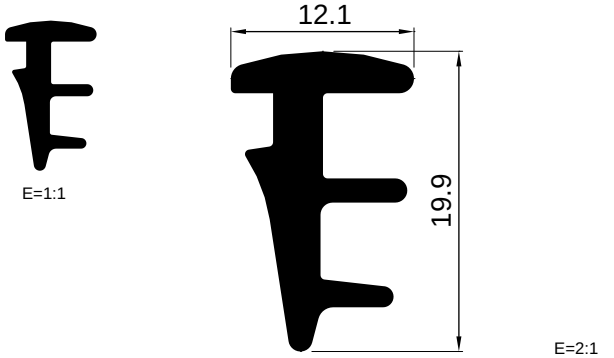

REFERENCIA	MATERIAL	FAMILIA
590	**PVC**	**ACRISTALAR**

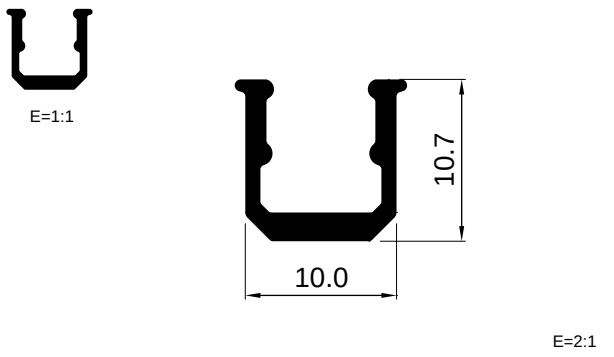

REFERENCIA	MATERIAL	FAMILIA
591	**PVC**	**ACRISTALAR**

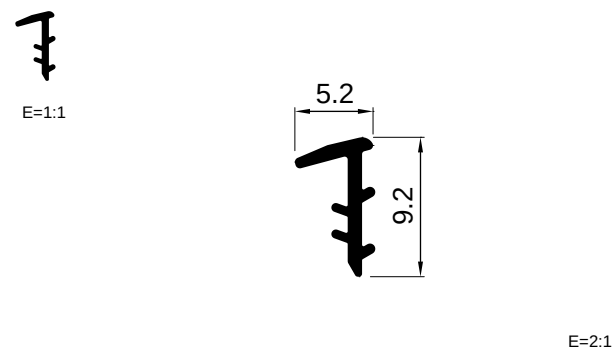

REFERENCIA	MATERIAL	FAMILIA
592	**PVC**	**CENTRAL**

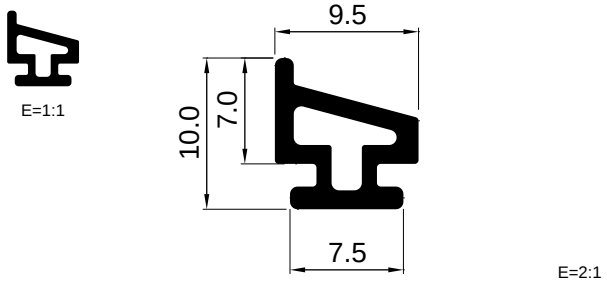

REFERENCIA	MATERIAL	FAMILIA
593	**PVC**	**BATIENTE**

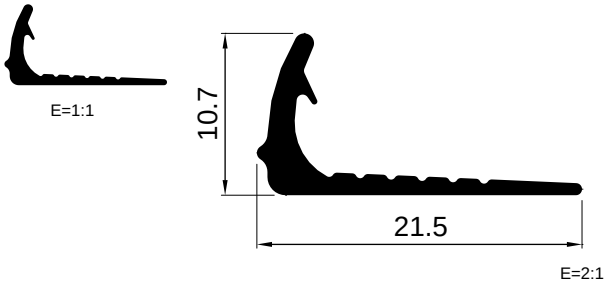

REFERENCIA	MATERIAL	FAMILIA
594	**TPE**	**SISTEMAS**

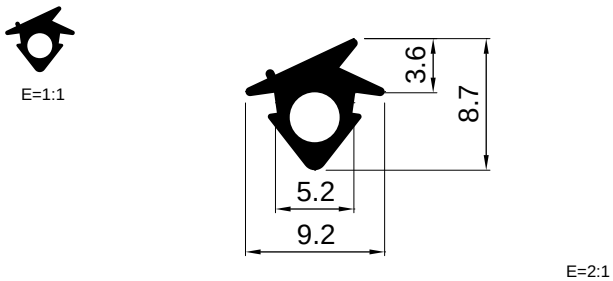

REFERENCIA	MATERIAL	FAMILIA
595	**TPE**	**SISTEMAS**

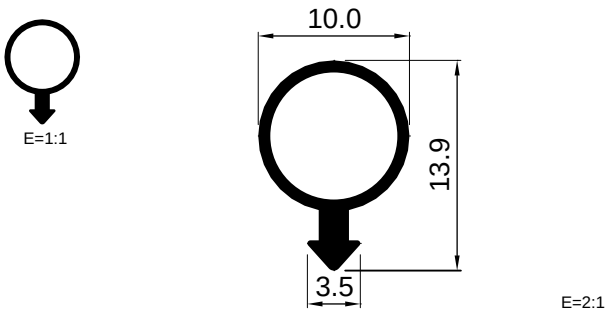

REFERENCIA	MATERIAL	FAMILIA
596	**TPE**	**BATIENTE**

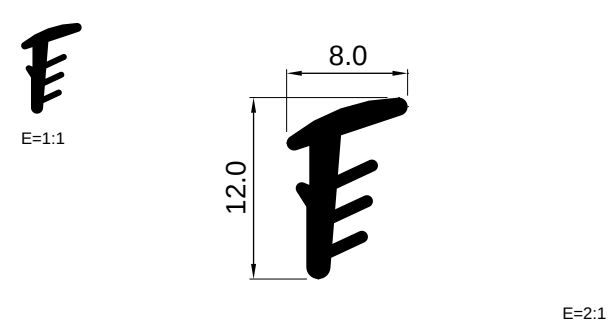

REFERENCIA	MATERIAL	FAMILIA
597	**PVC**	**ACRISTALAR**

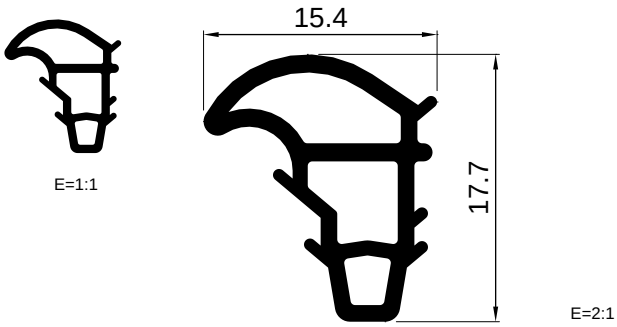

REFERENCIA	MATERIAL	FAMILIA
598	**PVC**	**BATIENTE**

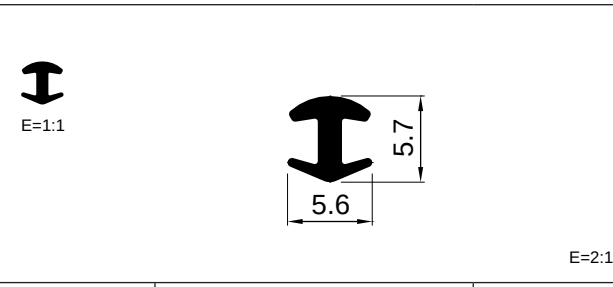

REFERENCIA	MATERIAL	FAMILIA
599	**PVC**	**SISTEMAS**

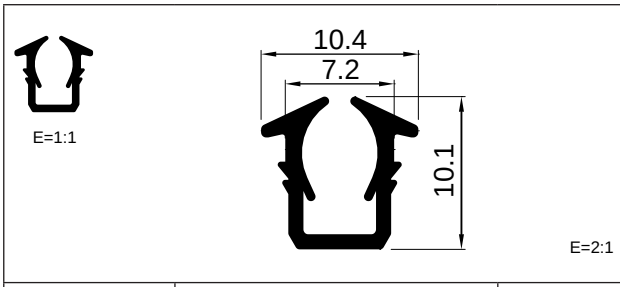

REFERENCIA	MATERIAL	FAMILIA
600	**PVC**	**ACRISTALAR**

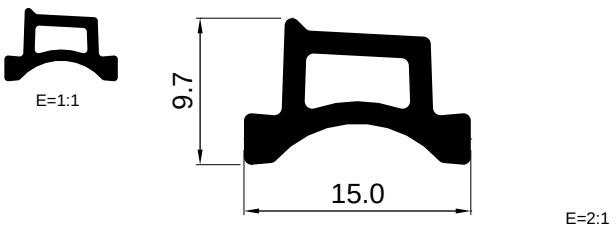

REFERENCIA	MATERIAL	FAMILIA
601	**PVC**	**BATIENTE**

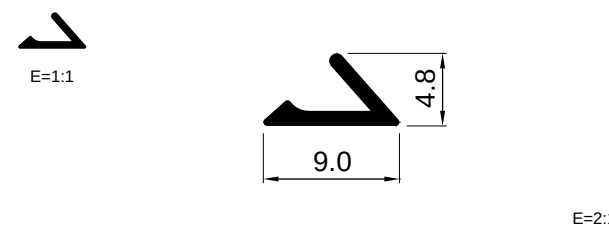

REFERENCIA	MATERIAL	FAMILIA
602	**PVC**	**BATIENTE**

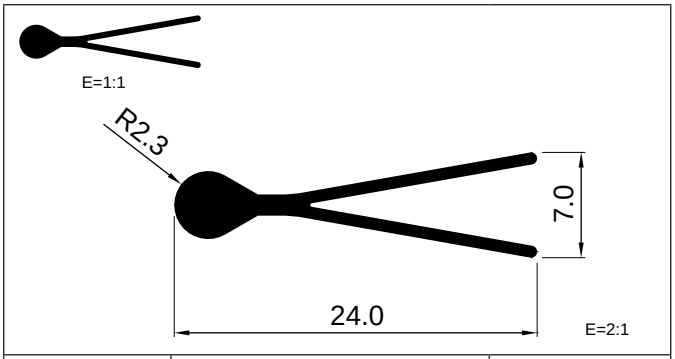

REFERENCIA	MATERIAL	FAMILIA
603	**PVC**	**SISTEMAS**

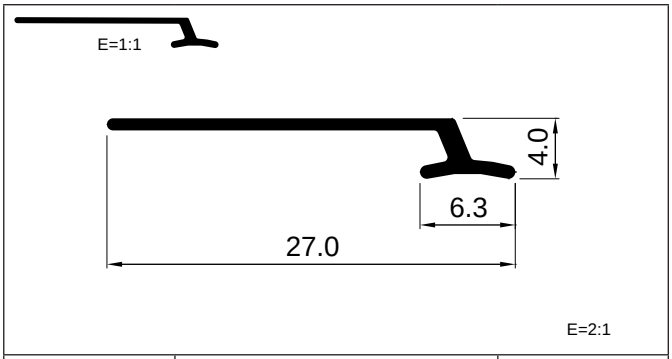

REFERENCIA	MATERIAL	FAMILIA
604	**PVC**	**SISTEMAS**

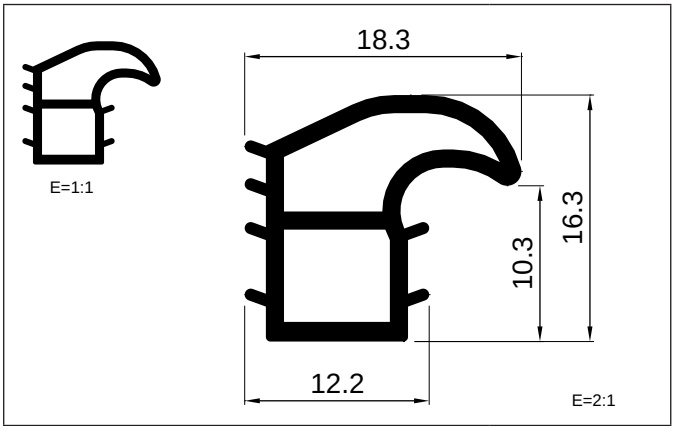

REFERENCIA	MATERIAL	FAMILIA
605	**PVC**	**BATIENTE**

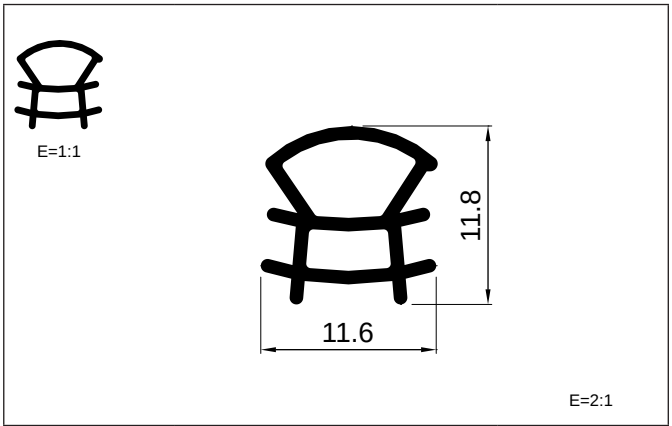

REFERENCIA	MATERIAL	FAMILIA
606	**TPE**	**BATIENTE**

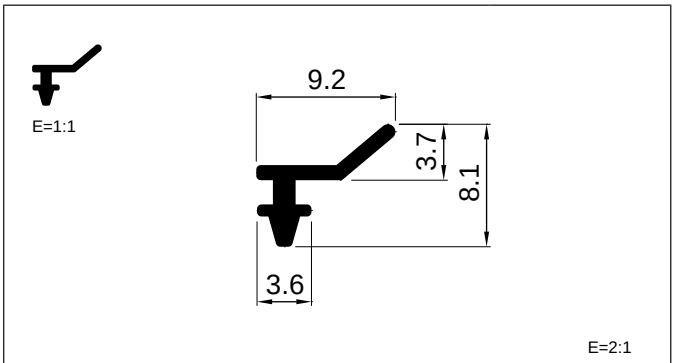

REFERENCIA	MATERIAL	FAMILIA
607	**PVC**	**BATIENTE**

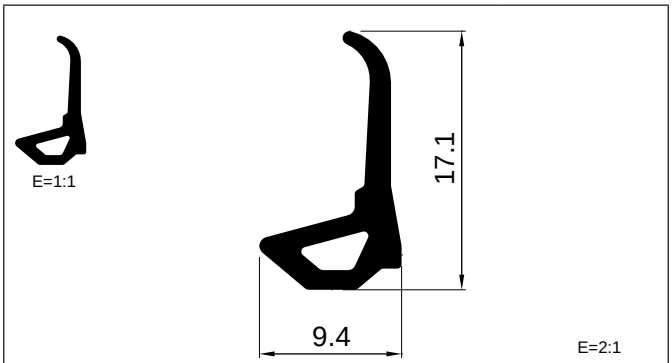

REFERENCIA	MATERIAL	FAMILIA
608	**TPE**	**ACRISTALAR**

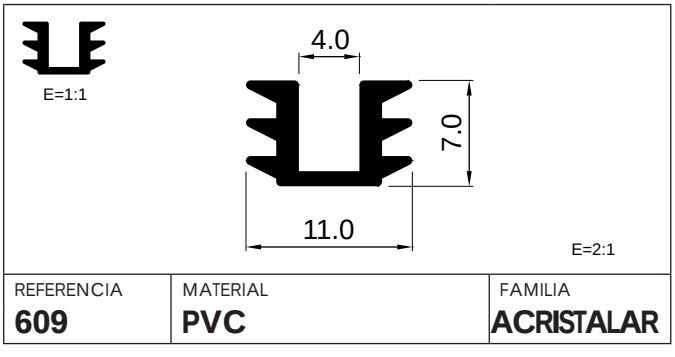

REFERENCIA	MATERIAL	FAMILIA
609	**PVC**	**ACRISTALAR**

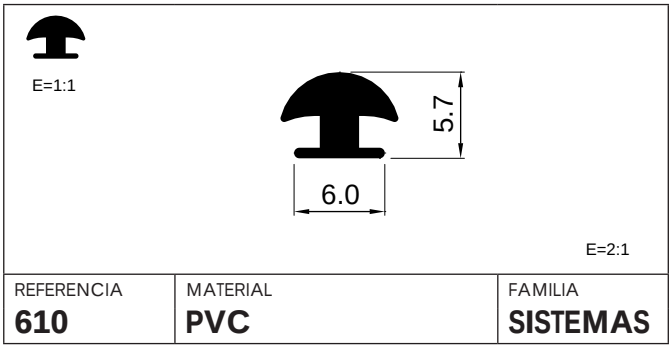

REFERENCIA	MATERIAL	FAMILIA
610	**PVC**	**SISTEMAS**

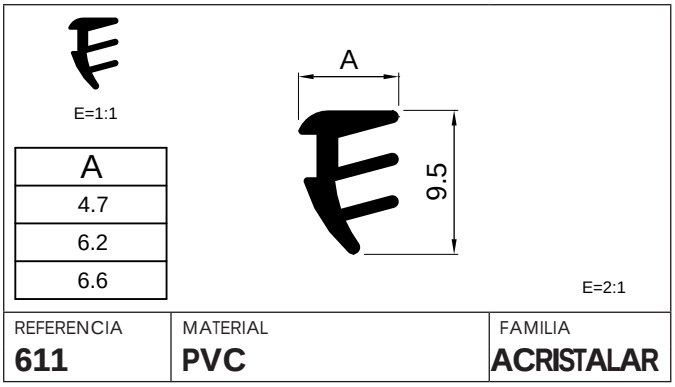

A
4.7
6.2
6.6

REFERENCIA	MATERIAL	FAMILIA
611	**PVC**	**ACRISTALAR**

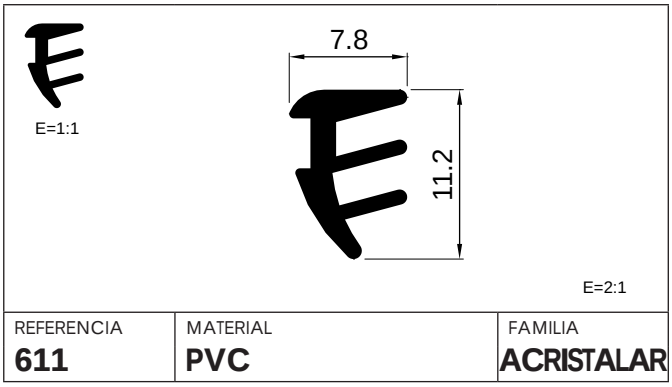

REFERENCIA	MATERIAL	FAMILIA
611	**PVC**	**ACRISTALAR**

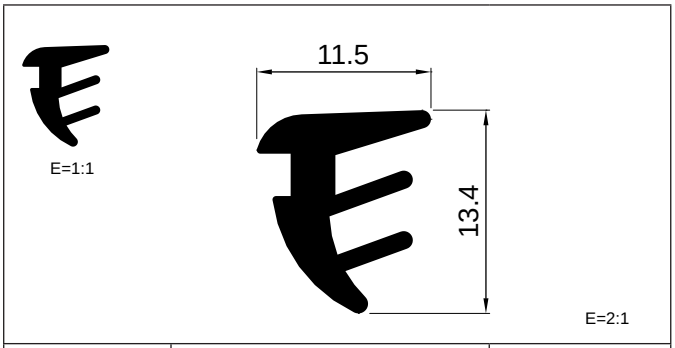

REFERENCIA	MATERIAL	FAMILIA
611	**PVC**	**ACRISTALAR**

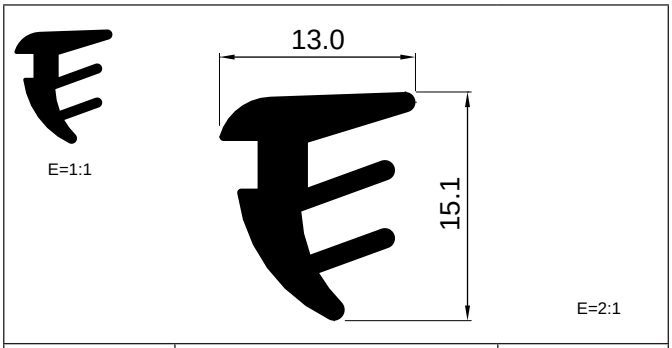

REFERENCIA	MATERIAL	FAMILIA
611	**PVC**	**ACRISTALAR**

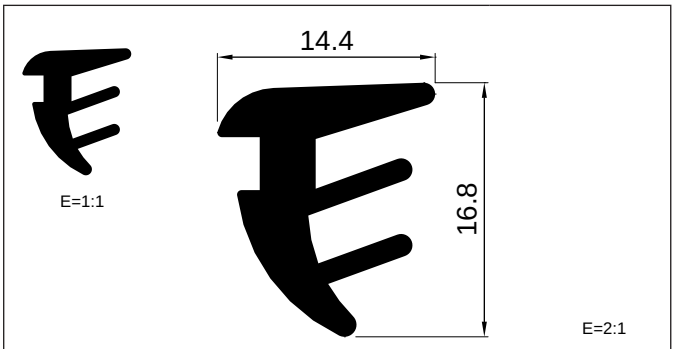

REFERENCIA	MATERIAL	FAMILIA
611	**PVC**	**ACRISTALAR**

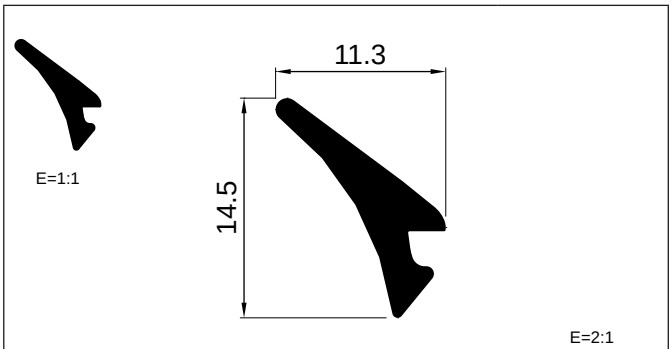

REFERENCIA	MATERIAL	FAMILIA
612	**PVC**	**ACRISTALAR**

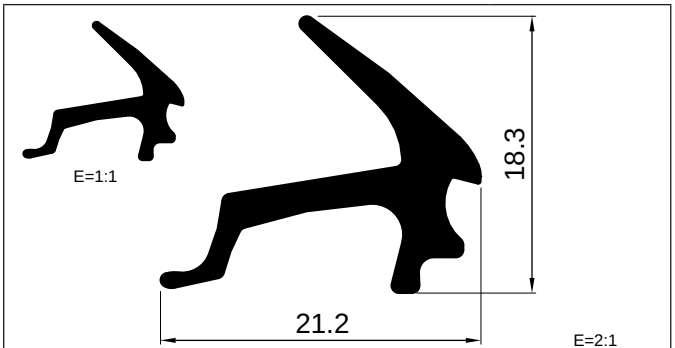

REFERENCIA	MATERIAL	FAMILIA
613	**PVC**	**ACRISTALAR**

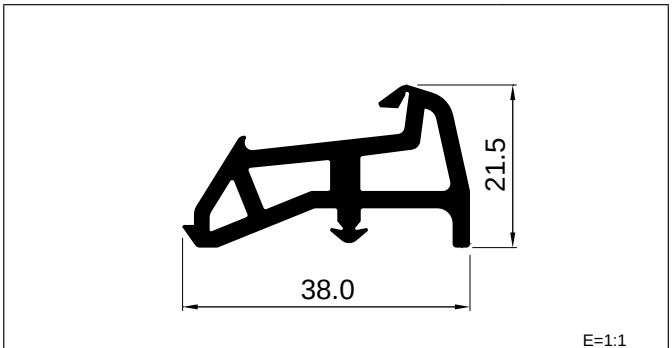

REFERENCIA	MATERIAL	FAMILIA
614	**TPE**	**CENTRAL**


E=1:1

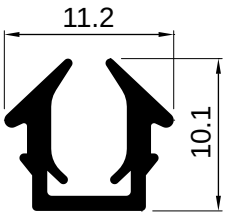

E=2:1

REFERENCIA	MATERIAL	FAMILIA
615	**PVC**	**ACRISTALAR**


E=1:1

A
4.6
5.0

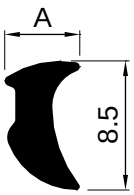

E=2:1

REFERENCIA	MATERIAL	FAMILIA
617	**PVC**	**ACRISTALAR**


E=1:1

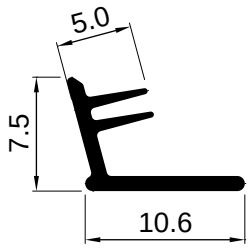

E=2:1

REFERENCIA	MATERIAL	FAMILIA
618	**PVC**	**ACRISTALAR**


E=1:1

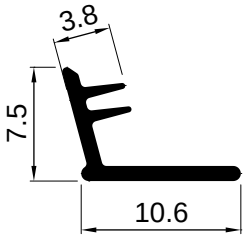

E=2:1

REFERENCIA	MATERIAL	FAMILIA
619	**PVC**	**ACRISTALAR**


E=1:1

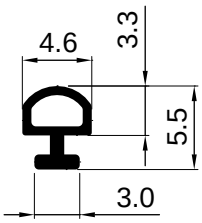

E=2:1

REFERENCIA	MATERIAL	FAMILIA
620	**PVC**	**BATIENTE**


E=1:1

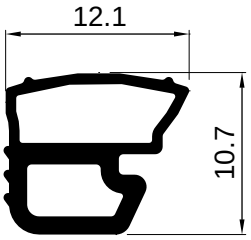

E=2:1

REFERENCIA	MATERIAL	FAMILIA
621	**TPE**	**BATIENTE**


E=1:1

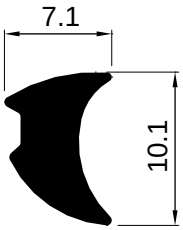

E=2:1

REFERENCIA	MATERIAL	FAMILIA
622	**PVC**	**ACRISTALAR**


E=1:1

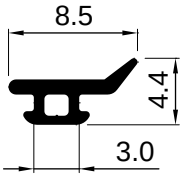

E=2:1

REFERENCIA	MATERIAL	FAMILIA
623	**TPE**	**BATIENTE**


E=1:1

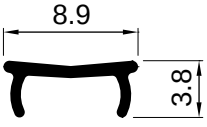

E=2:1

REFERENCIA	MATERIAL	FAMILIA
624	**PVC**	**SISTEMAS**

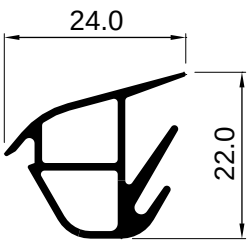

E=1:1

REFERENCIA	MATERIAL	FAMILIA
625	**TPE**	**SISTEMAS**

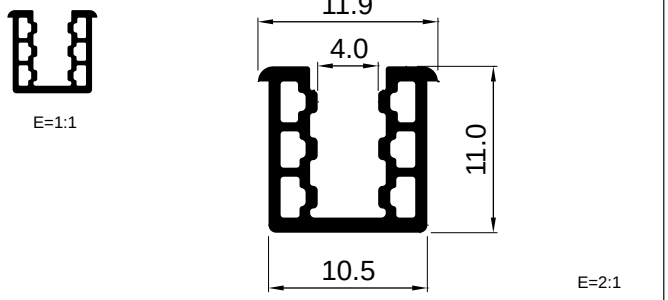

REFERENCIA	MATERIAL	FAMILIA
626	**PVC**	**ACRISTALAR**

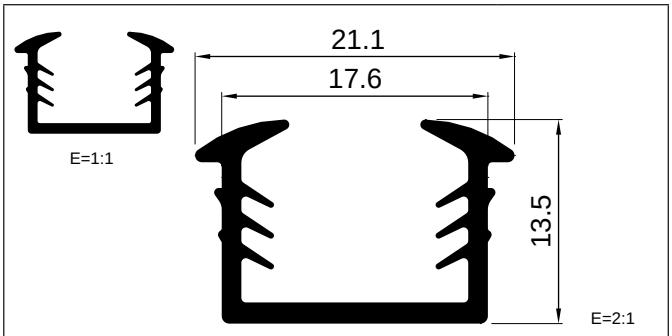

REFERENCIA	MATERIAL	FAMILIA
627	**PVC**	**ACRISTALAR**

STAC **POL**

T +34 981 817 036
F +34 981 817 231
comercial@stac.es

www.stac.es