

SISTEMAS DE PUERTAS CORREDERAS DE GEZE

POLIVALENTES Y CÓMODAS DE USAR



Foto portada: Tarık Kaan Muşlu, foto página 2: GEZE GmbH

ÍNDICE

Tabla resumida	**4**
Sistemas de puertas correderas estándar	**5**
ECdrive T2 de GEZE	**7**
Slimdrive SL NT de GEZE	**19**
Powerdrive PL de GEZE	**24**
Sistemas de puertas correderas variantes especiales	**31**
Slimdrive SLT de GEZE	**32**
Slimdrive SL RC2 de GEZE	**38**
Slimdrive SL-BO de GEZE	**42**
Slimdrive SL-RD de GEZE	**44**
Slimdrive SF de GEZE	**46**
Slimdrive SL-T30 de GEZE	**51**
Slimdrive SLV de GEZE	**52**
Slimdrive SL inclinada de GEZE	**53**
Funcionamientos especiales en vías de evacuación y emergencia	
Puertas correderas redundantes para vías de evacuación y emergencia con control de accesos (FR-LL)	**54**
Puertas correderas redundantes para vías de evacuación y emergencia en ambos sentidos de paso (FR-DUO)	**55**
Puertas correderas redundantes para vías de evacuación y emergencia siempre cerradas (FR-RWS)	**56**
Puertas correderas para vías de evacuación y emergencia según CO48 (Francia)	**57**
Soluciones y funciones	
Baño para discapacitados	**58**
Cortaviento	**59**
Gama de perfilerías para puertas correderas	**60**
Accesorios	
Manejo de puertas correderas automáticas	**62**
Accionamiento automático	**63**
Accionamiento manual	**64**
Protección electrónica	**65**
Bloqueos	**66**
Herramientas de servicio	**68**
Esquema eléctrico	**69**
Referencias	**70**

SISTEMAS DE PUERTAS CORREDERAS DE GEZE

Tabla resumida Sistemas automáticos de puertas correderas

	ECdrive T2	Slimdrive SL NT	Powerdrive PL	Pág.
Características del producto				
Dimensiones (altura x profundidad)	100 x 190 mm	70 x 190 mm	150 x 185 mm 200 x 185 mm	
Ancho de apertura 1 hoja	700 - 3000 mm	700 - 3000 mm	700 - 3000 mm	
Ancho de apertura 2 hoja	900 - 3000 mm	900 - 3000 mm	800 - 3000 mm	
Peso de hoja (máx.) de 1 hoja	120 / 140 kg[3]	125 kg	200 kg[1]	
Peso de hoja (máx.) de 2 hojas	2 x 120 / 140 kg[3]	2 x 125 kg	2 x 180 kg[1] 2 x 200 kg[2]	
Velocidad (máx.) apertura/cierre	0,8 / 0,8 m/s	0,8 / 0,8 m/s	0,8 / 0,8 m/s	
Puertas correderas redundantes para vías de evacuación y emergencia (FR)	●	●	●	**6**
Funcionamientos especiales en vías de evacuación y emergencia				
FR bloqueado para cierre de comercios (FR-LL)	●	●	●	**54**
FR en ambas direcciones (FR-DUO)	●	●	●	**55**
FR bloqueada (FR-RWS)	●	●	●	**56**
CO48 (Francia)	●	●	●	**57**
Gama de perfilerías				
Vidrio ISO con perfilería delgada	●	●	●	
Vidrio MONO con perfilería delgada	●	●	●	
GCprofile Therm, sistema de perfil con perfilería delgada de aislamiento térmico	●			
Herraje de sujeción para ESG con perfilería delgada	●		●	
Sistema de vidrio integral (GGS)		●		
Sistema de vidrio integrado (IGG)		●		
Página	**7**	**19**	**24**	

● = Si

[1] = máx. 160 kg para la variante FR, máx. 120 kg para la hoja con perfilería delgada
[2] = dado el caso, tiempo de apertura máximo
[3] = 120 kg con carro de ruedas simple (estándar), 140 kg con carro de ruedas doble (opción) y GCprofile Therm

Sistemas de puertas correderas estándar

Para la comodidad y la perfección

Las puertas correderas permiten ahorrar espacio y son elegantes y modernas. El vidrio es el material ideal si se quiere aprovechar la luz diurna natural y se tienen que cumplir criterios estéticos. Con las puertas correderas automáticas de GEZE, se pueden satisfacer las exigencias más variadas en cuanto al aprovechamiento del espacio en un edificio.

- Las variantes de la serie de automatismos **Slimdrive** con una altura de construcción de solo siete centímetros, se integran perfectamente en la arquitectura del edificio, y ofrecen múltiples posibilidades de aplicación.
- Los automatismos **ECdrive** son económicos y muy fiables en cuanto a funcionalidad.
- Los automatismos **Powerdrive** son una auténtica potencia compacta, capaces de mover puertas pesadas de una forma cómoda y segura.



Augustinum, Stuttgart, Alemania (Foto: Dirk Wilhelmy)

Ámbito de aplicación

- Edificios públicos y/o de la Administración del Estado
- Concesionarios y centros de negocio
- Centros comerciales y grandes almacenes
- Aeropuertos y estaciones de ferrocarril
- Centros hospitalarios, residencias para la tercera edad y farmacias
- Hostelería y gastronomía
- Bancos y centros educativos por ej. colegios y universidades
- Plantas industriales
- Sistemas cortaviento

DIN 18650

Para poder garantizar una seguridad óptima tanto a los operarios como a los usuarios de puertas automáticas, se ha creado un estándar unificado con la DIN 18650. Los sistemas de puertas correderas de GEZE han sido certificados y homologados según la normativa DIN 18650.

EN 16005

La nueva norma europea EN 16005 describe los requisitos de diseño y los métodos de prueba para la seguridad de uso de las puertas automáticas. Con la nueva norma se ha establecido un estándar de seguridad a nivel europeo para puertas automáticas. Todos los sistemas automáticos de puertas y sensores de seguridad de GEZE están disponibles, y en conformidad con la norma EN 16005.

SISTEMAS DE PUERTAS CORREDERAS ESTÁNDAR

Puertas correderas redundantes para vías de evacuación y emergencia (FR)

Para garantizar la seguridad de las vías de evacuación y emergencia, la unidad de control está conectada al sistema completo de forma redundante. En caso de corte del suministro eléctrico o de avería, la redundancia permite garantizar que la puerta corredera en modo „automático" y en modo „horario de cierre de comercios" se pueda abrir automáticamente. En el modo „noche" el bloqueo impide la apertura desautorizada de la puerta. En modo noche, no está activa la función de apertura en caso de emergencia.



Kolbenschmidt Pierburg, Neckarsulm, Alemania (Foto: Nikolaus Grünwald)

Posibilidades de diseño del sistema de puertas correderas



1 = Automatismo de puerta corredera
2 = Hoja móvil
3 = Parte lateral
4 = Radares combinados
5 = Cortina de luz de infrarrojos activo
6 = Selector de programa con llave
7 = Pulsador de superficie de plástico
8 = Interruptor por sensor LED de vidrio
9 = Pulsador de proximidad
10 = Pulsador de gran superficie
11 = Pulsador de suelo con sensor LED
12 = Barreras fotoeléctricas

ECdrive T2 de GEZE

Sistema de puerta automática corredera lineal para puertas con un peso de hoja de hasta 140 kg

El sistema de puerta corredera lineal ECdrive T2 es adecuado para un gran número de ciclos de funcionamiento, por lo que es totalmente fiable. Los materiales de alta calidad garantizan una elevado rendimiento con una excelente relación prestación-precio. Con una nueva altura de cobertor de 100 mm, este sistema de puerta satisface las más elevadas exigencias en cuanto a diseño. El carro de ruedas doble disponible opcionalmente, puede mover en combinación con el sistema de perfil GCprofile Therm, pesos de hoja de hasta 140 kg. La guía corredera pre-perforada y los orificios alargados mecanizados reducen el tiempo de montaje.



Datos técnicos

Características del producto	ECdrive T2	ECdrive T2-FR
Sólo sistemas de puerta de 1 hoja	●	●
Sólo sistemas de puerta de 2 hojas	●	●
Altura	100 mm	
Fondo	190 mm	
Peso de hoja (máx.) 1 hoja	120 kg*	
Peso de hoja (máx.) 1 hoja con GCprofile Therm	140 kg*	
Peso de hoja (máx.) 2 hojas	120 kg*	
Peso de hoja (máx.) 2 hojas con GCprofile Therm	140 kg*	
Anchura de apertura 1 hoja	700 - 3000 mm	
Anchura de apertura 1 hoja con GCprofile Therm	700 - 1500 mm	
Anchura de apertura 2 hojas	900 - 3000 mm	
Anchura de apertura 2 hojas con GCprofile Therm	900 - 3000 mm	
Rango de temperatura	desde -15 hasta 50 °C	
Grado de protección	IP20	
Desconexión de la red	interruptor principal en el mecanismo	
Velocidad de apertura (máx.)	0,8 m/s	
Velocidad de cierre (máx.)	0,8 m/s	
Tiempo de permanencia abierta	0 hasta 60 s	
Fuerza de apertura y cierre ajustable (máx.)	150 N	
Adaptación automática al volumen de tránsito	●	●
Detección automática en el reconocimiento de un obstáculo	●	●
Apertura de farmacias	●	●
Función de esclusa	●	-
Función paraviento	●	-
Apertura automática en caso de corte del suministro eléctrico	regulable	estándar
Cierre automático en caso de corte del suministro eléctrico	regulable	no disponible
Funcionamiento en caso de corte del suministro eléctrico	regulable para 30 min. / 30 ciclos	apertura
Apertura automática en caso de fallo técnico	no disponible	estándar
Homologaciones	DIN 18650 EN 16005 DIN EN ISO 13849: nivel de funcionamiento D	DIN 18650 EN 16005 DIN EN ISO 13849: nivel de funcionamiento D, AutSchR

● = SÍ
- = NO DISPONIBLE
* = 120 KG CON CARRO DE RUEDAS SIMPLE (ESTÁNDAR), 140 KG CON CARRO DE RUEDAS DOBLE (OPCIÓN) Y GCPROFILE THERM

GEZE ECdrive T2

Componentes del automatismo



1 = Transformador
2 = Bloqueo
3 = Carro de ruedas
4 = Control
5 = Batería
6 = Motor

Datos técnicos	ECdrive T2	ECdrive T2-FR
Transformador	Transformador toroidal con seguridad e interruptor principal incorporados	
Tensión	230 V	
Frecuencia	50 – 60 Hz	
Potencia nominal	140 W	
Bloqueo	Bloqueo de correa dentada, electromagnético, biestable	
Carro de ruedas		
Ajuste vertical de la hoja de la puerta	10 mm	
Ajuste horizontal de la hoja de la puerta	15 mm	
Protección antivuelco	estándar	
Autolimpiante	●	●
Control	DCU1-NT	DCU1-2M-NT
Con memoria de fallos	●	●
Con memoria para datos estadísticos	●	●
Posibilidad de actualización del software	●	●
Interfaz de bus opcional	●	●
Conexión para sistema de alarma de incendios	●	●
Alimentación eléctrica para los periféricos	●	●
Entradas programables	3 piezas	
Salidas programables	2 piezas	
Batería	NiCd, 24 V, 700 mAh	
Motor	Motor reductor	Motor reductor doble
Par de giro	400 Ncm	

● = SÌ

Gama de perfilerías

Perfilerías	ECdrive T2
Vidrio ISO con perfilería delgada	●
Vidrio MONO con perfilería delgada	●
GCprofile Therm, sistema de perfil con perfilería delgada de aislamiento térmico	●
Perfil de sujeción para ESG	●
Sistema de vidrio integral (GGS)	-
Sistema de vidrio integrado (IGG)	-
Hoja de madera (provista por el cliente)	●

● = SÌ
- = NO DISPONIBLE

Cálculo de la longitud del automatismo AL en mm*

	ECdrive T2		ECdrive T2-FR**	
	Ancho de apertura (ÖW)	Longitud del automatismo (AL)	Ancho de apertura (ÖW)	Longitud del automatismo (AL)
2 hojas	900 - 1000	ÖW + 1100	900 - 1070	ÖW + 1170
	1000 - 3000	2 x ÖW + 100	1070 - 3000	2 x ÖW + 100
1 hoja cierre a la derecha	700 - 3000	2 x ÖW + 75	700 - 800	ÖW + 880
			800 - 3000	2 x ÖW + 75
1 hoja cierre a la izquierda	700 - 3000	2 x ÖW + 75	700 - 800	ÖW + 880
			800 - 3000	2 x ÖW + 75

* Longitud mínima de la instalación completa con sistema de vidrio ISO
** ¡Para las variantes de producto FR (FR-RWS, FR-LL)!

Nota:
Anchos de apertura de puertas correderas de salidas de emergencia < 1.000 mm son admisibles exclusivamente en casos excepcionales.
En los equipos exteriores, a partir de un ancho de apertura de 2000 mm se recomienda una guía de suelo continua.
Los anchos de apertura mínimos se rigen por las disposiciones del derecho urbanístico.

Cálculo de las medidas de la hoja y el vidrio en mm

		Vidrio ISO con borde de cierre auxiliar de alu.	Vidrio ISO con borde de cierre auxiliar de goma	ESG
Anchura de hoja	1 hoja	ÖW + 40	ÖW + 35	ÖW + 35
	2 hojas	ÖW / 2 + 40	ÖW / 2 +35	ÖW / 2 +35
Altura de hoja	1 hoja / 2 hojas	FH = DH		
Anchura de vidrio	1 hoja / 2 hojas	FB - 41	FB - 36	FB - 26
Altura del vidrio		FH - 90	FH - 90	FH - 85
Grosor del vidrio		ISO = 22, Mono = 10		

Nota:
relación máx. en hoja entre anchura y altura 1:4

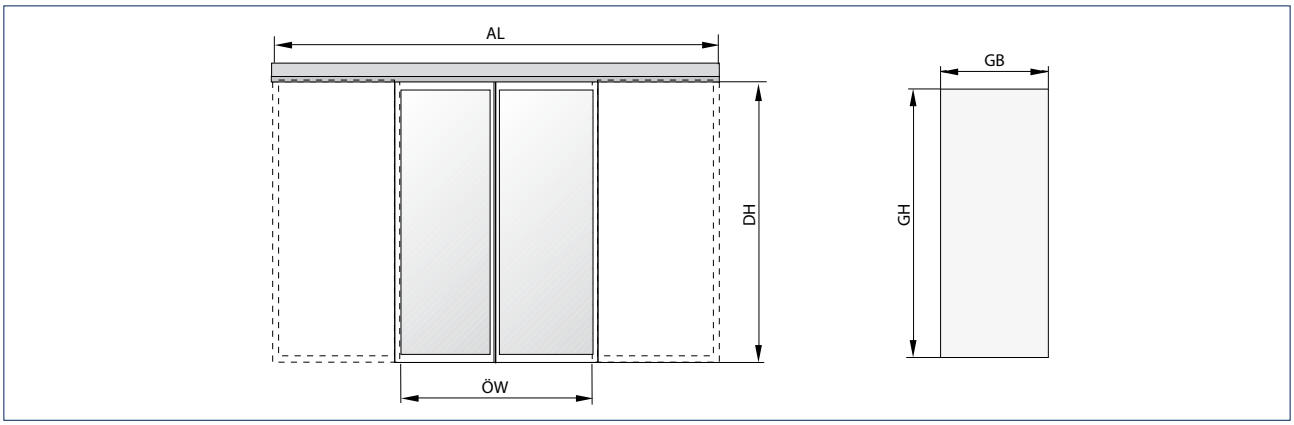

AL = Longitud del automatismo
DH = Altura de paso
GB = Anchura de vidrio
GH = Altura del vidrio
ÖW = Ancho de apertura

con herraje de vidrio ISO/MONO, sin parte lateral

N.º de dibujo 70518-ep01 / 70518-ep02

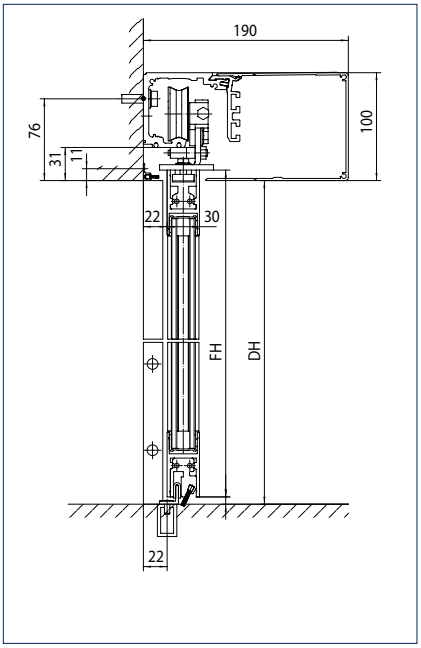

Montaje mural, guía angular de suelo, vidrio ISO

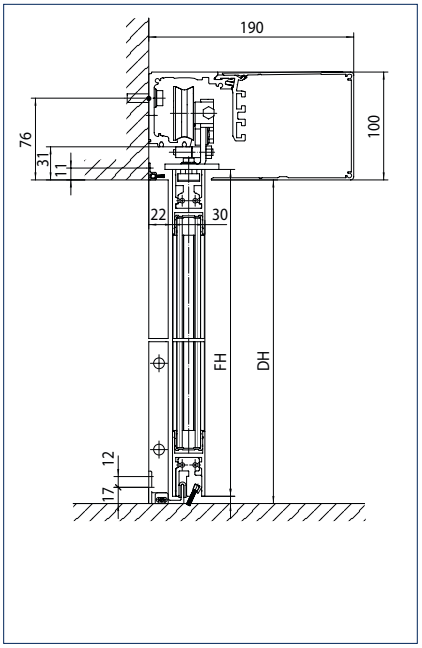

Montaje mural, guía angular de suelo, vidrio ISO

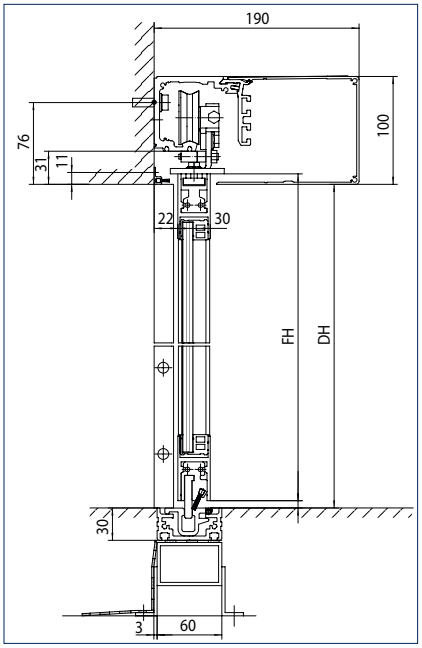

Montaje mural, guía de suelo continua, vidrio MONO

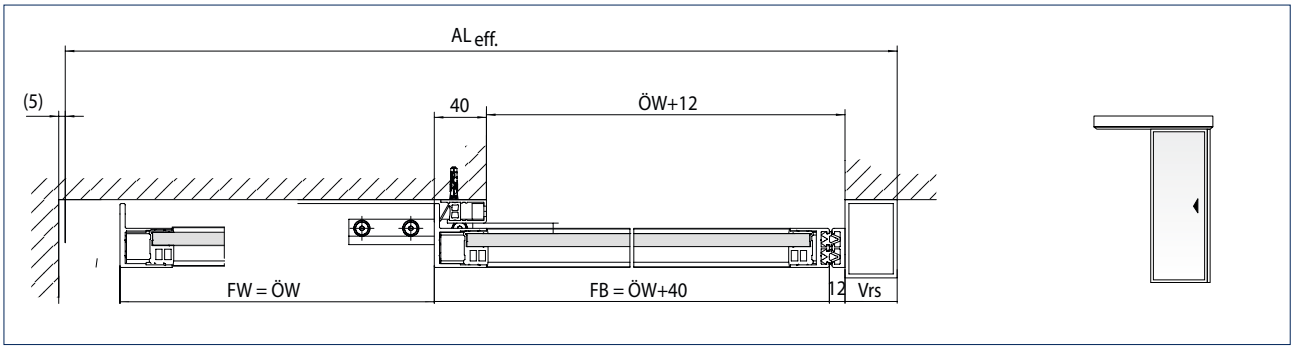

1 hoja, montaje mural, borde de cierre auxiliar de ALU, guía angular de suelo, cierre a la derecha, vidrio MONO

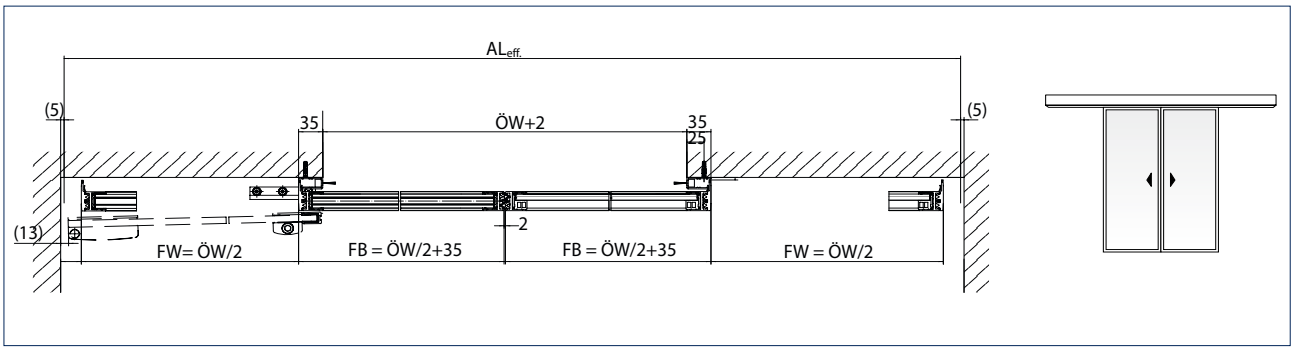

2 hojas, montaje mural, borde de cierre auxiliar de goma, guía angular de suelo / guía de suelo ajustable, con hoja de protección, vidrio ISO y MONO

DH = Altura paso libre
FH = Altura de hoja
FW = Recorrido
FB = Ancho de hoja
ÖW = Ancho de apertura
Vrs = Prolongación del accionamiento a la derecha
ALeff. = Longitud efectiva del automatismo

con herraje de vidrio ISO/MONO - con parte lateral - montaje con autoportante

N.º de dibujo 70518-ep10

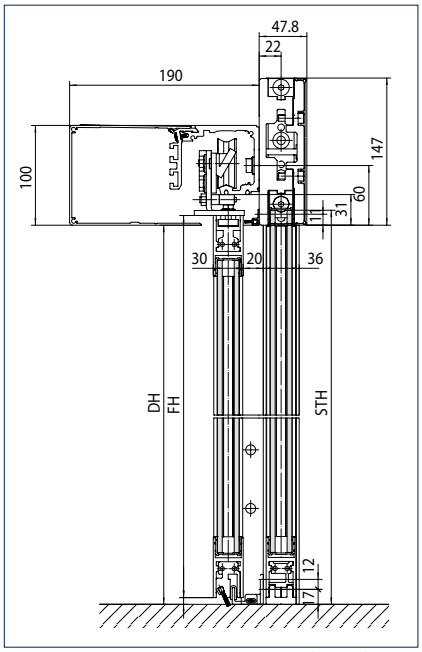

Montaje con autoportante, guía de suelo ajustable, vidrio ISO

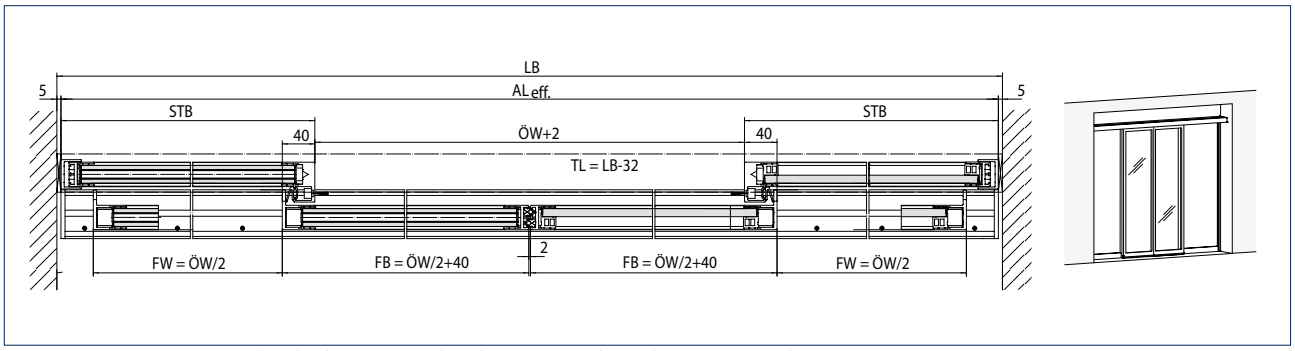

Montaje con autoportante, borde de cierre auxiliar de ALU, guía de suelo continua, vidrio ISO y MONO

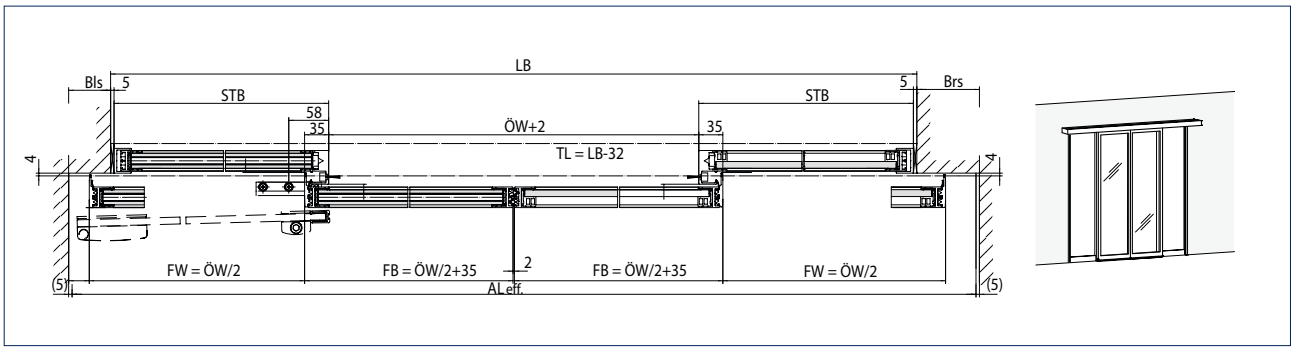

Montaje con autoportante, borde de cierre auxiliar de goma, guía angular de suelo / guía de suelo ajustable, con hoja de protección, vidrio ISO y MONO

LB = Ancho de elementos de construcción
STB = Ancho de parte lateral
STH = Altura de parte lateral
FH = Altura de hoja
FB = Ancho de hoja
FW = Recorrido
ÖW = Ancho de apertura
DH = Altura paso libre
TL = Longitud de viga
Bls = Fijación a la izquierda
Brs = Fijación a la derecha
ALeff. = Longitud efectiva del automatismo

con herraje de vidrio ISO/MONO - con parte lateral - montaje en dintel

N.º de dibujo 70518-ep14

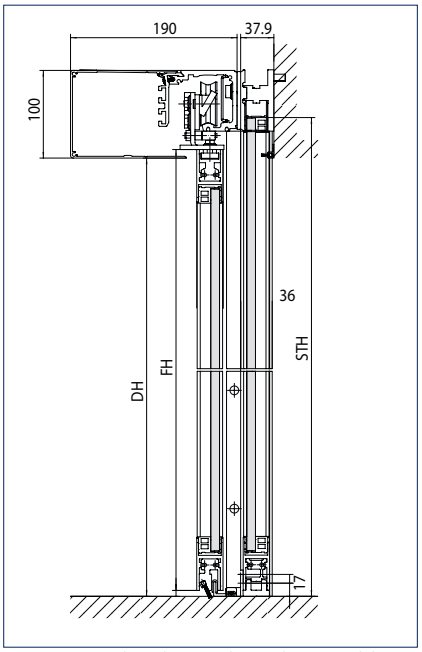

Montaje en dintel, guía de suelo ajustable

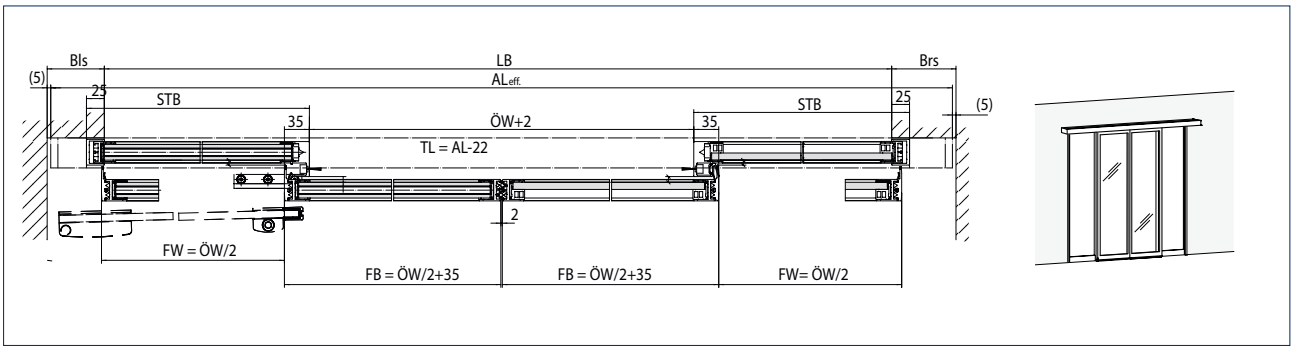

2 hojas, montaje en dintel, borde de cierre auxiliar de goma, guía angular de suelo / guía de suelo ajustable, con hoja de protección

LB = Ancho de elementos de construcción
STB = Ancho de parte lateral
STH = Altura de parte lateral
FH = Altura de hoja
FB = Ancho de hoja
FW = Recorrido
ÖW = Ancho de apertura
DH = Altura paso libre
Bls = Fijación a la izquierda
Brs = Fijación a la derecha
ALeff. = Longitud efectiva del automatismo

Herraje de sujeción para ESG, sin parte lateral

N.º de dibujo 70518-ep03 / 70518-ep04

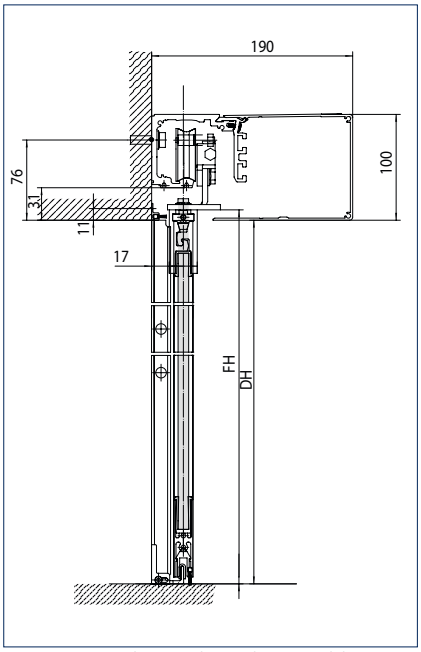

Montaje mural, guía de suelo ajustable

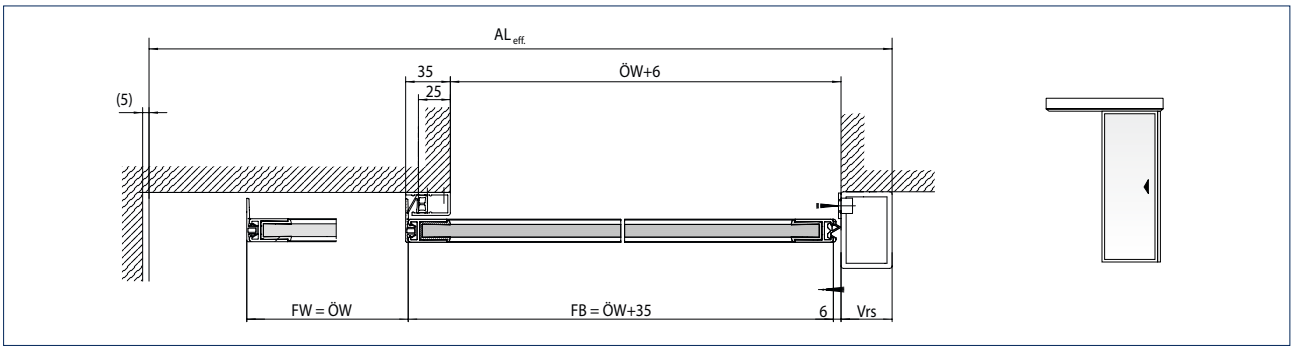

1 hoja, montaje mural, borde de cierre auxiliar de plástico, guía angular de suelo ajustable, cierre a la derecha

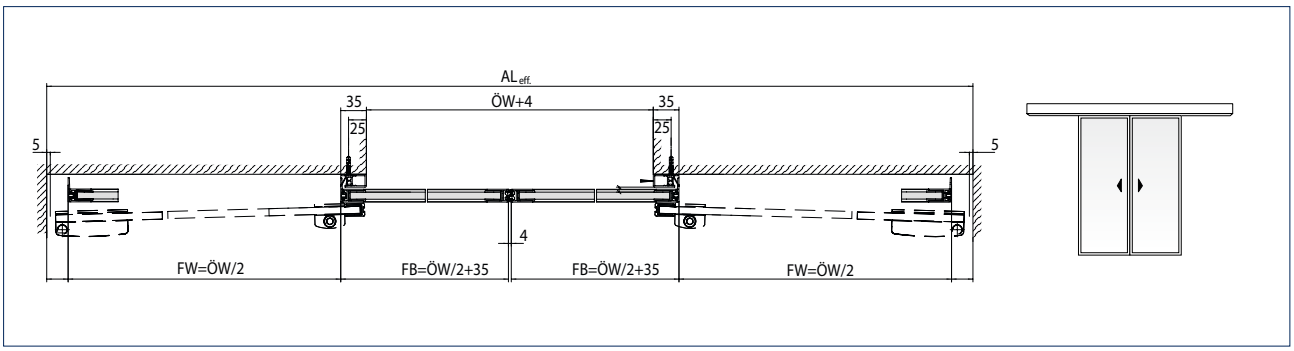

2 hojas, montaje mural, borde de cierre auxiliar de goma, guía de suelo ajustable, con hoja de protección

FW = Recorrido
FB = Ancho de hoja
ÖW = Ancho de apertura
Vrs = Prolongación del accionamiento a la derecha
DH = Altura paso libre
FH = Altura de hoja
ALeff = Longitud efectiva del automatismo

Herraje de sujeción para ESG, con parte lateral

N.º de dibujo 70504-ep12

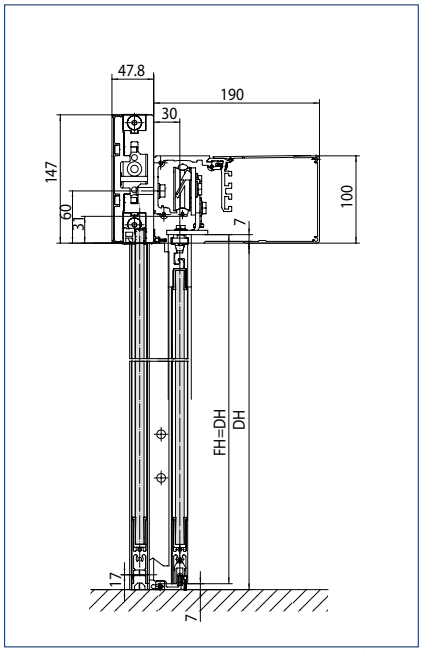

Montaje con autoportante, guía de suelo ajustable

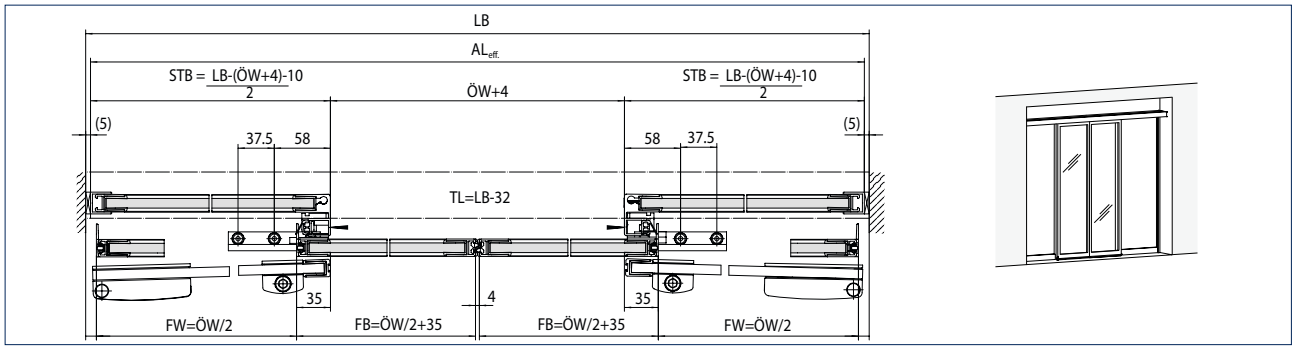

2 hojas, montaje con autoportante, guía angular de suelo, hoja de protección

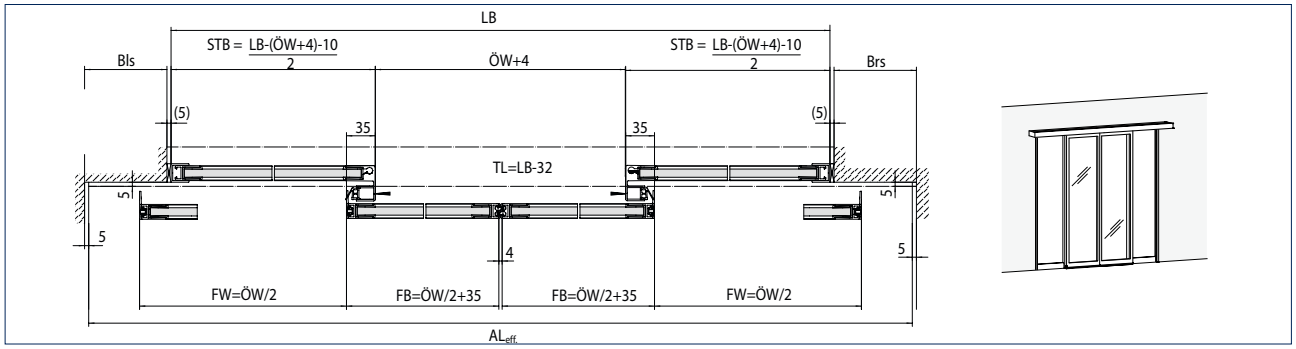

2 hojas, montaje con autoportante, guía de suelo ajustable, hoja de protección

LB = Ancho de elementos de construcción
STB = Ancho de parte lateral
FH = Altura de hoja
FB = Ancho de hoja
FW = Recorrido
ÖW = Ancho de apertura
DH = Altura paso libre
TL = Longitud de viga
Bls = Fijación a la izquierda
Brs = Fijación a la derecha
ALeff. = Longitud efectiva del automatismo

con GCprofile Therm, sistema de perfil con perfilería delgada de aislamiento térmico - sin parte lateral

N.º de dibujo 70518-ep100 / 70518-ep110

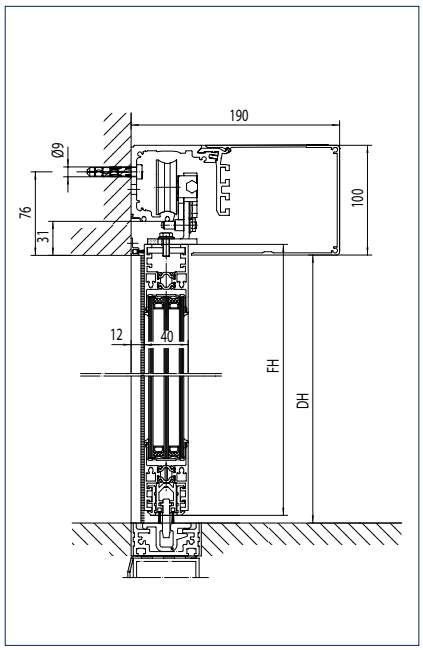

Montaje mural, guía de suelo continua

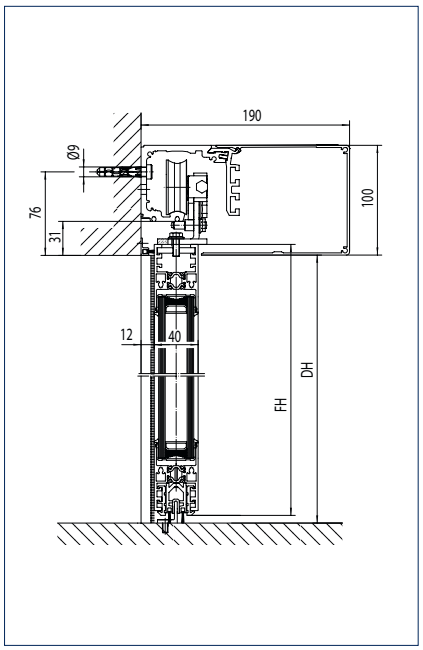

Montaje mural, guía angular de suelo

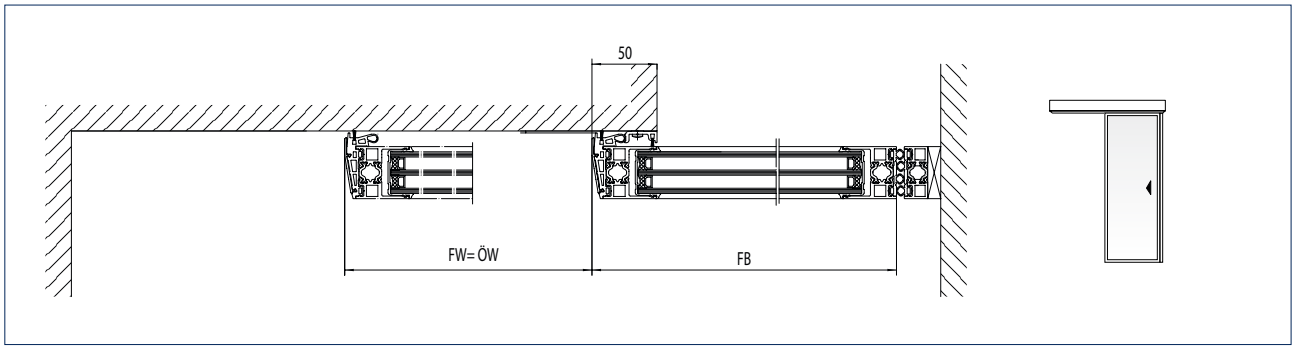

1 hoja, montaje mural

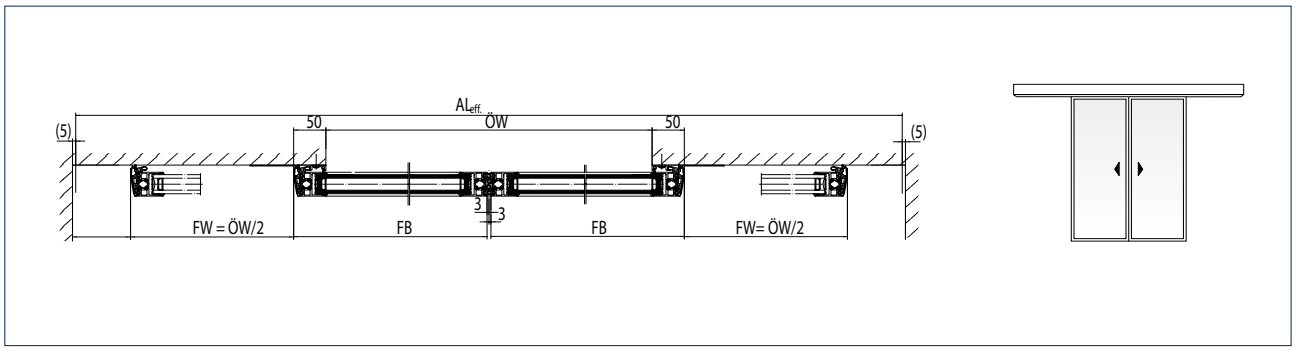

2 hojas, montaje mural

FH = Altura de hoja
FB = Ancho de hoja
FW = Recorrido
ÖW = Ancho de apertura
DH = Altura paso libre
ALeff. = Longitud efectiva del automatismo

con GCprofile Therm, sistema de perfil con perfilería delgada de aislamiento térmico - con parte lateral bajo dintel

N.º de dibujo 70518-ep103

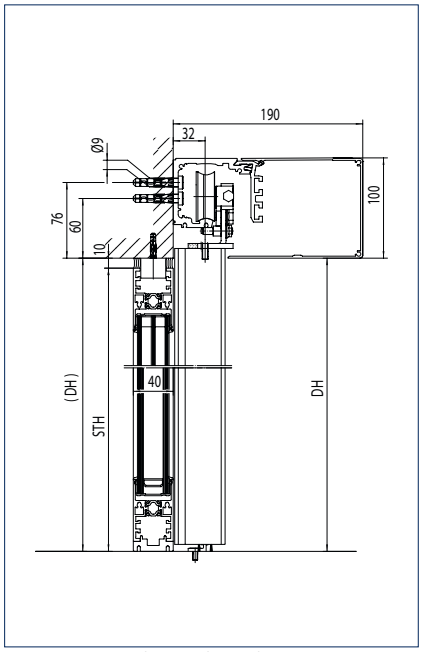

Sección vertical Parte lateral

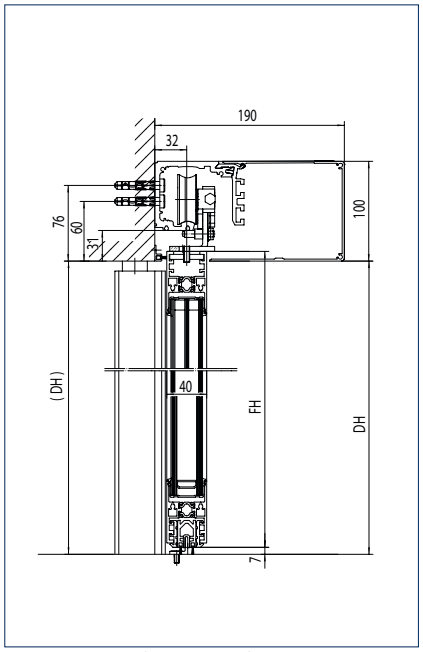

Sección vertical Hoja móvil

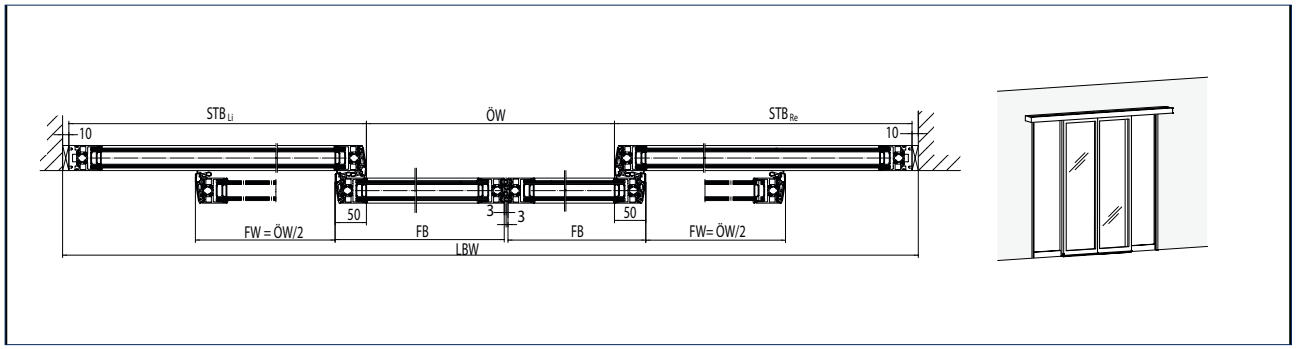

Sección horizontal

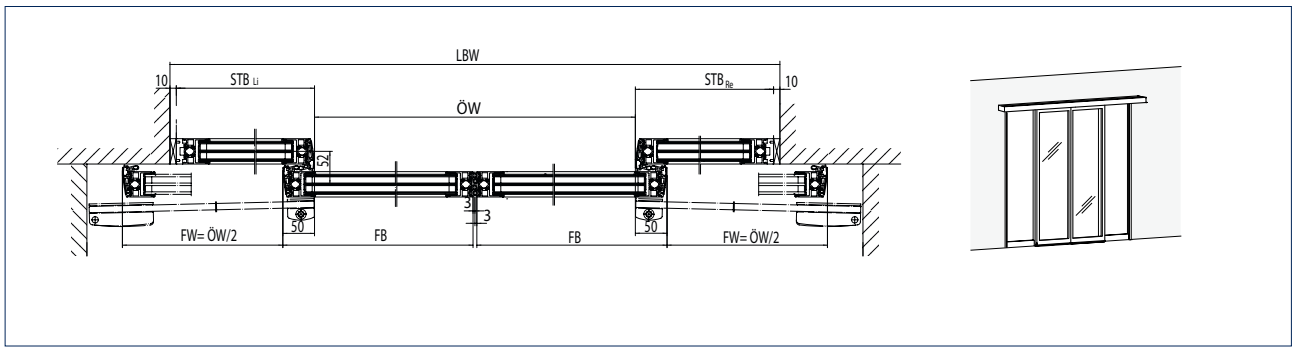

Sección horizontal

LBW = Ancho interior
STB Li = Ancho de parte lateral izquierda
STB Re= Anchor de parte lateral derecha
FW = Recorrido
FB = Ancho de hoja
ÖW = Ancho de apertura
DH = Altura paso libre

con herraje de vidrio ISO/MONO - con parte lateral - montaje en pared divisoria

N.º de dibujo 70518-ep101

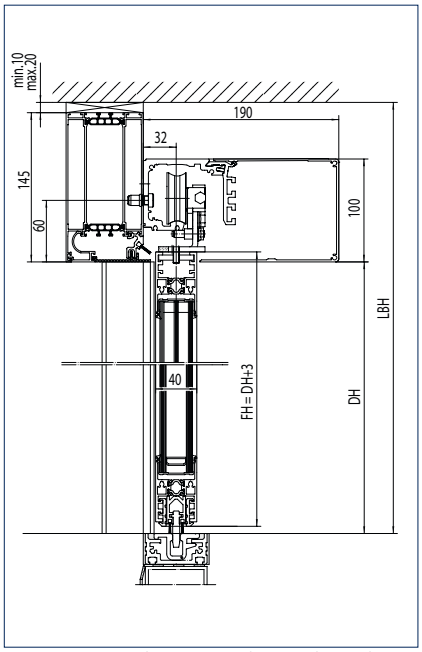

Sección vertical Hoja móvil, guía de suelo continua

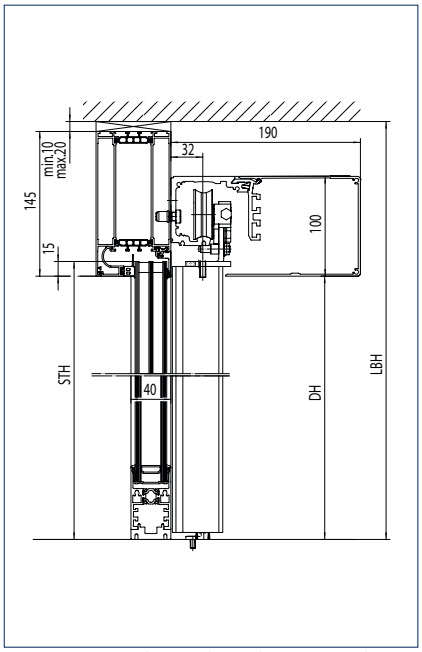

Sección vertical Parte lateral, guía angular de suelo

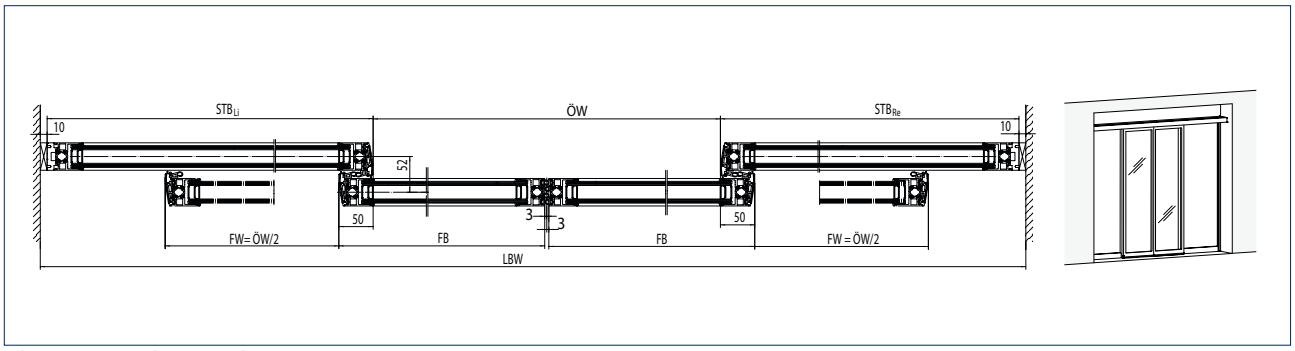

2 hojas, sección horizontal

LBW = Ancho interior
LBH = Ancho altura de construcción
STH = Altura de parte lateral
STB Li = Ancho de parte lateral izquierda
STB Re= Anchor de parte lateral derecha
FW = Recorrido
FB = Ancho de hoja
FH = Altura de hoja
ÖW = Ancho de apertura
DH = Altura paso libre

con GCprofile Therm sistema de perfil de aislamiento térmico - con parte lateral y lucernario

N.º de dibujo 70518-ep102

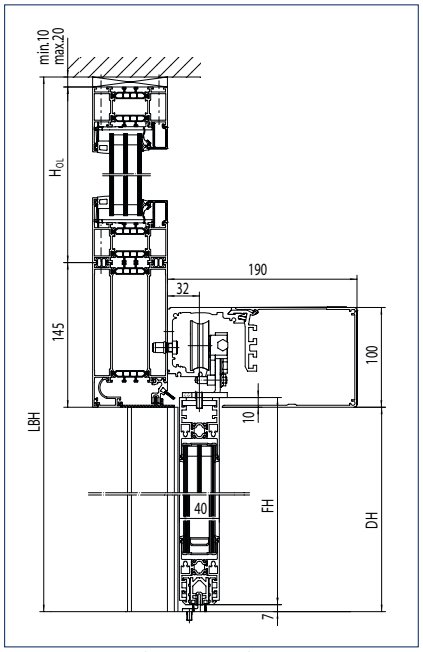

Sección vertical Hoja móvil

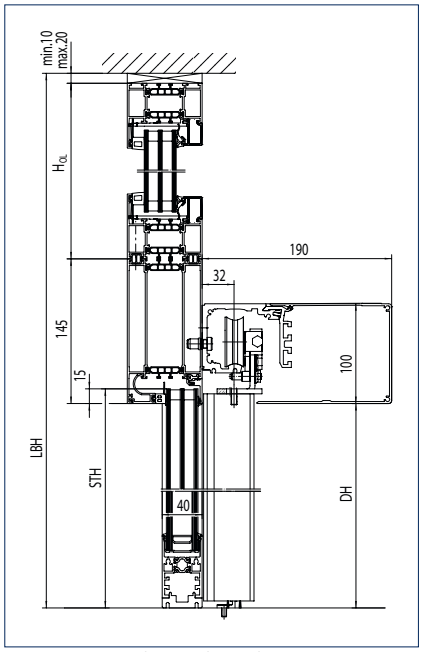

Sección vertical Parte lateral

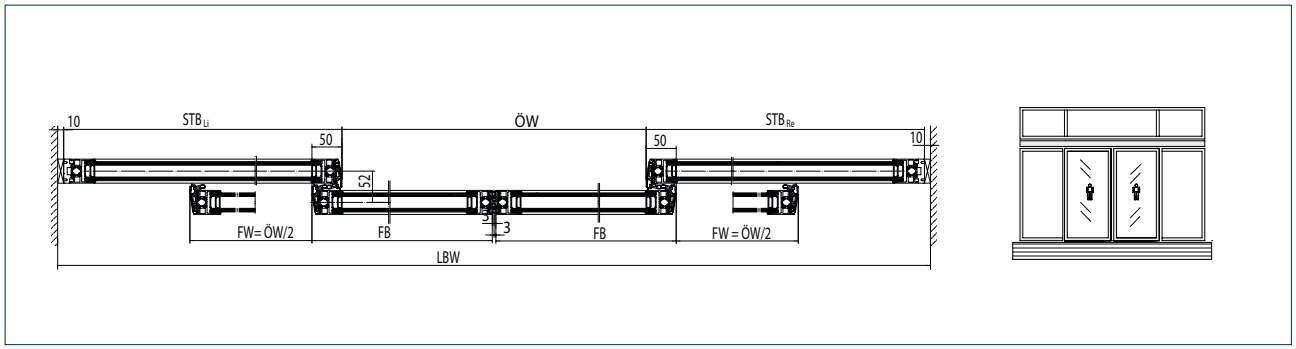

Sección horizontal

HOL = Altura Lucernario
LBW = Ancho interior
LBH = Ancho altura de construcción
STH = Altura de parte lateral
STB Li = Ancho de parte lateral izquierda
STB Re= Anchor de parte lateral derecha
FW = Recorrido
FB = Ancho de hoja
FH = Altura de hoja
ÖW = Ancho de apertura
DH = Altura paso libre

GEZE Slimdrive SL NT

Automatismo para puertas correderas lineales automáticas con la más avanzada tecnología

Las fachadas con construcción poste travesaño/dintel estrechas resultan más claras y atractivas cuanto más discreta y ligeramente se integren en la arquitectura del edificio. El nuevo sistema automático de puertas correderas Slimdrive SL NT de GEZE es especialmente idóneo para fachadas de vidrio en las que deben moverse grandes hojas de puerta, y en las que todos los elementos arquitectónicos deben ser estrechos y esbeltos.

Con una altura de tan solo 7 cm, el automatismo Slimdrive SL NT se integra en la fachada de forma casi invisible y mueve pesos de hoja de hasta 125 kg. El nuevo carril de rodadura facilita el montaje directo en la pared, la fachada o las vigas. Los carros de ruedas autolimpiantes aumentan el silencio y la vida útil de las hojas. Los rodillos de apoyo adicionales mejoran las propiedades de desplazamiento en hojas estrechas.



Datos técnicos

Características del producto	SL NT	SL NT-FR
Sólo sistemas de puerta de 1 hoja	●	●
Sólo sistemas de puerta de 2 hojas	●	●
Altura	70 mm	
Fondo	190 mm	
Peso de hoja (máx.) 1 hoja	125 kg	
Peso de hoja (máx.) 2 hojas	125 kg	
Anchura de apertura 1 hoja	700 – 3000 mm	
Anchura de apertura 2 hojas	900 – 3000 mm	
Rango de temperatura	desde -15 hasta 50 °C	
Grado de protección	IP20	
Desconexión de la red	Interruptor principal en el mecanismo	
Velocidad de apertura (máx.)	0,8 m/s	
Velocidad de cierre (máx.)	0,8 m/s	
Tiempo de permanencia abierta	0 hasta 60 S	
Fuerza de apertura y cierre ajustable (máx.)	150 N	
Adaptación automática al volumen de tránsito	●	●
Detección automática en el reconocimiento de un obstáculo	●	●
Apertura de farmacias	●	●
Función de esclusa	●	-
Función paraviento	●	-
Apertura automática en caso de corte del suministro eléctrico	regulable	estándar
Cierre automático en caso de corte del suministro eléctrico	regulable	no disponible
Funcionamiento en caso de corte del suministro eléctrico	regulable para 30 min. / 30 ciclos	apertura
Apertura automática en caso de fallo técnico	no disponible	estándar
Homologaciones	DIN 18650, EN 16005, DIN EN ISO 13849: nivel de funcionamiento D	DIN 18650, EN 16005, DIN EN ISO 13849: nivel de funcionamiento D, AutSchR

● = SÍ
- = NO DISPONIBLE

GEZE SLIMDRIVE SL NT

Componentes del automatismo



1 = Transformador
2 = Bloqueo
3 = Carro de ruedas
4 = Control
5 = Batería
6 = Motor

Datos técnicos	SL NT	SL NT-FR
Transformador	Transformador toroidal con seguridad e interruptor principal incorporados	
Tensión	230 V	
Frecuencia	50 – 60 Hz	
Potencia nominal	140 W	
Bloqueo	Bloqueo de correa dentada, electromagnético, biestable	
Carro de ruedas		
Ajuste vertical de la hoja de la puerta	10 mm	
Ajuste horizontal de la hoja de la puerta	6 mm	
Protección antivuelco	estándar	
Autolimpiante	●	●
Control	DCU1-NT	DCU1-2M-NT
Con memoria de fallos	●	●
Con memoria para datos estadísticos	●	●
Posibilidad de actualización del software	●	●
Interfaz de bus opcional	●	●
Conexión para sistema de alarma de incendios	●	●
Alimentación eléctrica para los periféricos	●	●
Entradas programables	3 piezas	
Salidas programables	2 piezas	
Batería	NiCd, 24 V, 700 mAh	
Motor	Motor reductor	Motor reductor doble
Par de giro	400 Ncm	

● = SÌ

Gama de perfilerías

Perfilerías	SL NT
Vidrio ISO con perfilería delgada	●
Vidrio MONO con perfilería delgada	●
GCprofile Therm, sistema de perfil con perfilería delgada de aislamiento térmico	-
Perfil de sujeción para ESG	-
Sistema de vidrio integral (GGS)	●
Sistema de vidrio integrado (IGG)	●
Hoja de madera (provista por el cliente)	●

● = SÌ
- = NO DISPONIBLE

Cálculo de la longitud del automatismo AL en mm*

	Slimdrive SL NT		Slimdrive SL NT-FR**	
	Ancho de apertura (ÖW)	Longitud del automatismo (AL)	Ancho de apertura (ÖW)	Longitud del automatismo (AL)
2 hojas	900 - 1000	ÖW + 1100	900 - 1070	ÖW + 1170
	1000 - 3000	2 x ÖW + 100	1070 - 3000	2 x ÖW + 100
1 hoja, cierre a la derecha	700 - 3000	2 x ÖW + 60	700 - 800	ÖW + 860
			800 - 3000	2 x ÖW + 60
1 hoja, cierre a la izquierda	700 - 3000	2 x ÖW + 60	700 - 800	ÖW + 860
			800 - 3000	2 x ÖW + 60

Si se emplea el Lock A, se alarga la longitud del automatismo alrededor de 100 mm.
Si se emplea el Lock M en puertas de 1 hoja, se alarga la longitud del automatismo alrededor de 100 mm. Si se emplea el Lock M en puertas de 2 hojas, Se alarga el automatismo alrededor de 100 mm, solo cuando se monte una señal de estado de cerrojo opcional.

* Longitud mínima de la instalación completa con sistema de vidrio ISO
** ¡Hay que exigir las ilustraciones en cada variante del producto!

Nota:
Anchos de apertura de puertas correderas de salidas de emergencia < 1.000 mm son admisibles exclusivamente en casos excepcionales.
En los equipos exteriores, a partir de un ancho de apertura de 2000 mm se recomienda una guía de suelo continua.
Los anchos de apertura mínimos se rigen por las disposiciones del derecho urbanístico.

Cálculo de las medidas de la hoja y el vidrio en mm (sistema de vidrio ISO)

		Vidrio ISO
Anchura de hoja	1 hoja	ÖW + 35
	2 hojas	ÖW / 2 + 35
Altura de hoja	1 hoja / 2 hojas	FH = DH - 2
Anchura de vidrio	1 hoja	ÖW
	2 hojas	OW / 2
Altura del vidrio	1 hoja / 2 hojas	FH - 90
Grosor del vidrio		22

Nota:
relación máx. en hoja entre anchura y altura 1:4

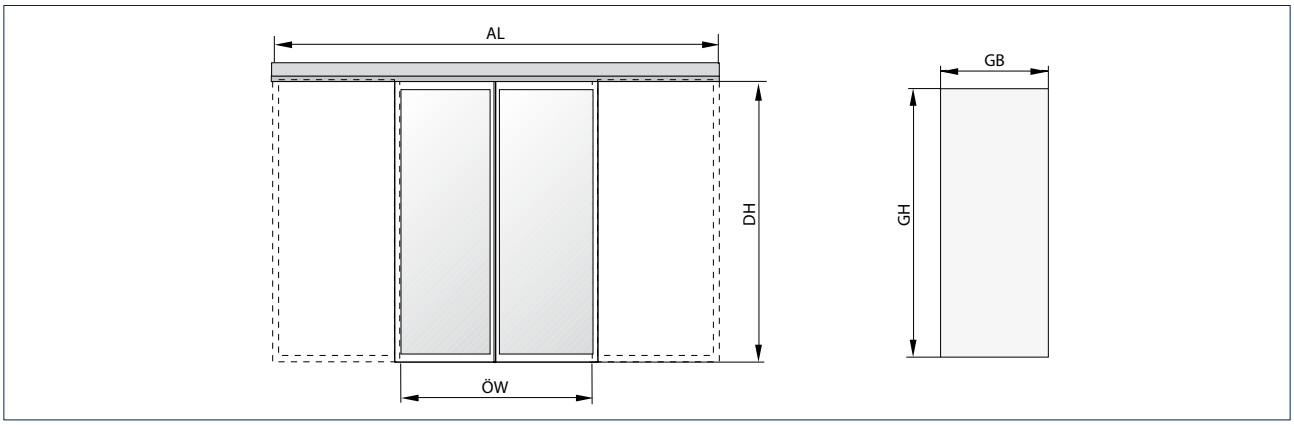

AL = Longitud del automatismo
DH = Altura de paso
GB = Anchura de vidrio
GH = Altura del vidrio
ÖW = Ancho de apertura

con herraje de vidrio ISO/MONO, sin parte lateral
N.º de dibujo 70511-ep01

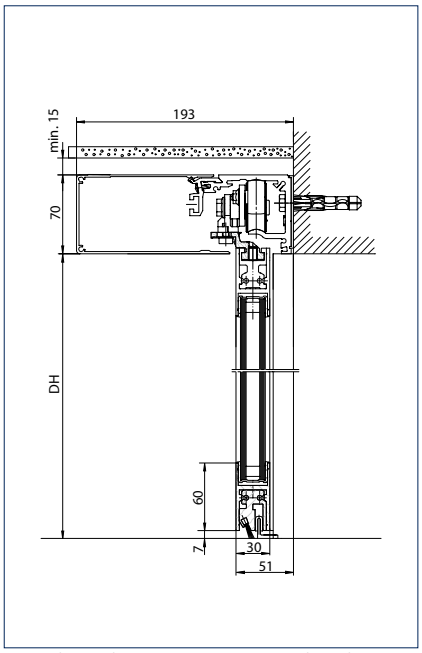

Guía de suelo: para montaje en el suelo

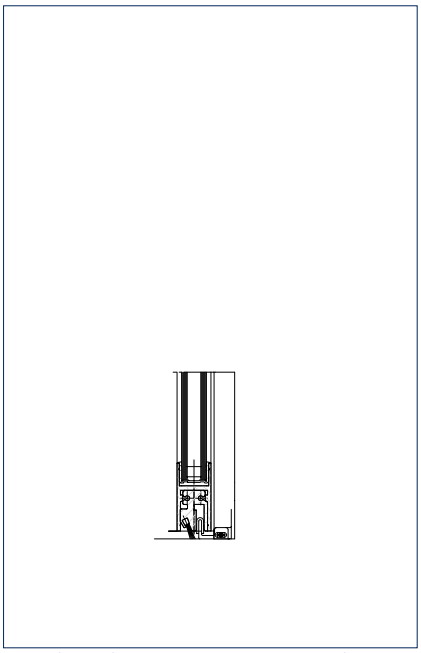
Guía de suelo: para montaje en pared regulable



Guía de suelo: continua

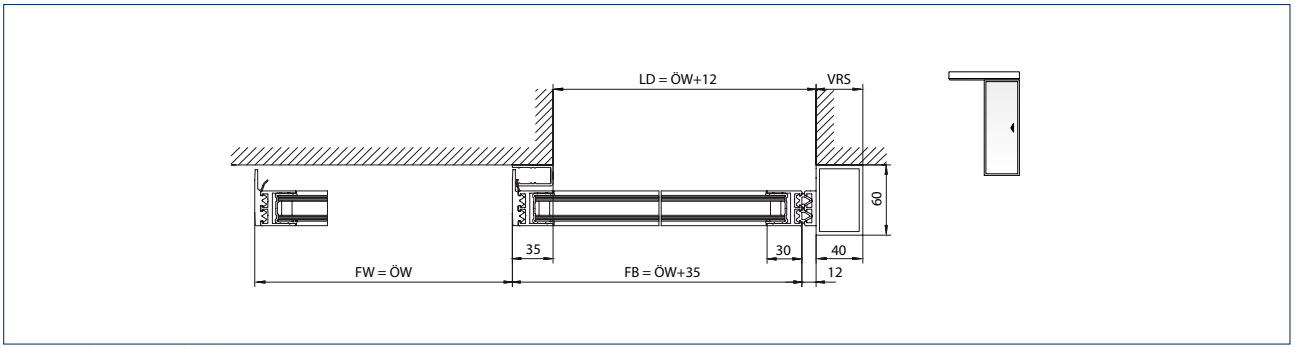

Sistema de puerta de 1 hoja

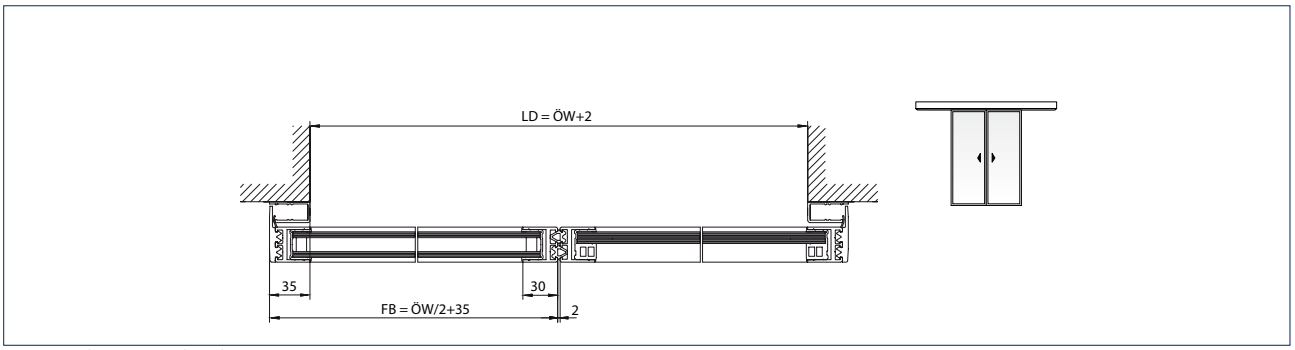

Sistema de puerta de 2 hojas

LD = Altura de paso libre
FW = Recorrido
FB = Ancho de hoja
ÖW = Ancho de apertura
VRS = Prolongación del automatismo a la derecha
DH = Altura de paso

con herraje de vidrio ISO/MONO, con parte lateral
N.º de dibujo 70511-ep02 + 70511-ep04

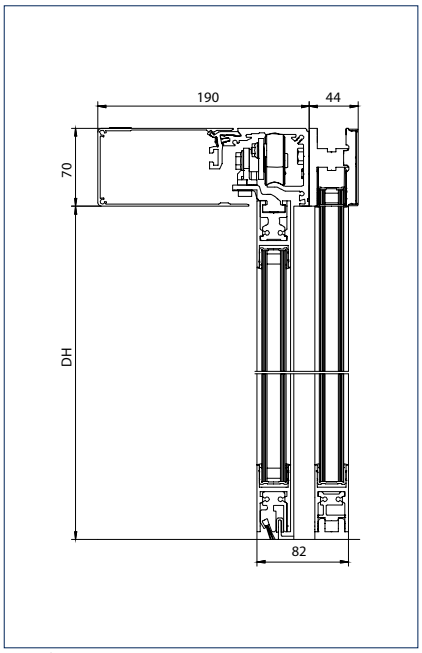

Viga baja

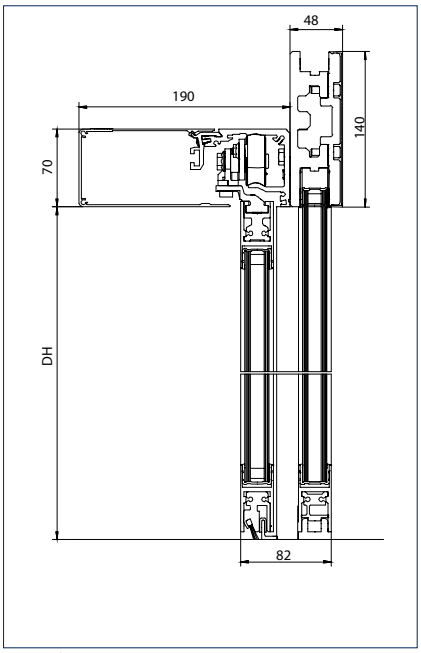

Viga alta

Nota: para campos de aplicación véase la ilustración del montaje

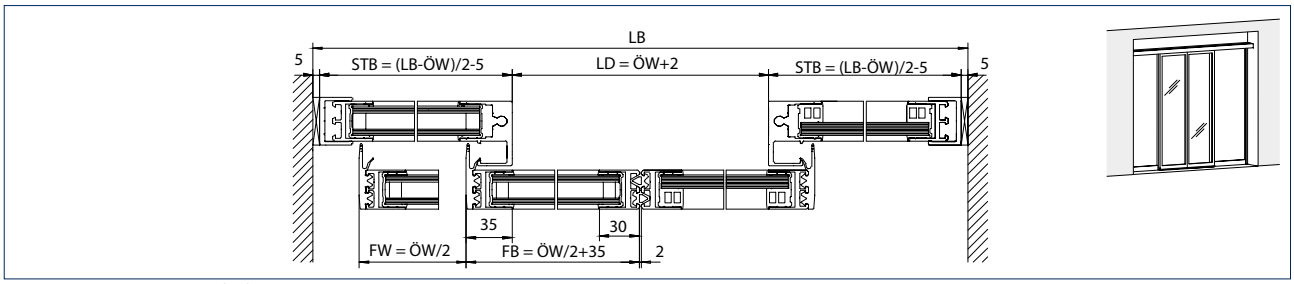

Montaje: montaje en voladizo

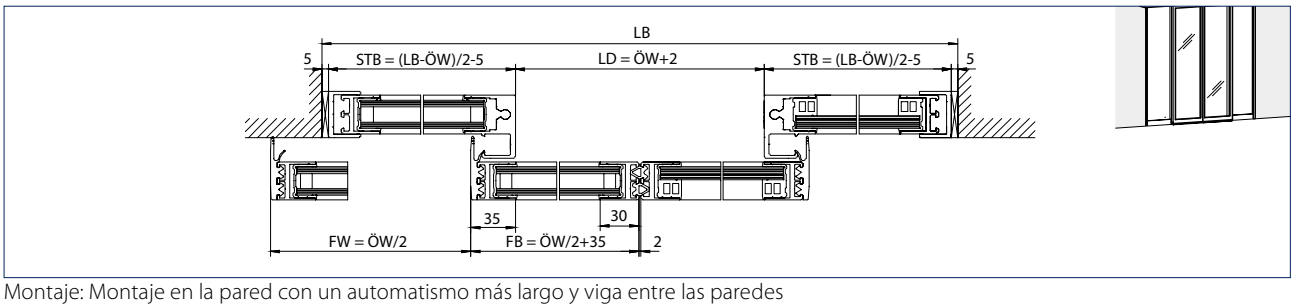

Montaje: Montaje en la pared con un automatismo más largo y viga entre las paredes

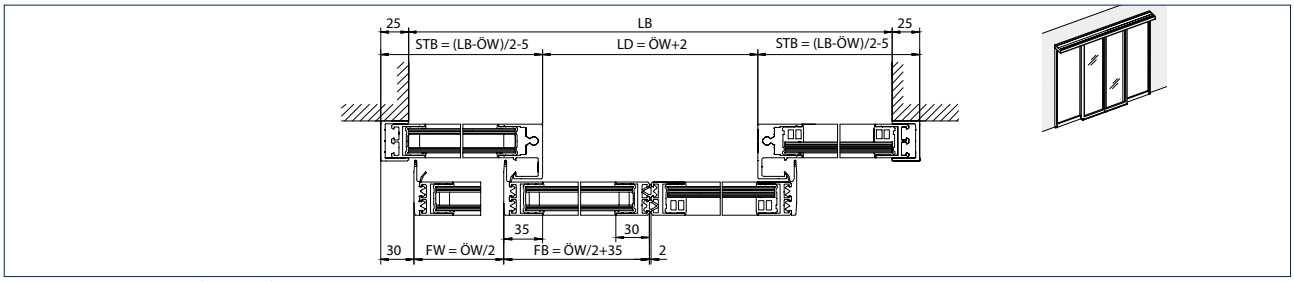

Montaje: montaje en la pared

LB = Ancho interior
STB = Ancho de las partes laterales
LD = Altura de paso libre
FW = Recorrido
FB = Ancho de hoja
ÖW = Ancho de apertura
DH = Altura de paso

GEZE POWERDRIVE PL

Powerdrive PL de GEZE

Automatismo para puertas correderas lineales automáticas con la más avanzada tecnología

Comodidad y seguridad son las señas de identidad de la gama Powerdrive, incluso en puertas pesadas. Las grandes entradas y las grandes anchuras de apertura, combinadas con hojas altas, son un reto para la tecnología de puertas automáticas. Precisamente en este contexto es donde se pueden apreciar los puntos fuertes de Powerdrive. Este automatismo económico y potente es capaz de mover hasta hojas de puerta corredera de 200 kg de peso (en la versión de salida de emergencia de hasta 160 kg). Las óptimas características de desplazamiento y el bajo desgaste conseguido mediante el perfecto encaje de las ruedas sobre el carril de rodadura permiten su uso en zonas altamente frecuentadas.



Datos técnicos

Características del producto	PL	PL-FR
Sólo sistemas de puerta de 1 hoja	●	●
Sólo sistemas de puerta de 2 hojas	●	●
Altura	150 / 200 mm	
Fondo	185 mm	
Peso de hoja (máx.) 1 hoja	200 kg	160 kg
Peso de hoja (máx.) 2 hojas	200 kg	160 kg
Anchura de apertura 1 hoja	700 – 3000 mm	
Anchura de apertura 2 hojas	800 – 3000 mm	
Rango de temperatura	-15 – 50 °C	
Grado de protección	IP20	
Desconexión de la red	interruptor principal en el mecanismo	
Velocidad de apertura (máx.)	0,8 m/s	
Velocidad de cierre (máx.)	0,8 m/s	
Tiempo de permanencia abierta	0 hasta 60 s	
Fuerza de apertura y cierre ajustable (máx.)	150 N	
Adaptación automática al volumen de tránsito	●	●
Detección automática en el reconocimiento de un obstáculo	●	●
Apertura de farmacias	●	●
Función de esclusa	●	-
Función paraviento	●	-
Apertura automática en caso de corte del suministro eléctrico	regulable	estándar
Cierre automático en caso de corte del suministro eléctrico	regulable	no disponible
Funcionamiento en caso de corte del suministro eléctrico	regulable para 30 min. / 30 ciclos	apertura
Apertura automática en caso de fallo técnico	no disponible	estándar
Homologaciones	DIN 18650, EN 16005, DIN EN ISO 13849: nivel de funcionamiento D	DIN 18650, EN 16005, DIN EN ISO 13849: nivel de funcionamiento D, AutSchR

● = SÍ
- = NO DISPONIBLE

Componentes del automatismo

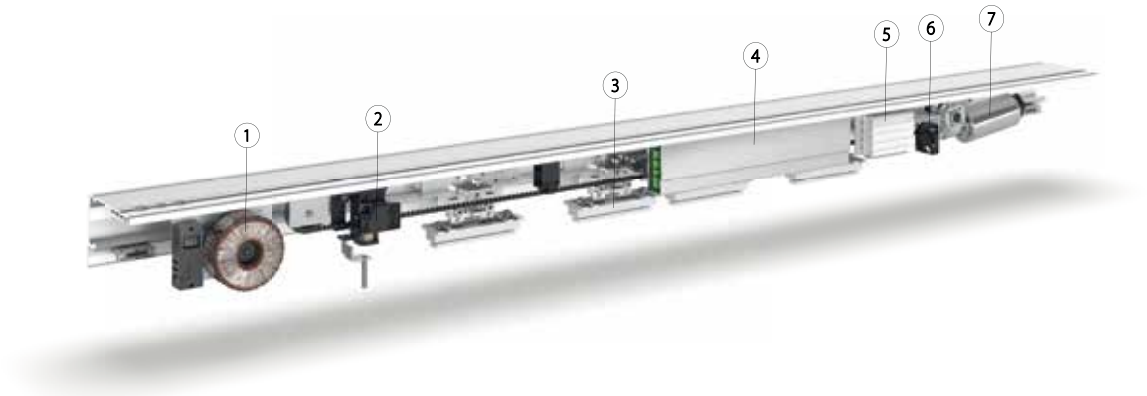

1 = Transformador
2 = Bloqueo
3 = Carro de ruedas
4 = Control
5 = Batería
6 = Motor
7 = Ventilador

Datos técnicos	PL	PL-FR
Transformador	Transformador toroidal con seguridad e interruptor principal incorporados	
Tensión	230 V	
Frecuencia	50 – 60 Hz	
Potencia nominal	200 W	
Bloqueo	Bloqueo de correa dentada, electromagnético, biestable	
Carro de ruedas		
Ajuste vertical de la hoja de la puerta	12 mm	
Ajuste horizontal de la hoja de la puerta	40 mm	
Protección antivuelco	estándar	
Autolimpiante	●	●
Control	DCU1-NT	DCU1-2M-NT
Con memoria de fallos	●	●
Con memoria para datos estadísticos	●	●
Posibilidad de actualización del software	●	●
Interfaz de bus opcional	●	●
Conexión para sistema de alarma de incendios	●	●
Alimentación eléctrica para los periféricos	●	●
Entradas programables	3 piezas	
Salidas programables	2 piezas	
Batería	NiCd, 24 V, 700 mAh	
Motor	Motor reductor	Motor reductor doble
Par de giro	400 Ncm	

● = SÍ

Gama de perfilerías

Perfilerías	PL
Vidrio ISO con perfilería delgada	●
Vidrio MONO con perfilería delgada	●
GCprofile Therm, sistema de perfil con perfilería delgada de aislamiento térmico	-
Perfil de sujeción para ESG	●
Sistema de vidrio integral (GGS)	-
Sistema de vidrio integrado (IGG)	-
Hoja de madera (provista por el cliente)	●

● = SÍ
- = NO DISPONIBLE

Cálculo de la longitud del automatismo AL en mm*

Los automatismos Powerdrive	PL		PL-FR**	
	Ancho de apertura (ÖW)	Longitud del automatismo (AL)	Ancho de apertura (ÖW)	Longitud del automatismo (AL)
2 hojas	800 - 3000	2 x ÖW + 100	800 - 3000	2 x ÖW + 100
1 hojas	700 - 3000	2 x ÖW + 65	700 - 3000	2 x ÖW + 65

* Longitud mínima de la instalación completa con sistema de vidrio ISO
** ¡Hay que exigir las ilustraciones en cada variante del producto!

Nota:
Anchos de apertura de puertas correderas de salidas de emergencia < 1.000 mm son admisibles exclusivamente en casos excepcionales.
En los equipos exteriores, a partir de un ancho de apertura de 2000 mm se recomienda una guía de suelo continua.
Los anchos de apertura mínimos se rigen por las disposiciones del derecho urbanístico.

Cálculo de las medidas de la hoja y el vidrio en mm

		Vidrio ISO con borde de cierre auxiliar de alu.	Vidrio ISO con borde de cierre auxiliar de goma	ESG
Anchura de hoja	1 hoja	ÖW + 40	ÖW + 35	ÖW + 35
	2 hojas	ÖW /2 + 40	ÖW / 2 +35	ÖW / 2 +35
Altura de hoja	en cobertor 150 mm	DH		
	en cobertor 200 mm	DH + 50		
Anchura de vidrio	1 hoja	ÖW	ÖW	ÖW + 9
	2 hojas	ÖW / 2	ÖW / 2	ÖW / 2 + 9
Altura del vidrio		FH - 90	FH - 90	FH - 85
Grosor del vidrio		22	22	10, 12

Nota:
relación máx. en hoja entre anchura y altura 1:4

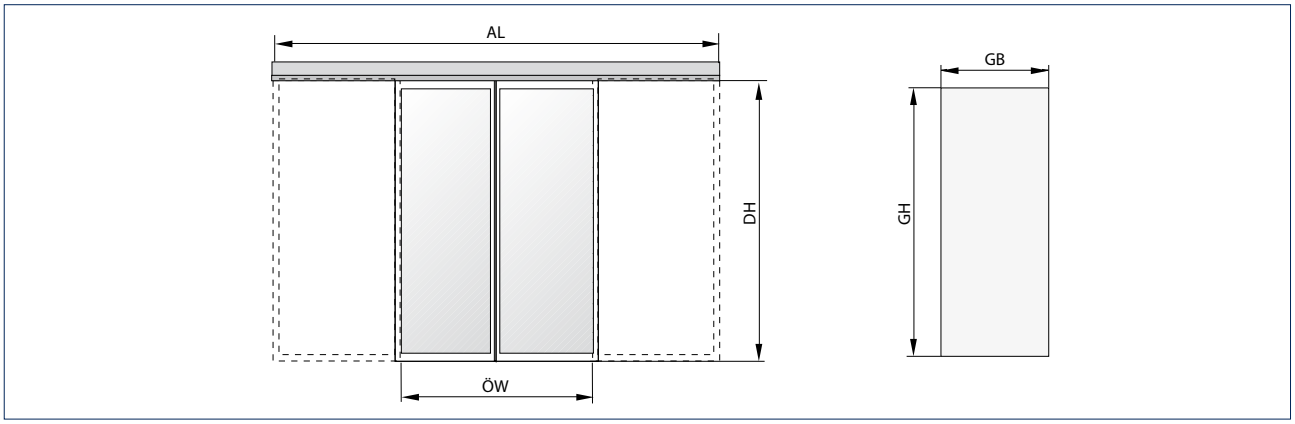

AL = Longitud del automatismo
DH = Altura de paso
GB = Anchura de vidrio
GH = Altura del vidrio
ÖW = Ancho de apertura

con herraje de vidrio ISO/MONO, sin partes laterales
N.º de dibujo 70506-ep01

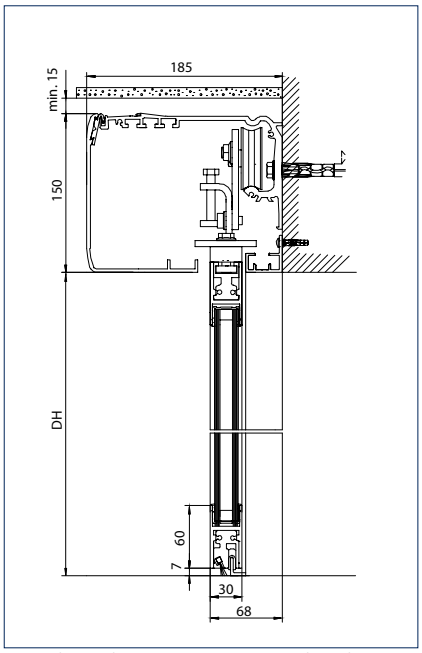

Guía de suelo: para montaje en el suelo

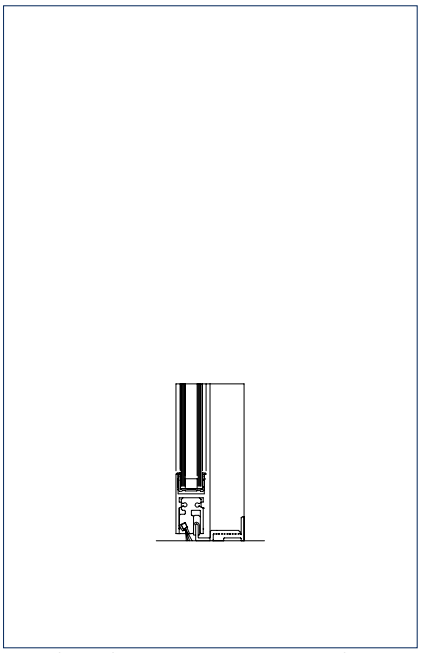
Guía de suelo: para montaje en pared regulable

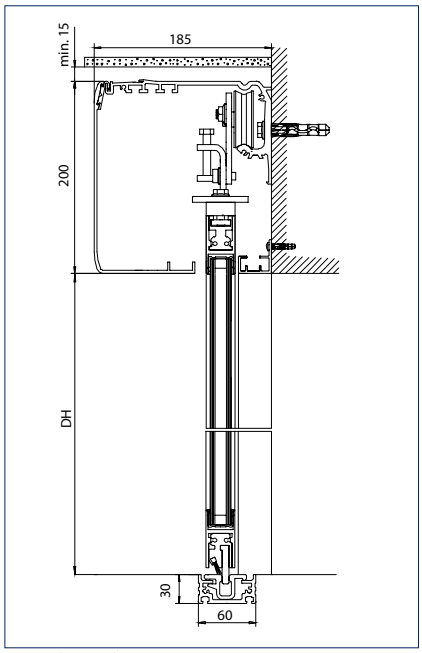

Guía de suelo: continua

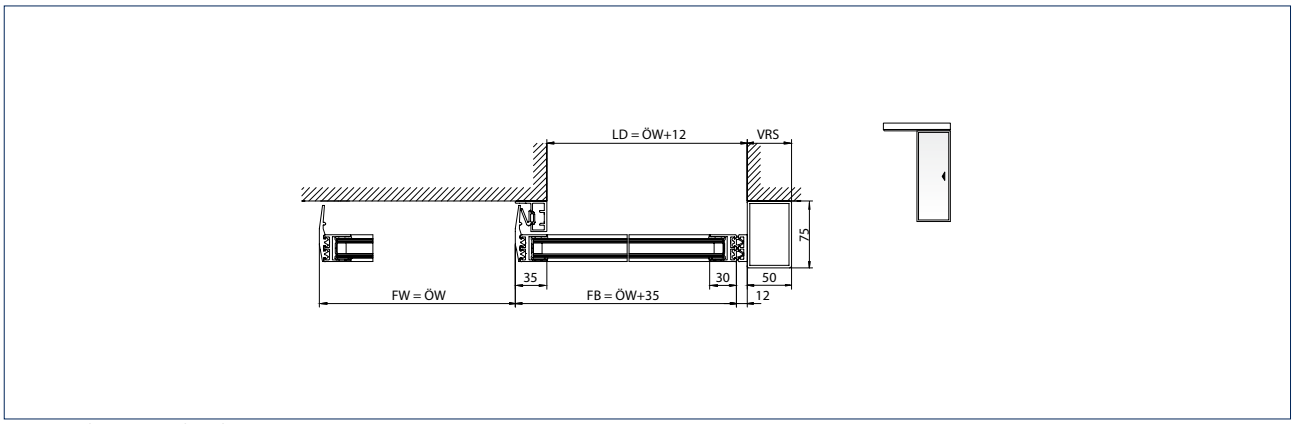

Sistema de puerta de 1 hoja

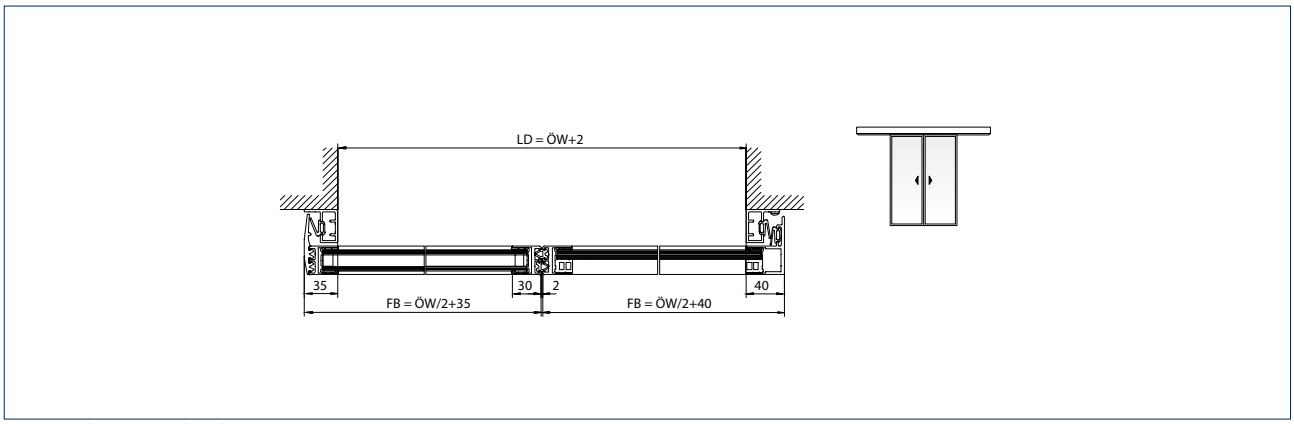

Sistema de puerta de 2 hojas

LD = Altura de paso libre
FW = Recorrido
FB = Ancho de hoja
ÖW = Ancho de apertura
VRS = Prolongación del automatismo a la derecha
DH = Altura de paso

con herraje de vidrio ISO/MONO, con partes laterales

N.º de dibujo 70506-ep02

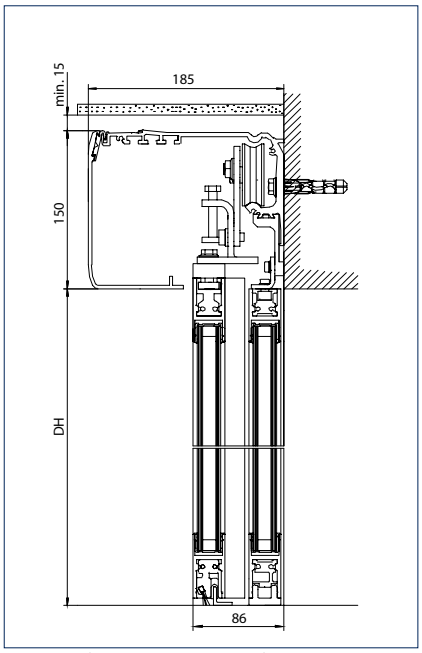

Sistema de puerta con móviles y partes laterales bajo automatismo

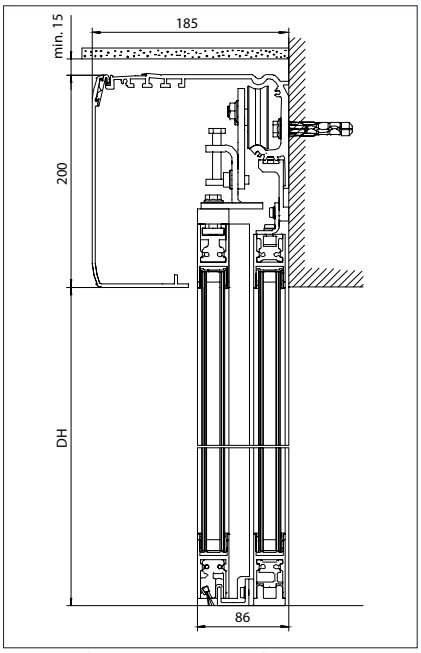

Sistema de puerta con móviles y partes laterales bajo automatismo

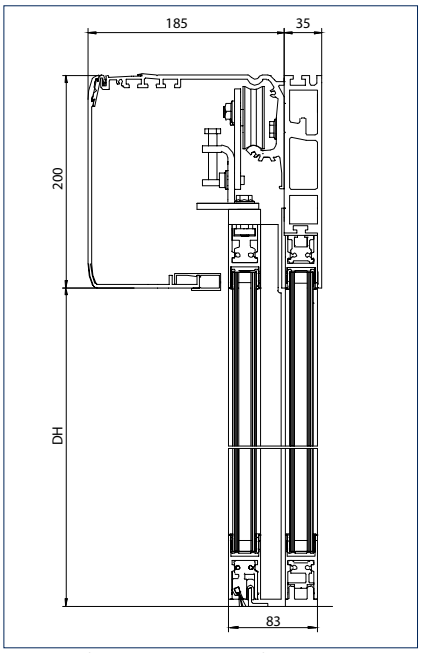

Sistema de puerta con móviles y partes laterales bajo viga

Nota: para campos de aplicación véase la ilustración del montaje

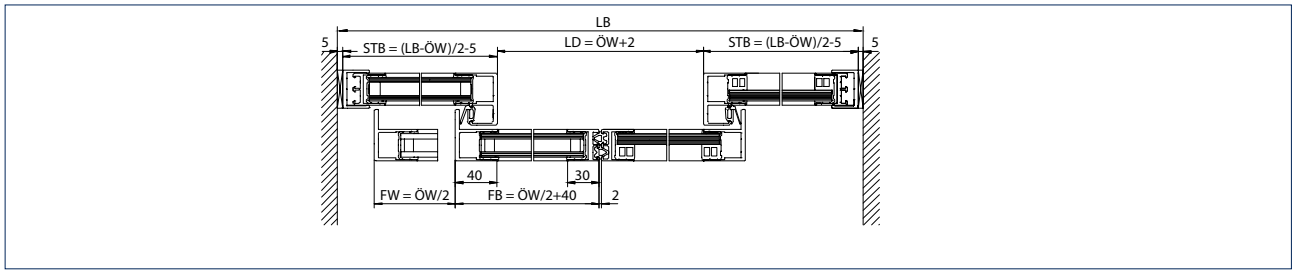

Montaje: montaje en voladizo

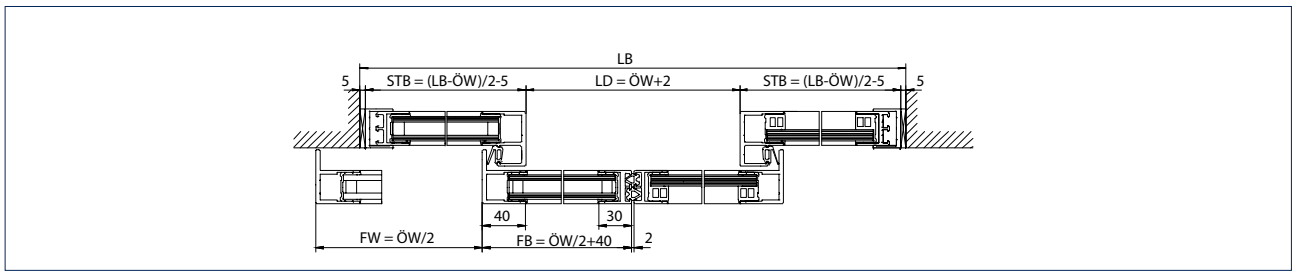

Montaje: Montaje en la pared con un automatismo más largo y viga entre las paredes

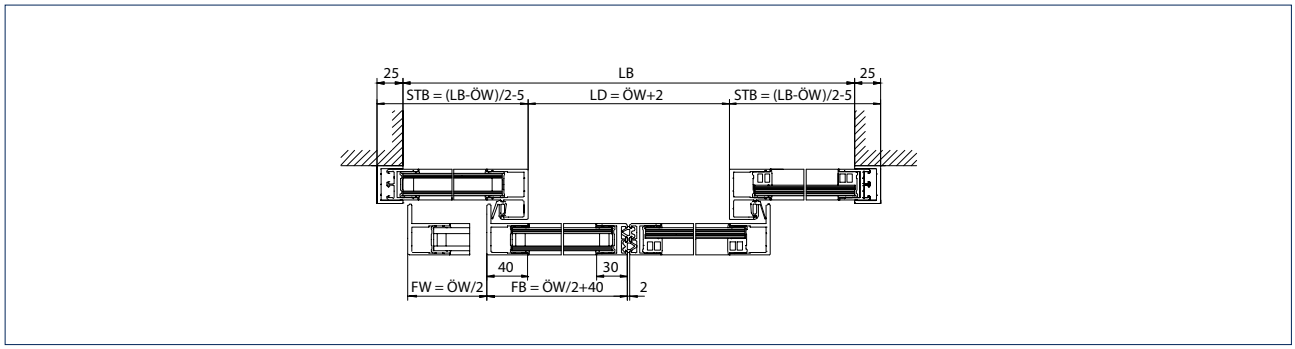

Montaje: montaje en la pared

LB = Ancho interior
LD = Altura de paso libre
FW = Recorrido
FB = Ancho de hoja
STB = Ancho de las partes laterales
ÖW = Ancho de apertura
DH = Altura de paso

Herraje de sujeción para ESG, sin parte lateral
N.º de dibujo 70506-ep03

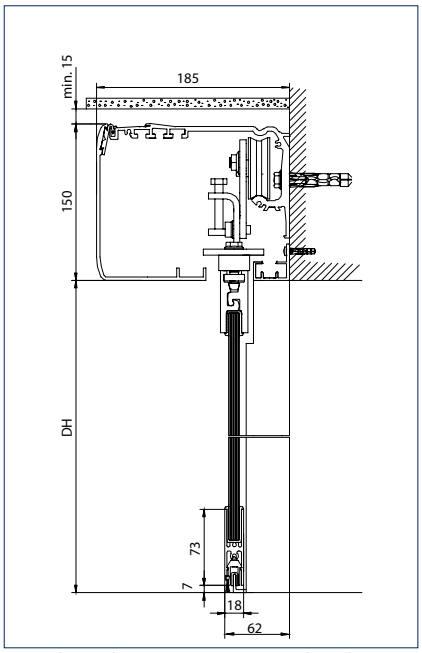

Guía de suelo: para montaje en el suelo

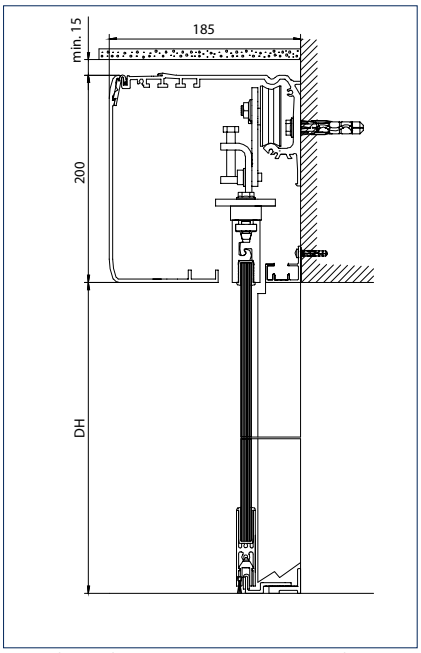

Guía de suelo: para montaje en pared regulable

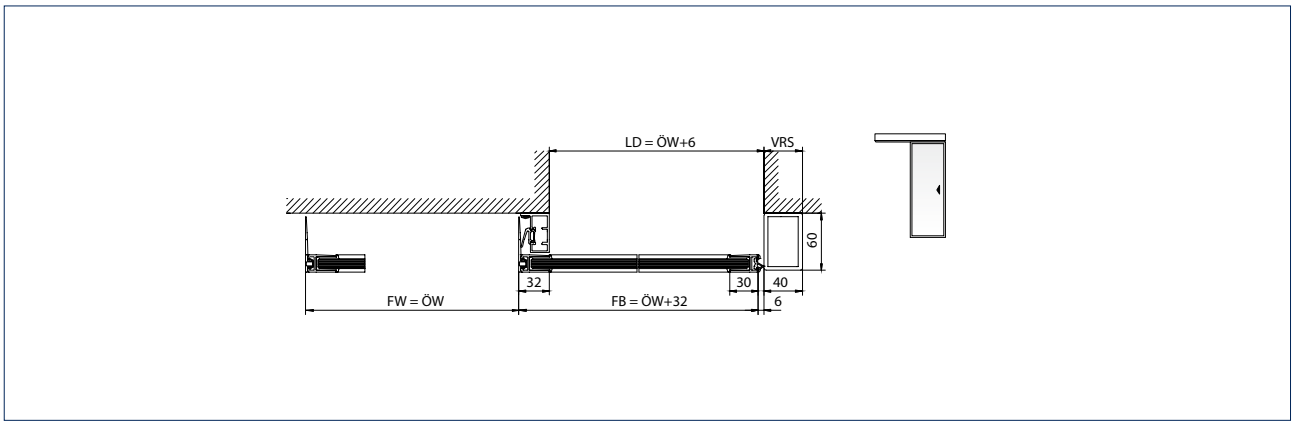

Sistema de puerta de 1 hoja

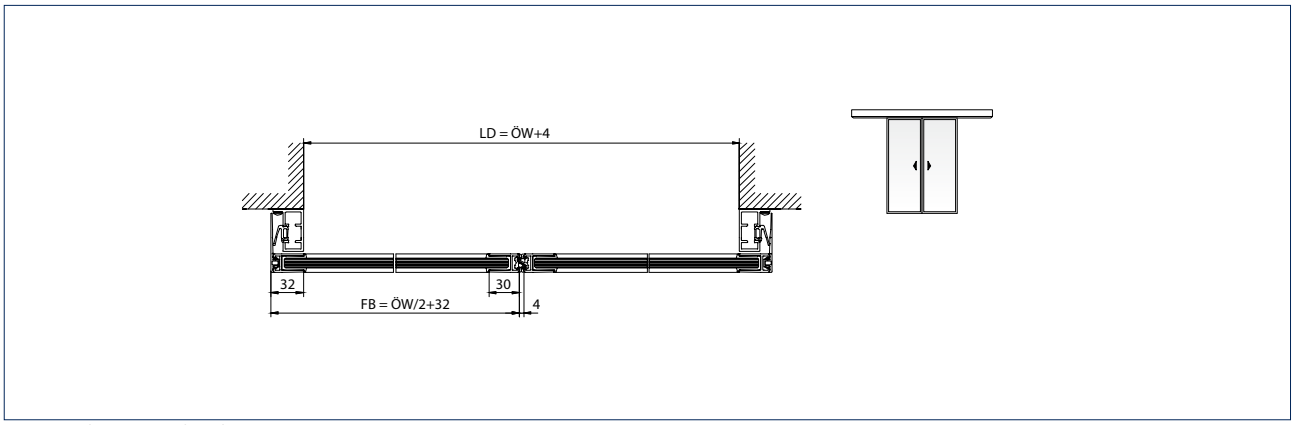

Sistema de puerta de 2 hojas

LD = Altura de paso libre
FW = Recorrido
FB = Ancho de hoja
ÖW = Ancho de apertura
VRS = Prolongación del automatismo a la derecha
DH = Altura de paso

Herraje de sujeción para ESG, con parte lateral
N.º de dibujo 70506-ep04

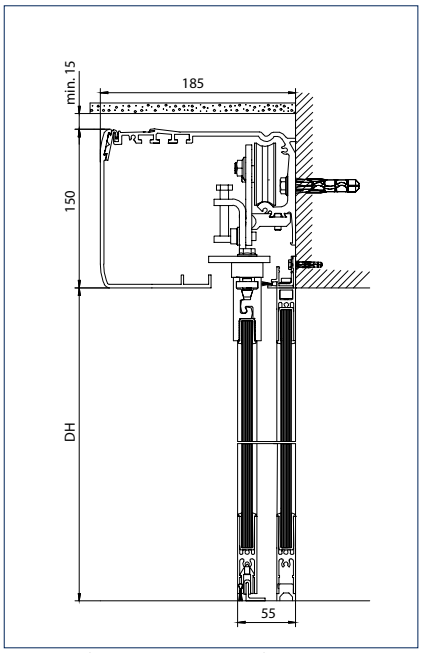

Sistema de puerta con móviles y partes laterales bajo automatismo

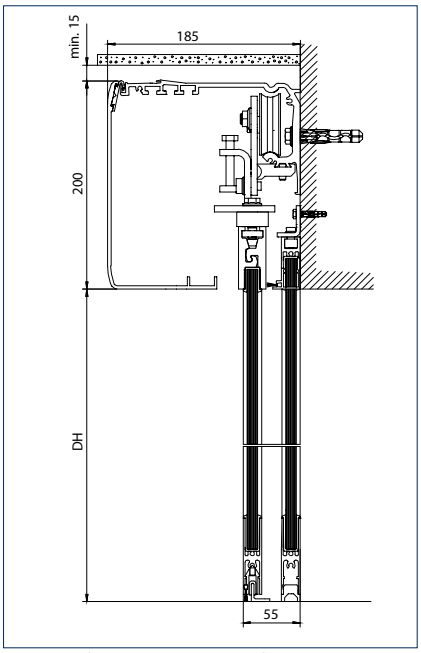

Sistema de puerta con móviles y partes laterales bajo automatismo

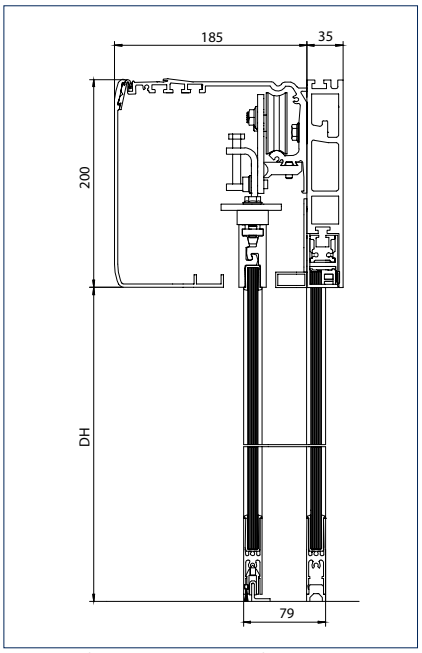

Sistema de puerta con móviles y partes laterales bajo viga

Nota: para campos de aplicación véase la ilustración del montaje

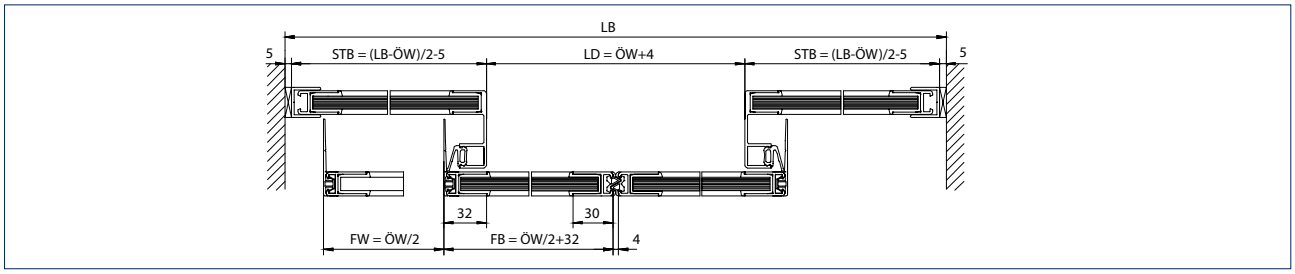

Montaje: montaje en voladizo

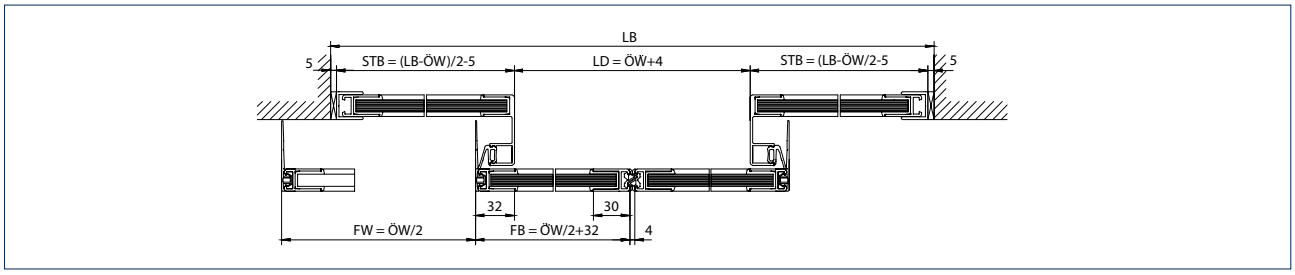

Montaje: Montaje en la pared con un automatismo más largo y viga entre las paredes

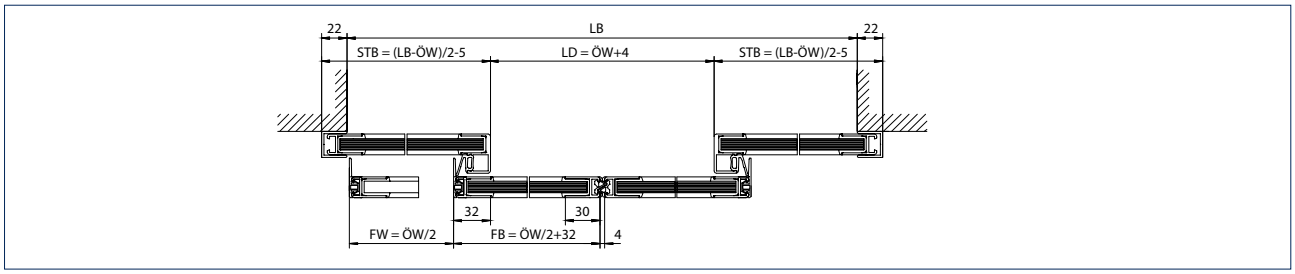

Montaje: montaje en la pared

LB = Ancho interior
STB = Ancho de las partes laterales
LD = Altura de paso libre
FW = Recorrido
FB = Ancho de hoja
ÖW = Ancho de apertura
DH = Altura de paso

Sistemas de puertas correderas variantes especiales

Soluciones para finalidades de uso especiales

El automatismo Slimdrive SL de GEZE está disponible en muchas variantes especiales. Estas pueden utilizarse cuando la variante estándar del sistema de puertas correderas no es adecuado.

- **Slimdrive SLT de GEZE:** Empleo en fachadas de vidrio pequeñas para puertas de 2 o 4 hojas.
- **Slimdrive SL RC2 de GEZE:** Puertas correderas con protección antirrobo según clase de resistencia 2. Opcionalmente también está disponible la variante para vías de evacuación y emergencia (SL RC2-FR).
- **Slimdrive SL-BO de GEZE:** Esta variante se emplea en vías de evacuación y emergencia.. Además de la función corredera, las puertas se pueden abatir mediante un herraje batiente.
- **Slimdrive SL-RD de GEZE:** Empleo como puerta correderas estancas al humo gracias a las juntas circundantes, flexibles y resistentes al calor.
- **Slimdrive SF de GEZE:** En condiciones de espacio reducido con anchos de paso libre máximos, se puede realizar con esta variante un sistema de puerta plegable.
- **Slimdrive SL-T30 de GEZE:** Para áreas de uso donde se requieran tanto puertas ignífugas construidas conforme a la norma DIN 4102, como también puertas estancas al humo conforme a la norma DIN 18095.
- **Slimdrive SLV de GEZE:** Con esta variante se pueden realizar puertas correderas angulares con ángulos de entre 90° y 270°.
- **Slimdrive SL inclinado de GEZE:** Para el empleo de puertas correderas de 2 hojas en fachadas de vidrio inclinadas con ancho de apertura de hasta 2500 mm.



Slimdrive SLT con IGG, Cafe Luitpold Múnich, Alemania (Foto: Robert Sprang)

Slimdrive SLT de GEZE

Integración perfecta incluso en las fachadas de vidrio más estrechas

Slimdrive SLT de GEZE se emplea en puertas correderas telescópicas de 2 o 4 hojas de 22 mm de vidrio ISO u hojas de puerta sin marcos con herrajes ocultos (IGG). Slimdrive SLT desplaza de forma segura puertas interiores y exteriores con pesos de hoja de hasta 320 kg en total, de forma discreta y casi invisible gracias a su altura de tan sólo 7 cm. El automatismo permite anchuras de apertura de hasta 3600 mm.



Datos técnicos

Características del producto	SLT	SLT-FR
Sólo sistemas de puerta de 2 hojas	●	●
Para sistemas de puerta de 4 hojas	●	●
Altura	70 mm	
Fondo	247 mm	
Peso de hoja (máx.) 2 hojas	80 kg	
Peso de hoja (máx.) 4 hojas	80 kg	
Anchura de apertura 2 hojas	1000 – 3000 mm	
Anchura de apertura 4 hojas	1600 – 3600 mm	
Rango de temperatura	-15 – 50 °C	
Desconexión de la red	Interruptor principal en el mecanismo	
Velocidad de apertura (máx.)	0,8 m/s	
Velocidad de cierre (máx.)	0,8 m/s	
Tiempo de permanencia abierta	0 hasta 60 s	
Fuerza de apertura y cierre ajustable (máx.)	150 N	
Adaptación automática al volumen de tránsito	●	●
Detección automática en el reconocimiento de un obstáculo	●	●
Apertura de farmacias	●	●
Función de esclusa	●	-
Función paraviento	●	-
Apertura automática en caso de corte del suministro eléctrico	regulable	estándar
Cierre automático en caso de corte del suministro eléctrico	regulable	no disponible
Funcionamiento en caso de corte del suministro eléctrico	regulable para 30 min. / 30 ciclos	apertura
Apertura automática en caso de fallo técnico	no disponible	estándar
Homologaciones	DIN 18650, EN 16005, DIN EN ISO 13849: nivel de funcionamiento D	

● = SÍ
- = NO DISPONIBLE

Componentes del automatismo



1 = Transformador
2 = Bloqueo
3 = Control
4 = Batería
5 = Motor

Datos técnicos	SLT	SLT-FR
Transformador	Transformador toroidal con seguridad e interruptor principal incorporados	
Tensión	230 V	
Frecuencia	50 – 60 Hz	
Potencia nominal	140 W	
Bloqueo	Bloqueo de correa dentada, electromagnético, biestable	
Carro de ruedas		
Ajuste vertical de la hoja de la puerta	7 mm	
Ajuste horizontal de la hoja de la puerta	7 mm	
Protección antivuelco	opcional	
Autolimpiante	-	-
Control	DCU1-NT	DCU1-2M-NT
Con memoria de fallos	●	●
Con memoria para datos estadísticos	●	●
Posibilidad de actualización del software	●	●
Interfaz de bus opcional	●	●
Conexión para sistema de alarma de incendios	●	●
Alimentación eléctrica para los periféricos	●	●
Entradas programables	3 piezas	
Salidas programables	2 piezas	
Batería	NiCd, 24 V, 700 mAh	
Motor	Motor reductor	Motor reductor doble
Par de giro	400 Ncm	

● = SÌ
- = NO DISPONIBLE

GEZE SLIMDRIVE SLT

Gama de perfilerías

Perfilerías	SLT
Vidrio ISO con perfilería delgada	●
Vidrio MONO con perfilería delgada	-
GCprofile Therm, sistema de perfil con perfilería delgada de aislamiento térmico	-
Perfil de sujeción para ESG	-
Sistema de vidrio integral (GGS)	-
Sistema de vidrio integrado (IGG)	●
Hoja de madera (provista por el cliente)	-

● = SÌ
- = NO DISPONIBLE



Hospital Robert Bosch, Stuttgart, Alemania (Foto: Nikolaus Grünwald)

Cálculo de la longitud del automatismo AL en mm*

	Slimdrive SLT		Slimdrive SLT-FR	
	Ancho de apertura (ÖW)	Longitud del automatismo (AL)	Ancho de apertura (ÖW)	Longitud del automatismo (AL)
4 hojas	1600 - 1999	ÖW + 1180	1600 - 1999	ÖW + 1180
	2000 - 3600	1,5 x ÖW + 150	2000 - 3600	1,5 x ÖW + 150
2 hojas, cierre a la derecha	1000 - 1360	ÖW + 770	1000 - 1560	ÖW + 870
	1360 - 3000	1,5 x ÖW + 90	1560 - 3000	1,5 x ÖW + 90
2 hojas, cierre a la izquierda	1000 - 1460	ÖW + 780	1000 - 1660	ÖW + 880
	1460 - 3000	1,5 x ÖW + 50	1660 - 3000	1,5 x ÖW + 50
* Longitud mínima de la instalación completa con sistema de vidrio ISO				

Nota:
Anchuras de apertura de puertas correderas de salidas de emergencia < 1000 mm son admisibles exclusivamente en casos excepcionales.
En instalaciones exteriores se recomienda por lo general una guía de suelo continua.
Las anchuras de apertura mínimas se rigen por las disposiciones del derecho urbanístico.

Cálculo de las medidas de la hoja y el vidrio en mm

en función de la anchura de apertura y la altura de paso			
		Hoja interior	Hoja exterior
Anchura de hoja	2 hojas	ÖW / 2 + 40	
	4 hojas	ÖW / 4 + 40	
Altura de hoja	2 ó 4 hojas	DH - 17	
Anchura de vidrio	2 hojas	ÖW / 2	ÖW / 2 - 10
	4 hojas	ÖW / 4	ÖW / 4 - 10
Altura del vidrio	2 ó 4 hojas	FH - 90	FH - 90
Grosor del vidrio		22	22

Nota:
relación máx. en hoja entre anchura y altura 1:4 ó 1:5 en instalaciones de 4 hojas, ÖW 1600 - 2000 mm

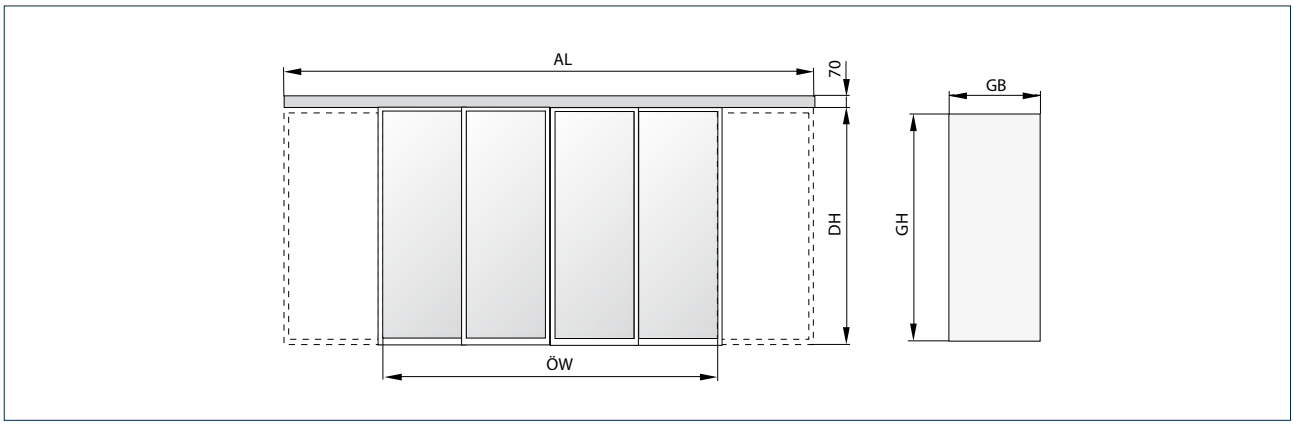

AL = Longitud del automatismo
DH = Altura de paso
GB = Anchura de vidrio
GH = Altura del vidrio
ÖW = Ancho de apertura

con herraje de vidrio ISO/MONO, con parte lateral
N.º de dibujo 70717-ep02 + 70717-ep04

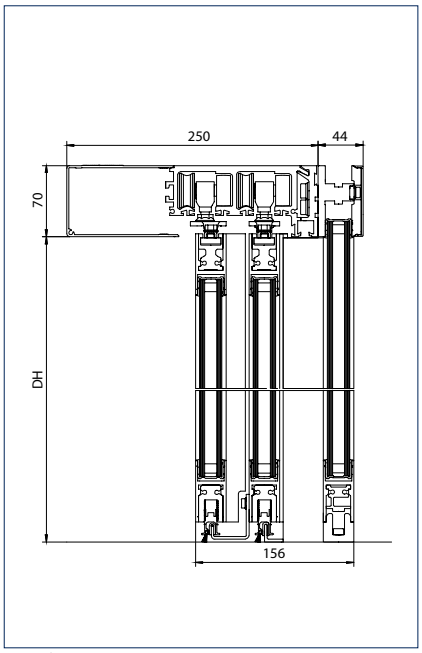

Viga baja

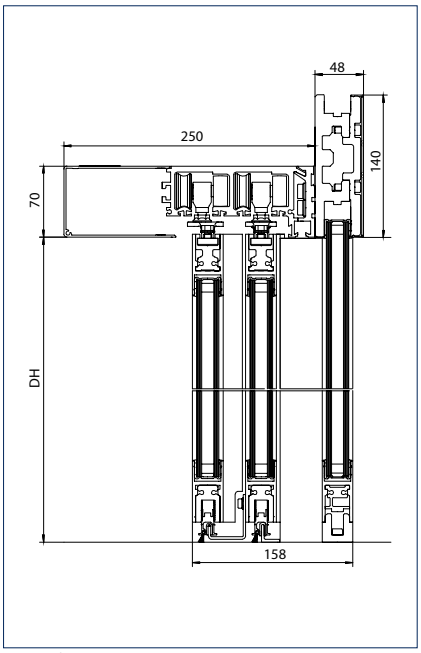

Viga alta

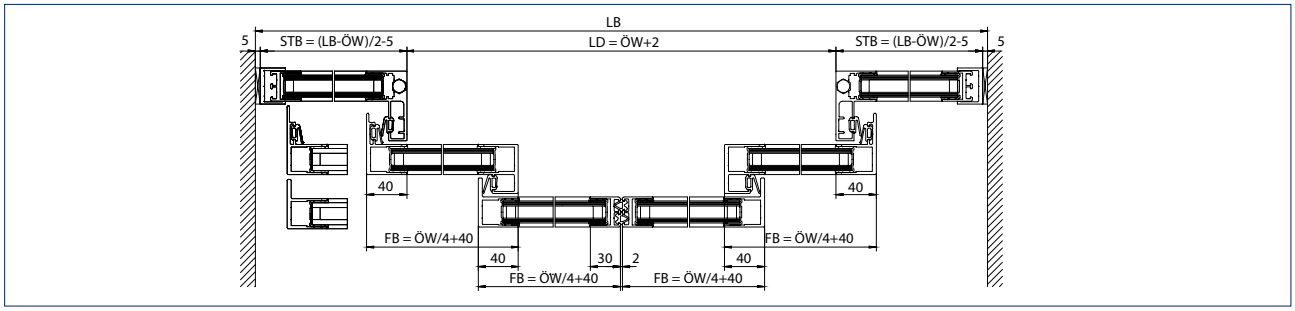

Montaje: montaje en voladizo

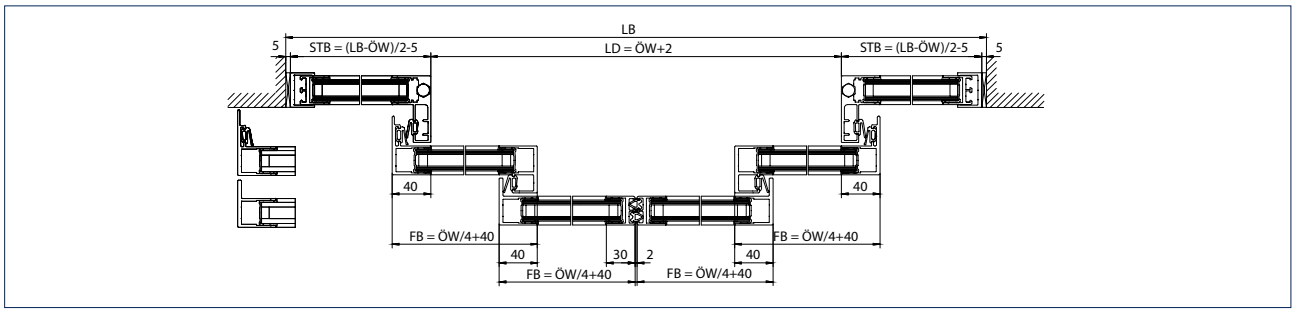

Montaje: Montaje en la pared con un automatismo más largo y viga entre las paredes

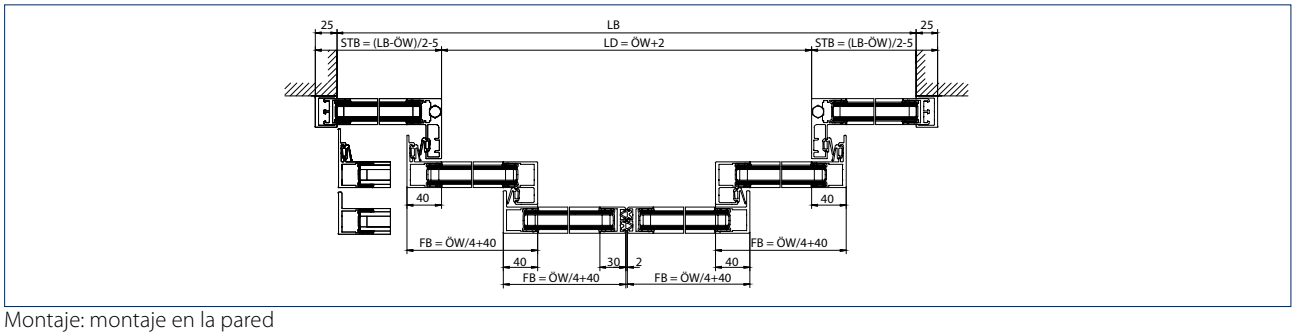

Montaje: montaje en la pared

LB = Ancho interior
STB = Ancho de las partes laterales
LD = Altura de paso libre
FB = Ancho de hoja
ÖW = Ancho de apertura
DH = Altura de paso

Nota: campo de aplicación véase plano de montaje

con herraje de vidrio ISO/MONO - sin parte lateral

N.º de dibujo 70487-ep01

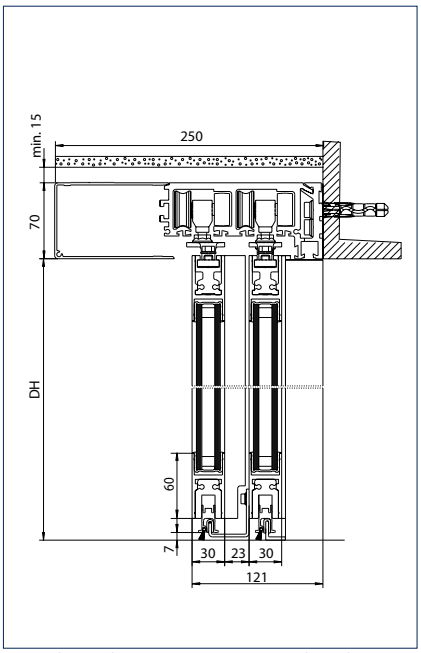

Guía de suelo: para montaje en el suelo

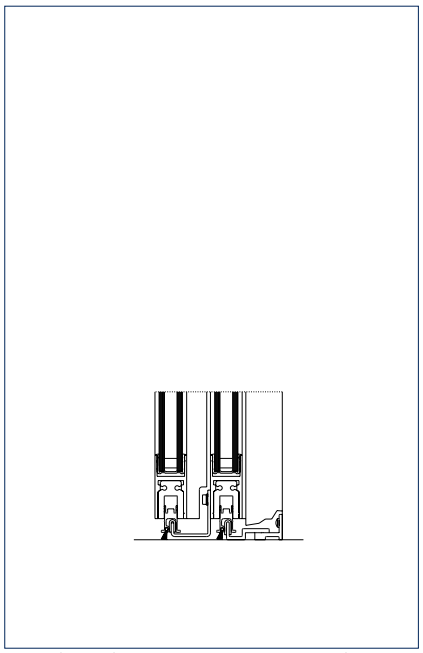

Guía de suelo: para montaje en pared regulable

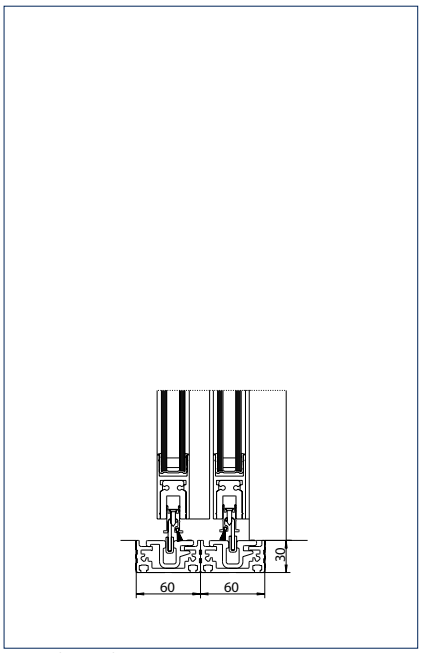

Guía de suelo: continua

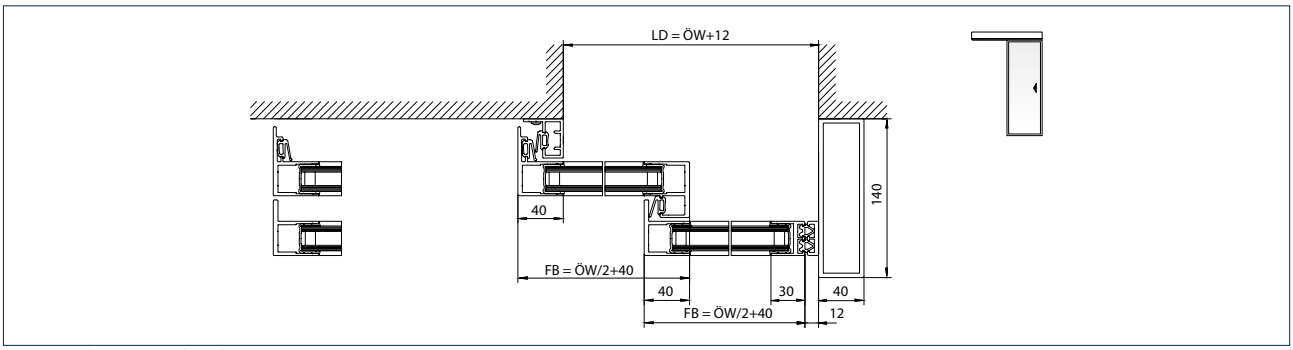

Sistema de puerta de 1 hoja

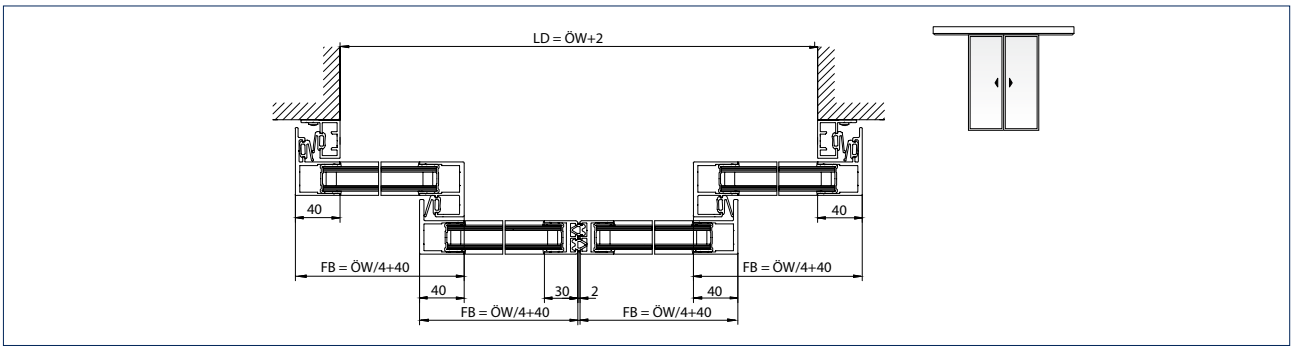

Sistema de puerta de 2 hojas

LD = Altura de paso libre
FB = Ancho de hoja
ÖW = Ancho de apertura
DH = Altura de paso

Slimdrive SL RC2 de GEZE

Puertas correderas con protección antirrobo según clase de resistencia 2 (RC2)

Las puertas correderas automáticas antirrobo, Slimdrive SL RC2 de GEZE y sus variantes para vías de evacuación y emergencia SL-FR RC2, hacen imposible la intrusión a los ladrones. Han sido desarrolladas especialmente para accesos a edificios con exigencias especiales en cuanto a seguridad. Ambos modelos han sido verificados según la clasificación 2 de resistencia en componentes arquitectónicos (RC2) conforme a las normas DIN V ENV 1627 a 1630. Esto significa que son resistentes a los intentos de forcejeo con herramientas de la clase RC2 como destornilladores, alicates y cuñas, así como a las cargas estáticas y dinámicas. A los ladrones se los detiene con eficacia y los servicios de seguridad ganan en tiempo de reacción. Las puertas correderas RC2 son especialmente idóneas para bancos, farmacias, joyerías, gasolineras y salas de informática. La función que impide el acceso no autorizado, RC2, solo está disponible en el modo de funcionamiento „NOCHE". En el modo de funcionamiento „NOCHE", la puerta no cumple los requisitos sobre vías de emergencia. Debe garantizarse que no haya nadie en el edificio o se dispone de otras puertas de emergencia suficientes.



Hycro Grand Centre, Zagreb, Croacia (Foto: Robert Les)

Cálculo de la longitud del automatismo AL en mm*

	Slimdrive SL RC 2		Slimdrive SL-FR RC 2**	
	Ancho de apertura (ÖW)	Longitud del automatismo (AL)	Ancho de apertura (ÖW)	Longitud del automatismo (AL)
2 hojas	900-1000	ÖW + 1100	900-1000	ÖW + 1100
	1000-3000	2 x ÖW + 100	1000-3000	2 x ÖW + 100
1 hojas cierre a la derecha	800 - 3000	2 x ÖW + 120	800 - 870	ÖW + 990
			870 - 3000	2 x ÖW + 120
1 hoja cierre a la izquierda	800-3000	2 x ÖW + 120	800-820	ÖW + 940
			820-3000	2 x ÖW + 120

* Longitud mínima de la instalación completa con sistema de vidrio ISO
** ¡Hay que exigir las ilustraciones en cada variante del producto!

Nota:
Anchos de apertura de puertas correderas de salidas de emergencia < 1.000 mm son admisibles exclusivamente en casos excepcionales. Los anchos de apertura mínimos se rigen por las disposiciones del derecho urbanístico.

Cálculo de las medidas de la hoja y el vidrio en mm (sistema de vidrio ISO)

		Vidrio ISO (según RC2)
Anchura de hoja	1 hoja	ÖW + 40
	2 hojas	ÖW / 2 + 40
Altura de hoja	1 hoja / 2 hojas	DH - 17
Anchura de vidrio	1 hoja	ÖW - 20
	2 hojas	ÖW / 2 - 20
Altura del vidrio	1 hoja / 2 hojas	FH - 90
Grosor del vidrio	1 hoja / 2 hojas	máx. 23,5

Nota:
relación máx. en hoja entre anchura y altura 1:4

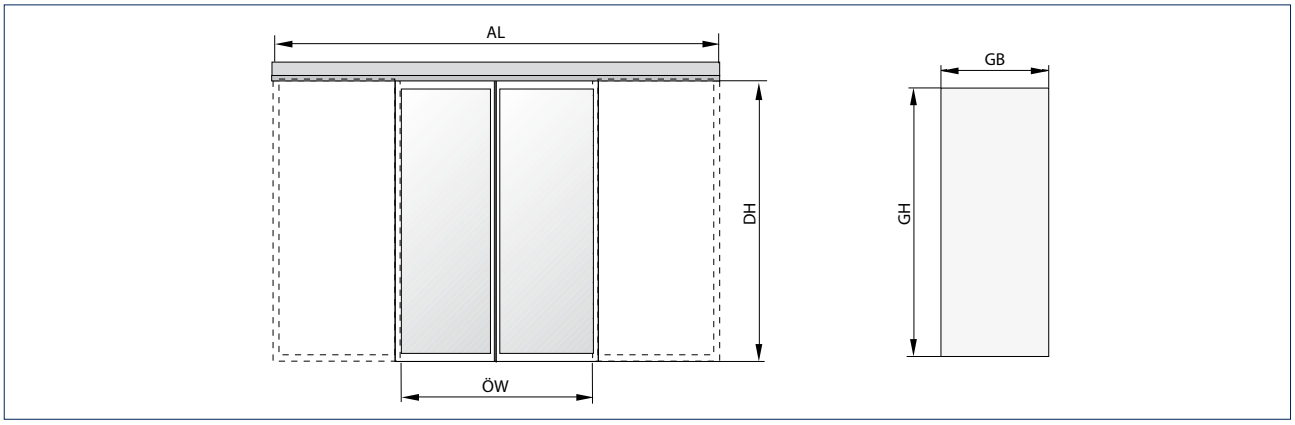

AL = Longitud del automatismo
DH = Altura de paso
GB = Anchura de vidrio
GH = Altura del vidrio
ÖW = Ancho de apertura

Nota:
La función que impide el acceso no autorizado, RC2, solo está disponible en el modo de funcionamiento „NOCHE“. En el modo de funcionamiento „NOCHE“, la puerta no cumple los requisitos sobre vías de emergencia. Debe garantizarse que no haya nadie en el edificio o se dispone de otras puertas de emergencia suficientes.

con herraje de vidrio ISO/MONO, sin parte lateral
N.º de dibujo 70484-ep-46/47

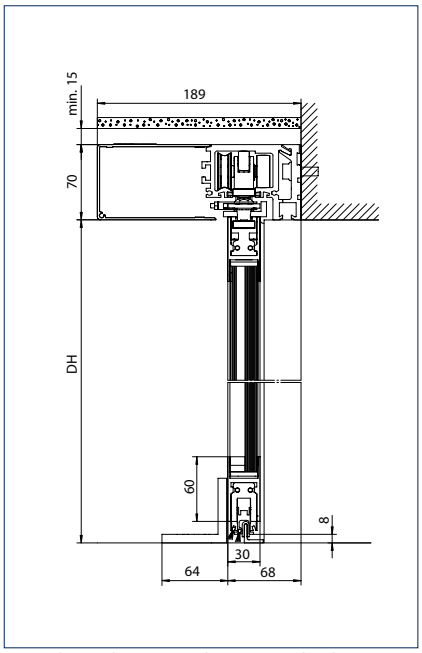

Guía de suelo: puntual con ángulo de apoyo reforzado

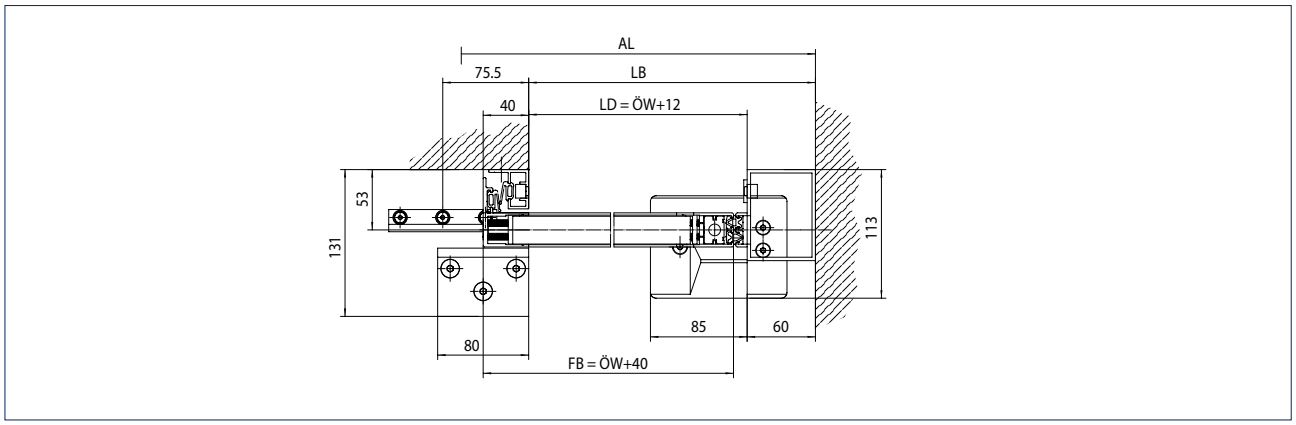

Sistema de puerta de 1 hoja

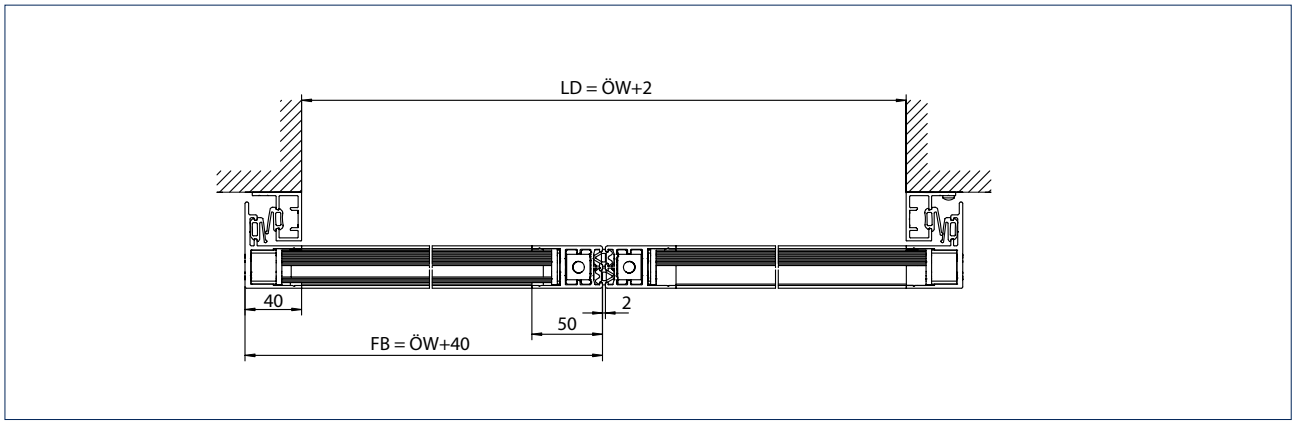

Sistema de puerta de 2 hojas

LD = Altura de paso libre
FB = Ancho de hoja
ÖW = Ancho de apertura
LB = Ancho interior
DH = Altura de paso
AL = Longitud del automatismo

con herraje de vidrio ISO/MONO, con parte lateral
N.º de dibujo 70484-ep-46/47

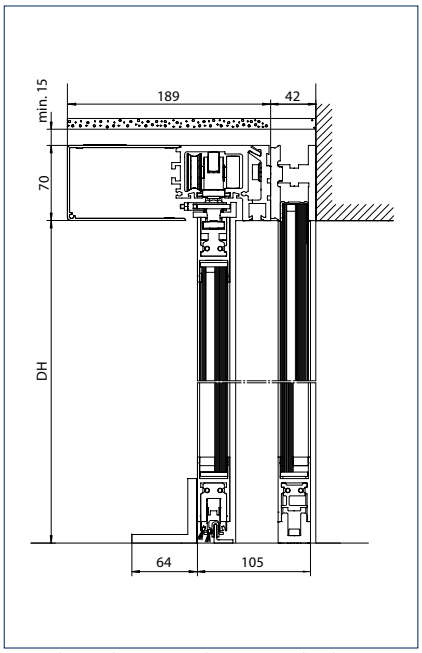

Guía de suelo: puntual con ángulo de apoyo reforzado

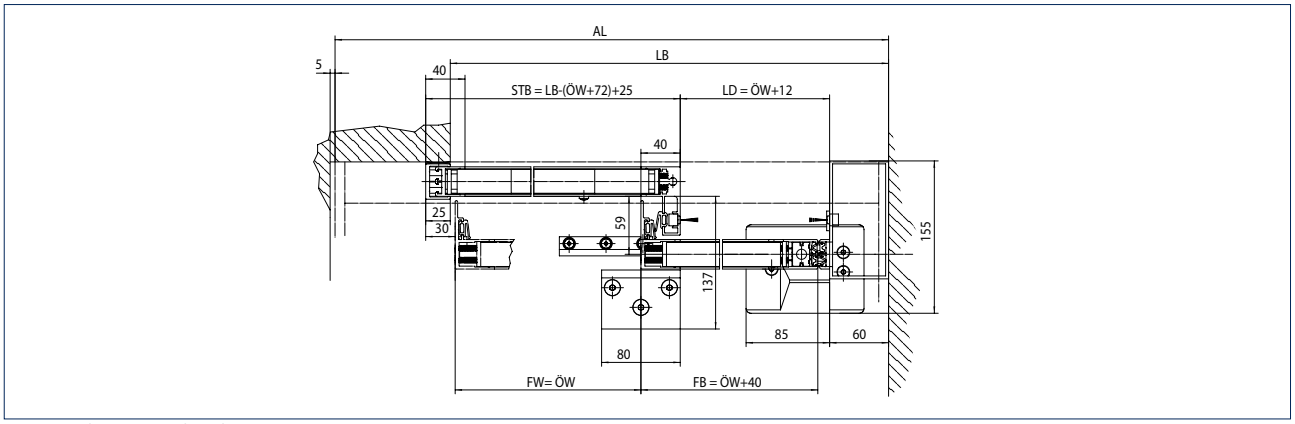

Sistema de puerta de 1 hoja

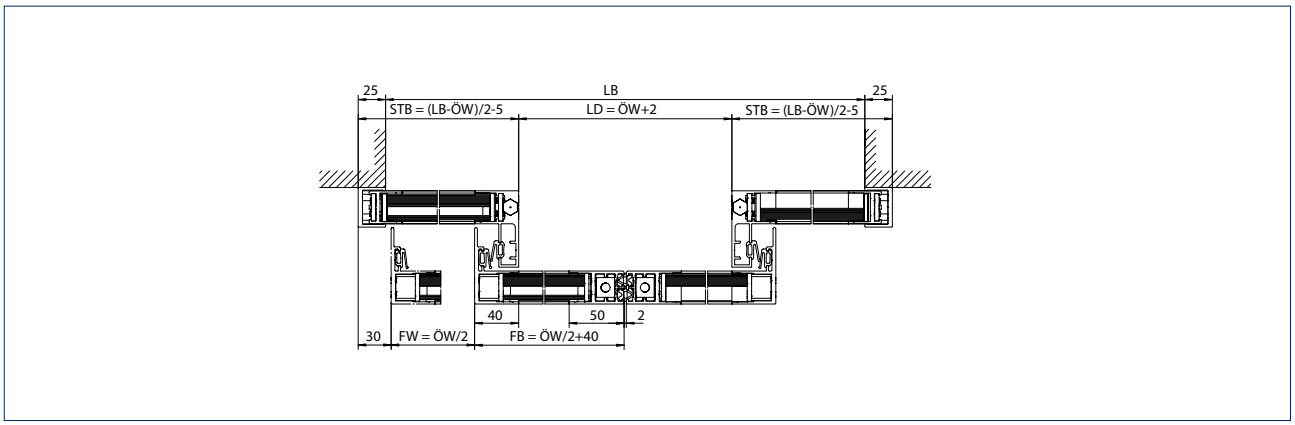

Montaje: montaje en la pared

LB = Ancho interior
STB = Ancho de las partes laterales
LD = Altura de paso libre
FW = Recorrido
FB = Ancho de hoja
ÖW = Ancho de apertura
AL = Longitud del automatismo
DH = Altura de paso

Nota: para campos de aplicación véase la ilustración del montaje

Slimdrive SL-BO de GEZE

Apertura de emergencia mediante las piezas de hoja y lateral abatibles

Las puertas correderas de GEZE con función Break-Out se emplean para vías de evacuación y emergencia. La función BO permite abatir las hojas en la dirección de salida – al estar instalada como puerta corredera con herraje giratorio. Las puertas correderas con función BO tienen partes laterales giratorias y pueden utilizarse en sistemas de puerta de 1 o de 2 hojas. Las puertas con función de salida de emergencia se emplean en regiones en las que no se permiten el uso de automatismos redundantes. Las puertas correderas BO se usan en las zonas de acceso en las que se necesitan una gran anchura de apertura, como por ej. en concesionarios automovilísticos.



Hörsaalzentrum Klinikum rechts der Isar, Múnich, Alemania (Foto: Robert Sprang)

con herraje de vidrio ISO/MONO

N.º de dibujo 70485-ep51

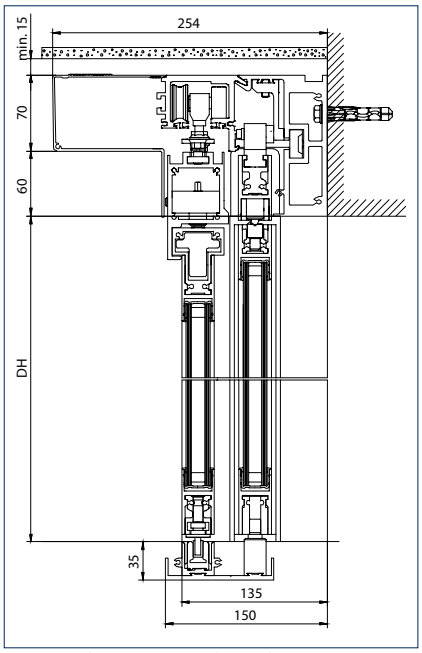

Sistema de puerta con hoja de puerta y partes laterales

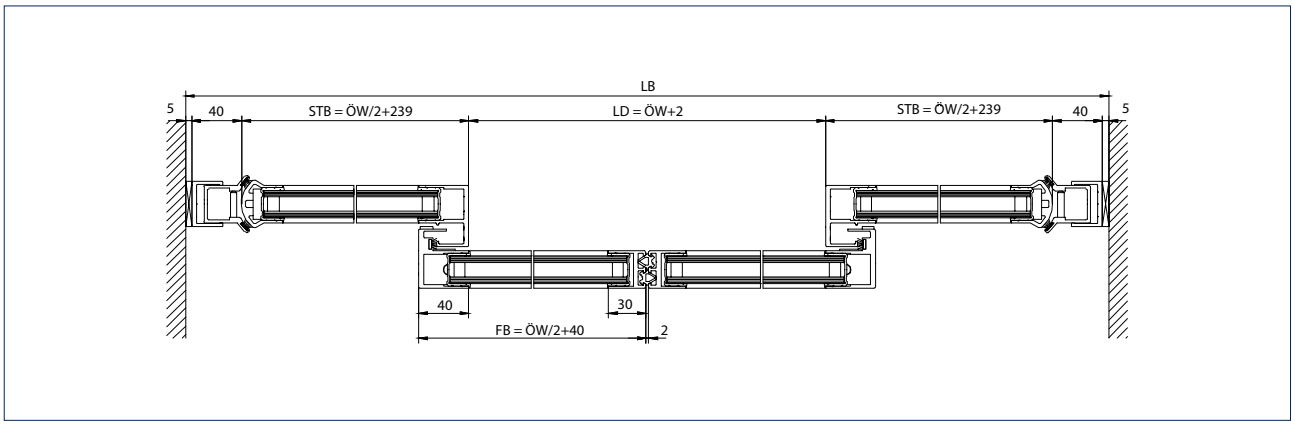

Montaje: montaje en voladizo

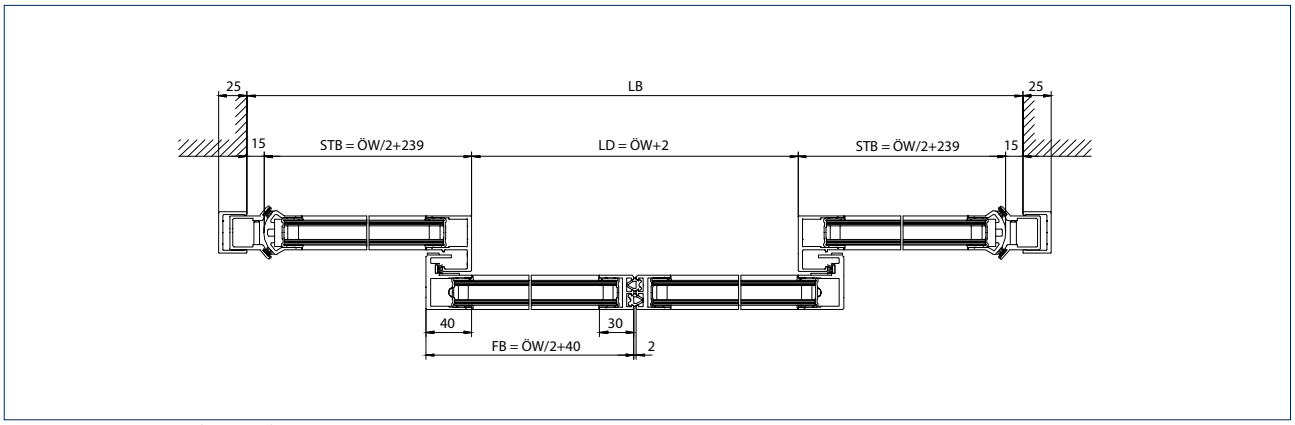

Montaje: montaje en la pared

LB = Ancho interior
STB = Ancho de las partes laterales
LD = Altura de paso libre
FB = Ancho de hoja
ÖW = Ancho de apertura
DH = Altura de paso

Slimdrive SL-RD de GEZE

Máxima seguridad mediante puertas correderas estancas al humo (RD)

Las puertas correderas estancas al humo de GEZE cumplen con todas las exigencias en cuanto a protección contra el humo y se pueden instalar de múltiples maneras. Esto se debe, entre otras cosas, a los automatismos de tan solo 7 cm de altura de la gama de productos Slimdrive. Este tipo de puerta corredera se compone del automatismo y del esbelto sistema de perfiles estanco al humo. La guía de suelo continua y las juntas circundantes, flexible y resistentes al calor garantizan la estanqueidad al humo. En caso de incendio se activa la alarma a través del detector de humos o de un sistema de alarma de incendios externo.

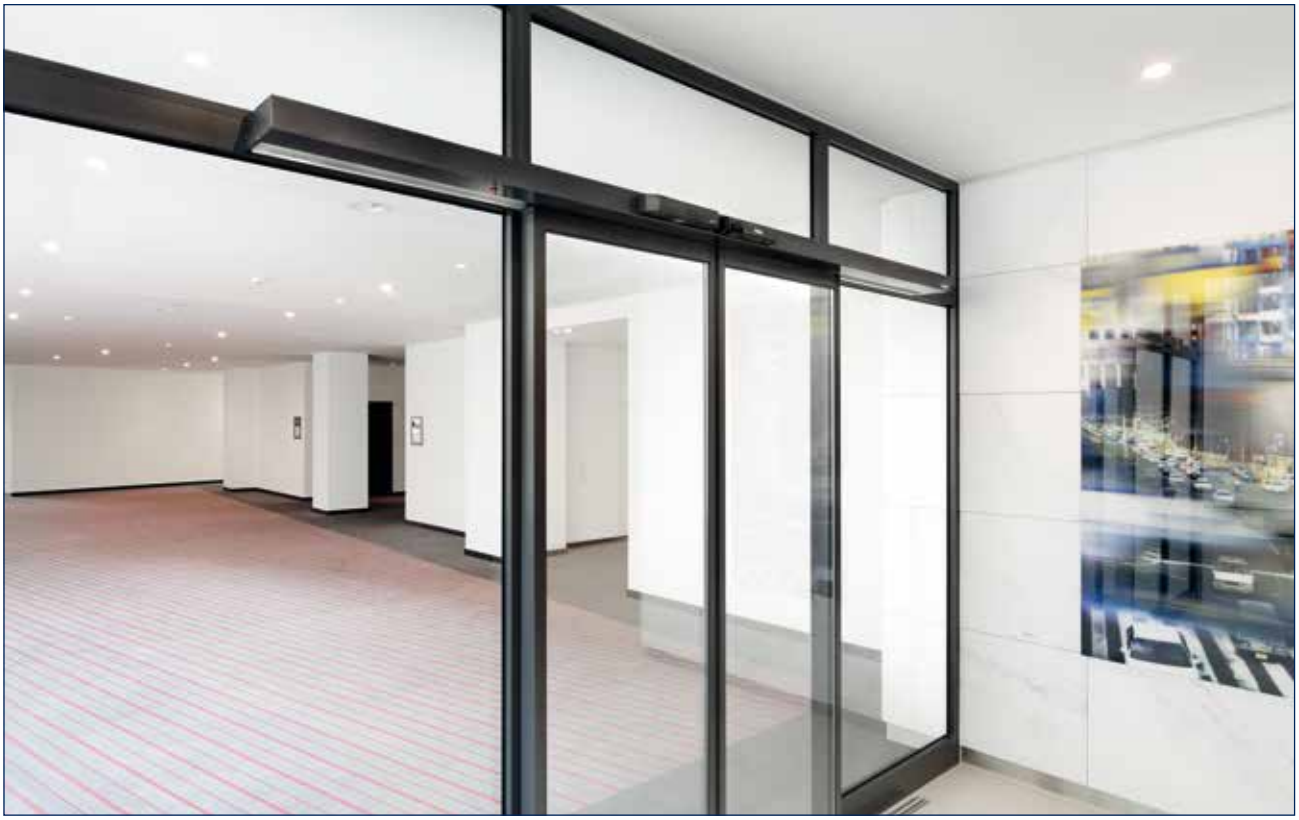

Andels Hotel, Berlín, Alemania (Foto: Stefan Dauth)

con herraje de vidrio ISO/MONO
N.º de dibujo 70484-ep39

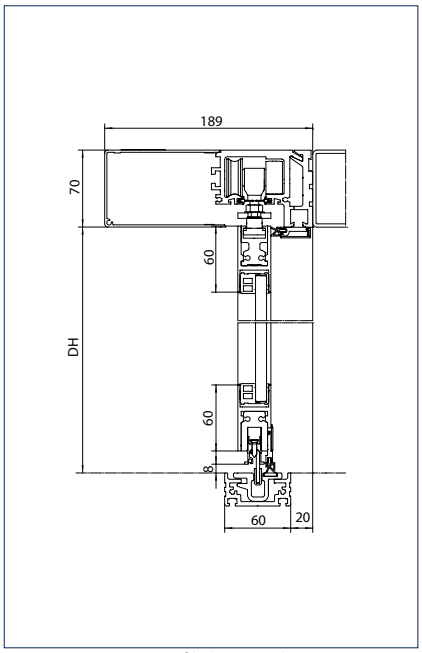

Automatismo y perfil de pasador

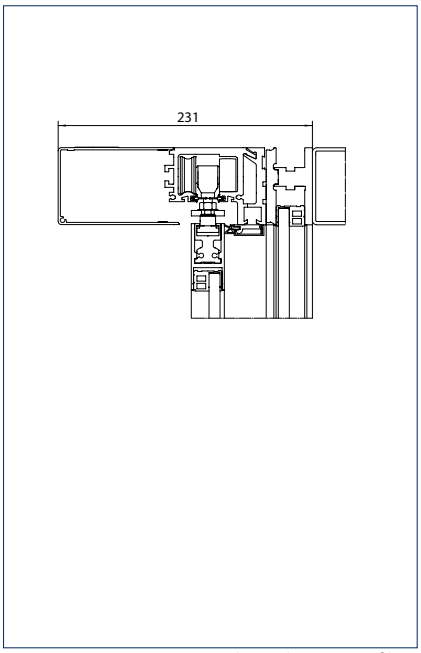

Automatismo con partes laterales en perfil de pasador

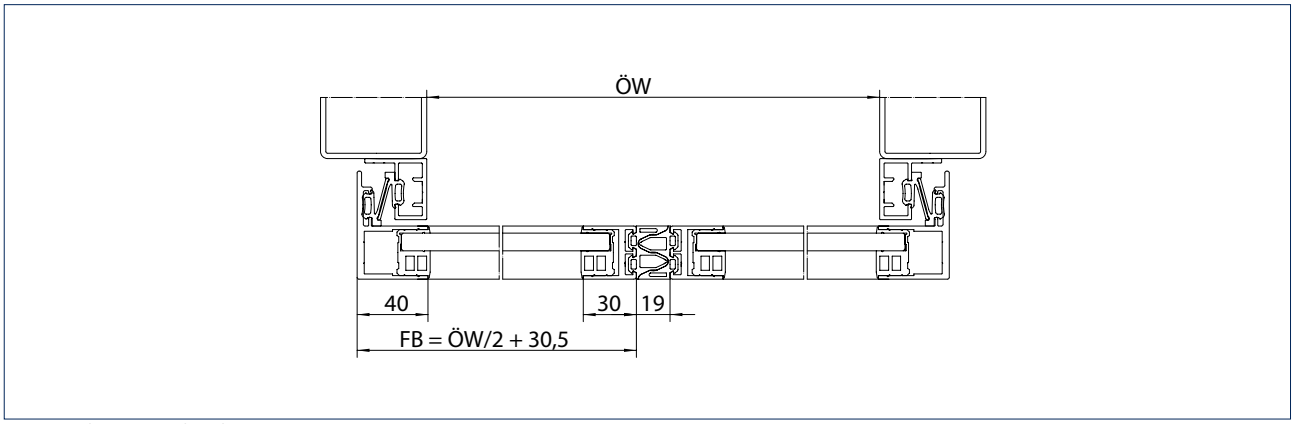

Sistema de puerta de 2 hojas

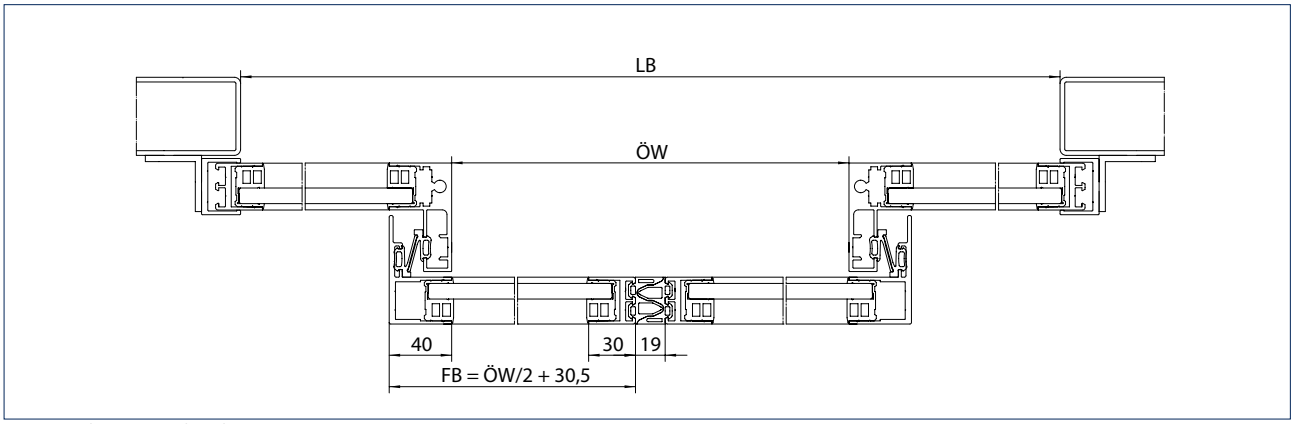

Sistema de puerta de 4 hojas

FB = Ancho de hoja
LB = Ancho de paso libre
ÖW = Ancho de apertura
DH = Altura de paso

Slimdrive SF de GEZE

Automatismo para puertas plegables automáticas

Para lugares con poco espacio en los que se deben conseguir anchuras de paso lo más amplias posibles, el empleo de puertas automáticas con hojas plegables de desplazamiento horizontal es la solución óptima. El automatismo de puerta plegable de GEZE con una altura de 7 cm idéntica a la de la gama Slimdrive garantiza una altura de paso máxima por ejemplo en renovaciones de edificios. El automatismo apenas se nota debido a su baja altura y, sin embargo, ofrece una alta capacidad de rendimiento. El reequipamiento en las fachadas existentes se pueden realizar sin complicaciones. El bloqueo de eje plegado opcional es el elemento que permite un cierre seguro durante la noche.



Datos técnicos

Características del producto	SF	SF-FR
Para sistemas de puerta de 1 hoja	-	-
Para sistemas de puerta de 2 hojas	-	-
Para sistemas de puerta de 4 hojas	●	●
Altura	70 mm	
Fondo	282 mm	
Peso de hoja (máx.) 4 hojas	40 kg	
Anchura de apertura 4 hojas	900 – 2000 mm	
Rango de temperatura	-15 – 50 °C	
Grado de protección	IP20	
Desconexión de la red	Interruptor principal en el mecanismo	
Velocidad de apertura (máx.)	0,8 m/s	
Velocidad de cierre (máx.)	0,8 m/s	
Tiempo de permanencia abierta	0 – 60 s	
Fuerza de apertura y cierre ajustable (máx.)	150 N	
Adaptación automática al volumen de tránsito	●	●
Detección automática en el reconocimiento de un obstáculo	●	●
Apertura de farmacias	●	●
Función de esclusa	●	-
Función paraviento	●	-
Apertura automática en caso de corte del suministro eléctrico	regulable	estándar
Cierre automático en caso de corte del suministro eléctrico	regulable	no disponible
Funcionamiento en caso de corte del suministro eléctrico	regulable para 30 min. / 30 ciclos	apertura
Apertura automática en caso de fallo técnico	no disponible	estándar
Homologaciones	DIN 18650, EN 16005, DIN EN ISO 13849: nivel de funcionamiento D	

● = SÍ
- = NO DISPONIBLE

Componentes del automatismo

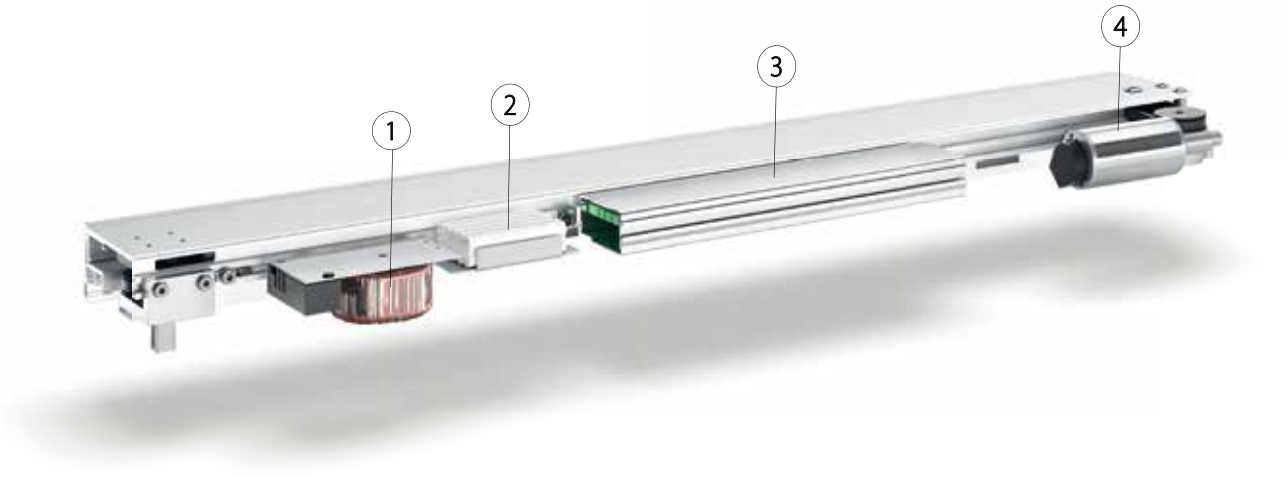

1 = Transformador
2 = Batería
3 = Control
4 = Motor

Datos técnicos	**SF**	**SF-FR**
Transformador	Transformador toroidal con seguridad e interruptor principal incorporados	
Tensión	230 V	
Frecuencia	50 – 60 Hz	
Potencia nominal	140 W	
Carro de ruedas		
Control	DCU1-NT	DCU1-2M-NT
Con memoria de fallos	●	●
Con memoria para datos estadísticos	●	●
Posibilidad de actualización del software	●	●
Interfaz de bus opcional	●	●
Conexión para sistema de alarma de incendios	●	●
Alimentación eléctrica para los periféricos	●	●
Entradas programables	3 piezas	
Salidas programables	2 piezas	
Batería	NiCd, 24 V, 700 mAh	
Motor	Motor reductor	Motor reductor doble
Par de giro	400 Ncm	

● = SÍ

GEZE SLIMDRIVE SF

Gama de perfilerías

Perfilerías	SF
Vidrio ISO con perfilería delgada	●
Vidrio MONO con perfilería delgada	●
GCprofile Therm, sistema de perfil con perfilería delgada de aislamiento térmico	-
Perfil de sujeción para ESG	-
Sistema de vidrio integral (GGS)	-
Sistema de vidrio integrado (IGG)	-
Hoja con marco (provista por el cliente)	-
Hoja de madera (provista por el cliente)	-

● = SÌ
- = NO DISPONIBLE



Kulturhotel Fürst Pückler, Bad Muskau, Alemania (Foto: Stefan Dauth)

Cálculo de la longitud del automatismo AL en mm*

	Slimdrive SF	
	Ancho de apertura (ÖW)	Longitud del automatismo (AL)
4 hojas	900 - 2000*	ÖW + 334
* Longitud mínima de la instalación completa con sistema de vidrio ISO		

Nota:
Anchuras de apertura de puertas correderas de salidas de emergencia < 1000 mm son admisibles exclusivamente en casos excepcionales.
En instalaciones exteriores se recomienda por lo general una guía de suelo continua.
Para aplicaciones internas se recomienda una guía de suelo continua a partir de 1400 mm.
Las anchuras de apertura mínimas se rigen por las disposiciones del derecho urbanístico.

Cálculo de las medidas de la hoja y el vidrio en mm

	Slimdrive SF
Hoja del automatismo	Ancho del vidrio = ÖW / 4 + 10,5
Hoja secundaria	Ancho del vidrio = ÖW / 4 + 1,5
Altura del vidrio	DH - 82
Grosor del vidrio ISO	22
Grosor del vidrio ESG / VSG	10

Nota:
relación máx. en hoja entre anchura y altura 1:4

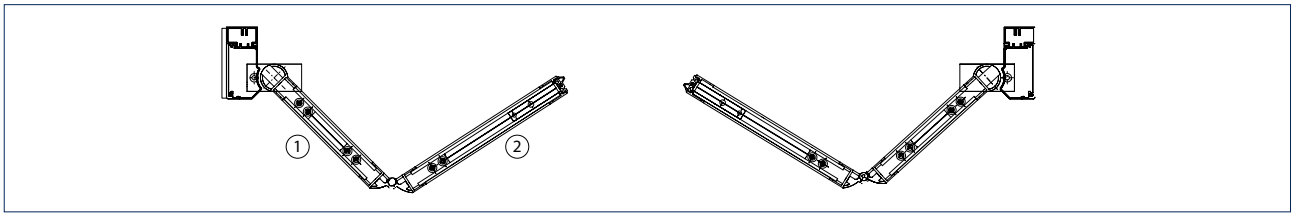

1 = Hoja secundaria
2 = Hoja del automatismo

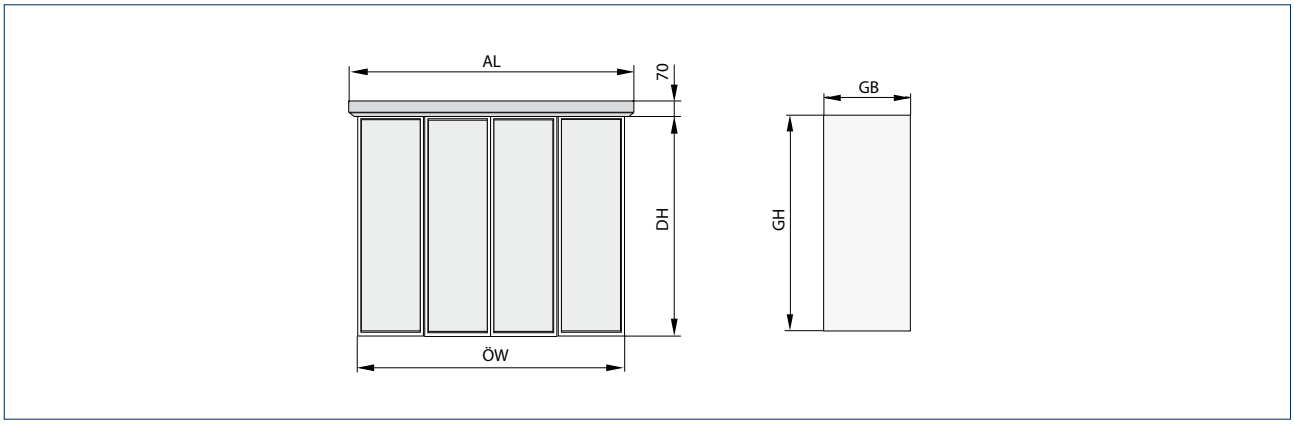

AL = Longitud del automatismo
DH = Altura de paso
GB = Anchura de vidrio
GH = Altura del vidrio
ÖW = Ancho de apertura

con herraje de vidrio ISO/MONO
N.º de dibujo 70497-ep01 + 70497-ep02

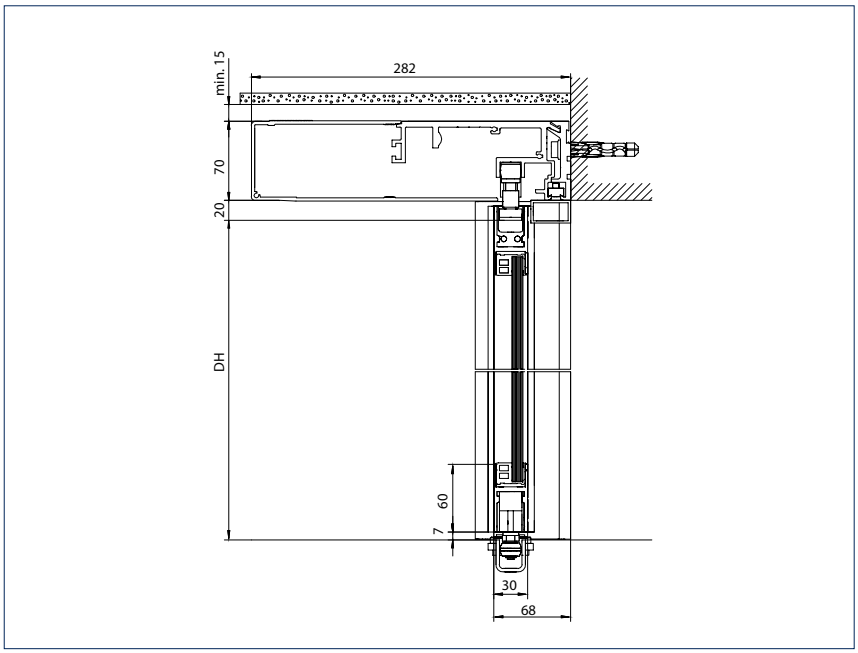

Sistema de puerta con móviles

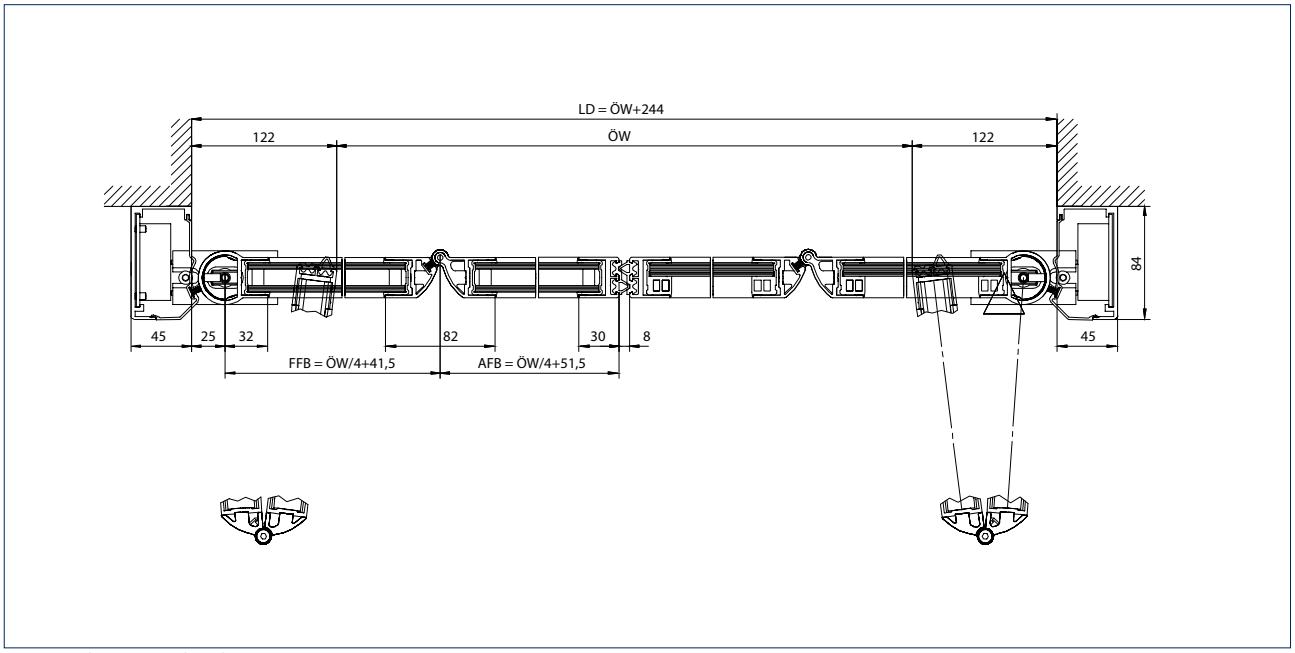

Sistema de puerta de 4 hojas

LD = Altura de paso libre
ÖW = Ancho de apertura
FFB = Ancho de hoja secundaria
AFB = Ancho de hoja de automatismo
DH = Altura de paso

Slimdrive SL-T30 de GEZE

Puertas correderas de protección contra incendios con dispositivo de retención y liberación y cierre permanente en caso de incendio

Las puertas cortafuego se emplean para evitar la propagación del fuego por las aperturas existentes en muros ignífugos. Las puertas cortafuego con la clasificación de resistencia T30 son puertas ignífugas construidas conforme a la norma DIN 4102 y estancas al humo conforme a la norma DIN 18095. La función de cierre también está asegurada en caso de incendio. Tras el disparo de la alarma o en caso de caída de la red eléctrica la puerta se cierra automáticamente mediante energía acumulada. La clase de resistencia al fuego necesaria para cada puerta depende del uso que se le vaya a dar al edificio y al muro en el que se instale.

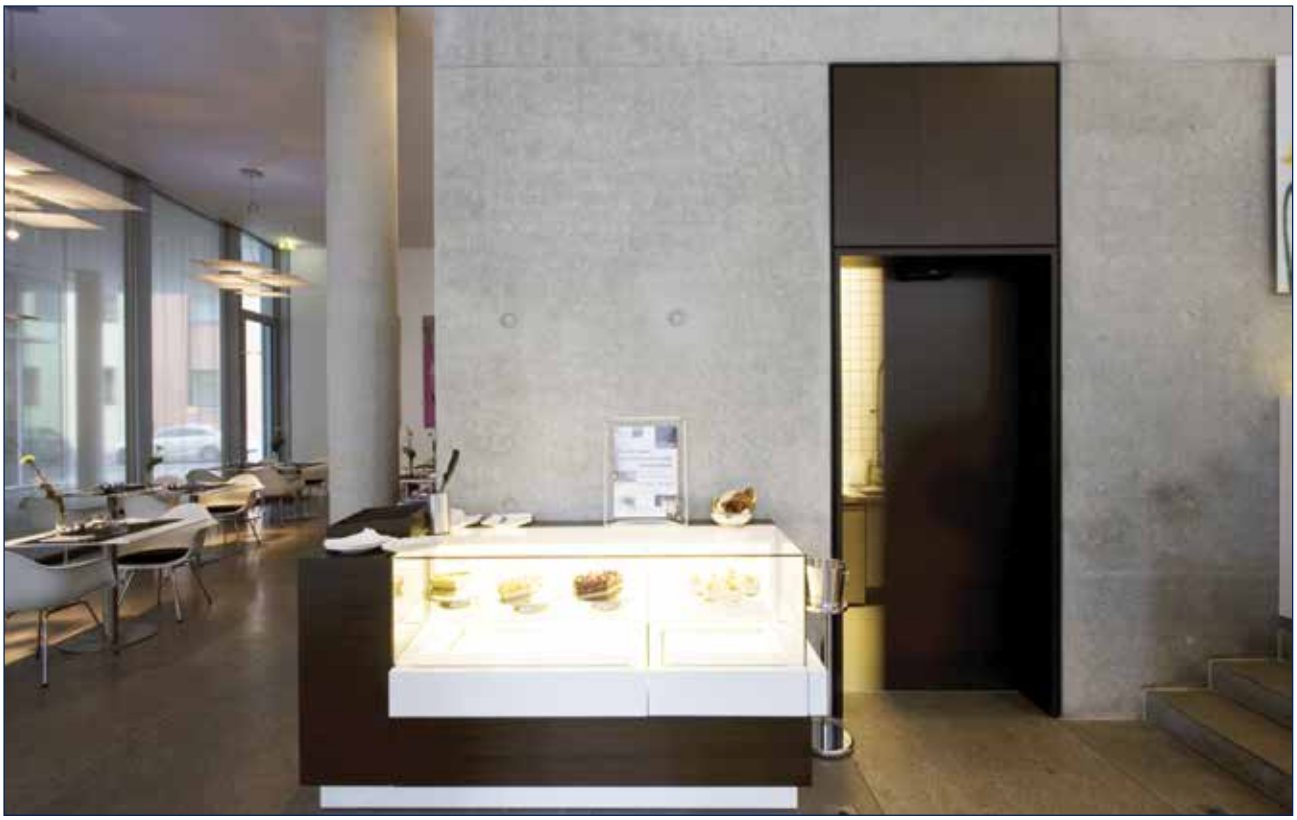

Bistro-Kunsthalle, Ulm, Alemania (Foto: Nikolaus Grünwald)

Slimdrive SLV de GEZE

Libertad en la configuración del espacio con puertas correderas angulares (SLV) - para ángulos entre 90° y 270°

Para conseguir un fácil movimiento de las puertas correderas angulares, GEZE ofrece la solución técnica perfecta: el automatismo Slimdrive SLV – naturalmente también de 7 cm de altura – se emplea sobre todo en aquellos espacios en los que se demanda una estética especial o en zonas de acceso que deben realizarse conforme a un diseño arquitectónico particular. Con el empleo de Slimdrive SLV-FR, la puerta corredera angular también puede asumir la función de salida de evacuación y emergencia



Trendpark, Neckarsulm, Alemania (Foto: Dirk Wilhelmy)

Slimdrive SL inclinado de GEZE

Aspecto peculiar e integración perfecta en las fachadas de vidrio inclinadas

Los automatismos de GEZE para puertas correderas inclinadas son idóneos para fachadas de vidrio inclinadas en construcción poste travesaño. Estas puertas correderas se emplean en puertas de 2 hojas y permiten una anchura de apertura de hasta 2.500 mm. Los puertas correderas inclinadas están enmarcadas y ofrecen un aspecto decorativo. Son adecuadas para un ángulo de inclinación de hasta 9,9°. Bajo solicitud es posible realizar mayores ángulos de inclinación.



Villa Soravia, Millstatt, Kärnten, Austria (Foto: Helmut Kolaric)

Puertas correderas redundantes para vías de evacuación y emergencia con control de accesos (FR-LL)

Protección contra un intento de intrusión desde fuera a través de un bloqueo permanente, vigilado y puesto a prueba.

Esta solución de GEZE permite que las instalaciones en vías de evacuación y emergencia estén en modo „horario de cierre de comercios" (un solo sentido), se cierren igualmente mediante la unidad de control inteligente y el bloqueo nocturno. Con ello se consigue una mayor seguridad frente a una posible apertura desautorizada de la puerta desde fuera. Este modelo FR-LL homologado puede emplearse excelentemente en lugares en los que el modo „horario de cierre de comercios" va a ser empleado durante un largo espacio de tiempo. Las puertas correderas FR-LL son ideales para bancos, teatros y universidades.

Este modelo se puede instalar con los siguientes tipos de automatismos: Slimdrive, ECdrive T2 y Powerdrive.



Sparkasse, Ulm, Alemania (Foto: Nikolaus Grünwald)

Puertas correderas redundantes para vías de evacuación y emergencia en ambos sentidos de paso (FR-DUO)

Para edificios públicos con múltiples vías de evacuación y emergencia

Esta solución de GEZE para aplicaciones especiales puede emplearse en edificios públicos. En ese tipo de edificios se necesita a menudo que la dirección de la vía de evacuación y emergencia a través de la puerta, sea en ambas direcciones, debido a los diferentes usos que se le dan a los espacios o alas del edificio. Gracias a los dos sensores de movimiento a cada lado, la puerta corredera automática de GEZE homologada puede utilizarse como salida de emergencia en ambas direcciones. Las puertas correderas FR-DUO son ideales para edificios de oficinas, aeropuertos y estaciones ferroviarias.

Este modelo se puede instalar con los siguientes tipos de automatismos: Slimdrive, ECdrive T2 y Powerdrive.



Cafe Luitpold, Múnich, Alemania (Foto: Robert Sprang)

Puertas correderas redundantes para vías de evacuación y emergencia siempre cerradas (FR-RWS)

Bloqueo adicional vigilado y puesto a prueba, y pulsador de emergencia redundante

Con el modelo FR-RWS de puertas correderas automáticas de GEZE, la puerta funciona con un control inteligente y un bloqueo vigilado, de tal forma que solamente se puede traspasar la puerta si así se requiere. En caso de corte eléctrico u otras complicaciones, la puerta deja en todo caso la salida de emergencia libre. Las puertas correderas FR-RWS son ideales para aeropuertos, estaciones ferroviarias y residencias de ancianos y dependientes.

Este modelo se puede instalar con los siguientes tipos de automatismos: Slimdrive, ECdrive T2 y Powerdrive.



Aeropuerto, Köln-Bonn, Alemania (Foto: Martin Jakob)

Puertas correderas para vías de evacuación y emergencia según CO48 (Francia)

Apertura de emergencia con goma elástica

En caso de corte de suministro eléctrico, la puerta se abre una sola vez a través de una goma elástica incorporada. Las puertas correderas CO48 con función de salida en vías de evacuación y emergencia incorporada se emplean en Francia y otras regiones en las que se reconoce esta solución.

Este modelo se puede instalar con los siguientes tipos de automatismos: Slimdrive, ECdrive T2 y Powerdrive.



Grottes de Lascaux, Francia (Foto: Jean-Luc Kokel)

Baño para discapacitados

Un baño para discapacitados tiene que estar diseñado de forma que las personas con las más diversas minusvalías puedan usar las instalaciones sanitarias sin necesidad de ayuda ajena. Los automatismos de puertas correderas de GEZE ofrecen una ayuda imprescindible y garantizan alto confort.

Descripción del funcionamiento

Después de accionar el pulsador de gran superficie del exterior del aseo, la puerta se abre y se cierra automáticamente tras concluir el tiempo de apertura ajustable. Al accionar el pulsador en el baño, el sistema cambia al modo de funcionamiento de control de accesos, por el cual el pulsador exterior no puede abrir la puerta. Además, se activan las luces e indican que el baño está ocupado. El mecanismo mantiene la puerta bloqueada en la posición de cierre mediante la fuerza del motor. Accionando de nuevo el «pulsador interior» se conecta el modo de funcionamiento en automático. Se apagan los indicadores OCUPADO. La puerta se abre y el «pulsador exterior» está conectado de nuevo.
A través de un emisor de señales adicional externo (bocina/luz) se puede encender una alarma del baño cuando el dispositivo está bloqueado por más de 30 minutos. Esta señalización puede mostrarse en una ubicación central (puerta). De manera opcional, el mensaje se puede emitir como contacto libre de potencial en un sistema de aviso remoto.
En caso de corte de corriente la puerta se puede abrir mediante el pulsador de apertura de emergencia. Las cortinas de luz supervisan el área de pasos tanto en el interior como en el exterior (dos unidades), así como el recorrido de la puerta corredera en la dirección „Abierto".



1 = Pulsador de gran superficie PUERTA ABIERTA (interior y exterior)
2 = Lámpara de control «ocupado»
3 = Pulsador de emergencia (altura de instalación recomendada: 1600 mm)
4 = Cortina de luz de infrarrojos activo
5 = Interruptor de tirador „llamada de emergencia"
6 = Selector de programa con pulsador de llave
7 = Hoja de la puerta corredera ISO/ESC con perfilería delgada con lámina satinada suministrada por el cliente, como alternativa, hoja de madera.
8 = Parte lateral

Sistemas cortaviento

Los sistemas cortaviento se emplean para evitar la corriente de aire y reducir el intercambio de calor. Preferiblemente solo debe estar abierta una puerta.

Los radares de movimiento sensibles a la dirección accionan la puerta solamente si se acercan personas hacia la puerta. Detrás de la persona, la puerta se cierra antes. En las instalaciones de puerta para vías de emergencia y salvamento, cada puerta debe disponer de un selector de programa.

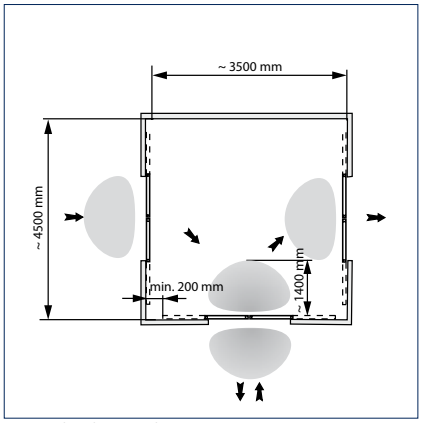

Ejemplo de combinación 1
gris = campo de detección

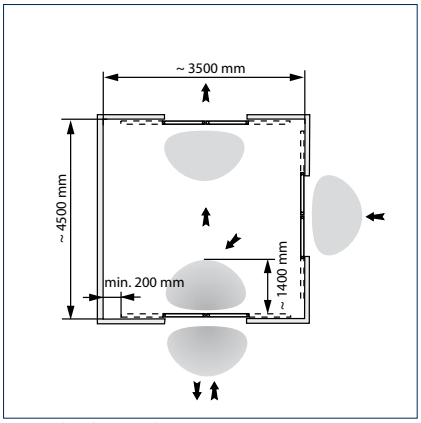

Ejemplo de combinación 2

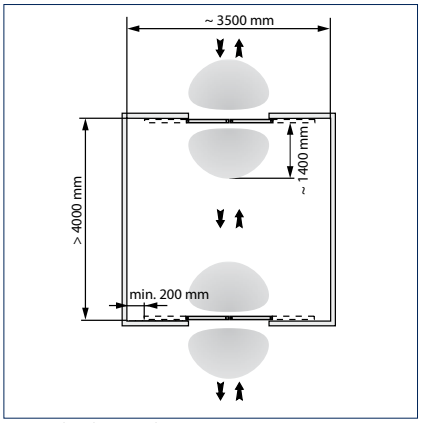

Ejemplo de combinación 3

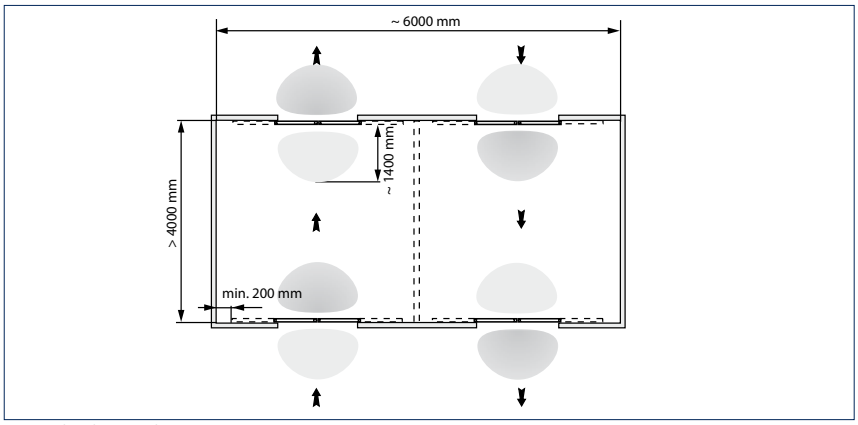

Ejemplo de combinación 4

Gama de perfilerías para puertas correderas

Libertad absoluta de configuración gracias a sistemas de herrajes innovadores

GEZE ofrece los siguientes tipos de perfilerías para todos los sistemas de puertas correderas:

Vidrio ISO con perfilería delgada
Hoja de puerta visualmente atractiva con un marco de aluminio muy estrecho. Usted combina las ventajas del marco (p. ej. juntas) con un diseño discreto.

Vidrio MONO con perfilería delgada
El mismo marco como en la variante de ISO, aunque con una sola hoja de vidrio de ESG o VSG de 10 mm.
VSG = Verbund-Sicherheits-Glas (vidrio laminado)
ESG = Einscheiben-Sicherheits-Glas (vidrio templado)

GCprofile Therm
Sistema de perfil de aislamiento térmico en ejecución de perfilería delgada para un aspecto ornamental Para situaciones de montajes en las que se da una gran importancia a la elevada eficiencia energética, es decir, a la menor pérdida de calor posible en invierno o la menor pérdida de frío en verano. Este sistema de perfil se emplea además si hay necesidades de estanqueidad del sistema de puerta corredera. Resulta ideal para puertas exteriores que están sometidas a las condiciones climáticas y para puerta interiores que deben cumplir con elevadas exigencias en cuanto a insonorización.

Perfil de sujeción para ESG
Sistema de perfil para el alojamiento de ESG de 10 mm o 12 mm. La hoja de vidrio se engancha por la parte superior. Los perfiles de aluminio adicionales en los laterales y en el suelo proporcionan estanqueidad, y compatibilidad con la DIN 18650.

Sistema de vidrio integrado (IGG)
Los perfiles y el sistema de herraje no se ven al estar integrados entre las hojas, sin que sobresalga ninguna pieza en la superficie del vidrio.

Sistema de vidrio integral (GGS)
Los herrajes de diseño todo vidrio para la fijación en un solo punto ofrecen la máxima transparencia. Todos los herrajes visibles están fabricados a partir de acero inoxidable macizo.

Hoja con marco (provista por el cliente)
El automatismo es combinable con hojas de distintos sistemas de perfiles o marcos, incluyendo sistemas de aislamiento térmico.

Hoja de madera (provista por el cliente)
El automatismo es combinable con puertas de distintos materiales provistas por el cliente, como por ej. madera.

Hoja hermética
Uso en áreas con elevadas exigencias de higiene, consulte para ello GEZE Hygienic Doors en nuestro sitio web.

Gama de perfilerías

	ECdrive T2	SL NT	Powerdrive PL	Slimdrive SLT	Slimdrive SL RD	Slimdrive SL BO	Slimdrive SL SF
Vidrio ISO con perfilería delgada	●	●	●	●	●	●	●
Vidrio MONO con perfilería delgada	●	●	●	-	●	-	●
GCprofile Therm, sistema de perfil con perfilería delgada de aislamiento térmico	●	-	-	-	-	-	-
Perfil de sujeción para ESG	●	-	●	-	-	-	-
Sistema de vidrio integral (GGS)	-	●	-	-	-	-	-
Sistema de vidrio integrado (IGG)	-	●	-	●	-	-	-
Hoja con marco (provista por el cliente)	●	●	●	-	-	-	-
Hoja de madera (provista por el cliente)	●	●	●	-	-	-	-
Hoja hermética	●	-	●	-	-	-	-

● = SÌ
- = NO DISPONIBLE

SISTEMAS DE PUERTAS CORREDERAS DE GEZE



Vidrio ISO con perfilería delgada



Vidrio MONO con perfilería delgada



GCprofile Therm



Perfil de sujeción para ESG



Sistema de vidrio integral (GGS)



Sistema de vidrio integrado (IGG)



Hoja con marco (provista por el cliente)



Hoja de madera (suministrada por el cliente)



Hoja hermética

Manejo de puertas correderas automáticas

Selector de programa para escoger el modo de funcionamiento de las puertas correderas automáticas

GEZE ofrece selectores de programa para las exigencias individuales más diversas. Los selectores son de uso universal: para el montaje sobrepuesto o empotrado. Están disponibles los siguientes selectores:

Selector de programa con pantalla (DPS)
Selector de programa por teclado (TPS)
Selector de programa mecánico (MPS)

Es posible ajustar los siguientes modos de funcionamiento:

«Apertura permanente»
La puerta se desplaza a la posición ABIERTA y permanece abierta. El detector de movimiento o bien el pulsador de apertura están desactivados.

«Noche»
Los detectores de movimiento conmutan a inactivos, la puerta se cierra.
Opción: las hojas de la puerta se bloquean eléctricamente para aportar seguridad.

«Horario de cierre de comercios» (una dirección)
La puerta se abre y cierra únicamente cuando alguien sale.
El detector de movimiento exterior está desactivado, el interior está activado.

«Automático»
La puerta se abre tan pronto el accionamiento se active por el detector de movimiento, por las teclas o por pulsador y se cierra de nuevo tras un tiempo ajustable determinado. Los sensores de seguridad aseguran el recorrido de las hojas. Si hay una persona en el umbral de la puerta, esta no se cierra.

«Anchura de apertura reducida»
La puerta abre solo una parte de la anchura de apertura posible (se puede configurar). En puertas en rutas de avacuación, la anchura de apertura reducida debe ser al menos tan grande como la anchura de ruta de evacuación necesaria. La anchura de apertura reducida no puede ser inferior al 30 % de la anchura de apertura.

«OFF»
El automatismo y los sensores están desconectados, las hojas de la puerta se pueden mover manualmente.

Protección del selector de programa
Las puertas correderas automáticas en rutas de evacuación y emergencia deben asegurarse para que personas no autorizadas no las manipulen. El selector de programa mecánico (MPS) también está disponible en una versión bloqueable. El selector de programa con pantalla (DPS) y el selector de programa con teclas (TPS) se pueden combinar con llave de bloqueo. Como alternativa, estos selectores de programa también se pueden proteger con un código.



Display programador (DPS) | Selector de funcionamiento (TPS) | Selector de programa mecánico (MPS)

Accionamiento automático

Accionamiento eficaz con los sensores de GEZE

Detector combinado

Los detectores combinados son radares de movimiento con una cortina de luz de infrarrojos. Las funciones de accionamiento y seguridad están integradas en el sensor, reduciendo así el tiempo de montaje. Las opciones de fijación individuales mediante el montaje mural, en techo o integrado en el techo ofrecen libertad de diseño. Gracias al mando a distancia se asegura una puesta en funcionamiento rápida y sencilla. El accionamiento del sensor otorga máxima seguridad debido al reconocimiento de la dirección y la inactividad en caso de tránsito en diagonal. Los movimientos lentos se reconocen gracias a la función „Slow Motion Detection". El perímetro de seguridad puede configurarse de forma personalizada. Los sensores combinados para puertas de vías de emergencia y salvamento ofrecen la máxima seguridad gracias a la función de autochequeo integrada.

Radar de movimiento

Los radares de movimiento registran todos los objetos que se mueven dentro de su campo de detección. Todos los movimientos en el área de radiación provocan una reflexión desplazada temporalmente, que se transmite como señal de apertura de la puerta. Los ajustes confort preprogramados del radar de GEZE permiten una puesta en marcha rápida. La configuración automática se puede realizar con las teclas o con un mando a distancia. La detección fiable se realiza en un campo del radar claramente delimitado. Gracias al reconocimiento del sentido del movimiento de las personas, se puede ahorrar energía. Se evitan las aperturas de puerta no intencionadas, pues se puede eliminar el tránsito cruzado.



Radar combinado GC 363



Radar combinado GC 365



Radar de movimiento GC 304

ACCESORIOS

Accionamiento manual

Pulsador
Pulsador GEZE para el accionamiento inalámbrico de puertas con sistema confiable, cómodo y seguro pulsando una tecla.

Pulsador LED capacitivo
El robusto pulsador sensor de LED de diseño permite un manejo simple e intuitivo. Para el accionamiento solamente hay que ejercer poca fuerza, es suficiente con tocar suavemente el pulsador. Se puede emplear en interiores y exteriores, el pulsador sensor de LED también es visible en la oscuridad gracias a la iluminación LED azul. Además, el sensor está dotado de texto táctil, en Braille. Una señal óptica advierte del accionamiento por pulsador. El pulsador es impermeable, resistente a los golpes y al vandalismo. Por lo tanto, es también idóneo para montaje en exteriores o en el suelo.

Pulsador de proximidad sin contacto
Las puertas se abren en un santiamén: con el GC 306 también se pueden accionar puertas interiores de manera clara y cómoda sin necesidad de un reconocimiento preciso. De este modo, el sensor infrarrojo activo asegura, por ejemplo, un acceso higiénico a la instalación sanitaria, como así también, condiciones libres de gérmenes en cocinas, piscinas y consultorios médicos. El emisor de impulsos se instala a la altura de las manos y reconoce con precisión personas y objetos independientemente de la dirección en la que se muevan, tanto en posiciones cercanas de solo 10 cm, como a 50 cm de distancia. Las diferentes amplitudes de palpado permiten adaptarse de manera óptima a las condiciones existentes del entorno y a las necesidades del grupo de usuarios. Los sensores sin contacto ofrecen un máximo confort de manejo; un acercamiento es suficiente para activar la automatización de apertura; y la ventaja de la higiene absoluta. La óptima estructura del sistema permite un montaje simple con ahorro de tiempo en una caja de empalmes.

Accionamiento por radiocontrol
Los emisores de radio de GEZE se emplean para el accionamiento inalámbrico de puertas y ventanas como solución multicanal. Para cada canal adicional se puede conectar otro equipo eléctrico u otra función mediante pulsación. Gracias a las reducidas dimensiones de los módulos de radiocontrol, los emisores de radio se pueden integrar sin problemas en el mecanismo o en la caja de empalmes. También se pueden enganchar directamente en el sensor de superficie y montarse inalámbricamente, p.ej. sobre vidrio.



Pulsador



Interruptor por sensor LED



Pulsador de proximidad sin contacto GC 306



Accionamiento por radiocontrol



Interruptor plano de PVC



Interruptor plano de acero inoxidable IP65

Protección electrónica

Cortina de luz de infrarrojos activo

Las cortinas de luz de GEZE sirven para asegurar jambas, bordes de cierre principales y auxiliares tanto en interiores como en exteriores. Las cortinas de luz disponen de un dispositivo de protección invisible y sin contacto. Es posible una detección precisa dentro de un campo estrictamente limitado y un ajuste flexible del tamaño. Las aplicaciones individuales permiten el empleo de cortinas de luz como sensor de seguridad o accionador de apertura.



Cortina de luz de infrarrojos activo GC 339



Cortina de luz de infrarrojos activo GC 341

Protección mecánica

Hoja de protección

En vías de evacuación y emergencia deben colocarse hojas de protección si no es posible proteger los bordes de cierre auxiliares con cortinas de luz. Las puertas correderas automáticas en vías de evacuación y emergencia deben poder abrirse en todo momento.

Hoja de seguridad

Para asegurar los huecos existentes tras las puertas correderas automáticas en construcciones de jamba/pasador se emplean hojas de seguridad.



Hoja de protección



Hoja de seguridad

ACCESORIOS

Bloqueos

Cerrojo de gancho GEZE Lock M

El nuevo GEZE Lock M es un cerrojo de gancho manual para los sistemas de puertas correderas Slimdrive SL NT y ECdrive T2. El enclavamiento de alta calidad está montado de forma oculta en el perfil vertical de la hoja de la puerta y garantiza el bloqueo y desbloqueo rápidos de la puerta. La puerta se puede bloquear y desbloquear desde dentro o desde fuera a la altura operativa mediante una llave. El cerrojo posee un cilindro de perfil con 3, 6 o 9 llaves con un largo de 32 mm (16/16). Al emplear largos usuales como 60 mm (30/30 doble cilindro) o 40 mm (30/10 medio cilindro) surgen áreas de peligro debido al cilindro sobresaliente, que hace necesaria una limitación del ancho de apertura. El cilindro de perfil puede existir sin limitaciones, cuando no hay hojas de protección en la parte interior.
De forma opcional, GEZE ofrece un embellecedor de corredera para cilindros de cierre estándar para el montaje en el lado de accionamiento o el lado interior. El GEZE Lock M altamente resistente ofrece una protección óptima ante el vandalismo y el acceso no autorizado.

Cerrojo de gancho GEZE Lock A

El nuevo GEZE Lock A es un cerrojo de gancho automático para los sistemas de puertas correderas Slimdrive SL NT y ECdrive T2. El enclavamiento de cerrojo simple o doble garantiza el bloqueo y desbloqueo rápidos y fiables de la puerta. El motor de bloqueo está integrado de forma oculta en el perfil vertical de la hoja de la puerta. El parametraje y el control se efectúan de forma sencilla mediante el control del sistema de puertas correderas. Gracias al desbloqueo de emergencia manual, la puerta se puede abrir desde el interior en cualquier momento en caso de corte de corriente.



Cerrojo de gancho GEZE Lock M



Cerrojo de gancho GEZE Lock M montado



Cerrojo de gancho GEZE Lock A



Cerrojo de gancho GEZE Lock A montado

Bloqueo de correa dentada

Este bloqueo electromagnético biestable proporciona mayor seguridad, ya que se queda bloqueado aún sin electricidad. El desbloqueo manual es posible en todo momento. La vigilancia permanente mediante la unidad de control es un elemento característico de este bloqueo. Se pueden integrar hasta dos contactos para aplicaciones externas (por ej. sistemas de alarma). A través de su posicionamiento arbitrario en el automatismo, el bloqueo de correa dentada no solamente es fácil de montar, sino que también permite funciones especiales de bloqueo como por ej. la apertura bloqueada de las puertas correderas en una farmacia.

Cerradura de pavimento

Con la cerradura de pavimento de GEZE se pueden bloquear hojas de puertas del sistema de perfil ISO con perfilería delgada en el suelo de una forma sencilla. Para las cerraduras de pavimento se pueden emplear cilindros estándar. De esta forma, esta solución se puede integrar en los elementos de cierre. El modo de empleo puede ser manual o con llave, de forma unilateral desde dentro o por ambos lados (desde dentro y fuera).

Bloqueo de barra

El bloqueo de barra proporciona la máxima seguridad y protección contra allanamientos. El bloqueo de múltiples puntos - hacia arriba y en el suelo - proporciona la máxima resistencia en caso de intento de allanamiento. La barra de bloqueo no es visible al estar integrada en el sistema de perfil ISO con perfilería delgada. El desbloqueo puede realizarse tanto de forma eléctrica como mecánica. El bloqueo de barra puede emplearse con los automatismos Slimdrive SL y Slimdrive SLT. Las rutas de evacuación y emergencia también pueden asegurarse con un bloqueo de barra.

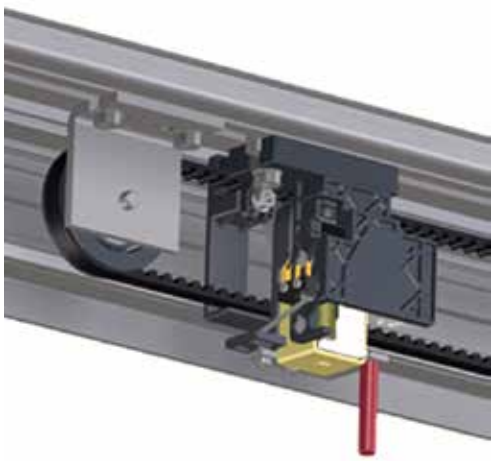

Bloqueo de correa dentada



Cerradura de pavimento



Bloqueo de barra

Herramientas de servicio

GEZEconnects
Bluetooth es una señal de radiocontrol estandarizada, reconocida internacionalmente con un alcance de hasta diez metros. El software GEZE-connects permite la conexión inalámbrica vía Bluetooth entre un ordenador y los sistemas automáticos para puertas de GEZE. Todos los ajustes del sistema de puerta se pueden realizar, guardar, enviar por correo electrónico y como protocolo a un programa de edición de texto con comodidad mediante una superficie gráfica intuitiva. Las funciones de diagnóstico muestran los parámetros principales de funcionamiento del sistema de puerta en tiempo real, de modo que los fallos se pueden reconocer y eliminar al instante. Todos los ajustes previos se pueden asumir y transferir a otros sistemas de puerta muy fácilmente. La cómoda documentación de puesta en marcha, los protocolos de mantenimiento y diagnóstico, así como todos los datos estadísticos pueden ser descargados con facilidad en cualquier momento. La protección con contraseña para bloquear los parámetros de servicio y los datos de mantenimiento garantiza seguridad contra modificación no autorizada.

Terminal de servicio ST 220
La parametrización de los sistemas para puertas automáticos de GEZE se puede realizar de forma ágil, fácil y sencilla, usando el terminal de servicio ST 220. La comunicación y el intercambio de datos entre la terminal de servicio y el accionamiento de la puerta se realiza por medio de un interfaz RS485 integrada. La pantalla grande e iluminada, es fácil de manejar gracias a la visualización del texto completo. Para realizar trabajos de mantenimiento y de diagnóstico, el terminal de servicio está equipada con un selector de funciones. El suministro de corriente se realiza mediante el sistema de la puerta. La protección con contraseña para bloquear los parámetros de servicio y los datos de mantenimiento garantiza seguridad contra modificación no autorizada.

Nota: Los cambios de parámetros en los automatismos GEZE sólo pueden ser realizados por expertos DIN 18650/EN 16005 autorizados por el fabricante (GEZE).



GEZEconnects



Terminal de servicio ST 220

Diagrama de cableado controles de puertas correderas

Para información detallada sobre la conexión de los dispositivos de accionamiento y los sensores, véase el esquema de conexiones 160881.

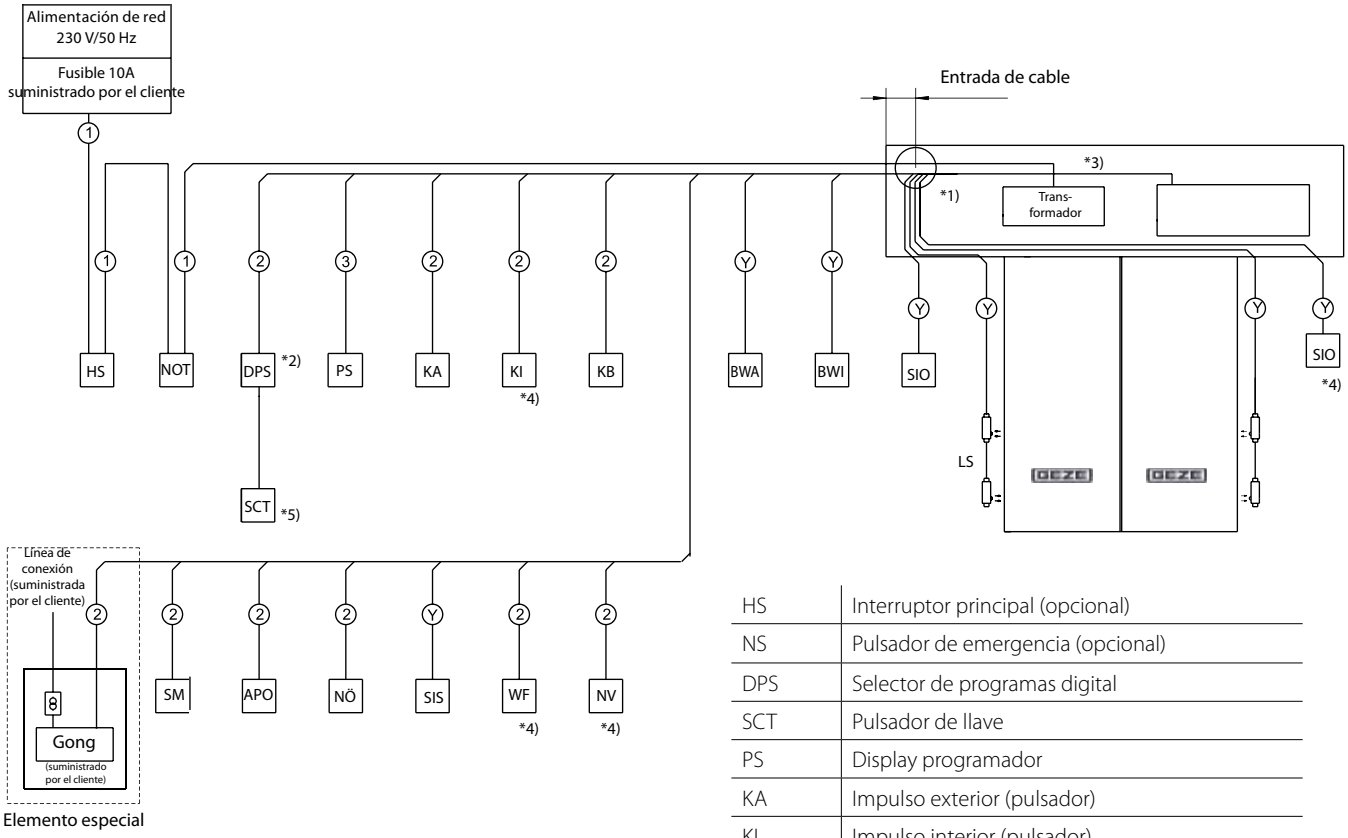

HS	Interruptor principal (opcional)
NS	Pulsador de emergencia (opcional)
DPS	Selector de programas digital
SCT	Pulsador de llave
PS	Display programador
KA	Impulso exterior (pulsador)
KI	Impulso interior (pulsador)
KB	Impulso "Autorizado"
BWI/BWA	Detector de movimiento (interior/exterior)
SIO	Sensor de seguridad "Apertura"
SM	Detector de avería Luz o bocina de avería
APO	Apertura de farmacia (sólo es posible en combinación con el enclavamiento de correa dentada)
NÖ	Apertura de emergencia
SIS	Cortina infrarroja con detección de movimientos KA o KI
WF	Esclusa, cortaviento
NV	Bloqueo de emergencia
LS	Barrera fotoeléctrica *6)

Sección transversal del conductor:

(1) NYM-J 3 x 1,5 mm²

(2) I-Y(ST)Y 2 x 2 x 0,6 mm

(3) I-Y(ST)Y 3 x 2 x 0,6 mm

(Y) Volumen de suministro GEZE

Seguridad

- Tendido de líneas según VDE 0100
- El tendido de líneas, la conexión y la puesta en marcha solo pueden ser realizados por profesionales autorizados.
- En combinación con fabricantes externos, GEZE no asumen ninguna prestación de garantía ni servicio.

Indicaciones

1) Entrada de cable a través de la placa lateral o en el lado izquierdo a través de la guía corredera. Para proteger el cable, evite los cantos afilados o emplee una protección de cantos.
2) Longitud máx. de cable 100 m
3) Dejar sobresalir de la pared los cables de señalización al menos 5 m y los cables de red al menos 2 m
4) Pulsador no permitido (KI) en vías de evacuación y emergencia
5) Conexión opcional en sistemas de salidas de emergencia
   Alternativa sin pulsador de llave: Programar el código de acceso en el DPS mediante ST220 ó GEZEconnects
6) Según DIN 18650 / EN 16005, las barreras fotoeléctricas no se pueden emplear como protección exclusiva en el área de cierre

SISTEMAS DE PUERTAS CORREDERAS DE GEZE

Referencias



Slimdrive SL NT, Hotel Schloss Elmau Retreat, Elmau, Alemania (Foto: Robert Sprang)



Slimdrive SL-FR con partes laterales, Olgahospital / hospital de mujeres, Stuttgart, Alemania (Foto: Jürgen Pollak)



Slimdrive SL NT con cortavientos, Augustinum, Stuttgart, Alemania (Foto: Dirk Wilhelmy)



Slimdrive SL NT-FR, Grotte de Lascaux, Francia (Foto: Jean-Luc Kokel)

Referencias



Powerdrive PL-FR, Grosspeter Tower Zúrich, Suiza, (Foto: Lorenz Frey para GEZE GmbH)



Powerdrive PL EI30, Estación Zúrich Oerlikon, Suiza (Foto: Lorenz Frey para GEZE GmbH)



ECdrive T2 (Foto: GEZE GmbH)



ECdrive T2 (Foto: GEZE GmbH)

APLICACIONES DE LOS PRODUCTOS GEZE

Tecnología de puertas	
01	Cierrapuertas aéreo
02	Dispositivos de retención
03	Cierrapuertas integrado
04	Cierrapuertas de pavimento y herrajes de crista
05	Sistemas de herrajes para puertas correderas
Sistemas automáticos para puertas	
06	Puertas batientes
07	Puertas correderas, telescópicas y plegables
08	Puertas correderas circulares y semicirculares
09	Puertas giratorias
10	Dispositivos de accionamiento y sensores
Sistema de extracción de humos y calor y tecnolog de ventanas	
11	Sistemas de mandos a distancia para lucernario
12	Sistemas de apertura y cierre eléctricos
13	Accionamiento de husillo eléctrico y lineal
14	Motores de cadena eléctricos
15	Sistema de extracción de humos y calor
Técnica de seguridad	
16	Sistemas de salidas de emergencia
17	Sistemas de control de acceso
18	Cerraduras antipánico
19	Abrepuertas eléctrico
20	Sistema de gestión de edificios
Sistemas de vidrio	
21	Sistemas de tabiques móviles manuales
22	Sistemas de vidrio integral



APLICACIONES DE LOS PRODUCTOS GEZE



Tecnología de puertas

Los cierrapuertas de GEZE seducen por su versatilidad, gran eficiencia y durabilidad. La elección es fácil por su diseño homogéneo y su compatibilidad con cualquier ancho y peso de puerta corriente, y la posibilidad de ajustarse a opciones individuales, con un desarrollo continuo y las funciones más actuales. Por ejemplo, el sistema de cierrapuertas satisface las exigencias de protección contra incendios y eliminación de barreras arquitectónicas.

Sistemas automáticos para puertas

Los sistemas automáticos de GEZE brindan múltiples opciones para las puertas. Destacan por su tecnología de automatismo más moderna, innovadora y eficaz, su seguridad, comodidad sin barreras y un diseño universal de primera clase. GEZE ofrece soluciones completas para las necesidades individuales.

Sistema de extracción de humo y calor y tecnología de ventilación

El sistema de extracción de humo y calor y la tecnología de ventilación de GEZE son soluciones que unen diferentes necesidades en lo relativo a las ventanas. La oferta completa abarca desde sistemas motrices de bajo consumo para la aireación y ventilación natural, hasta soluciones de aireación y ventilación completa, y sistemas de extracción de humos y calor certificados.

Técnica de seguridad

La técnica de seguridad de GEZE es un referente del mercado en lo que respecta a protección preventiva contra incendios, controles de acceso y sistemas antirrobo en puertas de vías de emergencia y salvamento. GEZE ofrece soluciones individuales y conceptos a medida para satisfacer los requisitos de seguridad con un sistema inteligente que cierra puertas y ventanas de manera coordinada en caso de peligro.

Sistemas para edificios

Con el sistema para edificios, se pueden integrar las soluciones de tecnología de puertas, ventanas y seguridad de GEZE en el sistema de seguridad y control del edificio. El sistema de accionamiento y visualización central controla los diferentes componentes de automatización de la tecnología del edificio y garantiza la seguridad con diferentes opciones de conexión.

Sistemas de vidrio

Los sistemas de vidrio de GEZE están concebidos para diseñar espacios abiertos y diáfanos. Se integran en la arquitectura del edificio con discreción o sin escatimar protagonismo. GEZE ofrece las tecnologías más variadas para sistemas de puertas correderas o tabiques móviles funcionales y estéticos de gran resistencia, con múltiples opciones de diseño y seguridad.

GEZE GmbH
P.O. Box 1363
71226 Leonberg
Germany

GEZE GmbH
Reinhold-Vöster-Straße 21-29
71229 Leonberg
Germany
Tel. +49 7152 203 0
Fax +49 7152 203 310
www.geze.com

Germany
GEZE GmbH
Niederlassung Süd-West
Breitwiesenstraße 8
71229 Leonberg
Tel. +49 7152 203 594
Fax +49 7152 203 438
leonberg.de@geze.com

GEZE GmbH
Niederlassung Süd-Ost
Parkring 17
85748 Garching bei München
Tel. +49 7152 203 6440
Fax +49 7152 203 77050
muenchen.de@geze.com

GEZE GmbH
Niederlassung Ost
Albert-Einstein-Ring 5
14532 Kleinmachnow bei Berlin
Tel. +49 7152 203 6840
Fax +49 7152 203 76849
berlin.de@geze.com

GEZE GmbH
Niederlassung Mitte/Luxemburg
Siemensstraße 14
63263 Neu-Isenburg
Tel. +49 7152 203 6888
Fax +49 7152 203 6891
frankfurt.de@geze.com

GEZE GmbH
Niederlassung West
Heltorfer Straße 12
40472 Düsseldorf
Tel. +49 7152 203 6770
Fax +49 7152 203 76770
duesseldorf.de@geze.com

GEZE GmbH
Niederlassung Nord
Albert-Schweitzer-Ring 24-26 (3. OG)
22045 Hamburg
Tel. +49 7152 203 6600
Fax +49 7152 203 76608
hamburg.de@geze.com

GEZE Service GmbH
Niederlassung Süd-West
Reinhold-Vöster-Straße 25
71229 Leonberg
Tel. +49 1802 923392
Fax +49 7152 9233 359
service-leonberg.de@geze.com

GEZE Service GmbH
Niederlassung Süd
Parkring 17
85748 Garching bei München
Tel. +49 1802 923392
Fax +49 7152 9233 859
service-muenchen.de@geze.com

GEZE Service GmbH
Niederlassung Mitte/Luxemburg
Siemensstraße 14
63263 Neu-Isenburg
Tel. +49 1802 923392
Fax +49 7152 9233 659
service-frankfurt.de@geze.com

GEZE Service GmbH
Niederlassung West
Heltorfer Straße 12
40472 Düsseldorf
Tel. +49 1802 923392
Fax +49 7152 9233 559
service-duesseldorf.de@geze.com

GEZE Service GmbH
Niederlassung Ost
Albert-Einstein-Ring 5
14532 Kleinmachnow bei Berlin
Tel. +49 1802 923392
Fax +49 7152 9233 759
service-berlin.de@geze.com

GEZE Service GmbH
Niederlassung Nord
Albert-Schweitzer-Ring 24-26 (3. OG)
22045 Hamburg
Tel. +49 1802 923392
Fax +49 7152 9233 459
service-hamburg.de@geze.com

Austria
GEZE Austria
Wiener Bundesstrasse 85
A-5300 Hallwang
Tel: +43 6225 87180
Fax +43 6225 87180 299
austria.at@geze.com

Baltic States –
Lithuania / Latvia / Estonia
Tel. +371 678960 35
baltic-states@geze.com

Benelux
GEZE Benelux B.V.
Industrieterrein Kapelbeemd
Steenoven 36
5626 DK Eindhoven
Tel. +31 4026290 80
Fax +31 4026290 85
benelux.nl@geze.com

Bulgaria
GEZE Bulgaria - Trade
Representative Office
Nickolay Haitov 34 str., fl. 1
1172 Sofia
Tel. +359 247043 73
Fax +359 247062 62
office-bulgaria@geze.com

China
GEZE Industries (Tianjin) Co., Ltd.
Shuangchenzhong Road
Beichen Economic Development
Area (BEDA)
Tianjin 300400, P.R. China
Tel. +86 22 26973995
Fax +86 22 26972702
chinasales@geze.com.cn

GEZE Industries (Tianjin) Co., Ltd.
Branch Office Shanghai
Jia Little Exhibition Center
Room C 2-102
Shenzhuan Rd. 6000
201619 Shanghai, P.R. China
Tel. +86 21 52340960
Fax +86 21 64472007
chinasales@geze.com.cn

GEZE Industries (Tianjin) Co., Ltd.
Branch Office Guangzhou
Room 17 C 3
Everbright Bank Building, No.689
Tian He Bei Road
510630 Guangzhou, P.R. China
Tel. +86 20 38731842
Fax +86 20 38731834
chinasales@geze.com.cn

GEZE Industries (Tianjin) Co., Ltd
Branch Office Beijing
Room 04-05, 7th Floor
Red Sandalwood Plaza
No. 27 Jianguo Road
Chaoyang District
100024 Beijing, P.R.China
Tel. +86 10 85756009
Fax +86 10 85758079
chinasales@geze.com.cn

France
GEZE France S.A.R.L.
ZAC de l'Orme Rond
RN 19
77170 Servon
Tel. +33 1 606260 70
Fax +33 1 606260 71
france.fr@geze.com

Hungary
GEZE Hungary Kft.
Hungary-2051 Biatorbágy
Vendel Park
Huber u. 1.
Tel. +36 23532 735
Fax +36 23532 738
office-hungary@geze.com

Iberia
GEZE Iberia S.R.L.
C/ Andorra 24
08830 Sant Boi de Llobregat
(Barcelona)
Tel. +34 902194 036
Fax +34 902194 035
info.es@geze.com

India
GEZE India Private Ltd.
MF 2 & 3, Guindy Industrial Estate
Ekkattuthangal
Chennai 600 097
Tamilnadu
Tel. +91 44 406169 00
Fax +91 44 406169 01
office-india@geze.com

Italy
GEZE Italia S.r.l
Sede di Vimercate
Via Fiorbellina 20
20871 Vimercate (MB)
Tel. +39 0399530401
Fax +39 039 9530459/419
italia.it@geze.com

Sede di Roma
Via Lucrezia Romana, 91
00178 Roma
Tel. +39 039 9530401
Fax +39 039 9530449
italia.it@geze.com

Korea
GEZE Korea Ltd.
T4-716 Western Tower, 24 Jeong-
balsanro, Ilsangu Goyangsi,
Gyeonggido, 10403, South Korea
Tel. +82 31 814 6410
Fax +82 31 814 6410
info.kr@geze.com

Poland
GEZE Polska Sp. z o.o.
ul. Marywilska 24
03-228 Warszawa
Tel. +48 224 404 440
Fax +48 224 404 400
geze.pl@geze.com

Romania
GEZE Romania S.R.L.
IRIDE Business Park,
Str. Dimitrie Pompeiu nr. 9-9a,
Building 10, Level 2, Sector 2,
020335 Bucharest
Tel. +40 212507 750
Fax +40 316201 258
office-romania@geze.com

Russia
OOO GEZE RUS
Letnikovskaya str. 10/2
Floor 6, room VII
115114 Moscow
Tel. +7 495 741 40 61
office-russia@geze.com

Scandinavia – Sweden
GEZE Scandinavia AB
Mallslingan 10
Box 7060
18711 Täby, Sweden
Tel. +46 87323 400
Fax +46 87323 499
sverige.se@geze.com

Scandinavia – Norway
GEZE Scandinavia AB avd. Norge
Industriveien 34 B
2073 Dal
Tel. +47 63957 200
Fax +47 63957 173
norge.se@geze.com

Scandinavia – Denmark
GEZE Danmark
Branch office of GEZE Scandinavia AB
Mårkærvej 13 L
2630 Taastrup
Tel. +45 463233 24
danmark.se@geze.com

Singapore
GEZE (Asia Pacific) Pte. Ltd.
21 Bukit Batok Crescent
#23-75 Wcega Tower
Singapore 658065
Tel. +65 6846 1338
Fax +65 6846 9353
gezesea@geze.com.sg

South Africa
Geze South Africa (Pty) Ltd.
GEZE, Building 3, 1019 Morkels Close
Midrand 1685
Tel. + 87 94337 88
Fax + 86 66137 52
info@gezesa.co.za

Switzerland
GEZE Schweiz AG
Zelglimatte 1A
6260 Reiden
Tel. +41 62 28554 00
Fax +41 62 28554 01
schweiz.ch@geze.com

Turkey
GEZE Kapı ve Pencere Sistemleri
San. ve Tic. Ltd. Sti.
İstanbul Anadolu Yakası Organize
Sanayı Bolgesi
Gazi Bulvari Caddesi 8.Sokak No:8
Tuzla-Istanbul
Tel. + 90 216 45543 15
Fax + 90 216 45582 15
office-turkey@geze.com

Ukraine
GEZE Ukraine LLC
45, Elektrotekchnicheskaya str.,
Kiev, 02222
Tel./Fax +38 445012225
office-ukraine@geze.com

United Arab Emirates/GCC
GEZE Middle East
P.O. Box 17903
Jebel Ali Free Zone
Dubai
Tel. +971 48833 112
Fax +971 48833 240
gezeme@geze.com

United Kingdom
GEZE UK Ltd.
Blenheim Way
Fradley Park
Lichfield
Staffordshire WS13 8SY
Tel. +44 15434430 00
Fax +44 15434430 01
info.uk@geze.com

DISTRIBUIDOR OFICIAL **GEZE**

Id.Nº 163367 · Vers. ES 1902 · Reservado el derecho a modificaciones