

Terra *S400*

El cierrapuertas de suelo más versatil para puertas de hasta 150 kg

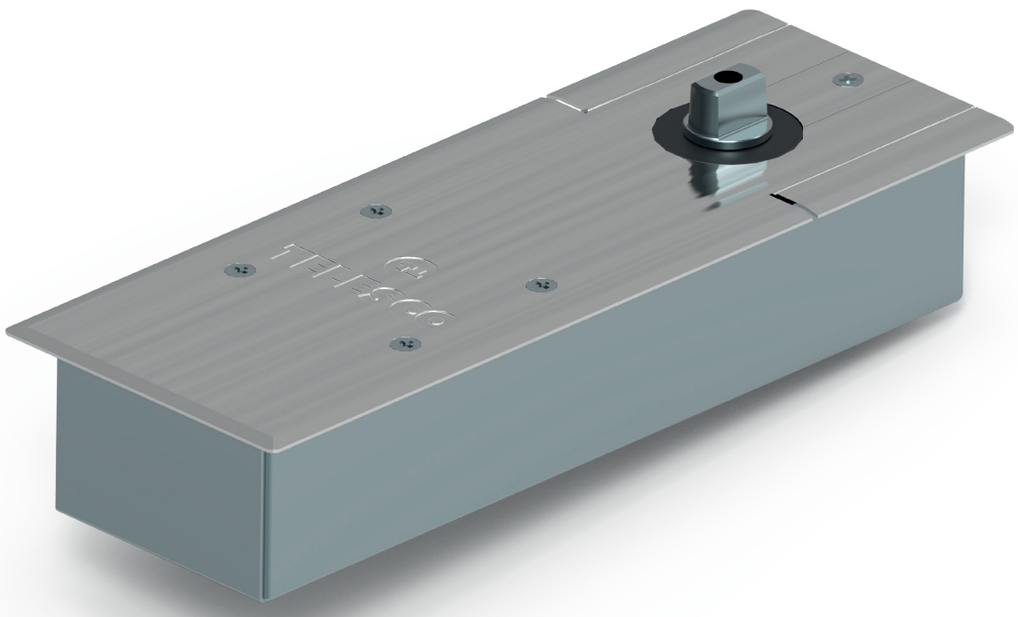

GARANTÍA 10 AÑOS

CE EN 1154

TELESCO®

Características Técnicas

- Cierrapuertas hidráulico con mecanismo de **leva**.
- **Componentes de alta calidad.** Cuerpo fabricado en hierro fundido y componentes internos en acero de alta calidad. Caja en acero cincado y embellecedor de acero inoxidable.
- **Sistema Flexi.** Fuerza EN 1 - EN 2 - EN 3 - EN 4 ajustable mediante regulador de fuerza.
- Modelo disponible **Sin retenedor** (S) o **Con retenedor fijo a 90º** (R).
- **Certificado CE** según la Norma Europea EN 1154.
- **Resistente al fuego** según la Norma Europea EN 1634-1.
- **Pivote Intercambiable**.

Control hidráulico de cierre

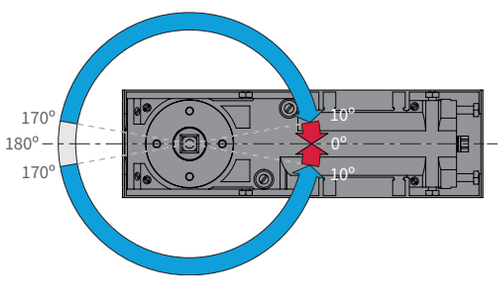

Golpe final

Velocidad de Cierre

Dimensiones

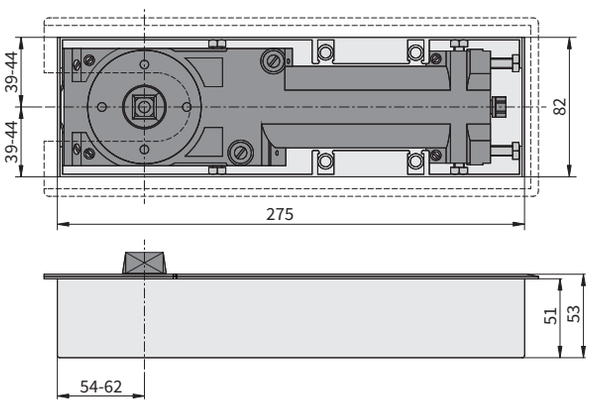

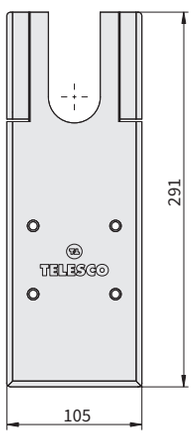


≤ 1100 mm
≤ 150 Kg


≈ 4,75 kg


Caja Individual


x 4

TELESCO®

MCM - UCEM
c/ Artapadura, 12
01013 Vitoria-Gasteiz (Álava)

T +34 945 26 20 55
E ucem@ucem.es