dormakaba

Sistemas mecánicos de cierre

Catálogo general

Sistemas de llave reversible EU - Sistemas de llave de serreta EU







Catálogo general de Sistemas mecánicos de cierre

Contenidos

01 **Portada**

02 **Contenidos**
02 Contenidos

03 **Sistemas de llave reversible EU**
04 Descripción del sistema
17 Llaves y clips
30 Funciones especiales
46 Cilindros para puertas
94 Cilindros de lengüeta
105 Candados
115 Cilindros para mobiliario
127 Cerraduras para mobiliario
139 Cilindros exteriores de espadín
148 Cilindros interiores de espadín
150 Cilindros interruptores
163 Cilindros de presión
167 Cilindros para puertas de cristal
171 Manillas para ventanas
173 Armarios para llaves
177 Depósitos de llaves

181 **Sistemas de llave de serreta EU**
182 Descripción del sistema
192 Llaves y clips
203 Funciones especiales
219 Cilindros para puertas
233 Cilindros de lengüeta
239 Candados
241 Cilindros y cerraduras para muebles
244 Cilindros exteriores de espadín
251 Cilindros interiores de espadín
252 Cerraduras de sobreponer
258 Armarios para llaves
260 Depósitos de llaves

263 **Condiciones generales de venta**

264 **Índice**

266 **Contraportada**

dormakaba

Sistemas mecánicos de llave reversible EU

Sistemas de llave reversible EU



Sistemas de llave reversible - EU

Todos los sistemas de llaves reversibles EU dormakaba se fabrican en Austria, en la fábrica de Eggenburg. Todos y cada uno de los cilindros completamente ensamblados y todas las llaves pasan por esta fábrica. La gama de productos se compone de sistemas factory y sistemas dealer. Mientras que los sistemas factory se producen exclusivamente en nuestras fábricas, los sistemas dealer también pueden ser ensamblados por nuestros distribuidores autorizados.

Información general de los sistemas factory

Los cilindros y las llaves sólo están disponibles completamente montados y permutados de fábrica. Esto se aplica no sólo a nuevos pedidos, sino también a las ampliaciones de los sistemas existentes. En el caso de los sistemas con patente no vigente sólo se aceptan ampliaciones de los sistemas de llaves maestras y de los cilindros de serie suministrados en su día.

Familia de sistemas penta

Código del sistema:	Patente válida hasta
penta cross (K90)	2036
penta (K84)	2033
penta (K57)	2021 (legacy system)

- 5 filas de componentes de bloqueo dispuestas radialmente
- Hasta 22 pares de pitones activos (cross 20)
- Un total de 85 posiciones posibles de pitones (cross 78)
- Adecuado para sistemas de llave maestra grandes y complejos



Familia de sistemas quattro

Código del sistema:	Patente válida hasta
quattro plus (K85)	2033
quattro plus (K58)	2021 (sistema con patente no vigente)
quattro S (K52)	Sistema con patente no vigente
quattro 1.1 (K51)	Sistema con patente no vigente
quattro 1.0 (K50S)	Sistema con patente no vigente

- 4 filas de componentes de bloqueo dispuestas radialmente
- Hasta 22 pares de pitones activos
- Un total de 44 posiciones posibles de pitones
- Adecuado para grandes sistemas de llave maestra



Familia de sistemas gemini

Código del sistema:	Patente válida hasta
gemini plus (K87)	2033
gemini plus (K81)	2021 (sistema con patente no vigente)
gemini T (K54)	Sistema con patente no vigente
gemini S (K53)	Sistema con patente no vigente
gemini (K50)	Sistema con patente no vigente

- 3 filas de componentes de bloqueo dispuestas radialmente
- Hasta 16 pares de pitones activos
- Un total de 32 posiciones posibles de pitones
- Adecuado para sistemas de llave maestra de tamaño medio



Información general de los sistemas dealer

Los distribuidores autorizados pueden adquirir de fábrica tanto los cilindros completamente ensamblados como los componentes de los cilindros y las llaves en bruto con sus códigos de distribuidor específicos. Nuestros distribuidores están en condiciones de montar ellos mismos los cilindros y duplicar las llaves en bruto. Los datos de permutación son proporcionados por dormakaba.

Familia de sistemas expert

Código del sistema:	Patente válida hasta
expert cross (K89)	2036
expert plus (K83)	2033
expert (K56)	2021



- 4 filas de componentes de bloqueo dispuestas radialmente
- Hasta 22 pitones activos (cross 20)
- Un total de 44 posiciones posibles de pitones (cross 40)
- Adecuado para cilindros de serie y sistemas de llaves maestras de tamaño medio-grande y medio

Familia de sistemas matrix

Código del sistema:	Patente válida hasta
matrix plus (K86)	2033
matrix (K59)	2021



- 3 filas de componentes de bloqueo dispuestas radialmente
- Hasta 16 pitones activos
- Un total de 32 posiciones posibles de pitones
- Adecuado para cilindros de serie y sistemas de llaves maestras pequeños

Sistema entro

Código del sistema:	Patente válida hasta
entro (K91)	2033



- 3 filas de componentes de bloqueo dispuestas radialmente
- Hasta 16 pitones activos
- Un total de 32 posiciones posibles de pitones
- Adecuado para cilindros de serie

Características generales de los sistemas de llave reversible

Diseño

- Llave reversible en tres estilos de cabezal y dos tipos de clips en 12 colores para un manejo sencillo
- Todos los cuerpos son de latón natural en una sola pieza y muy resistentes
- Numerosos acabados (ver acabados de los cilindros)
- Todas las llaves reversibles son de alpaca
- Sistema de construcción modular (ver concepto modular)

Portfolio completo

- Gama completa de cilindros disponibles en perfil europeo, suizo y escandinavo (ovalado)
- Gama completa de cilindros para cerraduras de embutir, cilindros de lengüeta, cerraduras de muebles, cilindros interruptores, candados, manillas, etc.
- Compatible con sistemas de llaves maestras electrónicos y mecatrónicos

Seguridad

- Los duplicados de las llaves sólo pueden obtenerse con la tarjeta de seguridad suministrada con cada cilindro, desde fábrica para los sistemas factory o desde nuestros distribuidores autorizados para los sistemas dealer
- Las llaves en bruto no están disponibles para la venta al por menor
- Cilindros resistentes al bumping y al impressioning por sus pitones especialmente desarrollados
- La forma especial de los pitones los protegen también contra el ganzuado
- Protegidos por patentes
  Número de patente EP2890856B1 válida hasta 2036
  Número de patente EP2890856B1 válida hasta 2033
  Número de patente WO 01/177466 válida hasta 2021

Certificados

- EN 1303 Seguridad de cierre: Grado 6 en la versión estándar
- EN 1303 Resistencia al ataque: Grado B en versión estándar, Grado C y D con componentes de seguridad adicionales en el cilindro
- DIN 18252 todos los grados de protección para cilindros de cierre mecánicos disponibles
- Certificado VdS grado B y BZ para los más altos requisitos de seguridad
- FZG para cilindros con leva libre para salidas de emergencia y cerraduras antipánico
- Normas específicas de cada país, como SKG*** en los Países Bajos o KiteMark en el Reino Unido

Concepto modular

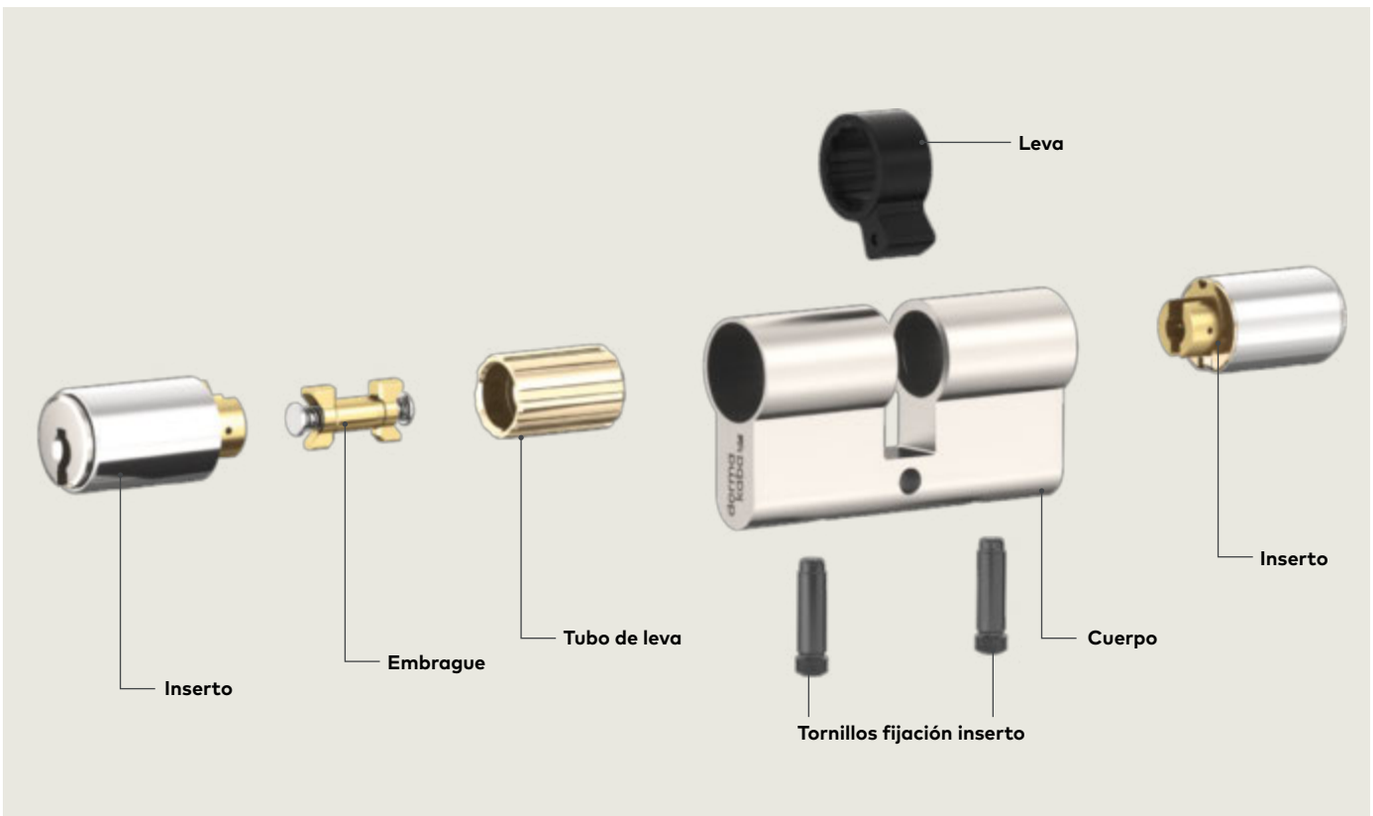

La seguridad de la inversión y la compatibilidad al alza, en definitiva, el uso a largo plazo y la utilidad de los productos una vez adquiridos, siempre han sido una cuestión importante y una característica diferenciadora sustancial de dormakaba.

Las familias de sistemas de llave reversible dormakaba penta, quattro, gemini, expert, matrix y entro se fabrican con un diseño de sistema modular que permite modificar rápida y fácilmente las longitudes y modelos de cilindros. La parte esencial del concepto de modularidad es que cada sistema técnico está completamente integrado en el inserto.

Los cilindros existentes pueden modificarse rápida y fácilmente en cuanto a su longitud y/o función en combinación con los diferentes cuerpos de cilindros (cuerpos completos), embragues y tubos de leva. El sistema de cierre en sí no puede ser modificado por el distribuidor. Es posible una conversión general de 2x12 de la leva.

El concepto de inserto modular permite utilizar los insertos sin problemas en otros tipos de cilindros (cilindros sencillos, cilindros de pomo, cilindros de espadín, cilindros para muebles, candados y cilindros de lengüeta). dormakaba modular amplía el ámbito de aplicación de los distribuidores autorizados, especialmente en el área de servicio. Una rápida conversión de un cilindro existente y una adaptación a los cambios en las necesidades y requisitos del cliente aumentan la versatilidad y la flexibilidad.

Los distribuidores autorizados tienen un acuerdo con dormakaba para llevar a cabo la conversión de cilindros. dormakaba proporciona los componentes para apoyar a estos distribuidores en los cambios de longitud y/o otras conversiones, así como las herramientas de instalación.

Acabados de cilindros

Acabados estándar



NI
Níquel

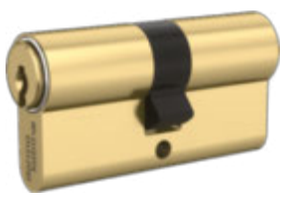

MS
Latón natural

Acabados especiales



NIC
Niquelado químico

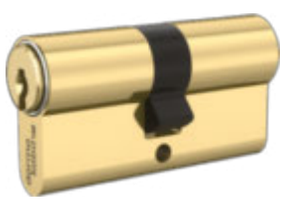

MP
Latón pulido



CR
Cromado



CRP
Cromo pulido



BM
Broce medio



BD
Bronce oscuro



BKM
Negro mate

Acabados (reproducción de colores aproximada)

Cuidado y mantenimiento de los cilindros

Uso
Los cilindros dormakaba son extremadamente resistentes y duraderos. No obstante, es necesario cuidar el cilindro para que funcione sin problemas durante el mayor tiempo posible.

Para garantizar el buen funcionamiento de nuestros cilindros a largo plazo recomendamos utilizar el spray Cleaner al menos una vez al año, o con más asiduidad según la frecuencia de uso del cilindro.

Por favor asegúrate de que
- la llave no está doblada ni dañada
- la puerta nunca se abre tirando del cabezal de la llave
- no se aplica ninguna fuerza de palanca a la llave
- nunca se introducen objetos extraños en el cilindro

Cleaner dormakaba para el mantenimiento y cuidado preventivo
Los sprays están disponibles en tamaños de 13/60/200 ml. Los dos botes más pequeños son sprays de bomba y no contienen gas propulsor. Todos los tamaños ofrecen una dosificación muy económica.



Botes de 200ml 60ml 13ml

Determinación de la longitud del cilindro

Parte exterior de la puerta

Parte interior de la puerta

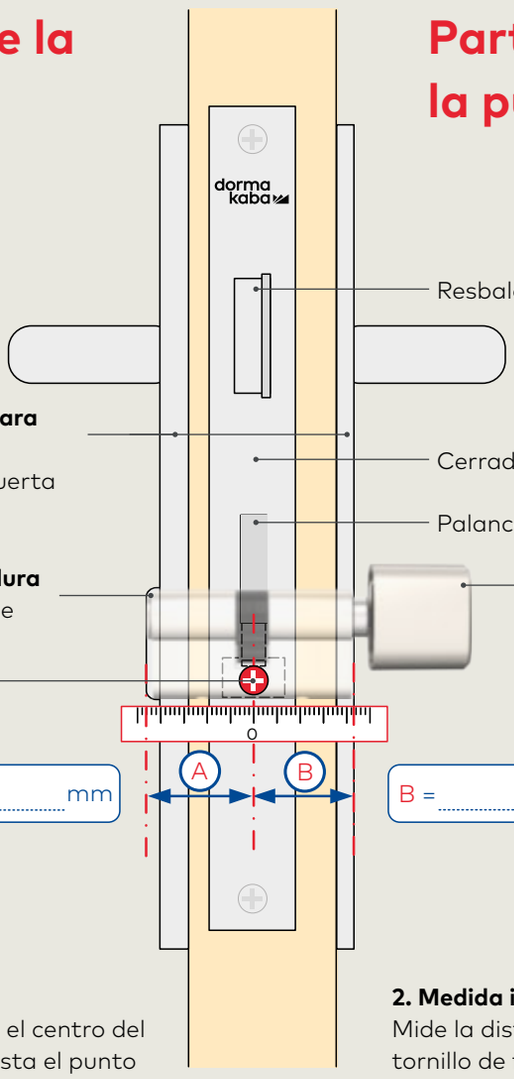

Herraje o escudo de seguridad para puertas
– Aumenta la seguridad de tu puerta

Saliente del cilindro de la cerradura
– Max. 3 mm más allá del herraje

Tornillo de fijación del cilindro
– Fija el cilindro a la cerradura de embutir

1. Medida exterior A:
Mide la distancia paralela desde el centro del tornillo de fijación del cilindro hasta el punto más exterior del recorte del cilindro en el herraje de protección o en el escudo del exterior de la puerta y anota la medida A en milímetros.

2. Medida interior B:
Mide la distancia paralela desde el centro del tornillo de fijación del cilindro hasta el punto más exterior del recorte del cilindro en el herraje de protección o en la roseta del interior de la puerta y anota la medida B en milímetros.

3. Selecciona la longitud adecuada del cilindro:
La longitud total del cilindro será la suma de las medidas A + B. De esta longitud total solo son posibles ampliaciones completas de 5 mm.

Instrucciones de pedido

Ten en cuenta la siguiente información sobre los códigos de pedido de nuestros productos. Los códigos son en su mayoría explicativos. Toda la información del pedido de un producto está contenida en su descripción.

Las opciones de los cilindros se muestran como una característica. Cada característica consta de un texto largo y otro corto. El texto largo describe el significado de las opciones. El texto corto es un acrónimo del texto largo.

A continuación, las características se describen siempre con el texto largo incluyendo el texto corto entre paréntesis, por ejemplo:
¨níquel (NI)¨ o ¨doble embrague (BSZ)¨. El texto corto permite que el código de pedido se muestre de forma compacta. Todas las características están separadas por un punto ¨.¨. El orden de los textos cortos viene dictado por la secuencia de las opciones en los tipos de cilindros.

Como norma, cada código de pedido comienza con las características: sistema técnico/cilindro/tipo/...

Excepciones:
• Un ¨tipo¨ es un diseño determinado de un cilindro. Los cilindros sin tipo no tienen esta característica.
• En caso de pedido sin sistema técnico (sistema neutro), el código de pedido comienza por K/SYST/Cilindro/ Modelo/...

Ejemplo de código de pedido para un cilindro con dos funciones adicionales:
Cilindro doble en el sistema penta (K84), longitud exterior 35 mm (lado A), longitud interior de 45 mm (lado B), acabado del cilindro níquel, función de prioridad en el lado A.

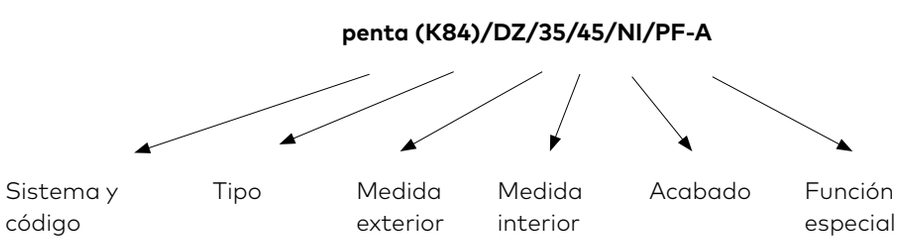

La primera longitud especificada es siempre el exterior del cilindro, excepto en los cilindros dobles que siempre indicaremos la medida más corta como primera longitud.

Textos cortos - Tipos de cilindros y funciones especiales

Tipos de cilindro

DZ	Cilindro doble, perfil europeo Ø 17 mm
DZCH	Cilindro doble, perfil suizo Ø 22 mm
OHZ	Cilindro perfil escandinavo sencillo
DKZ	Cilindro de pomo, perfil europeo Ø 17 mm
HZ	Cilindro sencillo
WCZ	Cilindro WC
BDZ	Cilindro doble ciego
BHZ	Cilindro sencillo ciego
BDKZ	Cilindro de pomo ciego
DKHZ	Cilindro sencillo de pomo
VHS	Candado
AZ	Cilindro exterior de espadín
IZ	Cilindro interior espadín
BMZ	Cilindro de lengüeta
ZSL	Llave
FG	Manilla para ventanas
GTS	Cilindro para puerta de cristal
MZ	Cilindro para mobiliario
MAS	Cerradura
MES	Cerradura tipo Españoleta
DRZ	Cilindro de presión
OL	Pomos en oliva
ROS	Rosetas
RZ	Cilindros redondos
SZM	Cilindro interruptor con contacto eléctrico
SZO	Cilindro interruptor con contacto eléctrico

Funciones especiales (ver el capítulo de "Funciones especiales" con la descripción detallada)

BAZ	Función de obra
BL	Cilindro ciego
BSZ	Doble embrague
BS	Protección antitaladro
DF	Función duplo
FZG	Leva libre para salidas de emergencia o cerraduras antipánico
GF	Función llave de emergencia
KT	Pin de contacto
LAM	Refuerzo láminas de acero
PF	Función de prioridad
RB	Leva con movimiento relativo
SAT	Secure Access Temporary (función de servicio)
SIS	Protección contra la suciedad y los insectos
SSW	Protección intemperie
TIC	Cilindro con aislamiento térmico
ZR	Leva dentada
ZS	Protección antiextracción

Opciones de combinación. Funciones especiales

La siguiente tabla ofrece un resumen de las funciones especiales disponibles, sus posibles combinaciones entre sí y la disponibilidad de los tipos de cilindros.

		Combinación de funciones especiales opcionales : "x" posible Función																		
												Opciones para la suciedad y la intemperie						Opción para incrementar la protección contra el robo		
		Función de obra -1 cambio de llave	Función de obra -2 cambios de llaves	Doble embrage	Función Duplo	Leva libre para salidas de emergencia o cerraduras antipánico	Función de llave de emergencia	Función de prioridad	Leva dentada	Leva con movimiento relativo	Pin de contacto	Protección intemperie	Protección contra la suciedad y los insectos	Niquelado químico	Cilindro con aislamiento térmico	Inserto con función SAT2	Inserto con función SAT1	Refuerzo láminas de acero	Certificado VdS: protección contra el taladrado	Certificado VdS: protección contra el taladrado y la extracción
Tipos de cilindros	**Código de pedido**	**BAZ**	**BAZ3**	**BSZ**	**DF**	**FZG**	**GF**	**PF**	**ZR**	**RB**	**KT**	**SSW**	**SIS**	**NIC**	**TIC**	**SAT2**	**SAT1**	**LAM**	**VDSB**	**VDSBZ**
Cilindro doble	**DZ**	x	x	x	x	x	x	x		x	x	x		x		x	x	x	x	x
Cilibro sencillo	**HZ**	x	x		x	x				x	x	x		x		x	x		x	x
Cilindro de pomo	**DKZ**	x	x			x		x			x	x		x		x	x	x		
Cilindro con aislamiento térmico- cilindro doble	**DZ/TIC**	x	x	x										x	x					
Cilindro con aislamiento térmico - cilindro de pomo	**DKZ/TIC**	x	x	x										x	x					

Funciones especiales	**Código de pedido**	**Combinación de funciones especiales opcionales "x" posible**																		
Función de obra - 1 cambio de llave	**BAZ**			x		x	x	x		x				x	x			x	x	x
Función de obra - 2 cambios de llave	**BAZ3**			x		x	x	x		x				x	x			x	x	x
Doble embrague	**BSZ**	x	x							x	x	x		x	x	x	x	x	x	x
Función duplo	**DF**						x	x		x	x	x		x				x		
Leva libre para salidas de emergencia y cerraduras antipánico	**FZG**	x	x								x	x		x			x	x		
Función de llave de emergencia	**GF**	x	x		x					x	x	x		x			x	x	x	x
Función de prioridad	**PF**	x	x		x					x	x	x		x			x	x	x	x
Leva dentada	**ZR**	x	x	x	x		x	x	x		x	x	x	x	x			x	x	x
Leva con movimiento relativo	**RB**	x	x	x	x		x	x			x	x		x				x	x	x
Pin de contacto	**KT**			x	x	x	x	x	x	x		x		x						
Protección intemperie	**SSW**			x	x	x	x	x		x	x			x		x	x	x	x	
Protección contra la suciedad y los insectos	**SIS**			x	x	x		x	x	x				x	x	x	x	x		
Niquelado químico	**NIC**	x	x	x	x	x	x	x		x	x	x			x	x	x	x	x	x
Cilindro aislamiento térmico	**TIC**	x	x	x										x						
Inserto función SAT 2	**SAT2**			x								x		x			x			
Inserto función SAT 1	**SAT1**			x			x	x				x				x				
Refuerzo láminas de acero	**LAM**	x	x	x	x	x	x	x		x		x		x		x	x			
Certificado VdS: protección contra el taladro	**VDSB**	x	x	x			x	x		x		x		x						
Certificado VdS: protección contra el taladro y la extracción	**VDSBZ**	x	x	x			x	x		x				x						

Información importante sobre el producto

Notas generales
Ten en cuenta la siguiente información sobre los cilindros de cierre mecánicos y mecatrónicos. dormakaba España, S.A.U. no se responsabiliza de los daños derivados de la inobservancia de esta información.

1. Información sobre el producto y su uso según la finalidad prevista
Un cilindro es un producto que, en general, puede instalarse independientemente en cerraduras de puertas, muebles, aplicaciones especiales o puertas preparadas para ello, o en otros tipos de productos relacionados. Otros modelos de cilindros (por ejemplo, cilindros interruptores) se manejarán en consecuencia con su lugar de instalación. El correcto funcionamiento de los cilindros se realiza con sus respectivas llaves.

1.1 Los cilindros pueden instalarse sin reservas en cerraduras, muebles, aplicaciones especiales, etc. si estos están preparados expresamente para el respectivo cilindro. En otros casos, el fabricante, el distribuidor, el instalador o el usuario de tales cerraduras, muebles, de puertas, aparatos, etc. debe asegurarse por sí mismo de que el cilindro seleccionado es adecuado para su aplicación. También deben cumplirse las normas legales obligatorias (por ejemplo, salidas de emergencia, ascensores).

1.2 Los cilindros, que pueden estar expuestos a aperturas forzadas, no pueden sobresalir más de 3 mm del herraje de la puerta. El grado de las medidas antirrobo está en función de las exigencias requeridas.

1.3 La instalación de los cilindros debe ejecutarse de manera que, cuando la llave se haya retirado correctamente del cilindro, no pueda transmitirse ninguna fuerza externa a la leva o en la dirección de giro de la palanca de bloqueo.

1.4 En el caso de recintos húmedos o refrigerados, en el exterior, en ambientes marinos o en entornos de uso con agentes agresivos y corrosivos, los cilindros deben especificarse con la configuración especial adecuada. Lo mismo se aplica a los cilindros que están muy expuestos a la suciedad. En estos casos se utilizarán funciones especiales y específicas, tapas de protección intemperie o rosetas de protección. Los productos electrónicos o mecatrónicos sólo pueden utilizarse en estos entornos con el consentimiento del fabricante.

1.5 Por lo general, un cilindro doble no puede accionarse si se ha introducido una llave en el otro lado del cilindro. Si existe esta posibilidad, seleccione un cilindro con la función correspondiente (BSZ).

1.6 Para un uso correcto de la llave, aplica la fuerza a la llave solo cuando esté completamente insertada en la ranura de entrada en el cilindro y haya llegado al tope.

1.7 Los cilindros y las llaves forman una unidad funcional. Solo podemos responsabilizarnos de nuestros productos originales.

1.8. Las llaves de reposición para los cilindros deben comprobarse en su cilindro correspondiente inmediatamente después de su recepción, para comprobar su correcto funcionamiento.

1.9. Los medios de acceso mecatrónicos deben estar programados para sus funciones previstas.

2. Uso indebido
Uso incorrecto: el uso incorrecto de los cilindros/sistemas de acceso o llaves/medios se produce si:

2.1 Se utilizan herramientas como clavos, alicates u otros en el cabezal de la llave para incrementar la fuerza de torsión.

2.2 La llave se utiliza como palanca para abrir una puerta. La llave no es apta para ser utilizada en lugar del herraje de la puerta (pomo, manilla de palanca, manilla rígida, etc.).

2.3 El cilindro se acciona con llaves ilegales, dobladas, dañadas o muy desgastadas.

2.4 Se ha intentado desbloquear el cilindro con herramientas de ganzuado, otros objetos o duplicados de llaves no autorizados.

2.5 Si se encuentran objetos extraños en el canal de entrada de la llave o en la propia llave, o si no se han seguido las directrices de mantenimiento.

3. Rendimiento del producto
El rendimiento de los productos se indica en nuestros catálogos, folletos y descripciones de productos. El ciclo de vida (seguridad y funcionamiento) de un cilindro es de unos 10-15 años, dependiendo de la frecuencia de uso. Los cilindros se prueban hasta un mínimo de 100.000 ciclos de cierre. Esto corresponde a aproximadamente 15-18 ciclos de cierre por día durante 15 años. Es posible que un cilindro no funcione correctamente después de un corto

periodo de tiempo si no se maneja y mantiene adecuadamente. El ciclo de vida de los cilindros mecatrónicos/digitales y de los sistemas de acceso se especifica en la documentación técnica correspondiente. Los cilindros y las llaves/medios de acceso deben ser reemplazados, especialmente si la llave no puede ser insertada y extraida libremente, a pesar del mantenimiento correcto.

4. Mantenimiento preventivo
Los cilindros deben tratarse de acuerdo con los requisitos de la instalación, pero al menos una vez al año con nuestro producto de limpieza recomendado (Cleaner dormakaba). Además, debe realizarse un control de funcionamiento. Principalmente, los cilindros no deben tratarse nunca con sustancias resinadas (por ejemplo, aceite).

5. Información e instrucciones
Los siguientes documentos contienen información, obligaciones y servicios disponibles para nuestros distribuidores autorizados, cerrajeros, arquitectos, consultores, contratistas o consumidores finales:

- Catálogos, folletos
- Formularios de planes de cierre
- Instrucciones de instalación, funcionamiento y mantenimiento

5.1 Para los arquitectos y consultores, toda la información de producto requerida debe ser solicitada a dormakaba, y respetada.

5.2 Para nuestros distribuidores autorizados y contratistas, se debe seguir toda la información sobre el producto y solicitarnos las instrucciones de funcionamiento y mantenimiento necesarias para transmitirlas a terceras partes y/o usuarios.

5.3 dormakaba se reserva el derecho a modificar o completar la información mencionada en cualquier momento.

Llaves y clips

Llave con clip SK

Área de aplicación
El modelo Smartkey SK es la llave estándar para todos los sistemas dormakaba de llave reversible EU.

Las llaves SK pueden llevar un clip transpondedor RFID para combinarlas en sistemas de control de accesos mecatrónicos y electrónicos. Más detalles en el catálogo de producto EAD.



Especificación
- Todas las llaves reversibles dormakaba están fabricadas en alpaca.
- Las llaves en bruto se fabrican exclusivamente en los centros de producción de Austria y Suiza.

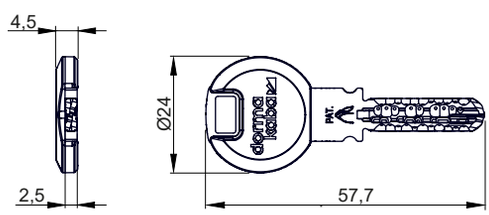

Incluido con el cilindro
- Llave SK con clip de color SK para llaves terminadas

Ejemplo de pedido
expert plus (K83)/ZSL/SK/... opciones de llave

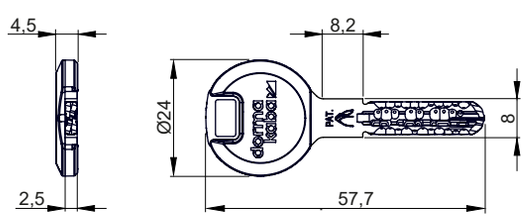

Ancho de cuello 8 mm, AK653

Sistemas técnicos

- **Sistemas factory**
penta cross (K90)
penta (K84)
quattro plus (K85)
gemini plus (K87)

- **Sistemas dealer**
expert cross (K89)
expert plus (K83)
expert (K56)
matrix plus (K86, Twincode)
matrix (K59)
entro (K91, Twincode)

- **Sistemas factory sin patente vigente**
penta (K57)
quattro plus (K58)
quattro S (K52)
quattro 1.0 (K50S)
quattro 1.1 (K51)
gemini plus (K81)
gemini S (K53)
gemini T (K54)

Tipo de llave
Llave de reposición (REP)
Llave en bruto (ROHL)

Llaves y clips

Llave con clip SK

Acabado de la llave
Alpaca (NS)
Niquelado químico (NIC)
El niquelado químico (NIC) no está disponible para los sistemas cross.

Tipo de clip
12 clips SK disponibles. Ver detalles en páginas siguientes.

Función de acceso
Llave con función duplo (DF)
Llave con función SAT (SAT)
Las funciones de acceso están solo disponibles para ciertos sistemas. Ver capítulo "Funciones especiales".

Función de obra
Llave de cambio función BAZ (BAZ-U)
Llave A de cambio función BAZ3 (BAZ3-UA)
Llave B de cambio función BAZ3 (BAZ3-UB)
La función de obra sólo está disponible para ciertos sistemas. Ver capítulo "Funciones especiales".

Llaves y clips

Llave con clip SK

Color básico del clip	
Clip violeta oscuro (51-DV)	
Clip negro (52-SW)	
Clip amarillo (53-YE)	
Clip verde oscuro (54-DG)	
Clip rojo oscuro (55-DR)	
Clip azul oscuro (56-HB)	
Clip blanco fluorescente (57-WS	

Llaves y clips

Llave con clip SK

Color básico del clip	
Clip rojo brillante (70-HR)	
Clip verde brillante (71-HG)	
Clip azul brillante (72-HB)	
Clip violeta brillante (73-HV)	
Clip naranja (74-OR)	

Llaves y clips

Llave con clip LK

Área de aplicación
La llave con el cabezal grande tiene mayor longitud en el cuello lo que facilita la apertura de puertas con cerraduras multipunto y escudos de seguridad.
Los clips LK ofrecen la posibilidad de personalizar las llaves con pegatinas especiales en el orificio del centro del clip.



Especificación
- Todas las llaves reversibles dormakaba están fabricadas en alpaca.
- Las llaves en bruto se fabrican exclusivamente en los centros de producción de Austria y Suiza.

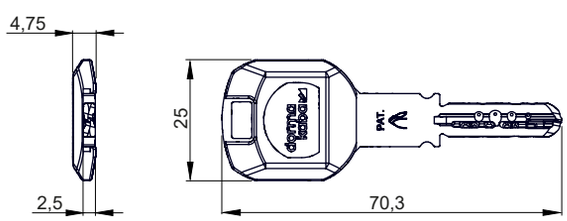

Incluido con el cilindro
- Llave LK con clip de color LK para llaves terminadas

Ejemplo de pedido
expert plus (K83)/ZSL/LK/... opciones de llave

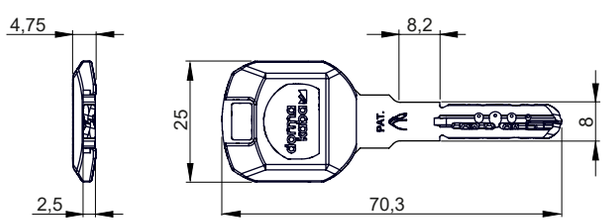

Ancho de cuello 8 mm, AK653

Sistemas técnicos

- **Sistemas factory**
penta cross (K90)
penta (K84)
quattro plus (K85)
gemini plus (K87)

- **Sistemas dealer**
expert cross (K89)
expert plus (K83)
expert (K56)
matrix plus (K86, Twincode)
matrix (K59)

- **Sistemas factory sin patente vigente**
penta (K57)
quattro plus (K58)
quattro S (K52)
gemini plus (K81)
gemini S (K53)

Tipo de llave
Llave de reposición (REP)
Llave en bruto (ROHL)

Acabado de la llave
Alpaca (NS)
Niquelado químico (NIC)

Tipo de clip
Clip para llave LK (LK)

Llaves y clips

Llave con clip LK

Anchura de la llave
Ancho estándar

8 mm (AK653)
Llave con ancho de cuello 8 mm para facilitar la inserción en rosetas de seguridad y cerraduras de emergencia. No puede utilizarse con:

- gemini plus (K87)
- quattro plus (K85)
- penta (K84)
- penta cross (K90)
- expert cross (K89)

9.5 mm (AK802)
Ancho del cuello de la llave de 9.5 mm para facilitar la inserción en rosetas de seguridad y cerraduras de emergencia.
- Solo disponible en los sistemas expert plus (K83) y expert (K56)

No puede utilizarse con:
- Función de servicio

Función de acceso
Llave con función duplo (DF)
Llave con función SAT (SAT)
Las funciones de acceso están solo disponibles para ciertos sistemas.
Ver capítulo "Funciones especiales".

Función de obra
Llave de cambio función BAZ (BAZ-U)
Llave A de cambio función BAZ3 (BAZ3-UA)
Llave B de cambio función BAZ3 (BAZ3-UB)
La función de obra sólo está disponible para ciertos sistemas.
Ver capítulo "Funciones especiales".

Llaves y clips

Llave con clip LK

Color básico del clip	
Clip rojo oscuro (01-DR)	
Clip rojo brillante (02-HR)	
Clip verde oscuro (03-DG)	
Clip verde brillante (04-HG)	
Clip azul oscuro (05-DB)	
Clip azul brillante (06-HB)	
Clip amarillo (07-YE)	

Llaves y clips

Llave con clip LK

Color básico del clip	
Clip violeta oscuro (08-DV)	
Clip violeta brillante (09-HV)	
Clip negro (10-SW)	
Clip blanco fluorescente (11-WS)	
Clip naranja (14-OR)	

Llaves y clips

Llave LR

Área de aplicación
Una llave especialmente robusta para uso en sistemas de cierre individual y de llave maestra. El cabezal grande y la mayor longitud de su cuello facilitan la apertura de puertas con cerraduras multipunto y escudos de seguridad.



Especificación
- Todas las llaves reversibles dormakaba están fabricadas en alpaca.
- Las llaves en bruto se fabrican exclusivamente en los centros de producción de Austria y Suiza.

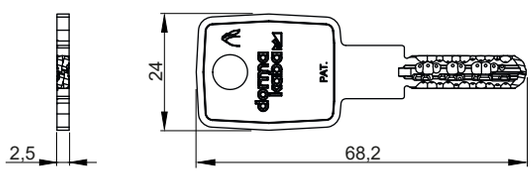

Ejemplo de pedido
entro (K91)/ZSL/LR/... opciones de llave

Sistemas técnicos

- **Sistemas factory**
penta cross (K90)
penta (K84)
quattro plus (K85)
gemini plus (K87)

- **Sistemas dealer**
expert cross (K89)
expert plus (K83)
expert (K56)
matrix plus (K86, Twincode)
matrix (K59)
entro (K91, Twincode)

- **Sistemas factory sin patente vigente**
penta (K57)
quattro plus (K58)
quattro S (K52)
quattro 1.1 (K51)
quattro 1.0 (K50S)
gemini plus (K81)
gemini T (K54)
gemini S (K53)
gemini (K50)

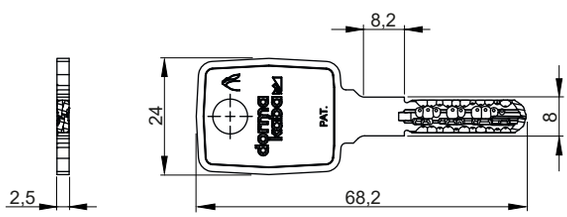

Ancho de cuello 8 mm, AK653

Tipo de llave
Llave de reposición (REP)
Llave en bruto (ROHL)

Acabado de la llave
Alpaca (NS)
Niquelado químico (NIC)

Llaves y clips

Llave LR

Anchura de la llave

Ancho estándar

8 mm (AK653)
Ancho de cuello 8 mm para facilitar la inserción en rosetas de seguridad y cerraduras de emergencia.
No puede utilizarse con:

- gemini plus (K87)
- quattro plus (K85)
- penta (K84)
- penta cross (K90)
- expert cross (K89)
-

9.5 mm (AK802)
Ancho del cuello de la llave a 9.5 mm para facilitar la inserción en rosetas de seguridad y cerraduras de emergencia.
- Solo disponible en los sistemas expert plus (K83) y expert (K56)

No puede utilizarse con:
- Función de servicio

Función de acceso
Llave con función duplo (DF)
Llave con función SAT (SAT)
Las funciones de acceso están solo disponibles para ciertos sistemas. Ver capítulo "Funciones especiales".

Función de obra
Llave de cambio función BAZ (BAZ-U)
Llave A de cambio función BAZ3 (BAZ3-UA)
Llave B de cambio función BAZ3 (BAZ3-UB)
La función de obra sólo está disponible para ciertos sistemas. Ver capítulo "Funciones especiales".

Llaves y clips

Llave RR

Área de aplicación
El diseño original de la llave reversible Kaba solo se ofrece en ciertos sistemas factory no patentados.

Especificación
- Todas las llaves reversibles dormakaba están fabricadas en alpaca.
- Las llaves en bruto se fabrican exclusivamente en los centros de producción de Austria y Suiza.

Ejemplo de pedido
gemini (K50)/ZSL/RR/... opciones de llave

Sistemas técnicos

- **Sistemas factory sin patente vigente**

quattro plus (K58)
quattro 1.1 (K51)
quattro 1.0 (K50S)
gemini T (K54)
gemini S (K53)
gemini (K50)

Acabado de la llave
Alpaca (NS)
Niquelado químico (NIC)

Función de acceso
Llave con función duplo (DF)





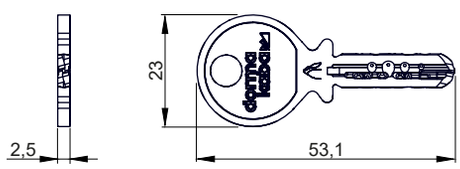

Llaves y clips

Llave de emergencia GF



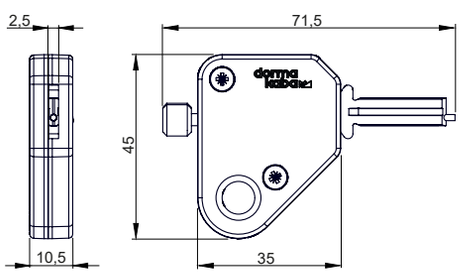

Área de aplicación
En cualquier lugar donde es necesaria la privacidad personal y al mismo tiempo debe garantizarse el más alto grado de seguridad en situaciones de emergencia.

Si en un lado hay una llave insertada y girada, una llave normal no puede abrir la puerta desde el exterior. La llave de emergencia permite abrir la puerta incluso si hay una llave introducida en el interior. En comparación a la función de prioridad (ver capítulo "Funciones especiales"), la llave de emergencia se gestiona y se registra especialmente y está equipada con un clip especial.
N.B. La función llave de emergencia está disponible tanto en sistemas de cierre individual como de llave maestra.

Especificación
- La llave debe solicitarse aparte.
- Todas las llaves reversibles dormakaba están fabricadas en alpaca.
- Las llaves en bruto se fabrican exclusivamente en los centros de producción de Austria y Suiza.

Ejemplo de pedido
expert plus (K83)/ZSL/GF/... opciones de llave

Sistemas técnicos

- **Sistemas factory**
penta (K84)
quattro plus (K85)
gemini plus (K87)

- **Sistemas dealer**
expert plus (K83)
expert (K56)
matrix plus (K86, Twincode)
matrix (K59)

- **Sistemas factory sin patente vigente**
penta (K57)
quattro plus (K58)
quattro S (K52)
quattro 1.1 (K51)
quattro 1.0 (K50S)
gemini plus (K81)
gemini T (K54)
gemini S (K53)
gemini (K50)

Tipo de llave
Llave de reposición (REP)
Llave en bruto (SR)

Llaves y clips

Llave de emergencia GF

Acabado de la llave
Alpaca (NS)
Niquelado químico (NIC)

Funciones especiales

K.SAT | Secure Access Temporary

Área de aplicación
Para puertas donde se requiere un acceso temporal –por ejemplo, en viviendas particulares, apartamentos, pequeños negocios y consultas médicas- para cuidadores de niños, de perros, jardineros y todos aquellos que presten un servicio puntual.



pos. 6 h. (azul) – pos. 8 h. llave de servicio (roja)

Función
El sistema tiene una llave de propietario y una llave de servicio. Cuando la llave de propietario se ha retirado en la posición de las 8h. en sentido agujas del reloj (por ejemplo por el propietario de la casa), la puerta puede abrirse con la llave de servicio.

Si el propietario ha retirado la llave en la posición de las 6h. en el sentido de las agujas del reloj, la puerta no puede abrirse desde el exterior con la llave de servicio.

Si la función de servicio está activa y se ha cerrado desde el interior con la llave de servicio, el propietario todavía puede abrir la puerta desde el exterior, incluso si la llave de servicio está insertada en la puerta por el interior. El propietario siempre tiene acceso.

Observaciones
- La función de servicio SAT en modo estándar y modo de servicio está disponible para los siguientes modelos de cilindros (SAT2):
Cilindro doble (DZ)
Cilindro de pomo (DKZ)
Cilindro sencillo (HZ)

- La función de servicio SAT para la llave de servicio (sin la función de cambio) está disponible para otros modelos de cilindros seleccionados (como opción SAT1 indicada en los respectivos modelos de cilindro).

Puede utilizarse en los siguientes sistemas técnicos:

- expert plus (K83) y expert (K56) – adecuado para viviendas particulares, apartamentos, consultas y pequeños negocios
- quattro plus (K85) – adecuado para sistemas de llave maestra

Equipado con doble embrague, estándar (BSZ)

Identificación de llaves:

- Llave de propietario marcada 01. Por favor indicar el color de clip en el pedido
- Llave de servicio marcada SAT-01. Por favor indicar el color del clip en el pedido

Funciones especiales

K.SAT | Secure Access Temporary

Ejemplo de pedido

- expert plus (K83)/DZ/30/30/NI/SAT2A-SAT1B... con función de servicio activa en el exterior del cilindro
- expert plus (K83)/DZ/30/30/NI/SAT1A-SAT1B... llave de servicio autorizada en los lados A y B, sin función de cambio
- quattro plus (K85)/DKZ/35/30/RK/NI/SAT2... con función de servicio activa en el exterior del cilindro
- quattro plus (K85)/BMZ/1031/NI/SAT1 ... llave de servicio autorizada en los lados A y B, sin función de cambio

Para posibles combinaciones con otras funciones especiales ver el capítulo: Descripciones de sistemas "Opciones de combinación - Funciones especiales"

Funciones especiales

K.BAZ | Función de obra



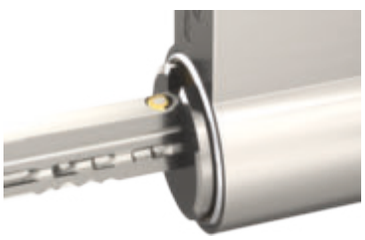

Área de aplicación
Para proyectos en construcción en los cuales, durante la fase de obra, el acceso controlado de personal a ciertas áreas o estancias del edificio debe facilitarse. Durante este tiempo, el usuario final también puede acceder con su llave a esos cilindros.
Para un cambio rápido de autorización en el caso de pérdida de llaves, sin reemplazar el cilindro.

Función
Para el cilindro con función BAZ, hay hasta tres generaciones de llaves y sus correspondientes llaves de cambio. Al cambiar el código del cilindro con la llave de cambio, la autorización de la llave actual se anula. Ahora solo las llaves de la siguiente generación están autorizadas.

BAZ: dos generaciones de llaves, una llave de cambio
BAZ3: tres generaciones de llaves, dos llaves de cambio

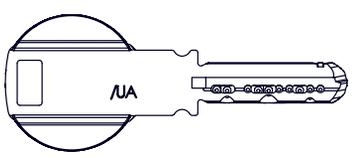



Observaciones
La llave de cambio solo se utiliza para modificar el código del cilindro y no debe utilizarse ni como llave de obra ni como llave de usuario final.

Las llaves de las generaciones siguientes también están autorizadas en las generaciones que las preceden.

Se incluyen instrucciones para el usuario en los cilindros BAZ/BAZ3.

Para las combinaciones posibles con otras funciones especiales ver el capítulo"Opciones de combinación – Funciones especiales"

Sistema de códigos de pedido
Texto corto .../BAZ/... en el código de pedido
Texto corto .../BAZ3/... en el código de pedido

Funciones especiales

K.DF | Función duplo

Área de aplicación
Acceso temporal para ciertas áreas y estancias de un edificio, como puertas privativas u oficinas.

Función
La llave del personal acciona solo el resbalón de la cerradura y abre la puerta solo si se ha desbloqueado con antelación (por ejemplo en el horario de apertura). Solo la llave del propietario acciona la palanca para cerrar y abrir la puerta.

Observaciones
- Solo disponible en sistemas factory [en líneas de producto penta, quattro y gemini – y con la excepción de penta cross (K90)]
- No disponible para cilindros de pomo
- La cerradura debe estar equipada con función de resbalón
- No es adecuada para cerraduras automáticas de palanca (cerraduras antipánico)
- Esta función solo puede activarse por un lado. Este lado del cilindro debe indicarse al hacer el pedido (ver ejemplo de pedido)

Para las combinaciones posibles con otras funciones especiales ver el capítulo"Opciones de combinación – Funciones especiales"

Ejemplo de pedido
quattro plus (K85)/DZ/30/30/NI/.../DF_A/...
penta (K84)/DZ/30/40/CR/.../DF_B/...

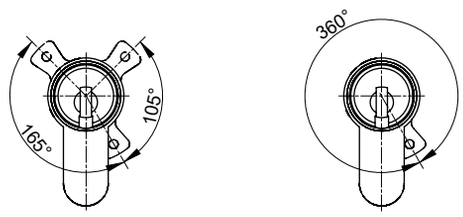

La llave normal solo puede accionar el resbalón.

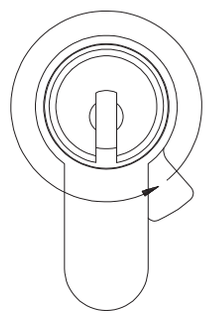

La llave duplo gira 360° y acciona la palanca.

Funciones especiales

K.BSZ | Doble embrague



Área de aplicación
La función BSZ puede utilizarse en muchos ámbitos, tales como en edificios de apartamentos, viviendas privadas, residencias de ancianos, hospitales e inmuebles comerciales.

Función
La función doble embrague habilita que la puerta pueda abrirse con una llave autorizada independientemente de si hay o no una llave insertada y girada en el otro lado. La llave en el lado opuesto se gira con la llave autorizada. La función está activada en ambos lados del cilindro.

Observaciones
La llave en el lado opuesto se gira con una llave autorizada. Hay que tener cuidado de que la llave que se ha dejado insertada no esté en un llavero con múltiples llaves ya que esto puede dar lugar a complicaciones.

La función BSZ ofrece comodidad, ¡no es un elemento de seguridad!

Para las combinaciones posibles con otras funciones especiales ver el capítulo"Opciones de combinación – Funciones especiales"

Sistema de códigos de pedido
Texto .../BSZ/... en el código de pedido

Funciones especiales

K.PF | Función de prioridad

Área de aplicación
Para colegios, hospitales, industrias, instituciones correccionales, etc siempre que tenga que prevenirse un bloqueo indeseado (por ejemplo sujetando el pomo interior de la puerta).

Función
Cada llave autorizada en el lado PF (función de prioridad) tiene prioridad sobre la llave que esté insertada o el pomo del lado opuesto. Estos no giran con la llave autorizada cuando se cierra o se abre.

Observaciones
La función de prioridad solo puede utilizarse en un lado del cilindro. El lado de la función PF se marca con una X en el cuerpo del cilindro para identificarlo inequívocamente durante la instalación del cilindro.

Para las combinaciones posibles con otras funciones especiales ver el capítulo"Opciones de combinación – Funciones especiales"

Sistema de códigos de pedido
Texto corto .../PF_A/... en el código de pedido
Texto corto .../PF_B/... en el código de pedido

Funciones especiales

K.FZG | Función para salidas de emergencia y cerraduras antipánico

Área de aplicación
Para cerraduras de salida de emergencia y cerraduras antipánico.

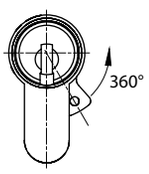

Función
La configuración del cilindro FZG asegura que la leva del cilindro pueda girar libremente siempre, incluso después de la retracción de la llave, y también si se aplica presión a la leva cuando está actuando en una barra de emergencia.

Observaciones
Para cerraduras de salida de emergencia, es importante considerar los requisitos especiales que debe cumplir el cilindro. Estos requisitos se exigen en los certificados de conformidad de los diferentes modelos de cerraduras y deben cumplirse estrictamente.

Los cilindros dobles con la función FZG automáticamente están equipados con la función BSZ; ver capítulo "Funciones especiales– BSZ (doble embrague)".

Los cilindros dobles (DZ) están disponibles con una longitud total de 70 mm (por ejemplo 35/35 mm).
Los cilindros de pomo (DKZ) están disponibles con una longitud total de 65 mm (por ej. 35/30 mm).
Para las combinaciones posibles con otras funciones especiales ver el capítulo"Opciones de combinación – Funciones especiales"

Sistema de códigos de pedido
Texto .../FZG/... en el código de pedido

Funciones especiales

K.GF | Función llave de emergencia

Área de aplicación
En cualquier lugar donde se necesita privacidad personal y al mismo tiempo debe garantizarse el más alto nivel de seguridad en situaciones de emergencia (por ejemplo residencias de ancianos).

Función
El embrague en la función llave de emergencia permite abrir la puerta incluso si hay una llave introducida y girada en el lado opuesto, sin embargo, no con una llave estándar, sino con una llave de emergencia especialmente gestionada y registrada.

Observaciones
La llave de emergencia siempre debe solicitarse por separado (ver capítulo "Llaves y clips").

La función llave de emergencia siempre actúa en los dos lados del cilindro.

La llave en el lado opuesto se gira con la llave de emergencia.

Para las combinaciones posibles con otras funciones especiales ver el capítulo"Opciones de combinación – Funciones especiales"

Sistema de códigos de pedido
Texto corto .../GF/... en el código de pedido



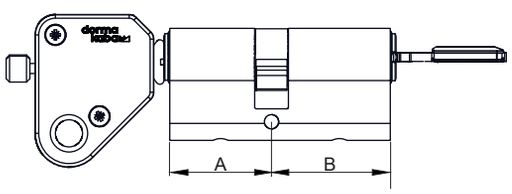

Funciones especiales

K.LAM | Refuerzo láminas de acero

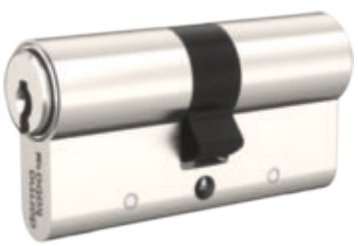

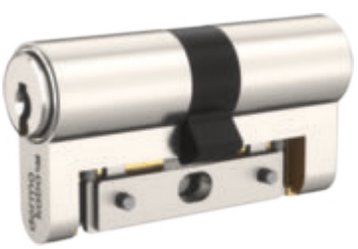

Área de aplicación
Para puertas con altos requisitos de seguridad

Función
Láminas de acero endurecido refuerzan el cuerpo. Los cilindros con refuerzo de acero cumplen los requisitos de Resistencia al Ataque Grado D de EN1303:2015-08. (Leyenda de la clasificación: 1/6/0/B/0/C/6/D).

Observaciones
Los cilindros con láminas de refuerzo deben acompañarse con tornillos de fijación del cilindro
M5×80 (8.8) en la cerradura (incluido con el cilindro).

Esta opción no está disponible para cilindros sencillos. En este caso, utilizar la opción del pasador protección antiextracción (ZS).

El cuerpo del cilindro está disponible en todos los acabados estándar; las láminas de refuerzo son niqueladas.

Para las combinaciones posibles con otras funciones especiales ver el capítulo "Opciones de combinación – Funciones especiales"

Sistema de códigos de pedido
Texto corto .../LAM/... en el código de pedido

Funciones especiales

K.VdS | Certificación VdS

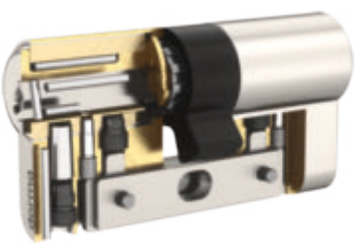

Área de aplicación
Las puertas con elementos de seguridad adicionales contra el taladro y la extracción están certificadas por el instituto alemán VdS Schadenverhütung GmbH (VdS = Vertrauen durch Sicherheit/Inspected-Approved-Safe; http://vds.de/en/).

Función
Se alcanza una mayor protección anti taladro con hasta siete pitones de metal endurecido en el inserto, dos pasadores de acero en el frontal del cuerpo, tres varillas de acero posicionadas en el inserto, y un tornillo de fijación del inserto adicional en el cuerpo.

VdS Grado B: los requisitos del test se cumplen con la inserción de los pitones de metal endurecido

VdS Grado BZ: la base es el cilindro con el cuerpo reforzado con las láminas de acero. Al usar elementos adicionales de acero en el cuerpo y en el inserto, se cumplen los requisitos más elevados del test contra el taladro y la extracción (probado con taladros endurecidos y una fuerza de extracción de 15 kN).

Observaciones
Esta opción no está disponible para cilindros sencillos. En este caso, utilizar la opción del pasador protección antiextracción (ZS).

Para las combinaciones posibles con otras funciones especiales ver el capítulo"Opciones de combinación – Funciones especiales"

Sistema de códigos de pedido
Texto corto .../VdSB/... en el código de pedido
Texto corto .../VdSBZ/... en el código de pedido

Funciones especiales

K.ZS | Protección antiextracción

Área de aplicación
Para puertas con altos requisitos de seguridad

Función
El cilindro equipado con pasador antiextracción puede absorber fuerzas de extracción de hasta 15 kN. El pre-requisito es el uso de equipamiento de elementos de seguridad con distanciadores para salvar el espacio vacío entre el pasador y la cerradura. Los distanciadores deben solicitarse por separado.

Observaciones
Para esta función, debe especificarse el lado del cilindro. Por favor determinar los respectivos lados del cilidro para la función ZS en el pedido.

Esta función está enfocada para cilindros sencillos (HZ) ya que para incrementar la protección antiextracción en cilindros dobles y de pomo, la función LAM suele ser preferible.

Para las combinaciones posibles con otras funciones especiales ver el capítulo "Opciones de combinación –Funciones especiales"

Sistema de códigos de pedido
Texto corto .../ZS-A/... en el código de pedido



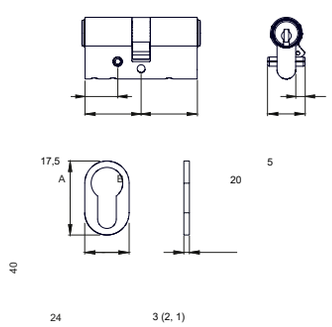

Funciones especiales

K.SSW | Protección intemperie (polvo y agua)

Área de aplicación
Para todas las cerraduras de embutir con perfil europeo que requiran protección contra condiciones climáticas adversas y el polvo.

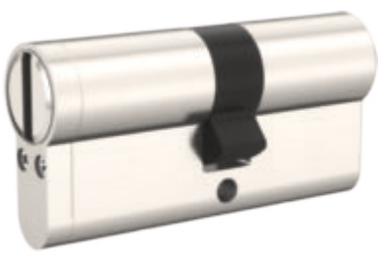

Función
Los cilindros con protección intemperie (agua y polvo) están equipados con dos placas giratorias con muelle en la parte frontal del cilindro. Las placas están fabricadas con plástico resistente a la inclemencias climáticas y evitan que el polvo o el agua de la lluvia penetren en el cilindro.

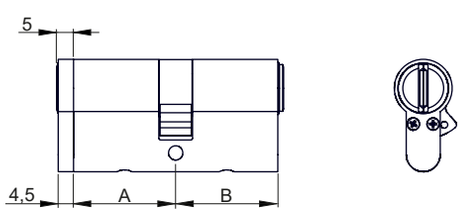

Observaciones
Esta función va asociada a un lado del cilindro. Por favor especificar el lado apropiado cuando se solicite la función SSW. Puede ir en ambos lados.

Si se usa equipamiento de seguridad en la puerta con un cilindro con tapa y protección antiextracción, dependiendo del equipamiento, se necesitará una llave con el cuello más largo (LK o LR).

Para posibles combinaciones con otras funciones especiales, ver capítulo "Descripción de sistemas, funciones especiales".

Sistema de códigos de pedido
Texto corto .../SSW-A/... en el código de pedido
Texto corto .../SSW-B/... en el código de pedido .../SSW-AB/... en el código de pedido

Funciones especiales

K.SIS | Protección contra el polvo e insectos



Área de aplicación
Para ciertos cilindros que necesitan incrementar la protección contra la entrada de suciedad e insectos. No está restringido a cilindros con perfil europeo, ya que el elemento SIS se monta en el inserto. Desarrollos para otros modelos de cilindros bajo petición.

Función
El canal de la llave está cubierto con dos placas que se abren cuando se introduce la llave. Esto ofrece una protección efectiva contra la entrada de la suciedad y los insectos. El elemento SIS puede adaptarse fácilmente, solo debe sustituirse el inserto del cilindro.

Observaciones
Esta función va asociada a un lado del cilindro. Por favor especificar el lado apropiado que debe equiparse con SIS cuando se realice el pedido. Esta función puede ir en ambos lados.

Disponible con cilindros certificados EN1303-B/C/D, DIN18252-82 BZ/BS
No disponible con: Cilindro VdS, SKG***

El elemento SIS siempre se fabrica con el acabado niquelado químico (NIC) independientemente del acabado del cilindro.

SIS está disponible con todos los tipos de llaves (SK, LK y LR) excepto con cabezal redondo (RR).

Para posibles combinaciones con otras funciones especiales, ver capítulo "Descripción de sistemas, funciones especiales".

Sistema de códigos de pedido
Texto corto .../SIS-A/... en el código de pedido
Texto corto .../SIS-B/... en el código de pedido
Texto corto .../SIS-AB/... en el código de pedido

Funciones especiales

2004 K.2004 | Tapa de protección intemperie (para el inserto)

Área de aplicación
Para cilindros en intemperie. Proteje el inserto del cilindro de los efectos de las inclemencias del tiempo y el polvo.

Instalada en fábrica con dos tornillos en el frontal del inserto. La tapa 2004 puede utilizarse con todos los perfiles de cilindros, de lengüeta, candados, interruptores, etc.

Observaciones
Esta función va asociada a un lado del cilindro. Por favor especificar el lado apropiado para la tapa 2004 cuando se realice el pedido. Es posible solicitar la tapa en ambos lados del cilindro.

Material: plástico negro, la tapa puede abrirse y cerrarse presionándola con el dedo.

Para posibles combinaciones con otras funciones especiales, ver capítulo "Descripción de sistemas, funciones especiales".

Sistema de códigos de pedido
Texto corto .../2004-A/... en el código de pedido
Texto corto .../2004-B/... en el código de pedido
Texto corto .../2004-AB/... en el código de pedido



Tapa abierta



Tapa cerrada

Funciones especiales

K.KT | Pin de contacto



Área de aplicación
Para aplicaciones que requieren reconocimiento de si una llave está introducida o no (por ejemplo ascensores)

Función
Cuando hay una llave introducida en el canal de la llave, un pin de contacto sobresale hacia abajo y establece un contacto eléctrico que lo indica la llave introducida. La señal de contacto se transmite cuando el cilindro está abierto o cerrado.

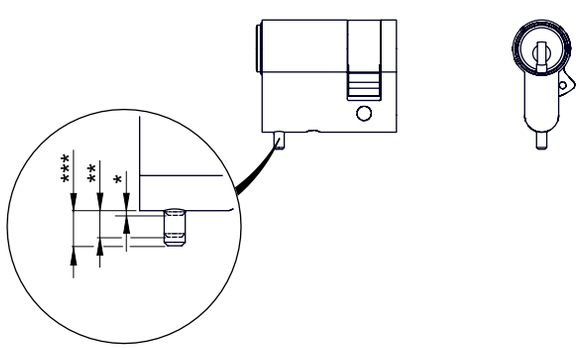

Observaciones
El contacto eléctrico no está incluido con el cilindro.

La función puede solicitarse tanto para el lado A o el B. No está disponible para ambos lados.

Para posibles combinaciones con otras funciones especiales, ver capítulo "Descripción de sistemas, funciones especiales".

Sistema de códigos de pedido
Texto corto .../KT-A/... en el código de pedido
Texto corto .../KT-B/... en el código de pedido

Funciones especiales

K.BL | Ciego por un lado



Área de aplicación
Para todos los cilindros dobles y de pomo en cerraduras de embutir que necesitan que no haya entrada de llave en un lado de la puerta.

Función
En vez de un inserto, una tapa ciega en el lado elegido del cilindro.

Observaciones
La función está disponible tanto para el lado A o el B. No es apta para los dos lados.

Esta función no debe confundirse con el cilindro ciego del capítulo "Cilindros de puerta" (ver modelos K.BDZ, K.BHZ y K.BDKZ).

Sistema de códigos de pedido
Texto corto .../BL-A/... en el código de pedido
Texto corto .../BL-B/... en el código de pedido

Cilindros para puertas

Cilindros europerfil 17mm

K.DZ | Cilindro doble, perfil europeo

Área de aplicación
Para todas las cerraduras de embutir perfil europeo. La leva acciona la palanca y el resbalón en cerraduras con resbalón.

Especificación
- Cuerpo de latón natural, acabado niquelado
- Leva tipo 1414-3
- Llave reversible de alpaca

Incluido con el cilindro
- Tres/cinco llaves reversibles con clip (especificar aparte las opciones disponibles, ver capítulo "Llaves y clips")
- Un tornillo de fijación del cilindro M5×70 mm
- Tarjeta de seguridad para el registro del propietario y la solicitud de duplicados de llaves
- Instrucciones de instalación y mantenimiento



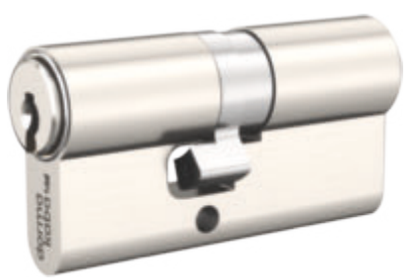

Cilindro corto

Ejemplo de pedido
- penta (K84)/DZ/30/30/NI/... opciones de cilindro
- expert plus (K83)/DZ/25/45/CRM/... opciones de cilindro

Opciones de cilindro a continuación:

Sistemas técnicos

- **Sistemas factory**
penta cross (K90)
penta (K84)
quattro plus (K85)
gemini plus (K87)

- **Sistemas dealer**
expert cross (K89)
expert plus (K83)
expert (K56)
matrix plus (K86, Twincode)
matrix (K59)
entro (K91, Twincode)

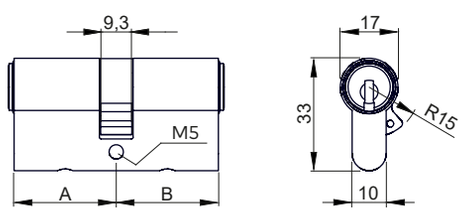

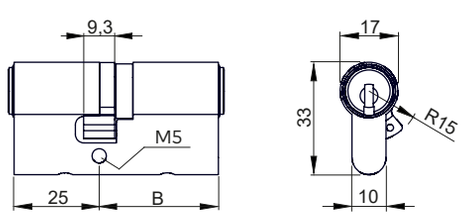

Cilindro corto A = 25 mm

- **Sistemas factory sin patente vigente**
penta (K57)
quattro plus (K58)
quattro S (K52)
quattro 1.1 (K51)
quattro 1.0 (K50S)
gemini plus (K81)
gemini T (K54)
gemini S (K53)
gemini (K50)

Cilindros para puertas

Cilindros europerfil 17 mm

K.DZ | Cilindro doble, perfil europeo

Tipo de llave
Cilindro montado

Longitud A Ø 17mm EU
- **Medidas estándar por lado:**
30 hasta 100 mm en ampliaciones de 5 mm
- **Medidas especiales por lado:**
Desde 105 mm en ampliaciones de 5 mm
- **Cilindro corto:**
Un lado del cilindro 25 mm, medida total mínima de 60 mm. La primera medida en el código de pedido siempre se refiere a la parte exterior del cilindro

Acabado DZ lado A
Níquel (NI
Latón natural (MS
Niquelado químico (NIC
Cromado (CR
Cromo satinado (CRM
Cromo pulido (CRP
Latón pulido (MP
Bronce claro (BH
Bronce medio (BM
Bronce oscuro (BD
Envejecido (ALTB
Negro mate (BKM

Acabado del inserto lado A
El acabado del inserto se corresponde con el acabado del cilindro como estándar.

Función de embrague
Embrague estándar (SFK
Doble embrague (BSZ
Función de prioridad lado A (PF-A
Función de prioridad lado B (PF-B
Función para salidas de emergencia y cerraduras antipánico (FZG
Función llave de emergencia (GF

Leva
Leva estándar
Leva AK618 13.2
Leva dentada =10 (ZR10)
Leva dentada z=10 (ZR10-AK616)
Leva dentada z=13 (ZR13-AK652)
Leva dentada z=14 (ZR14-AK617)
Leva dentada z=16 (ZR16-AK774)
Leva dentada z = 18 (ZR18
Leva 98-4-001 (UNIV
Leva para cilindro con movimiento relativo (CAM_RB

Posición de la leva
Estándar: 30°
Opcional: 0° a 360° en intervalos 15°

Certificado/norm lado A
EN1303-0 (EN1303-0
EN1303-B (EN1303B)
EN1303-C (EN1303C)
EN1303-D (EN1303D)
DIN18252-B (DIN18252-B)
DIN18252-C (DIN18252-C)
DIN18252-D (DIN18252-D)
VdS-B (VdSB)
VdS-BZ (VdSBZ)

Taladrado/extracción por lado A
Cilindro estándar
Refuerzo láminas de acero (LAM
Pin protección antiextracción (ZS-A
Protección antitaladro y antiextracción BZ LAM (BZ-LAM

Función de acceso
Sin función
Función duplo lado A (DF-A
Función duplo lado B (DF-B
Función duplo lado A y B (DF-AB)
Función de servicio SAT1 A+SAT1 B (SAT1-A_SAT1-B)
Función de servicio SAT2 A+SAT1 B (SAT2-A_SAT1-B)

Función de obra
Dos niveles de llave (BAZ)
Tres niveles de llave (BAZ3)

Cilindros para puertas

Cilindros europerfil 17 mm

K.DZ | Cilindro doble, perfil europeo

Tapa protección intemperie
Protección intemperie lado A (SSW-A)
Protección intemperie lado B (SSW-B)
Protección intemperie lado A y B (SSW-AB)
Tapa protección intemperie para el inserto 2004 lado A (2004-A)
Tapa protección intemperie para el inserto 2004 lado B (2004-B)
Tapa protección intemperie para el inserto 2004 lado A y B (2004-AB)
Protección contra el polvo e insectos SIS ladoA (SIS-A)
Protección contra el polvo e insectos SIS lado B (SIS-B)
Protección contra el polvo e insectos SIS lado A y B (SIS-AB)

Ciego en un lado
Lado ciego A (BL-A)
Lago ciego B (BL-B)

Contact pin
Pin de contacto lado A (KT-A)
Pin de contacto lado B (KT-B)

Levas - sistemas de llave reversible

Texto corto en cód. pedido	Descripción	Dibujo acotado
1414-3	Leva estándar	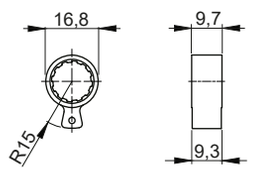
1414A -3	Leva asimétrica	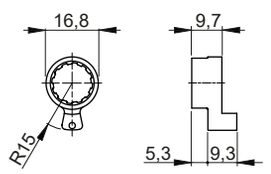
BIFF_2nose	Leva Biffar, 2 partes	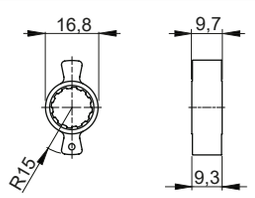
4nose	Leva 4 partes	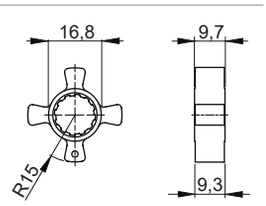
ZR10	Leva dentada z=10 con 10 dientes	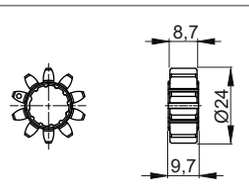
ZR18	Leva dentada z=18 con 18 dientes	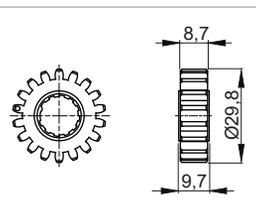
UNIV	Leva 14,5 98-4-001 (UNIV)	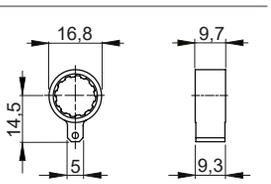

Cilindros para puertas

Cilindros europerfil 17 mm

K.HZ | Cilindro sencillo, perfil europeo

Área de aplicación
Para todas las cerraduras de embutir en perfil europeo con accionamiento de llave en un lado de la puerta. La leva acciona el resbalón y/o la palanca de la cerradura con la función operativa de la llave. La leva puede ajustarse en intervalos de 30° desde 0° o 15°.

Especificación
- Cuerpo de latón natural, acabado niquelado
- Leva tipo 1414-3
- Llave reversible de alpaca

Incluido con el cilindro
- Tres/cinco llaves reversibles con clip (especificar aparte las opciones disponibles, ver capítulo "Llaves y clips")
- Un tornillo de fijación del cilindro M5x70 mm
- Tarjeta de seguridad para el registro del propietario y la solicitud de duplicados de llaves
- Instrucciones de instalación y mantenimiento

Ejemplo de pedido
- penta K84)/HZ/30/NI/... Opciones de cilindro
- expert plus (K83)/HZ/45/CRM/... Opciones de cilindro

Opciones de cilindro a continuación:

Sistemas técnicos

- **Sistemas factory**
penta cross (K90)
penta (K84)
quattro plus (K85)
gemini plus (K87)

- **Sistemas dealer**
expert cross (K89)
expert plus (K83)
expert (K56)
matrix plus (K86, Twincode)
matrix (K59)
entro (K91, Twincode)

- **Sistemas factory sin patente vigente**
penta (K57)
quattro plus (K58)
quattro S (K52)
quattro 1.1 (K51)
quattro 1.0 (K50S)
gemini plus (K81)
gemini T (K54)
gemini S (K53)
gemini (K50)



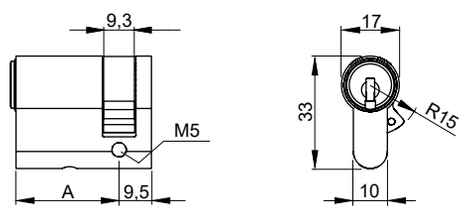

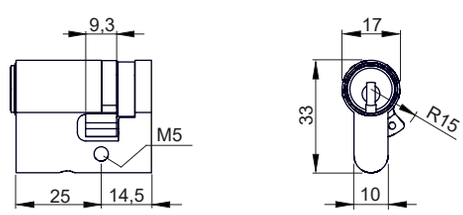

Cilindro corto dim. A = 25 mm

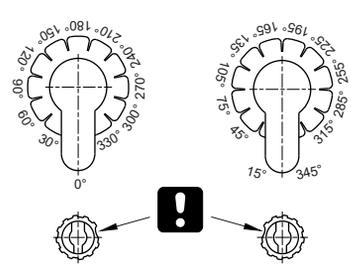

Posiciones de leva para cilindro sencillo

Cilindros para puertas

Cilindros europerfil 17 mm

K.HZ | Cilindro sencillo, perfil europeo

Longitud A Ø 17 mm EU

- **Medidas estándar:**
25 a 100 mm en ampliaciones de 5 mm
- **Medidas especiales:**
Desde 105 mm en ampliaciones de 5 mm

Acabado HZ
Níquel(NI
Latón natural (MS
Cromado (CR
Cromo satinado (CRM
Cromo pulido (CRP
Latón pulido (MP
Bronce claro (BH
Bronce medio (BM
Envejecido (ALTB
Negro mate (BKM

Leva
Ver tipo cilindro doble europerfil 17 mm

Función de acceso
Función duplo (DF

Función de obra
Dos niveles de llave (BAZ)

Cilindros para puertas

Cilindros europerfil 17 mm

K.DKZ | Cilindro de pomo, perfil europeo

Área de aplicación
Para todas las cerraduras de embutir perfil europeo. El pomo del cilindro se instala en el interior.

Especificación
- Cuerpo de latón natural, acabado niquelado
- Pomo redondo, níquel (RK), ver variaciones en las páginas siguientes
- Leva tipo 1414-3
- Llave reversible de alpaca

Incluido con el cilindro
- Tres/cinco llaves reversibles con clip (especificar aparte las opciones disponibles, ver capítulo "Llaves y clips")
- Un tornillo de fijación del cilindro M5×70 mm
- Tarjeta de seguridad para el registro del propietario y la solicitud de duplicados de llaves
- Instrucciones de instalación y mantenimiento

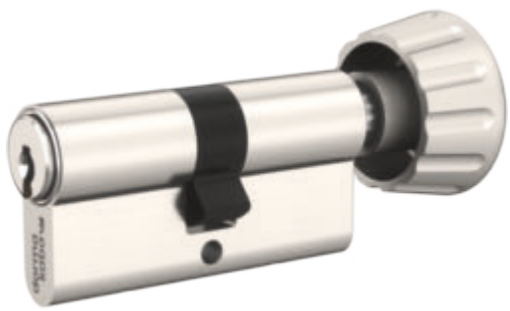

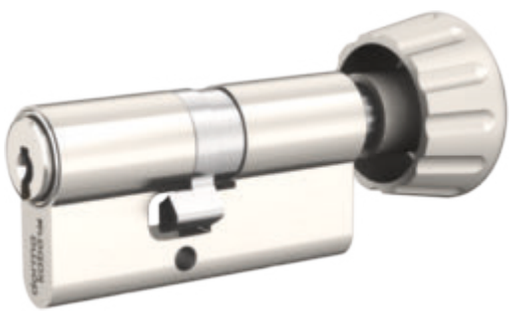

Cilindro corto

Ejemplo de pedido
- penta (K84)/DKZ/30/30/NI/... Opciones de cilindro
- expert plus (K83)/DKZ/35/45/MP/... Opciones de cilindro

Opciones de cilindro a continuación:

Sistemas técnicos

- **Sistemas factory**
penta cross (K90)
penta (K84)
quattro plus (K85)
gemini plus (K87)

- **Sistemas dealer**
expert cross (K89)
expert plus (K83)
expert (K56)
matrix plus (K86, Twincode)
matrix (K59)
entro (K91, Twincode)

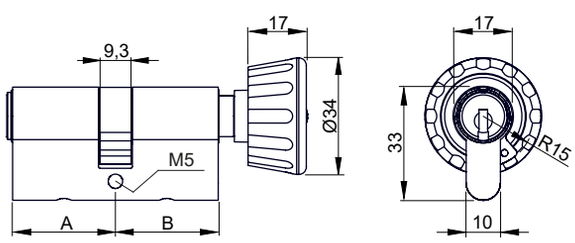

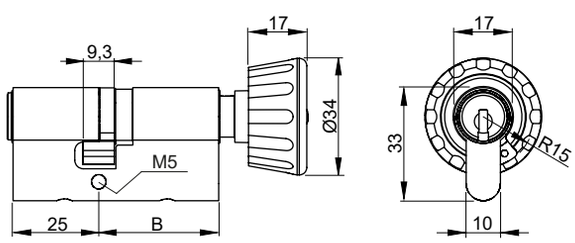

Cilindro corto dim. A = 25 mm

- **Sistemas factory sin patente vigente**
penta (K57
quattro plus (K58
quattro S (K52
quattro 1.1 (K51
quattro 1.0 (K50S
gemini plus (K81
gemini T (K54
gemini S (K53
gemini (K50

Cilindros para puertas

Cilindros europerfil 17 mm

K.DKZ | Cilindro de pomo, perfil europeo

Longitud A Ø 17mm EU
- **Medidas estándar por lado:**
30 hasta 100 mm en ampliaciones de 5 mm
- **Medidas especiales por lado:**
Desde 105 mm en ampliaciones de 5 mm
- **Cilindro corto:**
Un lado del cilindro 25 mm, medida total mínima de 60 mm

Acabado DZ lado A
Níquel (NI)
Latón natural (MS)
Niquelado químico (NIC)
Cromado (CR)
Cromo satinado (CRM)
Cromo pulido (CRP)
Latón pulido (MP)
Bronce claro (BH)
Bronce medio (BM)
Bronce oscuro (BD)
Envejecido (ALTB)
Negro mate (BKM)

Acabado del inserto lado A
El acabado del inserto se corresponde con el acabado del cilindro como estándar.

Pomo lado B
Pomo redondo (RK) - Estándar
Pomo redondo (RKG) - Diseño sistemas de serreta
Pomo Design (DK)
Pomo Mega (MK)
Pomo Mega mini (MK-AK237)
Pomo oval D-LINE (OKD)
Pomo ovalado (OPK)
Pomo Freedom (FK)
Pomo rectangular (EK)
Pomo Eccentric (DK-AK151)
Pomo en T (DK-AK583)
Pomo Prison (DK-AK654)
Pomo diseño especial (DK-AK758)
Pomo HEWI (DK-HK32)
Sin pomo (KK)

Función de embrague
Embrague estándar
Función de prioridad lado A (PF-A)
Función para salidas de emergencia y cerraduras antipánico (FZG)

Leva
Leva estándar
Leva AK618 13.2
Leva dentada = 10 (ZR10)
Leva dentada z = 10 (ZR10-AK616)
Leva dentada z = 14 (ZR14-AK617)
Leva dentada z = 18 (ZR18)
Leva 98-4-001 (UNIV)
Leva para cilindro con movimiento relativo (CAM_RB)

Posición de la leva
Estándar: 30°
Opcional: 0° a 360° en intervalos 15°

Certificado/norm lado A
Sin certificado (no_NORM)
EN1303-0 (EN1303-0)
EN1303-B (EN1303B)
EN1303-C (EN1303C)
EN1303-D (EN1303D)
DIN18252-B (DIN18252-B)
DIN18252-C (DIN18252-C)
DIN18252-D (DIN18252-D)
SKG** (SKG**)
SKG*** (SKG***)

Taladrado/extracción por lado A
Cilindro estándar
Refuerzo láminas de acero (LAM
Pin protección antiextracción (ZS-A
Protección antitaladro y antiextracción BZ LAM (BZ-LAM

Función de acceso
Sin función
Función duplo lado A (DF-A
Función de servicio SAT1 (SAT1
Función de servicio SAT2 (SAT2

Función de obra
Sistema sin función de obra
Dos niveles de llave (BAZ)
Tes niveles de llave (BAZ3)

Función especial B
Mango 40 mm (AK297
Mango 54 mm (AK396
Mango 70 mm (AK650
Mango 80 mm (AK297

Cilindros para puertas

Cilindros europerfil 17 mm

K.DKZ | Cilindro de pomo, perfil europeo

Tapa protección intemperie
Sin tapa de protección
Protección intemperie lado A (SSW-A)
Tapa protección intemperie para el inserto 2004 lado A (2004-A) Protección contra el polvo e insectos SIS lado A (SIS-A)

Ciego en un lado
Sin un lado ciego

Contact pin
Pin de contacto lado A (KT-A

Tornillo de fijación
Tornillo M5×70 mm (BS_M5x70)

Pomos

K.DKZ | Cilindros de pomo para sistemas de llave reversible

Texto corto en cód. pedido	Modelo	Imagen	Dibujo acotado
RK	Pomo redondo - estándar Acabados: Níquel (NI) Cromado (CRM) Cromo pulido (CRP) Latón (MS) Latón pulido (MP) Bronce medio (BM) Negro mate (BKM)		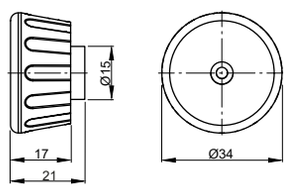
RKG	Pomo redondo - Diseño sistemas de llave de serreta Acabado: Níquel (NI		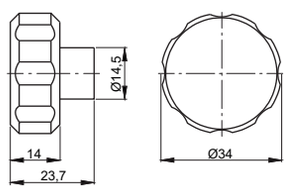
DK	Pomo Design Acabado: Níquel (NI)		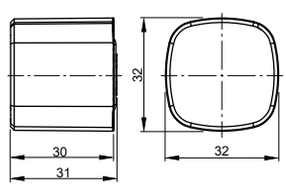
MK	Pomo Mega Acabado: Níquel (NI) Latón pulido (MP)		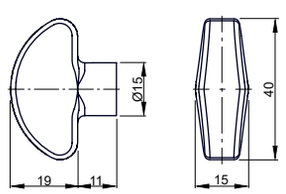
MK-AK237	Pomo Mega mini Acabado: Níquel (NI)		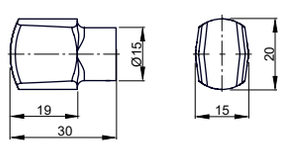
OKD	Pomo Oval D-LINE Acabado: Níquel (NI)		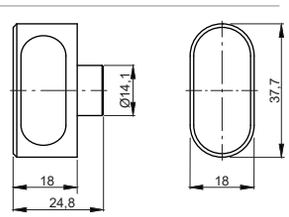
OPK	Pomo ovalado Acabados: Níquel (NI) Cromado (CR) Cromo mate (CRM) Cromo pulido (CRP) Latón (MS) Latón pulido (MP) Bronce oscuro (BD) Bronce medio (BM)		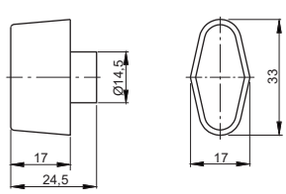

Pomos

K.DKZ | Cilindros de pomo para sistemas de llave reversible

Texto corto en cód. pedido	Modelo	Imagen	Dibujo acotado
FK	Pomo Freedom Acabados: Níquel (NI) Bronce oscuro (BD) Bronce medio (BM)		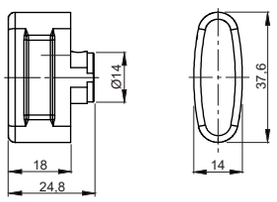
EK	Pomo rectangular Acabado: Níquel (NI)		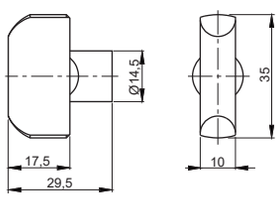
DK-AK151	Pomo Eccentric Acabados: Níquel (NI) Latón (MS) Latón pulido (MP)		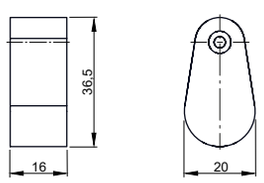
DK-AK583	Pomo en T Acabado: Níquel (NI)		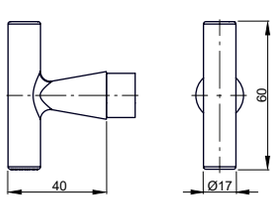
DK-AK654	Pomo Prison Acabado: Níquel (NI)		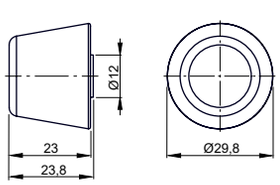
DK-AK758	Pomo diseño especial Acabados: Níquel (NI) Cromado (CR) Cromo pulido (CRP)		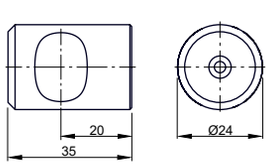
DK-HK32	Pomo HEWI Colores: Rojo Otros colores bajo pedido		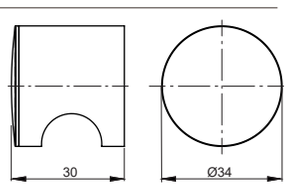

Cilindros para puertas

Cilindros europerfil 17 mm

K.DZ_TIC | Cilindro doble con aislamiento térmico, perfil europeo

Área de aplicación
Para todas las cerraduras de embutir perfil europeo. La leva acciona la palanca y el resbalón en cerraduras con resbalón.
Especialmente adecuado para edificaciones en casas pasivas estándar y accesos de portales, ya que se dificulta la condesación en el interior de la puerta.



Especificación

- Cuerpo de latón natural, acabado niquelado
- Leva tipo 1414-3
- Llave reversible de alpaca

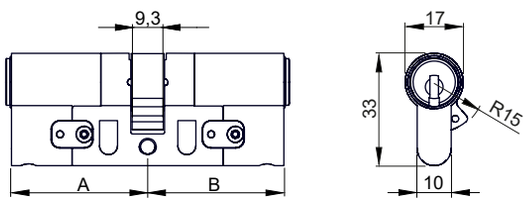

Incluido con el cilindro

- Tres/cinco llaves reversibles con clip (especificar aparte las opciones disponibles, ver capítulo "Llaves y clips")
- Una junta de gomaespuma
- Un tornillo de fijación del cilindro M5 × 70 mm
- Tarjeta de seguridad para el registro del propietario y la solicitud de duplicados de llaves
- Instrucciones de instalación y mantenimiento

Ejemplo de pedido

- penta (K84)/DZ/TIC/40/40/NI/... Opciones de cilindro
- expert plus (K83)/DZ/TIC/35/50/MS/... Opciones de cilindro

Opciones de cilindro a continuación:

Sistemas técnicos

- **Sistemas factory**
penta cross (K90)
penta (K84)
quattro plus (K85)
gemini plus (K87)

- **Sistemas dealer**
expert cross (K89)
expert plus (K83)
expert (K56)
matrix (K59)

- **Sistemas factory sin patente vigente**
penta (K57)
quattro plus (K58)
quattro S (K52)
quattro 1.1 (K51)
quattro 1.0 (K50S)
gemini plus (K81)
gemini T (K54)
gemini S (K53)
gemini (K50)

Cilindros para puertas

Cilindros europerfil 17 mm

K.DZ_TIC | Cilindro doble con aislación térmica, perfil europeo

Longitud A Ø 17 mm EU
Longitud de cilindro por lado: 35 a 100 mm en ampliaciones de 5 mm
Longitud mínima total: 80 mm (mínima 35/45 o 40/40

Acabado DZ lado A
Níquel (NI
Latón natural (MS

Leva
Ver tipo cilindro doble europerfil 17 mm

Certificado/norm lado A
Los cilindros TIC están certificados de acuerdo a:

- Resistencia al fuego EN 1634-1
- Resistencia a la lluvia de acuerdo al estándar austriaco ÖNORM EN 12208 Grado E1050

Función de obra
Sistema sin función de obra
Dos niveles de llave (BAZ)

Cilindros para puertas

Cilindros europerfil 17 mm

K.DKZ_TIC | Cilindro de pomo con aislamiento térmico, perfil europeo

Área de aplicación
Para todas las cerraduras de embutir perfil europeo. El pomo del cilindro se instala en el interior.
Especialmente adecuado para edificaciones en casas pasivas estándar y accesos de portales, ya que se dificulta la condesación en el interior de la puerta.

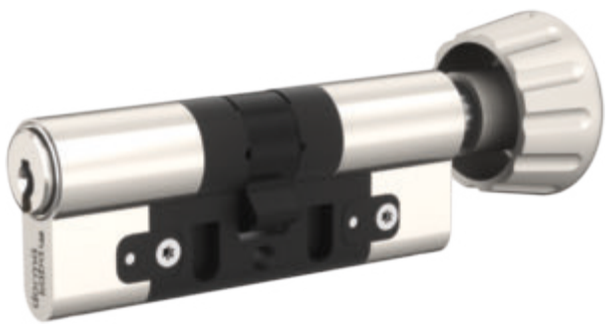

Especificación
- Cuerpo de latón natural, acabado niquelado
- Llave reversible de alpaca

Incluido con el cilindro
- Tres/cinco llaves reversibles con clip (especificar aparte las opciones disponibles, ver capítulo "Llaves y clips")
- Una junta de gomaespuma
- Un tornillo de fijación del cilindro M5×70 mm
- Tarjeta de seguridad para el registro del propietario y la solicitud de duplicados de llaves
- Instrucciones de instalación y mantenimiento

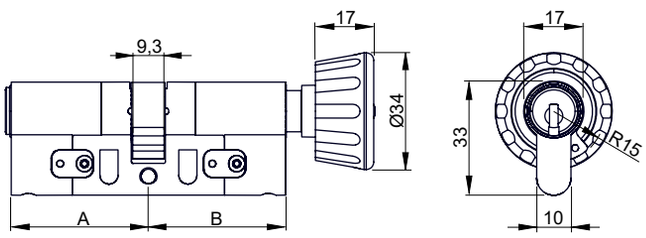

Ejemplo de pedido
- penta (K84)/DKZ/TIC/40/40/NI/... opciones de cilindro
- expert plus (K83)/DKZ/TIC/35/50/MS/... opciones de cilindro

Opciones de cilindro a continuación:

Sistemas técnicos

- **Sistemas factory**
penta (K84)
quattro plus (K85)
gemini plus (K87)

- **Sistemas dealer**
expert plus (K83)
expert (K56)
matrix (K59) y matrix plus (K86)

- **Sistemas factory sin patente vigente**
penta (K57)
quattro plus (K58)
quattro S (K52)
quattro 1.1 (K51)
quattro 1.0 (K50S)
gemini plus (K81)
gemini T (K54)
gemini S (K53)
gemini (K50)

Cilindros para puertas

Cilindros europerfil 17 mm

K.DKZ_TIC | Cilindro de pomo con aislación térmica, perfil europeo

Longitud A Ø 17 mm EU
Longitud de cilindro por lado: 35 a 100 mm en ampliaciones de 5 mm
Longitud mínima total: 80 mm (mínima 35/45 o 40/40)

Acabado DZ lado A
Níquel (NI)
Latón natural (MS)

Pomo lado B

Ver tipo cilindro con pomo europerfil 17 mm

Leva

Ver tipo cilindro doble europerfil 17 mm

Posición de la leva
Estándar: 30°
Opcional: 0° a 360° en intervalos 15°

Certificado/norm lado A
Los cilindros TIC están certificados de acuerdo a:

- Resistencia al fuego EN 1634-1
- Resistencia a la lluvia de acuerdo al estándar austriaco ÖNORM EN 12208 Grado E1050

Función de obra
Dos niveles de llave (BAZ)

Cilindros para puertas

Cilindros para puertas sin sistema

BDZ | Cilindro doble ciego, perfil europeo

Área de aplicación
Para todas las cerraduras de embutir perfil europeo sin necesidad de accionamiento de llave en la puerta.



Especificación
- Cuerpo de latón natural, acabado niquelado
- El cuerpo se suministra en latón natural niquelado. No es necesario indicar el sistema. Los cilindros ciegos estándar no llevan insertos permutados y hay stock disponible en varias medidas.

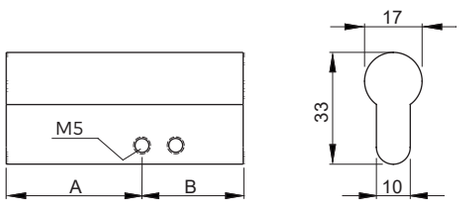

Incluido con el cilindro
- Un tornillo de fijación del cilindro M5×70 mm

Ejemplo de pedido
- BDZ/30/30/NI
- BDZ/15/50/CR

Opciones de cilindro a continuación:

Longitud A 17mm GEGE EU
Medida por lado: 15 a 200 mm en ampliaciones de 5 mm

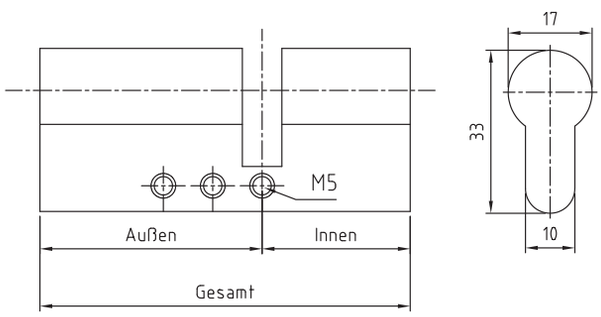

Acabado DZ lado A
Níquel (NI)
Latón natural (MS)
Cromado (CR)
Cromo satinado (CRM)
Cromo pulido (CRP)
Cromado (CRS)
Latón pulido (MP)
Latón (MB)
Bronce medio (BM)
Bronce oscuro (BD)

Cilindros para puertas

Cilindros para puertas sin sistema

BHZ | Cilindro sencillo ciego, perfil europeo



Área de aplicación
Para todas las cerraduras de embutir perfil europeo sin necesidad de accionamiento de llave en la puerta.

Especificación
- Cuerpo de latón natural, acabado niquelado
- El cuerpo se suministra en latón natural niquelado. No es necesario indicar el sistema. Los cilindros ciegos estándar no llevan insertos permutados y hay stock disponible en varias medidas.

Incluido con el cilindro
- Un tornillo de fijación del cilindro M5x70 mm

Ejemplo de pedido
- BHZ/25/NI
- BHZ/55/CR

Opciones de cilindro a continuación:

Longitud A 17mm GEGE EU
Medida por lado: 25 a 120 mm en ampliaciones de 5 mm

Acabado HZ
Níquel(NI)
Latón natural (MS)
Cromado (CR)
Cromo satinado (CRM)
Cromo pulido (CRP)
Cromado (CRS)
Latón pulido (MP)
Latón (MB)
Bronce medio (BM)
Bronce oscuro (BD)

Cilindros para puertas

Cilindros para puertas sin sistema

2090000274 K.BDKZ | Cilindro ciego de pomo, perfil europeo

Especificación
• Cuerpo de latón natural, acabado niquelado

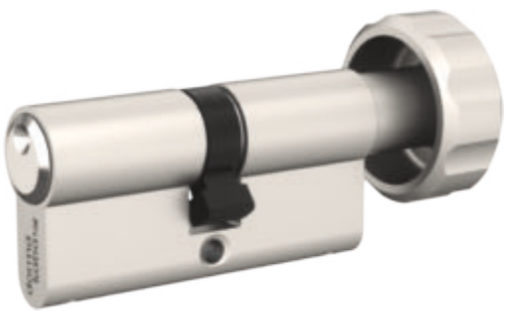

Incluido con el cilindro
• Un tornillo de fijación del cilindro M5×70 mm
• Instrucciones de instalación y mantenimiento

Ejemplo de pedido
• K/BDKZ/30/30/NI/... opciones de cilindro
• K/BDKZ/25/45/MP/... cilindro
Opciones de cilindro a continuación:

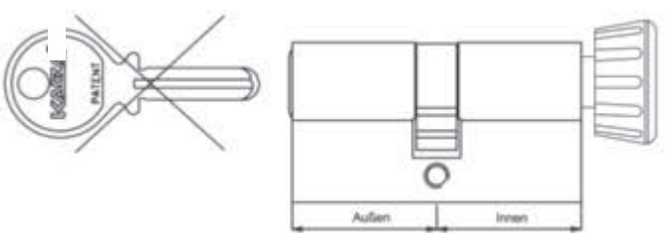

Longitud A Ø 17 mm EU
- **Medidas estándar por lado:**
30 hasta 100 mm en ampliaciones de 5 mm
- **Medidas especiales por lado:**
Desde 105 mm en ampliaciones de 5 mm
- **Cilindro corto:**
Un lado del cilindro 25 mm, medida total mínima de 60 mm

Acabado DZ lado A
Níquel (NI)
Latón natural (MS)
Niquelado químico (NIC)
Cromado (CR)
Cromo satinado (CRM)
Cromo pulido (CRP)
Latón pulido (MP)
Bronce medio (BM)
Bronce oscuro (BD)

Cilindros para puertas

Cilindros para puertas sin sistema

2090000274 K.BDKZ | Cilindro ciego de pomo, perfil europeo

Pomo lado B
Pomo redondo (RK) - Estándar
Pomo redondo (RKG) - Diseño sistemas de serreta
Pomo Design (DK)
Pomo Mega (MK)
Pomo Mega mini (MK-AK237)
Pomo oval D-LINE (OKD)
Pomo ovalado (OPK)
Pomo Freedom (FK)
Pomo rectangular (EK)
Pomo Eccentric (DK-AK151)
Pomo en T (DK-AK583)
Pomo Prison (DK-AK654)
Pomo diseño especial (DK-AK758)
Pomo HEWI (DK-HK32)
Ver cilindro con pomo perfil europeo 17 mm

Leva
Leva estándar
Leva dentada = 10 (ZR10)
Leva dentada z = 10 (ZR10-AK616)
Leva dentada z = 14 (ZR14-AK617)
Leva dentada z = 18 (ZR18)
Leva 98-4-001 (UNIV)
Leva para cilindro con movimiento relativo (CAM_RB)

Posición de la leva
Estándar: 30°
Opcional: 0° a 360° en intervalos 15°

Función especial B
Mango 40 mm (AK297)
Mango 54 mm (AK396)
Mango 70 mm (AK650)
Mango 80 mm (AK297)

Cilindros para puertas

Cilindros para puertas sin sistema

K.DKHZ | Cilindro sencillo de pomo, perfil europeo



Área de aplicación
Para todas las cerraduras en perfil europeo con accionamiento en un lado de la puerta sin llaves. La leva acciona el resbalón y/o la palanca de la cerradura.

Especificación
• Cuerpo de latón natural, acabado niquelado

Incluido con el cilindro
• Un tornillo de fijación del cilindro M5×70 mm
• Instrucciones de instalación y mantenimiento

Ejemplo de pedido

• K/DKHZ/30/NI/... opciones de cilindro
• K/DKHZ/45/MP/... opciones de cilindro
Opciones de cilindro a continuación:

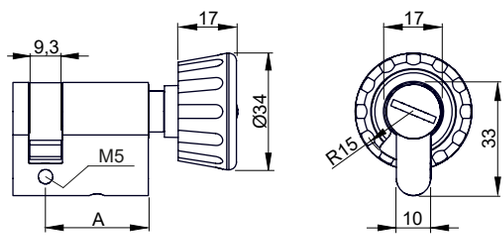

Longitud A Ø 17 mm EU

- **Medidas estándar:**
25 a 100 mm en ampliaciones de 5 mm
- **Medidas especiales:**
Desde 105 mm en ampliaciones de 5 mm

Acabado HZ
Níquel(NI)
Latón natural (MS)
Cromado (CR)
Cromo pulido (CRP)
Latón pulido (MP)
Bronce medio (BM)

Pomo lado A

Ver tipo de cilindro con pomo perfil europeo 17 mm

Leva
Ver tipo cilindro doble europerfil 17 mm

Cilindros para puertas

Cilindros para puertas sin sistema

K.WCZ | Cilindro WC, perfil europeo

Área de aplicación
Para WC o puertas de lavabo. Señal visual desde el exterior de si el baño o lavabo está ocupado (rojo) o libre (verde)

Especificación
• Cuerpo de latón natural, acabado niquelado

Incluido con el cilindro
• Un tornillo de fijación del cilindro M5×70 mm
• Instrucciones de instalación y mantenimiento

Ejemplo de pedido
• K/WCZ/30/30/NI/... opciones de cilindro
• K/WCZ/25/45/MP/RDK/RA-LI
Opciones de cilindro a continuación:

Dirección de cierre
RA-LI
LA-RI

Longitud A Ø 17 mm EU
Estándar – cada lado disponible en 30 a 80 mm en ampliaciones de 5 mm
- **Cilindro corto:**
Un lado del cilindro 25 mm, medida total mínima de 60 mm

Acabado DZ lado A
Níquel (NI)
Latón natural (MS)
Niquelado químico (NIC)
Cromado (CR)
Cromo satinado (CRM)
Cromo pulido (CRP)
Latón pulido (MP)
Bronce medio (BM)
Bronce oscuro (BD)

Pomo lado B
Pomo redondo (RK) - Estándar
Pomo Mega (MK)
Pomo oval D-LINE (OKD)
Pomo en T (DK-AK583)
Sin pomo (KK)
Sin pomo (KKG) – diseño para sistemas de llave de serreta
Imágenes, ver cilindro con pomo perfil europeo 17 mm

Función inserto lado A
Inserto especial WC (AK380) con entrada de la llave en estado ocupado

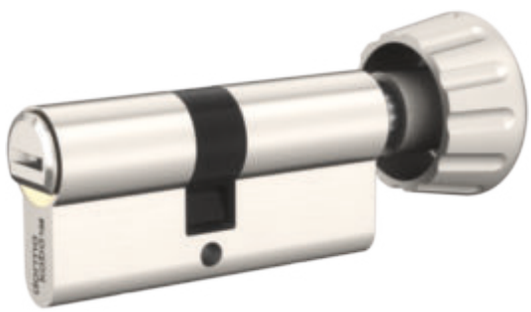

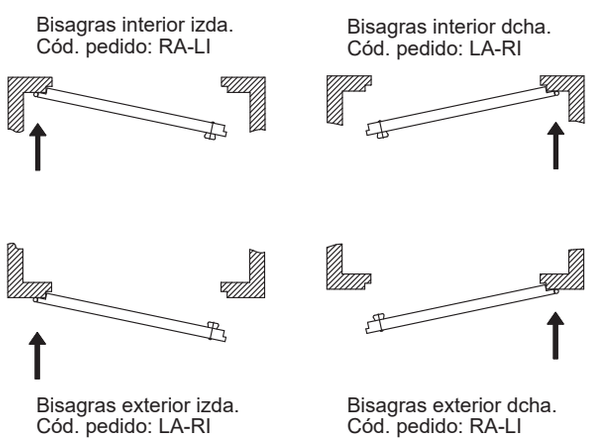

Cilindros para puertas

Aplicaciones especiales

K.DZ_AK571 | Cilindro doble tipo Fichet monoblock

Área de aplicación
Cilindro doble perfil redondo para cerraduras tipo Fichet, también disponible con pomo

Especificación
- Cuerpo de latón natural, acabado niquelado
- Llave reversible de alpaca

Incluido con el cilindro
- Tres/cinco llaves reversibles con clip (especificar aparte las opciones disponibles, ver capítulo "Llaves y clips")
- Tarjeta de seguridad para el registro del propietario y la solicitud de duplicados de llaves
- Instrucciones de instalación y mantenimiento

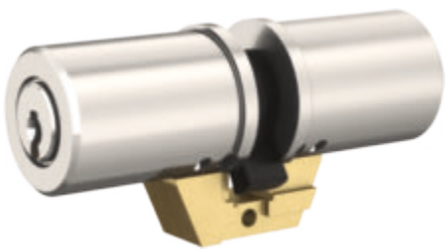

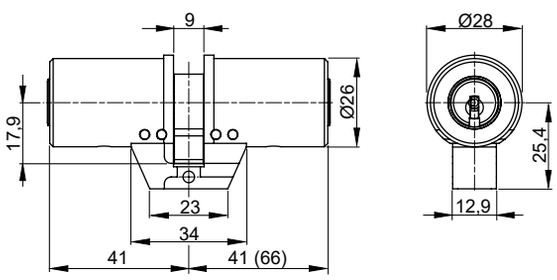

Ejemplo de pedido
- penta (K84)/DZ/AK571/41/41/NI/... opciones de cilindro
- expert plus (K83)/DZ/AK571/41/66/MS/... opciones de cilindro

Opciones de cilindro a continuación:

Sistemas técnicos

- **Sistemas factory**
penta cross (K90)
penta (K84)
quattro plus (K85)
gemini plus (K87)

- **Sistemas dealer**
expert cross (K89)
expert plus (K83)
expert (K56)
matrix plus (K86, Twincode)
matrix (K59)

- **Sistemas factory sin patente vigente**
penta (K57)
quattro plus (K58)
quattro S (K52)
gemini plus (K81)
gemini T (K54)

Acabado DZ
Níquel (NI)
Latón natural (MS)
Latón pulido (MP)

Función de embrague
Función llave de emergencia (GF)

Función de obra
Dos niveles de llave (BAZ)

Cilindros para puertas

Aplicaciones especiales

K.DKZ_AK571 | Cilindro de pomo tipo Fichet monoblock

Área de aplicación
Cilindro doble perfil redondo para cerraduras tipo Fichet, también disponible con pomo

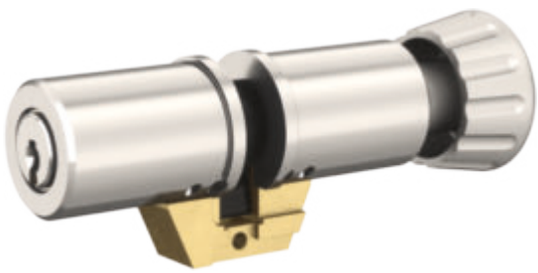

Especificación
- Cuerpo de latón natural, acabado niquelado
- Llave reversible de alpaca
- Pomo redondo (RDK)

Incluido con el cilindro
- Tres/cinco llaves reversibles con clip (especificar aparte las opciones disponibles, ver capítulo "Llaves y clips")
- Tarjeta de seguridad para el registro del propietario y la solicitud de duplicados de llaves
- Instrucciones de instalación y mantenimiento

Ejemplo de pedido
- expert plus (K83)/DKZ/AK571/41/41/NI/... opciones de cilindro
- K/SYS/DKZ/AK571/MS/... opciones de cilindro (sin sistema técnico)

Opciones de cilindro a continuación:

Sistemas técnicos

- **Sistemas dealer**
expert cross (K89)
expert plus (K83)
expert (K56)
matrix plus (K86, Twincode)
matrix (K59)

- **Sistemas factory sin patente vigente**
gemini T (K54)

Acabado DZ lado A
Níquel (NI)
Latón natural (MS)
Latón pulido (MP)

Función de obra
Dos niveles de llave (BAZ)
Tres niveles de llave (BAZ3)

Tapa protección intemperie
Tapa protección intemperie para el inserto 2004 lado A (2004-A)

Cilindros para puertas

K.DZ_AK753 | Cilindro doble, tipo FICHET

Área de aplicación
Cilindro doble perfil redondo para cerraduras tipo Fichet.

Especificación
- Cuerpo de latón natural, acabado niquelado
- Llave reversible de alpaca

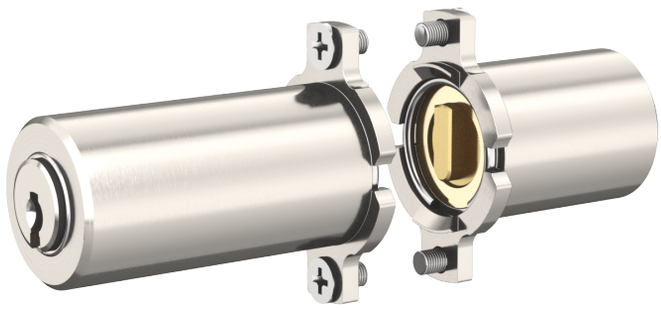

Incluido con el cilindro

- Tres/cinco llaves reversibles con clip (especificar aparte las opciones disponibles, ver capíulo "Llaves y clips")
- Tarjeta de seguridad para el registro del propietario y la solicitud de duplicados de llaves
- Instrucciones de instalación y mantenimiento

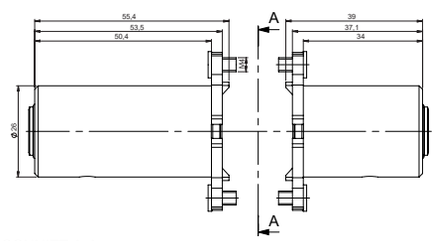

SCNNITT A-A

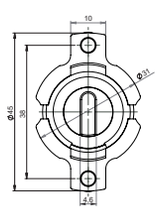

Ejemplo de pedido
- penta (K84)/DZ/AK753/34/34/NI/... opciones de cilindro
- expert plus (K83)/DZ/AK753/34/34/MS/... opciones de pedido

Opciones de pedido a continuación:

Sistemas técnicos

- **Sistemas factory**
penta cross (K90)
penta (K84)
quattro plus (K85)
gemini plus (K87)

- **Sistemas dealer**
expert cross (K89)
expert plus (K83)
expert (K56)
matrix plus (K86, Twincode)
matrix (K59)

- **Sistemas factory sin patente vigente**
penta (K57)
quattro plus (K58)
quattro S (K52)
gemini plus (K81)
gemini T (K54)

Cilindros para puertas

K.DZ_AK753 | Cilindro doble, tipo FICHET

Modelo de cilindro
Cilindro doble (DZ-753-10/Ø 31 mm)
Cilindro doble (DZ-753-12/ Ø 33 mm)

Longitud lado A
34,0
50,0
60,0
70,0
80,0
100,0

Longitud lado B
34,0

Acabado
Níquel (NI)
Latón natural (MS)
Latón pulido (MP)

Embrague
Función de prioridad lado A (PF-A)

Función de obra
Dos niveles de llave (BAZ)
Tres niveles de llave (BAZ3)

Tapa protección
Tapa protección intemperie 2004 lado A (2004-A)

Cilindros para puertas

K.DKZ_AK753 | Cilindro de pomo, tipo FICHET

Área de aplicación
Cilindro de pomo perfil redondo para cerraduras tipo Fichet.

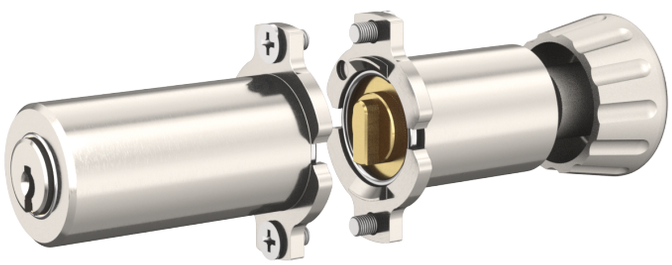

Especificación

- Cuerpo de latón natural, acabado niquelado
- Llave reversible de alpaca

Incluido con el cilindro

- Tres/cinco llaves reversibles con clip (especificar aparte las opciones disponibles, ver capíulo "Llaves y clips")
- Tarjeta de seguridad para el registro del propietario y la solicitud de duplicados de llaves
- Instrucciones de instalación y mantenimiento

Ejemplo de pedido

- penta (K84)/DKZ/AK753/34/34/NI/... opciones de cilindro
- expert plus (K83)/DKZ/AK753/34/34/MS/... opciones de cilindro

Opciones de pedido a continuación:

Sistemas técnicos

- **Sistemas factory**
penta cross (K90)
penta (K84)
quattro plus (K85)
gemini plus (K87)

- **Sistemas dealer**
expert cross (K89)
expert plus (K83)
expert (K56)
matrix plus (K86, Twincode)
matrix (K59)

- **Sistemas factory sin patente vigente**
penta (K57)
quattro plus (K58)
quattro S (K52)
gemini plus (K81)
gemini T (K54)

Cilindros para puertas

K.DKZ_AK753 | Cilindro de pomo, tipo FICHET

Longitud lado A
34,0
50,0
60,0
70,0
80,0
100,0

Longitud lado B
34,0

Acabado
Níquel (NI)
Latón natural (MS)
Latón pulido (MP)

Pomo lado B
Pomo redondo (RK) - estándar
Pomo Mega (MK)

Embrague
Función de prioridad lado A (PF-A)

Función de obra
Dos niveles de llave (BAZ)
Tres niveles de llave (BAZ3)

Tapa protección
Tapa protección intemperie 2004 lado A (2004-A)

Cilindros para puertas

K.HZ_AK753 | Cilindro sencillo, tipo FICHET



Área de aplicación

Cilindro sencillo perfil redondo para cerraduras tipo Fichet.

Especificación

- Cuerpo de latón natural, acabado niquelado
- Llave reversible de alpaca

Incluido con el cilindro

- Tres/cinco llaves reversibles con clip (especificar aparte las opciones disponibles, ver capíulo "Llaves y clips")
- Tarjeta de seguridad para el registro del propietario y la solicitud de duplicados de llaves
- Instrucciones de instalación y mantenimiento

Ejemplo de pedido

- penta (K84)/HZ/AK753/34/NI/... opciones de cilindro
- expert plus (K83)/HZ/AK753/34/MS/... opciones de cilindro

Opciones de cilindro a continuación:

Sistemas técnicos

- **Sistemas factory**

penta cross (K90)
penta (K84)
quattro plus (K85)
gemini plus (K87)

- **Sistemas dealer**

expert cross (K89)
expert plus (K83)
expert (K56)
matrix plus (K86, Twincode)
matrix (K59)
entro (K91)

- **Sistemas factory sin patente vigente**

penta (K57)
quattro plus (K58)
quattro S (K52)
gemini plus (K81)
gemini T (K54)

Cilindros para puertas

K.HZ_AK753 | Cilindro sencillo, tipo FICHET

Modelo de cilindro
Cilindro sencillo (HZ-753-10/Ø 31 mm)
Cilindro sencillo (HZ-753-12/Ø 33 mm)

Longitud lado A
34,0

Acabado
Níquel (NI)
Latón natural (MS)
Latón pulido (MP)

Tapa protección
Tapa protección intemperie 2004 lado A (2004-A)

Cilindros para puertas

K.DZ_AK855 | Cilindro doble, tipo FICHET

Área de aplicación
Cilindro doble perfil redondo para cerraduras tipo Fichet.

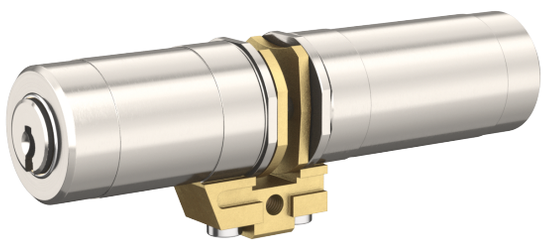

Especificación

- Cuerpo de latón natural, acabado niquelado
- Llave reversible de alpaca

Incluido con el cilindro

- Tres/cinco llaves reversibles con clip (especificar aparte las opciones disponibles, ver capíulo "Llaves y clips")
- Tarjeta de seguridad para el registro del propietario y la solicitud de duplicados de llaves
- Instrucciones de instalación y mantenimiento

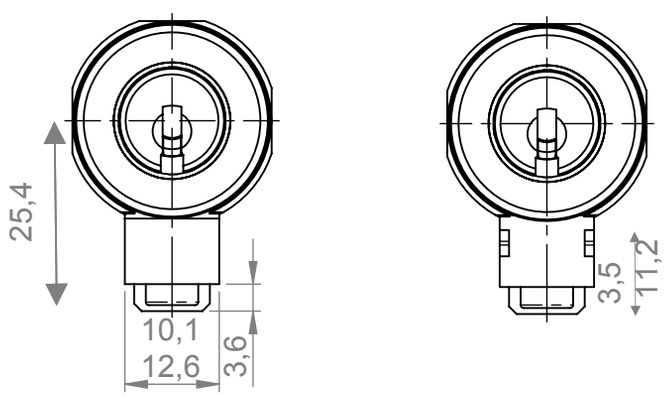

Ejemplo de pedido

- expert plus (K83)/DZ/AK855-FR/62/49/MS/... opciones de cilindro

Opciones de pedido a continuación:

Sistemas técnicos

- **Sistemas factory**
penta cross (K90)
penta (K84)
quattro plus (K85)
gemini plus (K87)

- **Sistemas dealer**
expert cross (K89)
expert plus (K83)
expert (K56)
matrix plus (K86, Twincode)
matrix (K59)

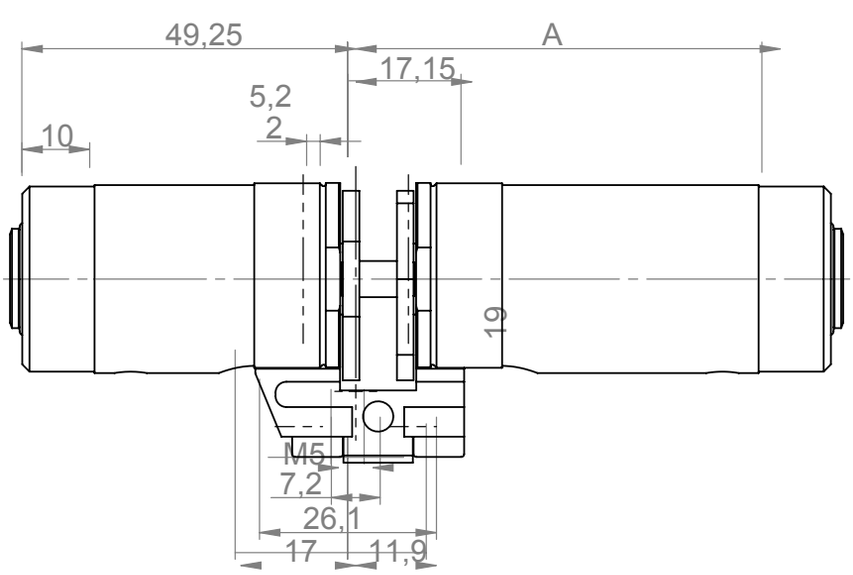

Cilindros para puertas

K.DZ_AK855 | Cilindro doble, tipo FICHET

Modelo de cilindro
AK855-FR

Longitud lado A
49,0
62,0
72,0

Longitud lado B
49,0

Acabado
Níquel (NI)
Latón natural (MS)
Latón pulido (MP)

Función de obra
Dos niveles de llave (BAZ)
Tres niveles de llave (BAZ3)

Tapa protección
Tapa protección intemperie 2004 lado A (2004-A)

Cilindros para puertas

K.DKZ_AK855 | Cilindro de pomo, tipo FICHET

Área de aplicación
Cilindro de pomo perfil redondo para cerraduras tipo Fichet.

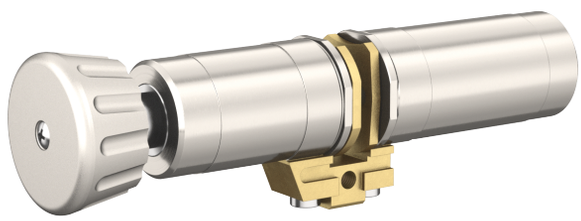

Especificación

- Cuerpo de latón natural, acabado niquelado
- Llave reversible de alpaca

Incluido con el cilindro

- Tres/cinco llaves reversibles con clip (especificar aparte las opciones disponibles, ver capíulo "Llaves y clips")
- Tarjeta de seguridad para el registro del propietario y la solicitud de duplicados de llaves
- Instrucciones de instalación y mantenimiento

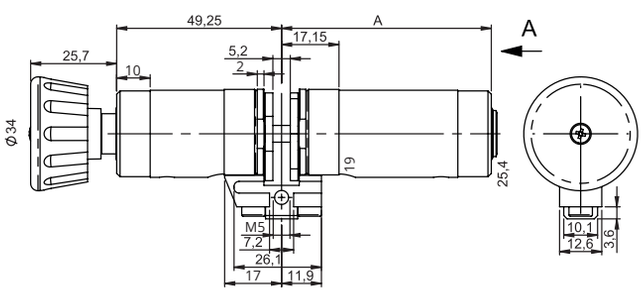

Ejemplo de pedido

- expert plus (K83)/DKZ/AK855-FR/62/49/MS/... opciones de cilindro

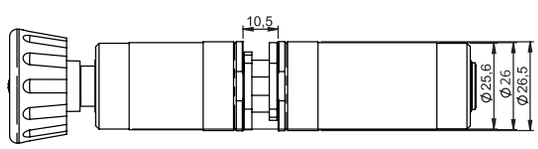

Opciones de pedido a continuación:

Sistemas técnicos

- **Sistemas factory**
penta cross (K90)
penta (K84)
quattro plus (K85)
gemini plus (K87)

- **Sistemas dealer**
expert cross (K89)
expert plus (K83)
expert (K56)
matrix plus (K86, Twincode)
matrix (K59)

Cilindros para puertas

K.DKZ_AK855 | Cilindro de pomo, tipo FICHET

Modelo de cilindro
AK855-FR

Longitud lado A
49,0
62,0
72,0

Longitud lado B
49,0

Acabado
Níquel (NI)
Latón natural (MS)
Latón pulido (MP)

Función de obra
Dos niveles de llave (BAZ)
Tres niveles de llave (BAZ3)

Tapa protección
Tapa protección intemperie 2004 lado A (2004-A)

Cilindros para puertas

K.DZ_AK703 | Cilindro doble, FICHET MONOBLOCK

Área de aplicación
Cilindro doble perfil redondo para cerraduras tipo Fichet.

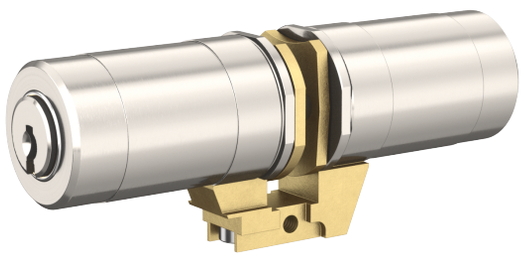

Especificación

- Cuerpo de latón natural, acabado niquelado
- Llave reversible de alpaca

Incluido con el cilindro

- Tres/cinco llaves reversibles con clip (especificar aparte las opciones disponibles, ver capítulo "Llaves y clips")
- Tarjeta de seguridad para el registro del propietario y la solicitud de duplicados de llaves
- Instrucciones de instalación y mantenimiento

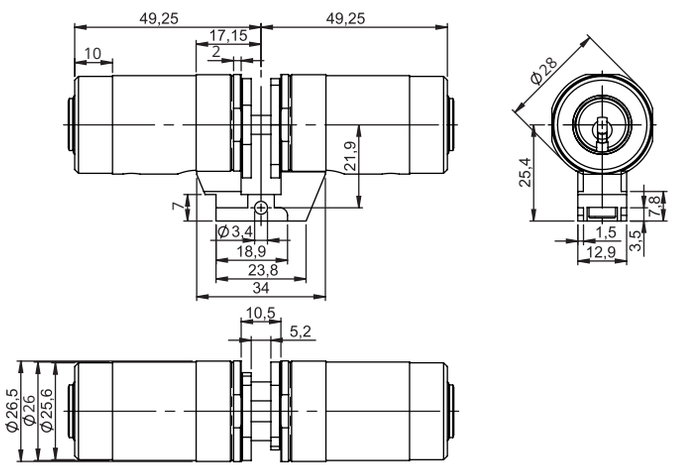

Ejemplo de pedido

- penta (K84)/DZ/AK703/49/49/NI/... opciones de cilindro
- expert plus (K83)/DZ/AK703/49/49/MS/... opciones de cilindro

Opciones de cilindro a continuación:

Sistemas técnicos:

- **Sistemas factory**
  penta cross (K90)
  penta (K84)
  quattro plus (K85)
  gemini plus (K87)

- **Sistemas dealer**
  expert cross (K89)
  expert plus (K83)
  expert (K56)
  matrix plus (K86, Twincode)
  matrix (K59)

Cilindros para puertas

K.DZ_AK703 | Cilindro doble, FICHET MONOBLOCK

Modelo de cilindro
Cilindro doble (DZ-AK703-IT)
Cilindro doble (DZ-AK703)

Longitud lado A
49,0

Longitud lado B
49,0

Acabado
Níquel (NI)
Latón natural (MS)
Latón pulido (MP)

Función de obra
Dos niveles de llave (BAZ)
Tres niveles de llave (BAZ3)

Tapa protección
Tapa protección intemperie 2004 lado A (2004-A)

Cilindros para puertas

Aplicaciones especiales

K.DZ_AK997 | Cilindro doble, DANALOCK

Área de aplicación
Para cerraduras de embutir perfil europeo. El espadín acciona el elemento de cierre.

Especificación
- Cuerpo de latón natural, acabado niquelado
- Llave reversible de alpaca

Ejemplo de pedido
- expert plus (K83)/DZ/AK997/30/25/NI ... opciones de cilindro

Opciones de cilindro a continuación:



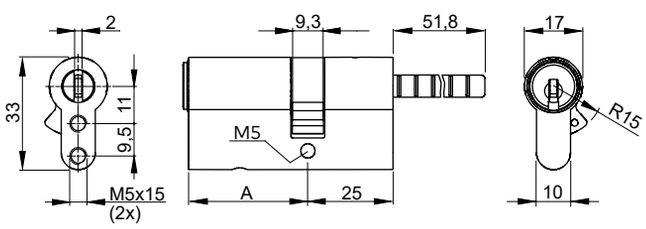

Sistemas técnicos

- **Sistemas dealer**
matrix plus (K86, Twincode)
matrix (K59)
expert plus (K83, Twincode)
expert (K56)

Acabado DZ lado A
Níquel (NI)
Latón natural (MS)

Función de obra
Dos niveles de llave (BAZ)

Cilindros para puertas

Cilindros perfil suizo 22mm

K.DZ_CH | Cilindro doble, perfil suizo



Área de aplicación
Para todas las cerraduras de embutir de perfil suizo. La leva acciona la palanca y/o el resbalón con la llave.

Especificación
- Cuerpo de latón natural, acabado niquelado
- Llave reversible de alpaca

Incluido con el cilindro
- Tres/cinco llaves reversibles con clip (especificar aparte las opciones disponibles, ver capítulo "Llaves y clips")
- Un tornillo de fijación del cilindro M5×70 mm
- Tarjeta de seguridad para el registro del propietario y la solicitud de duplicados de llaves
- Instrucciones de instalación y mantenimiento

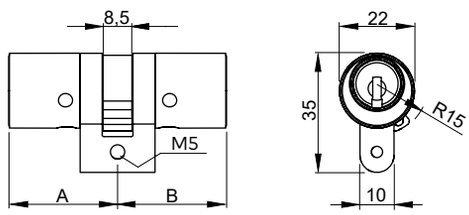

Ejemplo de pedido
- penta (K84)/DZCH/32,5/32,5/NI/... opciones de cilindro
- expert plus (K83)/DZCH/27,5/47,5/CR/... opciones de cilindro

Opciones de cilindro a continuación:

Sistemas técnicos

- **Sistemas factory**
penta cross (K90)
penta (K84)
quattro plus (K85)
gemini plus (K87)

- **Sistemas dealer**
expert cross (K89)
expert plus (K83)
expert (K56)
matrix plus (K86, Twincode)
matrix (K59)

- **Sistemas factory sin patente vigente**
penta (K57)
quattro plus (K58)
quattro S (K52)
quattro 1.1 (K51)
quattro 1.0 (K50S)
gemini plus (K81)
gemini S (K53)
gemini (K50)

Cilindros para puertas

Cilindros perfil suizo 22 mm

K.DZ_CH | Cilindro doble, perfil suizo

Longitud A Ø 22 mm
- **Medidas estándar por lado:**
32.5 a 102.5 mm en ampliaciones de 5 mm
- **Medidas especiales por lado:**
Desde 107.5 mm en ampliaciones de 5 mm (max 152.5 mm)
- **Cilindro corto:**
Un lado del cilindro 27.5 mm, medida total mínima de 65 mm

Acabado DZ lado A
Níquel (NI)
Latón natural (MS)
Niquelado químico (NIC)
Cromado (CR)
Cromo pulido (CRP)
Latón pulido (MP)
Bronce medio (BM)
Bronce oscuro (BD)
Envejecido (ALTB)
Negro mate (BKM)

Función de embrague
Embrague estándar (SFK)
Doble embrague (BSZ)
Función de prioridad lado A (PF-A)
Función de prioridad lado B (PF-B)
Función para salidas de emergencia y cerraduras antipánico (FZG)
Función llave de emergencia (GF)

Leva
Leva estándar
Leva dentada = 10 (ZR10)
Leva dentada z = 14 (ZR14-AK617)
Leva dentada z = 18 (ZR18)

Función de acceso
Sin función
Función duplo lado A (DF-A)
Función duplo lado B (DF-B)
Función duplo lado A y B (DF-AB)
Función de servicio SAT1 A + SAT1 B (SAT1-A_SAT1-B)
Función de servicio SAT2 A + SAT1 B (SAT2-A_SAT1-B)

Función de obra
Dos niveles de llave (BAZ)
Tres niveles de llave (BAZ3)

Tapa protección intemperie
Tapa protección intemperie para el inserto 2004 lado A (2004-A)
Tapa protección intemperie para el inserto 2004 lado B (2004-B)
Tapa protección intemperie para el inserto 2004 lado A and B (2004-AB)

Ciego en un lado
Lado ciego A (BL-A)
Lago ciego B (BL-B)

Contact pin
Pin de contacto lado A (KT-A)
Pin de contacto lado B (KT-B)

Tornillo de fijación
Tornillo M5×70 mm (BS_M5x70)

Cilindros para puertas

Cilindros perfil suizo 22 mm

K.HZ_CH | Cilindro sencillo, perfil suizo

Área de aplicación
Para todas las cerraduras de embutir en perfil suizo que se abren solo por un lado. La leva acciona la palanca y el resbalón en cerraduras con resbalón. La leva puede ajustarse en intervalos de 30°; comenzando desde la posición de 0° o 15°.



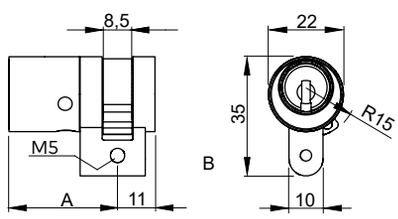

Especificación
- Cuerpo de latón natural, acabado niquelado
- Llave reversible de alpaca

Incluido con el cilindro
- Tres/cinco llaves reversibles con clip (especificar aparte las opciones disponibles, ver capítulo "Llaves y clips")
- Un tornillo de fijación del cilindro M5×70 mm
- Tarjeta de seguridad para el registro del propietario y la solicitud de duplicados de llaves
- Instrucciones de instalación y mantenimiento

Ejemplo de pedido
- penta (K84)/DKZCH/32.5/32.5/NI/... opciones de cilindro
- expert plus (K83)/DKZCH/27.5/37.5/MP/... opciones de cilindro

Opciones de cilindro a continuación:

Sistemas técnicos

- **Sistemas factory**
penta cross (K90)
penta (K84)
quattro plus (K85)
gemini plus (K87)

- **Sistemas dealer**
expert cross (K89)
expert plus (K83)
expert (K56)
matrix plus (K86, Twincode)
matrix (K59)

- **Sistemas factory sin patente vigente**
penta (K57)
quattro plus (K58)
quattro S (K52)
quattro 1.1 (K51)
quattro 1.0 (K50S)
gemini plus (K81)
gemini T (K54)
gemini S (K53)
gemini (K50)

Cilindros para puertas

Cilindros perfil suizo 22 mm

K.HZ_CH | Cilindro sencillo, perfil suizo

Longitud A Ø 22 mm

- **Medidas estándar por lado:**
32.5 a 102.5 mm en ampliaciones de 5 mm
- **Medidas especiales por lado:**
Desde 107.5 mm en ampliaciones de 5 mm (max 122.5 mm)

Acabado HZ
Níquel(NI)
Latón natural (MS)
Cromado (CR)
Cromo pulido (CRP)
Latón pulido (MP)

Leva

Imágenes, ver tipo cilindro doble europerfil 17 mm

Posición de la leva
Estándar: 30°
Opcional: 0° a 360° en intervalos 15°

Función de acceso
Función duplo (DF)

Función de obra
Dos niveles de llave (BAZ)

Cilindros para puertas

Cilindros perfil suizo 22 mm

K.DKZ_CH | Cilindro de pomo, perfil suizo

Área de aplicación
Para todas las cerraduras de embutir en perfil suizo. El pomo se instala en el interior, permitiendo que la puerta se abra/cierre de forma segura desde el interior sin llave. La leva acciona el resbalón y/o palanca de la cerradura.



Especificación
- Cuerpo de latón natural, acabado niquelado
- Llave reversible de alpaca

Incluido con el cilindro
- Tres/cinco llaves reversibles con clip (especificar aparte las opciones disponibles, ver capítulo "Llaves y clips")
- Un tornillo de fijación del cilindro M5×70 mm
- Tarjeta de seguridad para el registro del propietario y la solicitud de duplicados de llaves
- Instrucciones de instalación y mantenimiento

Ejemplo de pedido
- penta (K84)/DKZCH/32.5/32.5/NI/...opciones de cilindro
- expert plus (K83)/DKZCH/27.5/37.5/MP/...opciones de cilindro

Opciones de cilindro a continuación:

Sistemas técnicos

- **Sistemas factory**

penta cross (K90)
penta (K84)
quattro plus (K85)
gemini plus (K87)

- **Sistemas dealer**

expert cross (K89)
expert plus (K83)
expert (K56)
matrix plus (K86, Twincode)
matrix (K59)

- **Sistemas factory sin patente vigente**

penta (K57)
quattro plus (K58)
quattro S (K52)
quattro 1.1 (K51)
quattro 1.0 (K50S)
gemini plus (K81)
gemini T (K54)
gemini S (K53)
gemini (K50)

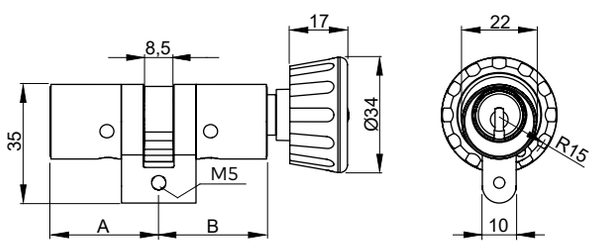

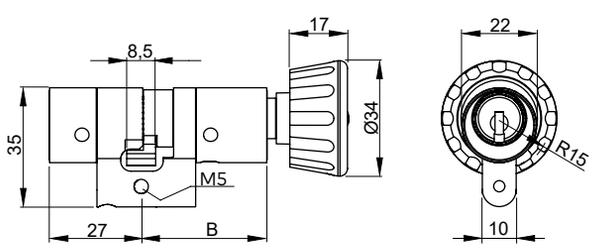

Cilindro corto

Cilindros para puertas

Cilindros perfil suizo 22 mm

K.DKZ_CH | Cilindro de pomo, perfil suizo

Longitud A Ø 22 mm
- **Medidas estándar por lado:**
32.5 a 102.5 mm en ampliaciones de 5 mm
- **Medidas especiales por lado:**
Desde 107.5 mm en ampliaciones de 5 mm (max 142.5 mm)
- **Cilindro corto:**
Un lado del cilindro 27.5 mm, medida total mínima de 65 mm

Acabado DZ lado A
Níquel (NI)
Latón natural (MS)
Niquelado químico (NIC)
Cromado (CR)
Cromo pulido (CRP)
Latón pulido (MP)
Bronce medio (BM)
Bronce oscuro (BD)
Envejecido (ALTB)
Negro mate (BKM)

Función de embrague
Función hotel (AK527)

Posición de la leva
Estándar: 30°
Opcional: 0° a 360° en intervalos 15°

Función de obra
Dos niveles de llave (BAZ)

Cilindros para puertas

Cilindros perfil suizo 22 mm

K.DKHZCH | Cilindro sencillo de pomo, perfil suizo



Área de aplicación
Para todos los cilindros con pomo en perfil suizo. El pomo acciona la palanca y el resbalón de la cerradura.

Especificación

• Cuerpo de latón natural, acabado niquelado

Incluido con el cilindro
• Un tornillo de fijación del cilindro M5×70 mm
• Instrucciones de instalación y mantenimiento

Ejemplo de pedido

• K/DKHZCH/32.5/NI/... opciones de cilindro
• K/DKHZCH/47.5/MP/... opciones de cilindro

Opciones de cilindro a continuación:

Longitud A Ø 22 mm
- **Medidas estándar por lado:**
32.5 a 102.5 mm en ampliaciones de 5 mm

Acabado HZ
Níquel(NI)

Pomo lado A
Con pomo 1519 (RDK) - Estándar
Pomo oval D-line (ODKD)

Leva
Leva estándar
Leva dentada = 10 (ZR10)

Tornillo de fijación
Tornillo M5×70 mm (BS_M5x70)

Cilindros para puertas

Cilindros perfil escandinavo

K.OHZ_2048 | Cilindro ovalado tipo escandinavo exterior



Área de aplicación
Para cerraduras perfil escandinavo

Especificación
- Cuerpo fabricado en latón natural, niquelado
- Llave reversible de alpaca

Incluido con el cilindro
- Dos llaves reversibles, especificar tipo (ver detalles en el capítulo "Llaves y clips")
- Tarjeta de seguridad para el registro del propietario y la solicitud de duplicados de llaves
- Instrucciones de instalación y mantenimiento

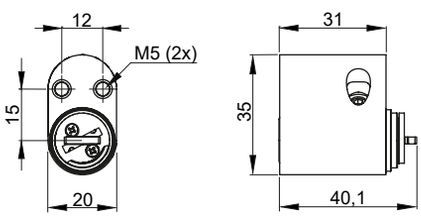

Ejemplo de pedido
expert plus (K83)/OHZ/2048/CR/... opciones de cilindro

Opciones de cilindro a continuación:

Sistemas técnicos

- **Sistemas factory**
penta cross (K90)
penta (K84)
quattro plus (K85)
gemini plus (K87)

- **Sistemas dealer**
expert cross (K89)
expert plus (K83)
expert (K56)
matrix plus (K86, Twincode)
matrix (K59)

- **Sistemas factory sin patente vigente**
penta (K57)
quattro plus (K58)
quattro S (K52)
quattro 1.1 (K51)
quattro 1.0 (K50S)
gemini plus (K81)
gemini T (K54)
gemini S (K53)
gemini (K50)
Sin sistema (K00)

Cilindros para puertas

Cilindros perfil escandinavo

K.OHZ_2048 | Cilindro ovalado tipo escandinavo exterior

Acabado
Níquel (NI)
Latón natural (MS)
Niquelado químico (NIC)
Cromado (CR)
Cromo satinado (CRM)
Latón pulido (MP)
Bronce (BD)

Función de acceso
Función de servicio SAT1 (SAT1)

Función de obra
Dos niveles de llave (BAZ)
Tres niveles de llave (BAZ3)

Tapa protección intemperie
Tapa protección intemperie para el inserto 2004 lado A
(2004-A)
Tapa 2004 en lado A

Cilindros para puertas

Cilindros perfil escandinavo

K.OHZ 2048F | Cilindro ovalado tipo escandinavo interior



Área de aplicación
Para cerraduras perfil escandinavo

Especificación

- Cuerpo fabricado en latón natural, niquelado
- Llave reversible de alpaca

Incluido con el cilindro

- Dos llaves reversibles, especificar tipo (ver detalles en el capítulo "Llaves y clips")
- Tarjeta de seguridad para el registro del propietario y la solicitud de duplicados de llaves
- Instrucciones de instalación y mantenimiento

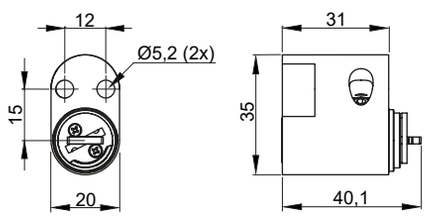

Ejemplo de pedido
expert plus (K83)/OHZ/2048F/CR/... opciones de cilindro

Opciones de cilindro a continuación:

Sistemas técnicos

- **Sistemas factory**
penta cross (K90)
penta (K84)
quattro plus (K85)
gemini plus (K87)

- **Sistemas dealer**
expert cross (K89)
expert plus (K83)
expert (K56)
matrix plus (K86, Twincode)
matrix (K59)

- **Sistemas factory sin patente vigente**
penta (K57)
quattro plus (K58)
quattro S (K52)
quattro 1.1 (K51)
quattro 1.0 (K50S)
gemini plus (K81)
gemini T (K54)
gemini S (K53)
gemini (K50)
Sin sistema (K00)

Acabado
Níquel (NI)
Latón natural (MS)
Cromado (CR)
Cromo satinado (CRM)
Bronce (BD)

Cilindros para puertas

Cilindros perfil escandinavo

K.OHZ 2048F | Cilindro ovalado tipo escandinavo interior

Función de obra
Dos niveles de llave (BAZ)
Tres niveles de llave (BAZ3)

Tapa protección intemperie
Tapa protección intemperie para el inserto 2004 lado A
(2004-A)

Cilindros para puertas

Accesorios

2030 | Tapa de protección intemperie

Cód. pedido	Descripción	Imagen	Dibujo
K/ROSETA/2030/PZ 2011729322	**Área de aplicación:** Para cilindros expuestos a la intemperie. Protege el cilindro de los efectos de la intemperie y el polvo y ayuda a mantener el cilindro en funcionamiento por más tiempo. Fácil instalación con tira adhesiva o con cuatro tornillos. **Especificación:** material de plástico negro La tapa puede abrirse y cerrarse con un destornillador. Perforada para instalación opcional con cuatro tornillos (tornillos no incluidos). **Incluido con el suministro:** cinta adhesiva de doble cara Tapa protección intemperie, plástico negro, perfil europeo 17 mm		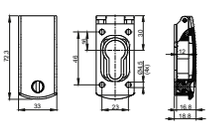
K/ROSETA/ FLAP/2030/RZ 2011729321	Tapa protección intemperie, plástico negro, perfil redondo 22 mm		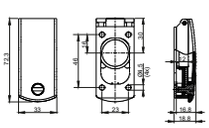

Cilindros de lengüeta

K.BMZ_1031/1061 | Cilindro de lengüeta

Área de aplicación
Cilindro de lengüeta con tuerca de fijación hexagonal, adecuado para instalación en madera y metal

Especificación
- Cuerpo de latón natural, acabado niquelado
- Leva de acero cincado
- Tuerca hex de fijación de latón natural niquelado
- Llave reversible de alpaca

Incluido con el cilindro
- Dos llaves reversibles, especificar tipo (ver detalles en el capítulo "Llaves y clips")
- Una leva plana de acero cincado (1061-6ZK)
- Una tuerca hexagonal 1031-5 para modelo de cilindro 1031/1061 y 1031A/1061A
- Tarjeta de seguridad para el registro del propietario y la solicitud de duplicados de llaves
- Instrucciones de instalación y mantenimiento

Ejemplo de pedido
expert plus (K83)/BMZ/1031/NI/... opciones de cilindro

Sistemas técnicos

- **Sistemas factory**
penta cross (K90)
penta (K84)
quattro plus (K85)
gemini plus (K87)

- **Sistemas dealer**
expert cross (K89)
expert plus (K83)
expert (K56)
matrix plus (K86, Twincode)
matrix (K59)
entro (K91, Twincode)

- **Sistemas factory sin patente vigente**
penta (K57)
quattro plus (K58)
quattro S (K52)
quattro 1.1 (K51)
quattro 1.0 (K50S)
gemini plus (K81)
gemini T (K54)
gemini S (K53)
gemini (K50)



Modelo 1031/1061



Modelo 1031A/1061A



Modelo 1031G/1061G



Modelo 1031GB/1061GB

Cilindros de lengüeta

K.BMZ_1031/1061 | Cilindro de lengüeta

Modelo de cilindro

Modelo 1031

- Una posición de retracción de llave, solo cuando está cerrado
- Rotación de la llave y leva: 90°
- Distancia a la leva: 25.5 mm

Modelo 1031A

- Una posición de retracción de llave, solo cuando está cerrado
- Rotación de la llave y leva: 90°
- Distancia a la leva: 30 mm

Modelo 1061

- Dos posiciones de retracción de llave cuando está cerrado o abierto
- Rotación de la llave: 360°
- Rotación de la leva: 90°
- Distancia a la leva: 25.5 mm

Modelo 1061A

- Dos posiciones de retracción de llave cuando está cerrado o abierto
- Rotación de llave: 360°
- Rotación de la leva: 90°
- Distancia a la leva: 30 mm

Modelo 1031G

- Para puertas de cristal con grosor de 5 a 7 mm
- La leva estándar es adecuada para puertas de derecha o de izquierda y para cajoneras.
- Una posición de retracción de llave, solo cuando está cerrado
- Rotación de la llave y leva: 90°

Modelo 1061G

- Para puertas de cristal con grosor de 5 a 7 mm
- La leva estándar es adecuada para puertas de derecha o de izquierda y para cajoneras
- Dos posiciones de retracción de llave cuando está abierto o cerrado
- Rotación de la llave: 360°
- Rotación de la leva: 90°

Modelo 1031GB

- Para puertas de chapa metálica con grosor de 0.5 a 2 mm
- La leva estándar es adecuada para puertas de derecha o de izquierda y para cajoneras.
- Una posición de retracción de llave, solo cuando está cerrado
- Rotación de la llave y leva: 90°

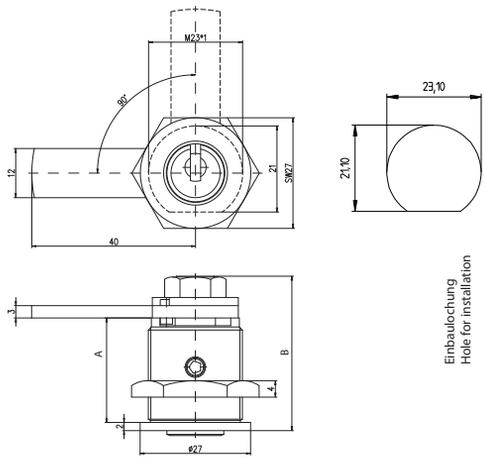

1031/1061 – 1031A/1061A

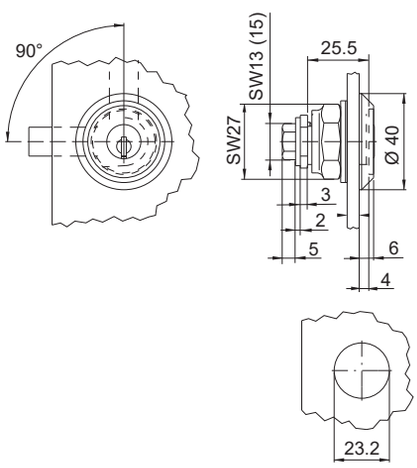

1031G/1061G

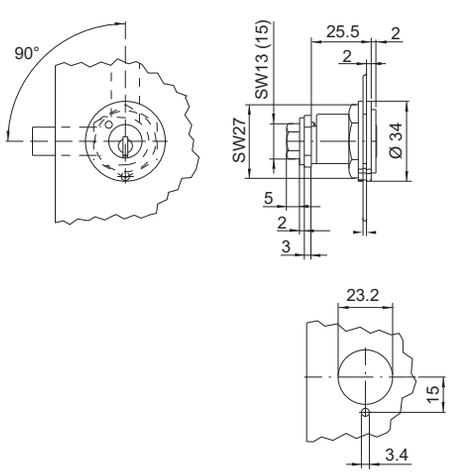

1031GB/1061GB

Cilindros de lengüeta

K.BMZ_1031/1061 | Cilindro de lengüeta

Modelo 1061GB
- Para puertas de chapa metálica con grosor de 0.5 a 2 mm
- La leva estándar es adecuada para puertas de derecha o de izquierda y para cajoneras.
- Dos posiciones de retracción de llave cuando está cerrado o abierto
- Rotación de la llave: 360°
- Rotación de la leva: 90°

Acabado
Níquel (NI)
Latón natural (MS)
Niquelado químico (NIC)
Cromado (CR)
Cromo satinado (CRM)
Cromo pulido (CRP)
Latón pulido (MP)
Bronce medio (BM)
Envejecido (ALTB)
Negro mate (BKM)

Leva
Tipos y descripción ver a continuación

Función de obra
Dos niveles de llave (BAZ)

Levas para cilindros de lengüeta K.BMZ_1031/1061

Tabla 1:

Leva Cód. pedido	Dim. in mm A	B	
1061-66	0	14	
1061-68	0	20	
1061-70	0	25	
1061-6M	0	30	
1061-6ZK	0	40	(Standard)
1061-6M1	0	50	
1061-6Q1	1	28	
1061-6Q	1	40	
1061-6Q2	1	50	
1061-6Z1	2	28	
1061-6Z	2	40	
1061-6Z2	2	50	
1061-6S1	3	28	
1061-6S	3	39,5	
1061-6S4	3	50	
1061-6T1	4	28	
1061-6T	4	39	
1061-6T2	4	50	
1061-6U1	5	28	
1061-6U	5	38,5	
1061-6U3	5	40	
1061-6U2	5	50	
1061-6E1	6	28	
1061-6E	6	38	
1061-6E3	6	40	
1061-6E2	6	50	
1061-6H2	7	28	
1061-6H	7	37	
1061-6H4	7	40	
1061-6H3	7	50	
1061-6V1	8	28	
1061-6V	8	37	
1061-6V3	8	40	
1061-6V2	8	50	
1061-6W1	10	28	(Renz)
1061-6W	10	35	
1061-6W3	10	40	
1061-6W2	10	50	
1061-6X1	12	28	
1061-6X	12	33	
1061-6X3	12	40	
1061-6X2	12	50	
1061-6Y2	14	28	
1061-6Y	14	31,5	
1061-6Y4	14	40	
1061-6Y3	14	50	
1061-6A2	16	30	
1061-6A1	16	40	
1061-6A	16	50	
1061-6B2	18	30	
1061-6B1	18	40	
1061-6B	18	50	
1061-6C2	20	30	
1061-6C1	20	40	
1061-6C	20	50	

Tabla 2:

Leva Cód. pedido	Dim. in mm A	B	
1061-66	0	14	
1061-68	0	20	
1061-70	0	25	
1061-6M	0	30	
1061-6ZK	0	40	
1061-6M1	0	50	
1061-96Q1	1	28	
1061-96Q	1	40	
1061-96Q2	1	50	
1061-96Z1	2	28	
1061-96Z	2	40	
1061-96Z2	2	50	
1061-96S2	3	28	
1061-96S	3	39,5	
1061-96S4	3	50	
1061-96T1	4	28	
1061-96T	4	39	
1061-96T2	4	50	
1061-96U1	5	28	
1061-96U	5	38,5	
1061-96U3	5	40	
1061-96U2	5	50	
1061-96E1	6	28	
1061-96E	6	38	
1061-96E3	6	40	
1061-96E2	6	50	
1061-96H2	7	28	
1061-96H	7	37	
1061-96H4	7	40	
1061-96H3	7	50	
1061-96V1	8	28	
1061-96V	8	37	
1061-96V3	8	40	
1061-96V2	8	50	
1061-96W1	10	28	(Renz)
1061-96W	10	35	
1061-96W3	10	40	
1061-96W2	10	50	
1061-96X1	12	28	
1061-96X	12	33	
1061-96X3	12	40	
1061-96X2	12	50	
1061-96Y2	14	28	
1061-96Y	14	31,5	
1061-96Y4	14	40	
1061-96Y3	14	50	
1061-96A2	16	30	
1061-96A1	16	40	
1061-96A	16	50	
1061-96B2	18	30	
1061-96B1	18	40	
1061-96B	18	50	
1061-96C2	20	30	
1061-96C1	20	40	
1061-96C	20	50	

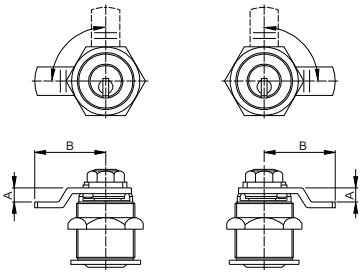

Derecha, tabla 1 Izquierda, tabla 2

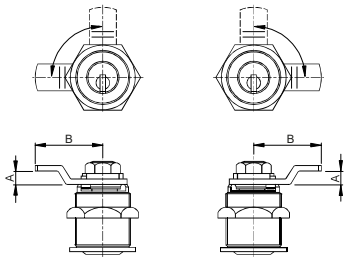

Derecha, tabla 2 Izquierda, tabla 1

Leva No.	Dim. A en mm
1061-601A	18
1061-601B	22
1061-601C	27
1061-601D	32

Las levas 1061–601 y 1061–601A , B, C, y D se pueden usar indistintamente para cierres de izquierda o derecha

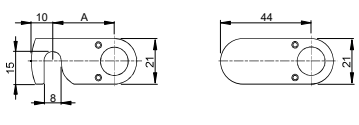

1061-601 A, B, C, D 1061-601

Levas para cilindros de lengüeta K.BMZ_1031/1061

Descripción / Código de pedido	Dibujo
Z01061-00 (AK490)	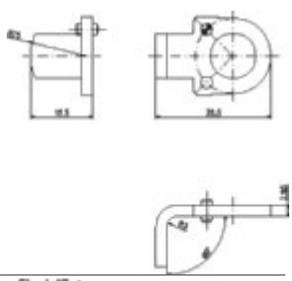
Z03138-00-F (AK619) Z03138-00-B (AK619)	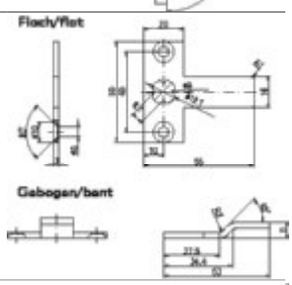
Z05080-01 (AK682)	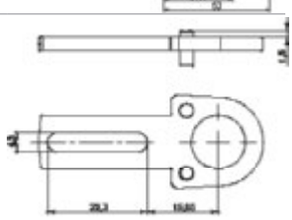
Z08113-0z (AK798)	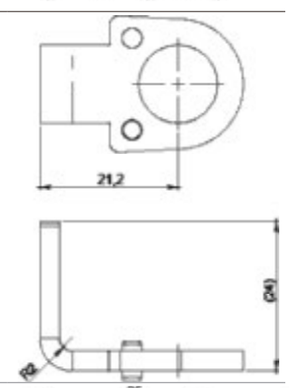
Z09204-00 (AK835)	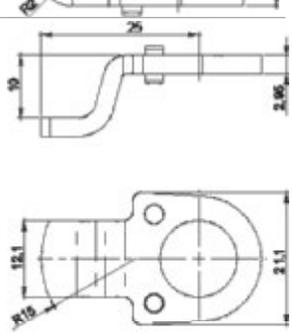

Levas para cilindros de lengüeta K.BMZ_1031/1061

Descripción / Código de pedido	Dibujo
Z00-4-096-LI Z00-4-096-RE	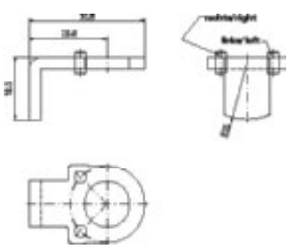

Cilindros de lengüeta

Accesorios para el cilindro de lengüeta BMZ 1031/1061

Cód. pedido	Descripción	Imagen	Dibujo
K/ROSETA/ZK1031-29/NI 2011728975	Roseta 1031-29 Níquel		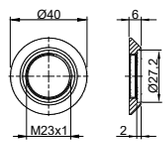
K/ROSETA/ZK1031-29/BD 2011605010	Bronce oscuro		
K/PLACA FIJACIÓN/1031/20 2011728911	Placa de fijación, dibujo no. 1031-20 Evita el movimiento en la instalación del cilindro Para puertas de madera o plástico Material: acero cincado		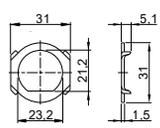
K/PLACA FIJACIÓN/1031/23 2011728910	Placa de fijación, dibujo no. 1031-23 Para fijar a la superficie Material: acero en bruto		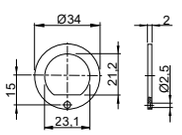
K/PLACA FIJACIÓN/ ZK1031-23A 2011728907	Placa de fijación, dibujo no. 1031-23A Evita el movimiento sobre superficies de chapa de metal Material: acero niquelado		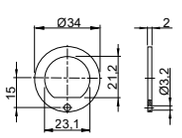
K/PLACA FIJACIÓN/1031/23B 2011728909	Placa de fijación, dibujo no. 1031-23B Evita el movimiento sobre superficies de cristal Material: acero niquelado		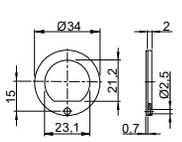
K/PLACA FIJACIÓN/1031/24A 2011728908	Placa de fijación, dibujo no. 1031-24A Con guía para taladrado Material: acero niquelado		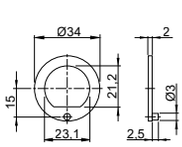
	Distanciador para BMZ 1031/1061 Material: latón niquelado		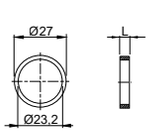
K/ DISTANCIADOR/1031/2,5M-M 2011729445	Dibujo no.: 1031-21 Medida L: 2.5 mm		
K/ DISTANCIADOR/1031/5MM 2011729444	Dibujo no.: 1031-17 Medida L: 5 mm		
K/ DISTANCIADOR/1031/10M-M 2011729449	Dibujo no.**:** 1031-18 Medida L: 10 mm		

Cilindros de lengüeta

Accesorios para el cilindro de lengüeta BMZ 1031/1061

Cód. pedido	Descripción	Imagen	Dibujo
K/DISTANCIADOR/1031/12M-M 2011729448	Dibujo no.: 1031-25 Medida L: 12 mm		
K/DISTANCIADOR/1031/14M-M 2011729447	Dibujo no.: 1031-19 Medida L: 14 mm		
K/DISTANCIADOR/1031/15,5-MM 2011729446	Dibujo no.: 1031-26 Medida L: 15.5 mm		

Cilindros de lengüeta

K.BMZ_83-3-032 | Cilindro de lengüeta



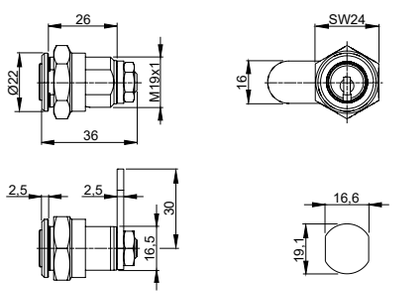

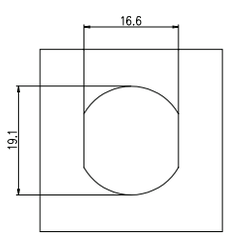

Orificio de montaje

Área de aplicación
Cilindro de lengüeta con tuerca hexagonal
Rotación de la llave 90°

Especificación
- Cuerpo de latón natural, acabado niquelado
- Leva de acero cincado
- Tuerca hex de fijación de latón natural niquelado
- Dirección de cierre derecha
- Llave reversible de alpaca

Incluido con el cilindro
- Dos llaves reversibles, especificar tipo (ver detalles en el capítulo "Llaves y clips")
- Una leva 93-4-227
- Una tuerca de fijación M19×1, hexagonal tamaño 24 mm (92-4-058)
- Tarjeta de seguridad para el registro del propietario y la solicitud de duplicados de llaves
- Instrucciones de instalación y mantenimiento

Ejemplo de pedido
penta (K84)/BMZ/83-3-032/NI/... opciones de
cilindro expert plus (K83)/BMZ/83-3-032/CR/BAZ3

Opciones de cilindro a continuación:
Sistemas técnicos

- **Sistemas factory**
penta cross (K90)
penta (K84)
quattro plus (K85)
gemini plus (K87)

- **Sistemas dealer**
expert cross (K89)
expert plus (K83)
expert (K56)
matrix plus (K86, Twincode)
matrix (K59)

- **Sistemas factory sin patente vigente**
penta (K57)
quattro plus (K58)
quattro S (K52)
quattro 1.1 (K51)
quattro 1.0 (K50S)
gemini plus (K81)
gemini T (K54)
gemini S (K53)
gemini (K50)
Sin sistema (K00)

Cilindros de lengüeta

K.BMZ_83-3-032 | Cilindro de lengüeta

Dirección de cierre
Izquierda (L)

Acabado
Níquel (NI)
Latón natural (MS)
Niquelado químico (NIC)
Cromado (CR)
Cromo satinado (CRM)
Cromo pulido (CRP)
Latón pulido (MP)
Bronce medio (BM)
Bronce (BD)
Envejecido (ALTB)
Negro mate (BKM)

Leva
Con leva 98-4-030
Con leva AK766
Con leva AK769

Tuerca
Con tuerca 84-4-011

Función de acceso
Función de servicio SAT1 (SAT1)

Función de obra
Dos niveles de llave (BAZ)
Tres niveles de llave (BAZ3)

Tapa protección intemperie
Tapa protección intemperie para el inserto 2004 lado A (2004-A)

Cilindros de lengüeta

Levas y accesorios para el cilindro K.BMZ.83-3-032 | Cilindro de lengüeta

Cód. pedido	Descripción	Imagen	Dibujo
K/RIEGEL/83-3-032/AK150 2011729002	Leva para BMZ 83-3-032 AK150		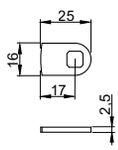
K/RIEGEL/93-4-227/AK622 2011729000	Leva para cilindro de lengüeta 83-3-032		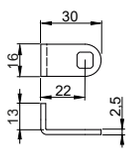
K/RIEGEL/83-3-032/AK766 2011728998	Leva para cilindro de lengüeta 83-3-032		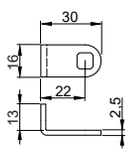
K/RIEGEL/83-3-032/AK769 2011728997	Leva para cilindro de lengüeta 83-3-032		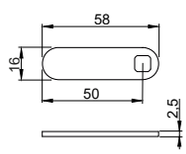
HÜLSENMUTTER.83-3-032.MS.M19X1 2011405137	Placa hexagonal/83-3-032/NI/M19X1 Níquel Dibujo 92-4-058		
HÜLSENMUTTER.83-3-032.MS.M19X1 2011405136	Placa hexagonal/83-3-032/MS/M19X1 Latón Dibujo no. 92-4-058		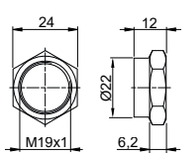
MUTTER.83-3-032.NI.M19X1 2011405122	Tuerca hexagonal/83-3-032/NI/M19X1 Níquel/p>Dibujo no. 84-4-011		
MUTTER.83-3-032.MS.M19X1 2011404975	Tuerca hexagonal/83-3-032/MS/M19X1 Latón mate Dibujo no. 84-4-011		
MUTTER.83-3-032.CR.M19X1 2011609316	Tuerca hexagonal/83-3-032/CR/M19X1 Cromo Dibujo no. 84-4-011		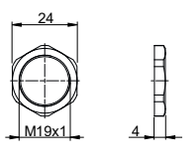

Candados

K.VHS_90/92/93 | Candado con cierre a presión

Área de aplicación
Adecuado para uso en interior y exterior. El arco puede bloquearse sin llave simplemente empujándolo en el cuerpo.



Especificación

- Cuerpo de latón natural niquelado
- Arco de acero endurecido, cromado
- Llave reversible de alpaca

Incluido con el cilindro

- Dos llaves reversibles (ver capítulo "Funciones especiales y llaves" para opciones de llave)
- Tarjeta de seguridad para registro de propietario y pedidos de duplicados de llaves
- Instrucciones de instalación y mantenimiento

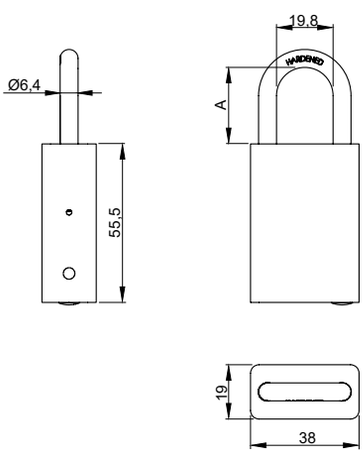

Ejemplo de pedido
penta (K84)/VHS/90/NI/... opciones de cilindro

K/SYS/VHS/92/NI (sin sistema y sin inserto)

Opciones de cilindro a continuación:

Alto del arco	Ancho del arco	Modelo
25 mm	19.8 mm	90
50 mm	19.8 mm	92
76 mm	19.8 mm	93

Sistemas técnicos

- **Sistemas factory**

penta cross (K90)
penta (K84)
quattro plus (K85)
gemini plus (K87)

- **Sistemas dealer**

expert cross (K89)
expert plus (K83)
expert (K56)
matrix plus (K86, Twincode)
matrix (K59)
entro (K91, Twincode)

Candados

- **Sistemas factory sin patente vigente**

penta (K57)
quattro plus (K58)
quattro S (K52)
quattro 1.1 (K51)
quattro 1.0 (K50S)
gemini plus (K81)
gemini T (K54)
gemini S (K53)
gemini (K50)
Sin sistema (K00)

Acabado
Níquel (NI)

Tipo de arco
Arco de acero endurecido (HS)
Arco acero inoxidable (RF)

Función de obra
Dos niveles de llave (BAZ)
Tres niveles de llave (BAZ3)

Candados

K.VHS_2001 | Candado con arco de 7 mm de diámetro



Área de aplicación
Adecuado para uso en interior y exterior, extracción de la llave solo cuando el arco está cerrado.

Especificación
- Cuerpo de latón natural niquelado
- La llave solo puede extraerse cuando el arco está en posición de cerrado.
- Arco de acero endurecido, cromado o acero inoxidable
- Llave reversible de alpaca
- Diámetro del arco: 7mm
  Para modelos N y P

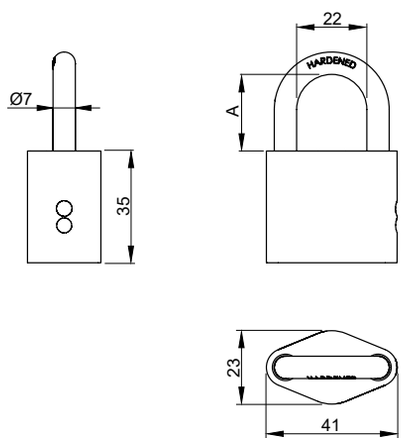

Incluido con el cilindro
- Dos llaves reversibles, especificar tipo (ver detalles en el capítulo "Llaves y clips")
- Tarjeta de seguridad para registro de propietario y pedidos de duplicados de llaves
- Instrucciones de instalación y mantenimiento

Ejemplo de pedido
expert plus (K83)/VHS/2001/NI/... opciones de cilindro

Opciones de cilindro a continuación:

Modelo	Alto de arco	Ancho de arco	Material del arco
2001	24 mm	22 mm	Acero endurecido, cromado
2001B	40 mm	22 mm	Acero endurecido, cromado
2001C	24 mm	22 mm	Acero inoxidable
2001D	40 mm	22 mm	Acero inoxidable
2001F	70 mm	22 mm	Acero inoxidable
2001G	100 mm	22 mm	Acero inoxidable
2001N	24 mm	22 mm	Acero inoxidable
2001P	40 mm	22 mm	Acero inoxidable
2001S	24.5 mm	22 mm	Acero inoxidable

Candados

K.VHS_2001 | Candado con arco de 7 mm de diámetro

Sistemas técnicos

- **Sistemas factory**
penta cross (K90)
penta (K84)
quattro plus (K85)
gemini plus (K87)

- **Sistemas dealer**
expert cross (K89)
expert plus (K83)
expert (K56)
matrix plus (K86, Twincode)
matrix (K59)

- **Sistemas factory sin patente vigente**
penta (K57)
quattro plus (K58)
quattro S (K52)
quattro 1.1 (K51)
quattro 1.0 (K50S)
gemini plus (K81)
gemini T (K54)
gemini S (K53)
gemini (K50)
Sin sistema (K00)

Acabado
Níquel (NI)
Niquelado químico (NIC)

Función de obra
Dos niveles de llave (BAZ)
Tres niveles de llave (BAZ3)

Tapa protección intemperie
Tapa protección intemperie para el inserto 2004 lado A (2004-A)

Cuerpo easpecial
Tladro 7 mm para el cable (AK112)

Candados

K.VHS_2001H | Candado con cable de acero trenzado



Área de aplicación
Adecuado para uso en interior y exterior. La llave solo puede extraerse cuando el arco está en posición cerrado. El cable de acero puede solicitarse en seis medidas diferentes.

Especificación

- Cuerpo de latón natural niquelado
- Cable de acero en vez de arco con una cobertura de PVC transparente
- Longitud de cable 450 mm
- Extracción de la llave solo en posición cerrado
- Llave reversible de alpaca

Incluido con el cilindro

- Dos llaves reversibles, especificar tipo (ver detalles en el capítulo "Llaves y clips")
- Tarjeta de seguridad para registro de propietario y pedidos de duplicados de llaves
- Instrucciones de instalación y mantenimiento

Ejemplo de pedido
expert plus (K83/VHS/2001H/NI/... opciones de cilindro

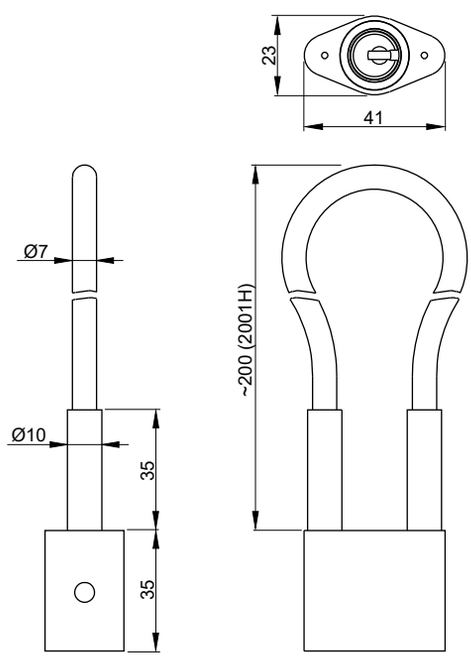

Opciones de cilindro a continuación:

Sistemas técnicos

- **Sistemas factory**

penta cross (K90)
penta (K84)
quattro plus (K85)
gemini plus (K87)

- **Sistemas dealer**

expert cross (K89)
expert plus (K83)
expert (K56)
matrix plus (K86, Twincode)
matrix (K59)

Candados

K.VHS_2001H | Candado con cable de acero trenzado

- **Sistemas factory sin patente vigente**
penta (K57)
quattro plus (K58)
quattro S (K52)
quattro 1.1 (K51)
quattro 1.0 (K50S)
gemini plus (K81)
gemini T (K54)
gemini S (K53)
gemini (K50)
Sin sistema (K00)

Acabado
Níquel (NI)
Niquelado químico (NIC)

Longitud del cable
Longitud de cable 250 mm
Longitud de cable 750 mm
Longitud de cable 1 m
Longitud de cable 2 m
Longitud de cable 5 m
Longitud de cable 10 m

Función de obra
Dos niveles de llave (BAZ)
Tres niveles de llave (BAZ3)

Tapa protección intemperie
Tapa protección intemperie para el inserto 2004 lado A (2004-A)

Cuerpo especial
taladro 7 mm para el cable (AK112)

Candados

K.VHS_2010 | Candado con arco de 9 mm de diámetro



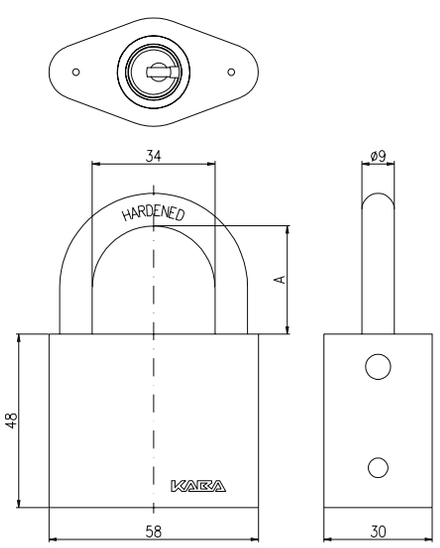

Área de aplicación
Adecuado para uso en interior y exterior, extracción de la llave solo cuando el arco está cerrado.

Especificación
- Cuerpo de latón natural niquelado
- Arco de acero endurecido, cromado o acero inoxidable
- Llave reversible de alpaca

Incluido con el cilindro
- Dos llaves reversibles, especificar tipo (ver detalles en el capítulo "Llaves y clips")
- Tarjeta de seguridad para registro de propietario y pedidos de duplicados de llaves
- Instrucciones de instalación y mantenimiento

Ancho del arco
34 mm

Ejemplo de pedido
expert plus (K83)/VHS/2010/NI/... opciones de cilindro

Opciones de cilindro a continuación:

Modelo	Alto del arco	Material del arco
2010	30 mm	Acero endurecido, cromado
2010B	50 mm	Acero endurecido, cromado
2010C	30 mm	Acero inoxidable
2010D	50 mm	Acero inoxidable
2010F	70 mm	Acero inoxidable
2010G	100 mm	Acero inoxidable

Sistemas técnicos

- **Sistemas factory**
penta cross (K90)
penta (K84)
quattro plus (K85)
gemini plus (K87)

- **Sistemas dealer**
expert cross (K89)
expert plus (K83)
expert (K56)
matrix plus (K86, Twincode)
matrix (K59)

Candados

K.VHS_2010 | Candado con arco de 9 mm de diámetro

- **Sistemas factory sin patente vigente**

penta (K57)
quattro plus (K58)
quattro S (K52)
quattro 1.1 (K51)
quattro 1.0 (K50S)
gemini plus (K81)
gemini T (K54)
gemini S (K53)
gemini (K50)
Sin sistema (K00)

Acabado
Níquel (NI)
Niquelado químico (NIC)

Función de obra
Dos niveles de llave (BAZ)
Tres niveles de llave (BAZ3)

Tapa protección intemperie
Tapa protección intemperie para el inserto 2004 lado A (2004-A)

Cuerpo especial
Taladro 4 mm para el cable (AK078)
Taladro 7 mm para el cable (AK878)

Candados

K.VHS_2008 | Candado de alta resistencia

Área de aplicación
Adecuado para uso en interior y exterior. Se necesita una llave para abrir y cerrar el arco.

Especificación
- Cuerpo de acero inoxidable fundido
- Arco de acero endurecido, cromado, diámetro 12 mm
- Llave reversible de alpaca

Incluido con el cilindro
- Dos llaves reversibles, especificar tipo (ver detalles en el capítulo "Llaves y clips")
- Tarjeta de seguridad para registro de propietario y pedidos de duplicados de llaves
- Instrucciones de instalación y mantenimiento

Ejemplo de pedido
expert plus (K83)/VHS/2008/... opciones de cilindro

Opciones de cilindro a continuación:

Alto del arco	Modelo
20 mm	2008
30 mm	2008B



Modelo 2008

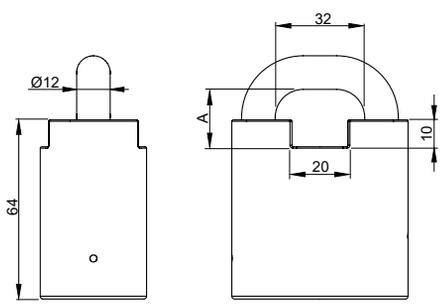

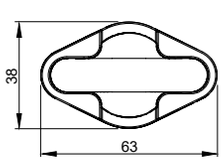

Sistemas técnicos

- **Sistemas factory**
penta cross (K90)
penta (K84)
quattro plus (K85)
gemini plus (K87)

- **Sistemas dealer**
expert cross (K89)
expert plus (K83)
expert (K56)
matrix plus (K86, Twincode)
matrix (K59)

Candados

K.VHS_2008 | Candado de alta resistencia

- Sistemas factory sin patente vigente

penta (K57)
quattro plus (K58)
quattro S (K52)
quattro 1.1 (K51)
quattro 1.0 (K50S)
gemini plus (K81)
gemini T (K54)
gemini S (K53)
gemini (K50)
Sin sistema (K00)

Acabado
Níquel (NI)
Niquelado químico (NIC)

Tipo de arco
Arco de acero endurecido (HS)

Función de obra
Dos niveles de llave (BAZ)
Tres niveles de llave (BAZ3)

Cilindros para mobiliario

K.MZ_1008C | Cilindro para mobiliario 1008C

Área de aplicación
Cilindro universal para uso en todo tipo de cerraduras



Especificación

- Cuerpo en latón natural niquelado
- Llave reversible de alpaca
- Posición de extracción de llave 1x360°

Incluido con el cilindro

- Dos llaves reversibles, especificar tipo (ver detalles en el capítulo "Llaves y clips")
- 1 leva tipo M1
- Tarjeta de seguridad para el registro del propietario y la solicitud de duplicados de llaves
- Instrucciones de instalación y mantenimiento

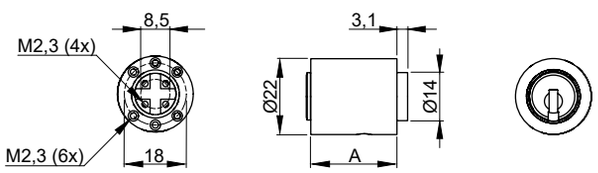

Ejemplo de pedido
quattro plus (K58)/MZ/1008C/NI/... opciones de cilindro

Opciones de cilindro a continuación:

Sistemas técnicos

- **Sistemas factory**
penta cross (K90)
penta (K84)
quattro plus (K85)
gemini plus (K87)

- **Sistemas dealer**
expert cross (K89)
expert plus (K83)
expert (K56)
matrix plus (K86, Twincode)
matrix (K59)

- **Sistemas factory sin patente vigente**
penta (K57)
quattro plus (K58)
quattro S (K52)
quattro 1.1 (K51)
quattro 1.0 (K50S)
gemini plus (K81)
gemini T (K54)
gemini S (K53)
gemini (K50)

Cilindros para mobiliario

K.MZ_1008c | Cilindro para mobiliario 1008C

- Longitud del cilindro

25,0
30,0
35,0
45,0
50,0
55,0
60,0
65,0
70,0
75,0
85,0
95,0

Acabado
Níquel (NI)
Latón natural (MS)
Niquelado químico (NIC)
Cromado (CR)
Cromo pulido (CRP)
Latón pulido (MP)
Bronce medio (BM)
Bronce (BD)
Envejecido (ALTB)

Leva
Ver tipos y descripción a continuación

Extracción de la llave
2×180° (2x180)

Función de obra
Dos niveles de llave (BAZ)
Tres niveles de llave (BAZ3)

Tapa protección intemperie
Tapa 2004 en lado A

K.MZ_1008C | Levas

Descripción / Código de pedido

Dibujo

M1

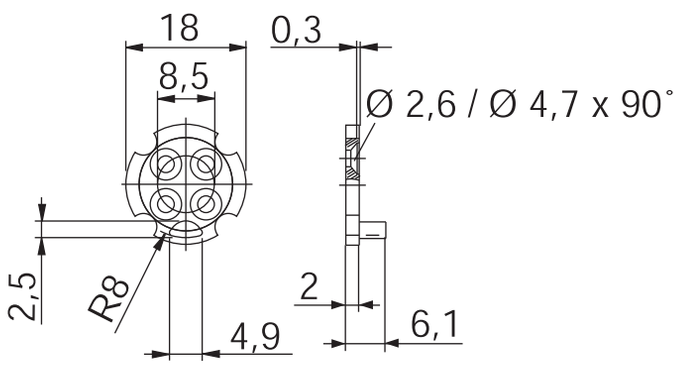

M2

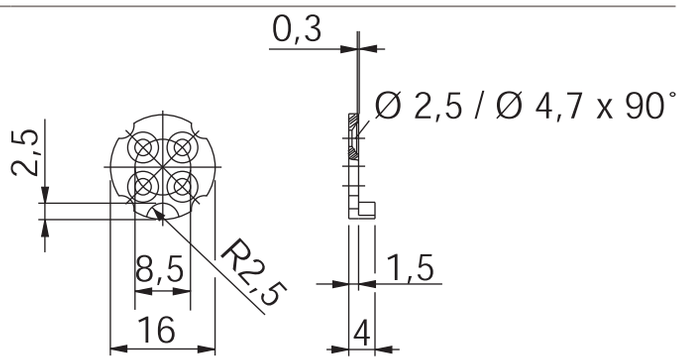

M11

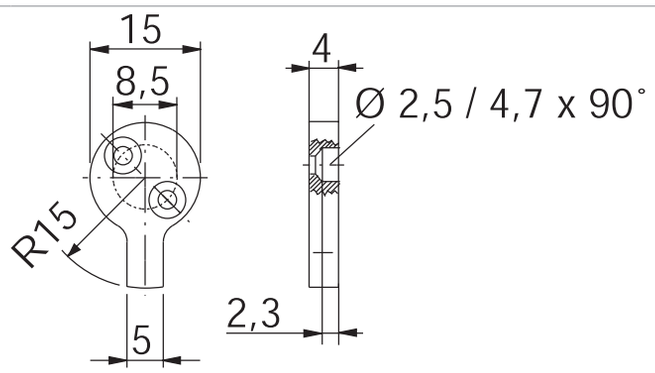

M11

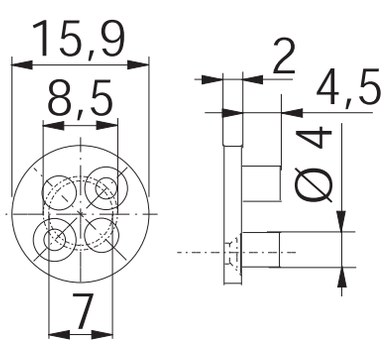

K.MZ_1008C | Levas

Descripción / Código de pedido	Dibujo
M11B	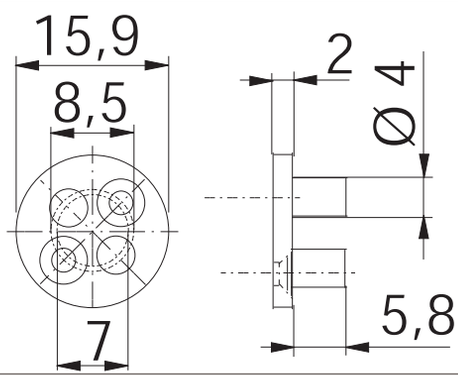
M43L	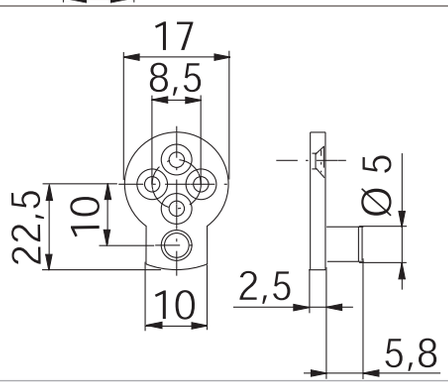
M44	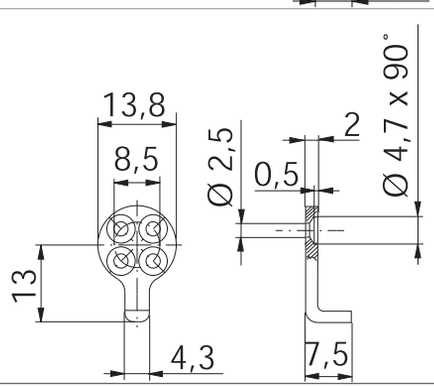
M45	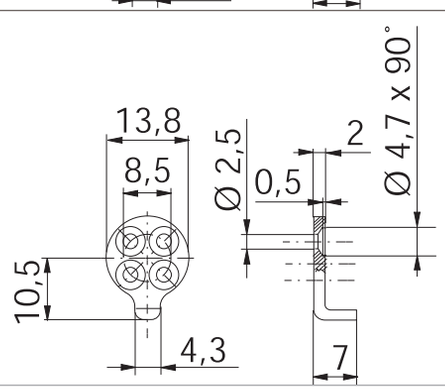

K.MZ_1008C | Levas

Descripción / Código de pedido

Dibujo

M46

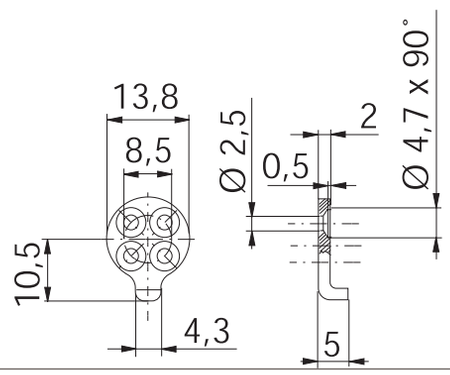

M48G

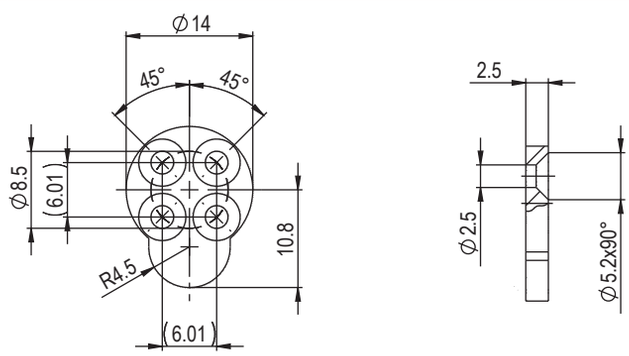

M71

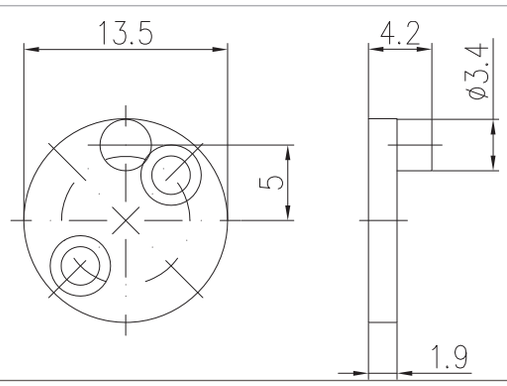

M74

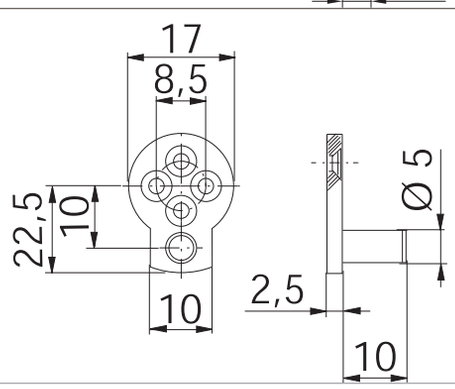

K.MZ_1008C | Levas

Descripción / Código de pedido	Dibujo
M75	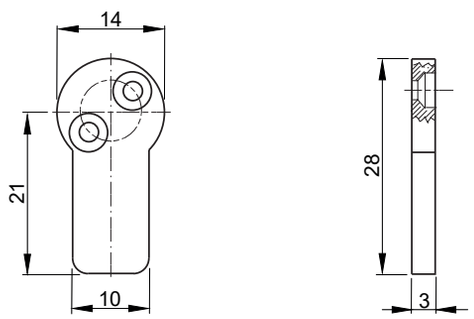
M93	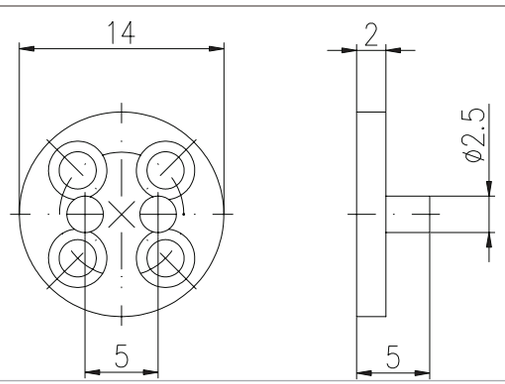
M101	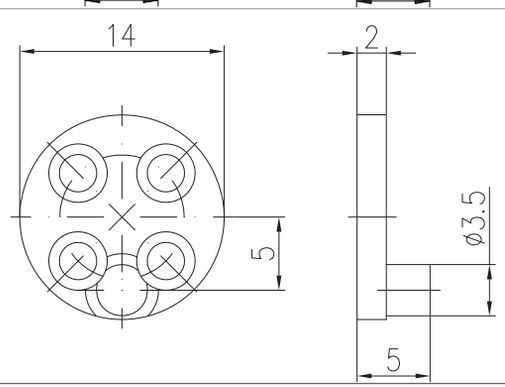
M-BENE	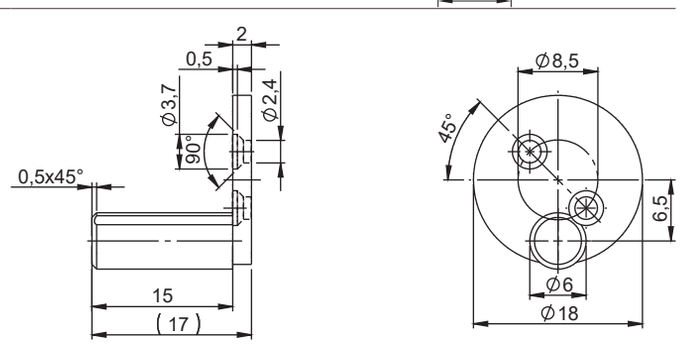

Cilindros para mobiliario

K.MZ_1032 | Cilindro para mobiliario

Área de aplicación
Cilindros para puertas de muebles y cajoneras.
La llave no puede extraerse del cilindro si está abierto.



Especificación
- Cuerpo de latón natural, niquelado
- Llave reversible de alpaca
- Posición extracción de llave 1×360°

Incluido con el cilindro
- Dos llaves reversibles, especificar tipo (ver detalles en el capítulo "Llaves y clips")
- Una leva tipo M5
- Una placa de fijación tipo BS13-A
- Tarjeta de seguridad para el registro del propietario y la solicitud de duplicados de llaves
- Instrucciones de instalación y mantenimiento

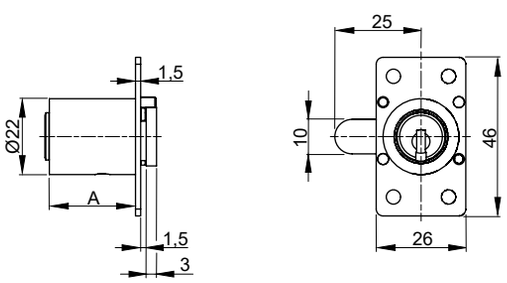

Ejemplo de pedido
quattro plus (K85)/MZ/1032/NI/25/... opciones de cilindro

Opciones de cilindro a continuación:

Sistemas técnicos

- **Sistemas factory**
penta cross (K90)
penta (K84)
quattro plus (K85)
gemini plus (K87)

- **Sistemas dealer**
expert cross (K89)
expert plus (K83)
expert (K56)
matrix plus (K86, Twincode)
matrix (K59)

- **Sistemas factory sin patente vigente**
penta (K57)
quattro plus (K58)
quattro S (K52)
quattro 1.1 (K51)
quattro 1.0 (K50S)
gemini plus (K81)
gemini T (K54)
gemini S (K53)
gemini (K50)
Sin sistema (K00)

Cilindros para mobiliario

K.MZ_1032 | Cilindro para mobiliario

Dirección de cierre
R = derecha, estándar
Izquierda (L)
S = hacia arriba
SU = hacia abajo

Longitud del cilindro
25,0
30,0
35,0
40,0
45,0
50,0
55,0
60,0
65,0
70,0
75,0
85,0
95,0
Las medidas 85 mm y 95 mm solo están disponibles en acabado níquel (NI)

Acabado
Níquel (NI)
Latón natural (MS)
Niquelado químico (NIC)
Cromado (CR)
Cromo pulido (CRP)
Latón pulido (MP)
Bronce medio (BM)
Bronce (BD)
Envejecido (ALTB)
Negro mate (BKM)

Función de obra
Dos niveles de llave (BAZ)
Tres niveles de llave (BAZ3)

Tapa protección intemperie
Tapa 2004 en lado A

Cilindros para mobiliario

K.MZ_1033 | Cilindro para mobiliario



Área de aplicación
Cilindros para puertas de muebles y cajoneras.
La llave no puede extraerse del cilindro si está abierto.

Especificación
- Cuerpo de latón natural, niquelado
- Llave reversible de alpaca
- Posición extracción de llave 1×360°

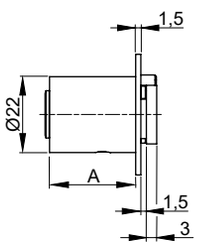

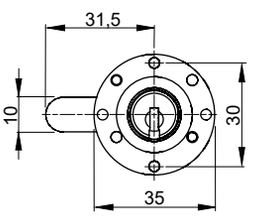

Incluido con el cilindro
- Dos llaves reversibles, especificar tipo (ver detalles en el capítulo "Llaves y clips")
- Una leva tipo M6
- Una placa de fijación tipo BS5-A
- Tarjeta de seguridad para el registro del propietario y la solicitud de duplicados de llaves
- Instrucciones de instalación y mantenimiento

Ejemplo de pedido
quattro plus (K85)/MZ/1033/NI/25/... opciones de cilindro

Opciones de cilindro a continuación:

Sistemas técnicos

- **Sistemas factory**
penta cross (K90)
penta (K84)
quattro plus (K85)
gemini plus (K87)

- **Sistemas dealer**
expert cross (K89)
expert plus (K83)
expert (K56)
matrix plus (K86, Twincode)
matrix (K59)

- **Sistemas factory sin patente vigente**
penta (K57)
quattro plus (K58)
quattro S (K52)
quattro 1.1 (K51)
quattro 1.0 (K50S)
gemini plus (K81)
gemini T (K54)
gemini S (K53)
gemini (K50)
Sin sistema (K00)

Cilindros para mobiliario

K.MZ_1033 | Cilindro para mobiliario

Dirección de cierre
R = derecha, estándar
Izquierda (L)
S = hacia arriba
SU = hacia abajo

Longitud del cilindro
25,0
30,0
35,0
40,0
45,0
50,0
55,0
60,0
65,0
70,0
75,0
85,0
95,0

Las medidas 85 mm y 95 mm solo están disponibles en acabado níquel (NI)

Acabado
Níquel (NI)
Latón natural (MS)
Niquelado químico (NIC)
Cromado (CR)
Cromo pulido (CRP)
Latón pulido (MP)
Bronce medio (BM)
Bronce (BD)
Envejecido (ALTB)

Función de obra
Dos niveles de llave (BAZ)
Tres niveles de llave (BAZ3)

Tapa protección intemperie
Tapa 2004 en lado A

Cilindros para mobiliario

K.MZ_1057 | Cilindro para cerraduras tipo españoleta



Área de aplicación
Para cerraduras tipo española con cuadradillo 7 mm

Especificación
- Cuerpo de latón natural, niquelado
- Llave reversible de alpaca
- Posición extracción de llave 1 × 360°

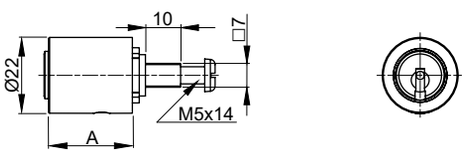

Incluido con el cilindro
- Dos llaves reversibles, especificar tipo (ver detalles en el capítulo "Llaves y clips")
- Un tornillo M5×14
- Tarjeta de seguridad para el registro del propietario y la solicitud de duplicados de llaves
- Instrucciones de instalación y mantenimiento
- Nota: Cuando se utiliza con cerraduras 3016 y 3017, la placa de fijación 3813 debe solicitarse por separado.

Ejemplo de pedido
quattro plus (K85)/MZ/1057/NI/25/... opciones de cilindro

Opciones de cilindro a continuación:

Sistemas técnicos

- **Sistemas factory**
penta cross (K90)
penta (K84)
quattro plus (K85)
gemini plus (K87)

- **Sistemas dealer**
expert cross (K89)
expert plus (K83)
expert (K56)
matrix plus (K86, Twincode)
matrix (K59)

- **Sistemas factory sin patente vigente**
penta (K57)
quattro plus (K58)
quattro S (K52)
quattro 1.1 (K51)
quattro 1.0 (K50S)
gemini plus (K81)
gemini T (K54)
gemini S (K53)
gemini (K50)
Sin sistema (K00)

Cilindros para mobiliario

K.MZ_1057 | Cilindro para cerraduras tipo españoleta

Longitud del cilindro para mueble

25,0
30,0
45,0

Acabado

Níquel (NI)
Latón natural (MS)
Niquelado químico (NIC)
Bronce medio (BM)
Bronce (BD)

Extracción de la llave

2×180° (2x180)

Función de obra

Dos niveles de llave (BAZ)
Tres niveles de llave (BAZ3)

Tapa protección intemperie

Tapa 2004 en lado A

Cerraduras para mobiliario

K.MAS_1074 | Cerradura de sobreponer para armarios y mobiliario (palanca)

Área de aplicación
Se puede usar con cierres de derecha o izquierda así como verticalmente.
Adecuada para cierre de armarios, cajoneras, en la parte superior o inferior



Especificación
- Cilindro 1008C (ver capítulo "Cilindros para mobiliario")
- Cilindro de latón niquelado
- Entrada 25 mm
- Llave reversible de alpaca
- La llave puede extraerse cuando la cerradura está abierta.

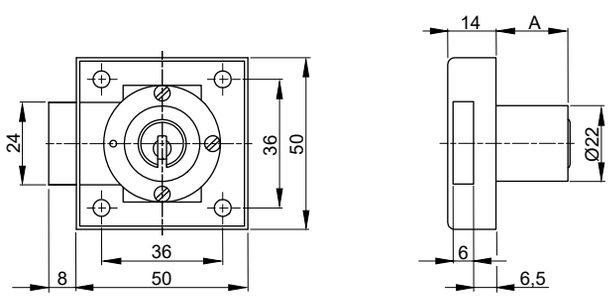

Incluido con el cilindro
- Dos llaves reversibles, especificar tipo (ver detalles en el capítulo "Llaves y clips")
- 4 tornillos M4x30mm, 2 tornillos M2.5x10mm

Ejemplo de pedido
expert plus (K83)/MAS/1074/NI/RE/25/25 = sistema expert plus K83/cerradura de sobreponer/1074/ niquelada/derecha/longitud del cilindro 25 mm/ entrada 25 mm

Opciones de cilindro a continuación:

Sistemas técnicos

- **Sistemas factory**
penta cross (K90)
penta (K84)
quattro plus (K85)
gemini plus (K87)

- **Sistemas dealer**
expert cross (K89)
expert plus (K83)
expert (K56)
matrix plus (K86, Twincode)
matrix (K59)

- **Sistemas factory sin patente vigente**
penta (K57)
quattro plus (K58)
quattro S (K52)
quattro 1.1 (K51)
quattro 1.0 (K50S)
gemini plus (K81)
gemini T (K54)
gemini S (K53)
gemini (K50)

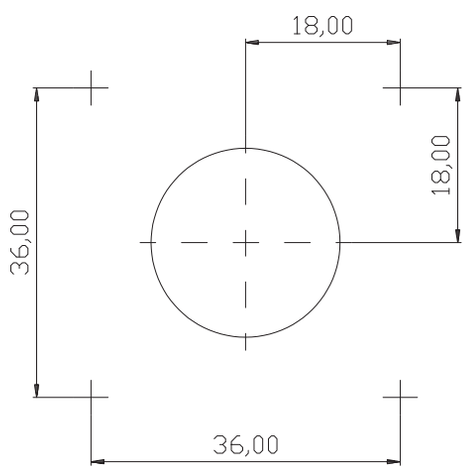

Cerraduras para mobiliario

K.MAS_1074 | Cerradura de sobreponer para armarios y mobiliario (palanca)

Dirección de cierre
R = derecha, estándar
Izquierda (L)
S = hacia arriba
SU = hacia abajo

Longitud del cilindro para mueble
25,0
30,0
35,0
40,0
45,0
50,0
55,0
60,0
65,0
70,0
75,0

Acabado
Níquel (NI)
Latón natural (MS)
Niquelado químico (NIC)
Cromado (CR)
Cromo satinado (CRM)
Cromo pulido (CRP)
Latón pulido (MP)
Bronce medio (BM)
Bronce (BD)
Envejecido (ALTB)

Extensión de la palanca
5 mm
10 mm

Función de obra
Dos niveles de llave (BAZ)
Tres niveles de llave (BAZ3)

Tapa protección intemperie
Tapa protección intemperie para el inserto 2004 lado A (2004-A)

Cerraduras para mobiliario

K.MAS_1075 | Cerradura de sobreponer para armarios y mobiliario (resbalón)

Área de aplicación
Se puede usar con cierres de derecha o izquierda así como verticalmente.
Adecuada para cierre de armarios, cajoneras, en la parte superior o inferior



Especificación
- Cilindro 1008C (ver capítulo "Cilindros para mobiliario")
- Cilindro de latón niquelado
- Entrada 25 mm
- El resbalón no se puede bloquear
- Llave reversible de alpaca

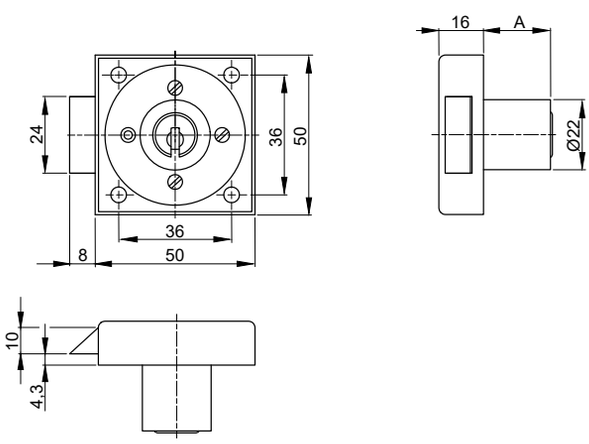

Incluido con el cilindro
- Dos llaves reversibles, especificar tipo (ver detalles en el capítulo "Llaves y clips")
- 4 tornillos M4x30mm, 2 tornillos M2.5x10mm

Ejemplo de pedido
expert plus (K83)/MAS/1075/NI/RE/25/25 = sistema expert plus K83/cerradura de resbalón/1075/ niquelada/derecha/longitud del cilindro 25 mm/ entrada 25 mm

Opciones de cilindro a continuación:

Sistemas técnicos

- **Sistemas factory**
penta cross (K90)
penta (K84)
quattro plus (K85)
gemini plus (K87)

- **Sistemas dealer**
expert cross (K89)
expert plus (K83)
expert (K56)
matrix plus (K86, Twincode)
matrix (K59)

- **Sistemas factory sin patente vigente**
penta (K57)
quattro plus (K58)
quattro S (K52)
quattro 1.1 (K51)
quattro 1.0 (K50S)
gemini plus (K81)
gemini T (K54)
gemini S (K53)
gemini (K50)

Cerraduras para mobiliario

K.MAS_1075 | Cerradura de sobreponer para armarios y mobiliario (resbalón)

Dirección de cierre
R = derecha, estándar
Izquierda (L)
S = hacia arriba
SU = hacia abajo

Entrada
25, estándar

Longitud del cilindro para mueble
25,0
30,0
35,0
40,0
45,0
50,0
55,0
60,0
65,0
70,0
75,0

Acabado
Níquel (NI)
Latón natural (MS)
Niquelado químico (NIC)
Cromado (CR)
Cromo satinado (CRM)
Cromo pulido (CRP)
Latón pulido (MP)
Bronce medio (BM)
Bronce (BD)
Envejecido (ALTB)

Función de obra
Dos niveles de llave (BAZ)
Tres niveles de llave (BAZ3)

Tapa protección intemperie
Tapa protección intemperie para el inserto 2004 lado A (2004-A)

Cerraduras para mobiliario

K.MAS_2006 | Cilindro para mobiliario

Área de aplicación
Cilindro para armarios, cajoneras, reversible para cierres de izquierda o derechas así como para cierres verticales.



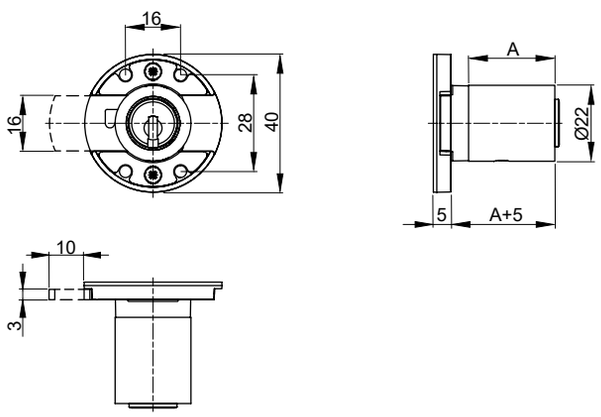

Especificación
- Cilindro 1008C (ver capítulo "Cilindros para mobiliario")
- Cilindro de latón niquelado
- Placa base de zinc fundido, niquelado, leva de acero zincado niquelado
- Entrada/longitud de la leva 20 mm
- Salida de la leva: 10 mm
- Llave reversible de alpaca
- La llave puede extraerse cuando la cerradura está abierta.

Incluido con el cilindro
- Dos llaves reversibles, especificar tipo (ver detalles en el capítulo "Llaves y clips")

Ejemplo de pedido
expert plus (K83)/MAS/2006/NI/RE/20/25 = sistema expert plus K83/cilindro/2006/niquelado/derecha/entrada 20 mm/longitud del cilindro 25 mm

Opciones de cilindro a continuación:

Sistemas técnicos

- **Sistemas factory**
penta cross (K90)
penta (K84)
quattro plus (K85)
gemini plus (K87)

- **Sistemas dealer**
expert cross (K89)
expert plus (K83)
expert (K56)
matrix plus (K86, Twincode)
matrix (K59)

- **Sistemas factory sin patente vigente**
penta (K57)
quattro plus (K58)
quattro S (K52)
quattro 1.1 (K51)
quattro 1.0 (K50S)
gemini plus (K81)
gemini T (K54)
gemini S (K53)
gemini (K50)

Cerraduras para mobiliario

K.MAS_2006 | Cilindro para mobiliario

Dirección de cierre
R = derecha, estándar
Izquierda (L)
S = hacia arriba
SU = hacia abajo

Longitud del cilindro para mueble
25,0
30,0
35,0
40,0
45,0
50,0
55,0
60,0
65,0
70,0
75,0

Acabado
Níquel (NI)
Latón natural (MS)
Niquelado químico (NIC)
Cromado (CR)
Cromo satinado (CRM)
Cromo pulido (CRP)
Latón pulido (MP)
Bronce medio (BM)
Bronce (BD)
Envejecido (ALTB)

Función de obra
Dos niveles de llave (BAZ)
Tres niveles de llave (BAZ3)

Tapa protección intemperie
Tapa protección intemperie para el inserto 2004 lado A (2004-A)

Cerraduras para mobiliario

K.MAS_2006A | Cilindro para mobiliario

Área de aplicación
Cilindro para armarios, cajoneras, reversible para cierres de izquierda o derechas así como para cierres verticales.



Especificación
- Cilindro 1008C (ver capítulo "Cilindros para mobiliario")
- Cilindro de latón niquelado
- Placa base de zinc fundido, niquelado, leva de acero zincado niquelado
- Entrada/Longitud de la leva: 30, 40, 50, 60, 80 or 100 mm
- Salida de la leva: 10 mm
- Llave reversible de alpaca
- La llave puede extraerse cuando la cerradura está abierta.

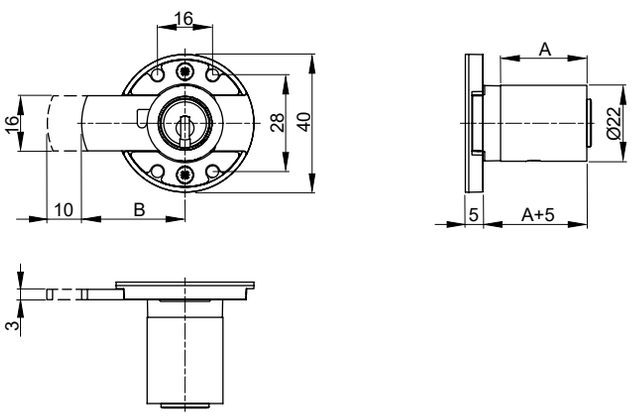

Incluido con el cilindro
- Dos llaves reversibles, especificar tipo (ver detalles en el capítulo "Llaves y clips")

Ejemplo de pedido
expert plus (K83)/MAS/2006A/NI/RE/30/25 = sistema expert plus K83/cilindro/2006A/niquelado/derecha/ entrada 30 mm/longitud del cilindro 25 mm

Opciones de cilindro a continuación:

Sistemas técnicos

- **Sistemas dealer**
penta cross (K90)
penta (K84)
quattro plus (K85)
gemini plus (K87)

- **Sistemas factory**
expert cross (K89)
expert plus (K83)
expert (K56)
matrix plus (K86, Twincode)
matrix (K59)

- **Sistemas factory sin patente vigente**
penta (K57)
quattro plus (K58)
quattro S (K52)
quattro 1.1 (K51)
quattro 1.0 (K50S)
gemini plus (K81)
gemini T (K54)
gemini S (K53)
gemini (K50)

Cerraduras para mobiliario

K.MAS_2006A | Cilindro para mobiliario

Dirección de cierre
R = derecha, estándar
Izquierda (L)
S = hacia arriba
SU = hacia abajo

Entrada
30, estándar
40
50
60
80
100

Longitud del cilindro
25,0
30,0
31,5
35,0
40,0
45,0
50,0
55,0
60,0
65,0
70,0
75,0

Acabado
Níquel (NI)
Latón natural (MS)
Niquelado químico (NIC)
Cromado (CR)
Cromo satinado (CRM)
Cromo pulido (CRP)
Latón pulido (MP)
Bronce medio (BM)
Bronce (BD)
Envejecido (ALTB)

Función de obra
Dos niveles de llave (BAZ)
Tres niveles de llave (BAZ3)

Tapa protección intemperie
Tapa protección intemperie para el inserto 2004 lado A (2004-A)

Cerraduras para mobiliario

K.MES_3017 |Cerradura tipo españoleta con barras rotativas

Área de aplicación
Para cierres giratorios de todos los tipos, con cuadradillo 7 mm.
Para cilindros en oliva u olivas ciegas con cuadradillo 7 mm o para cilindro tipo 1057.
La llave solo puede extraerse en posición cerrado.



Especificación

- Caja de la cerradura y frontal en acero niquelado
- Cilindro tipo 1057, latón niquelado (ver capítulo "Cilindros para mobiliario")
- Llave reversible de alpaca
- Soportes de cierre en zinc fundido niquelado
- Entrada 28 mm

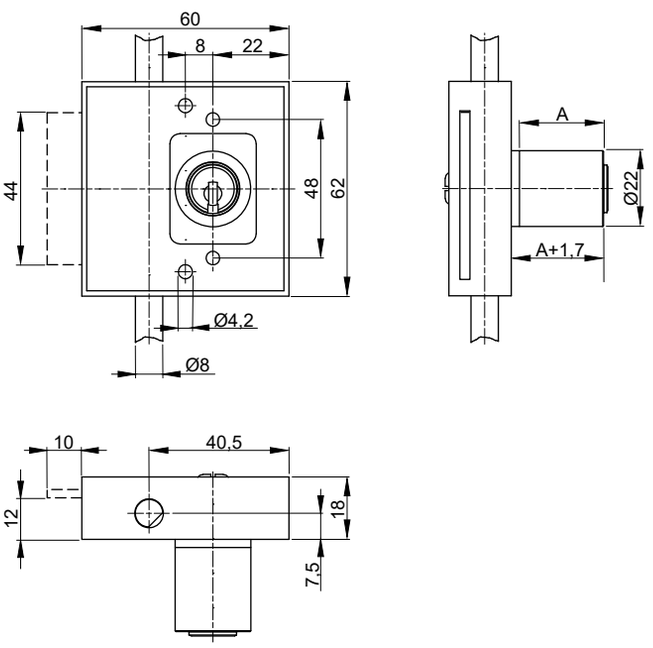

Incluido con el cilindro
- Dos llaves reversibles, especificar tipo (ver detalles en el capítulo "Llaves y clips")
- Una roseta 1008A-25
- Barra, diámetro 8 mm × 2,000 mm longitud
- Tarjeta de seguridad para el registro del propietario y la solicitud de duplicados de llaves
- Instrucciones de instalación y mantenimiento

Ejemplo de pedido
expert plus (K83)/MES/3017/R/25/NI/... opciones de cilindro

Opciones de cilindro a continuación:

Sistemas técnicos

- **Sistemas factory**
penta cross (K90)
penta (K84)
quattro plus (K85)
gemini plus (K87)

- **Sistemas dealer**
expert cross (K89)
expert plus (K83)
expert (K56)
matrix plus (K86, Twincode)
matrix (K59)

Cerraduras para mobiliario

K.MES_3017 |Cerradura tipo española con barras rotativas

- **Sistemas factory sin patente vigente**

penta (K57)
quattro plus (K58)
quattro S (K52)
quattro 1.1 (K51)
quattro 1.0 (K50S)
gemini plus (K81)
gemini T (K54)
gemini S (K53)
gemini (K50)

Dirección de cierre

R = derecha, estándar
Izquierda (L)

Longitud del cilindro

25,0
30,0
45,0

Acabado

Níquel (NI)
Latón natural (MS)
Cromado (CR)
Latón pulido (MP)
Bronce medio (BM)

Función de obra

Dos niveles de llave (BAZ)
Tres niveles de llave (BAZ3)

Cerraduras para mobiliario

K.MES_2345 | Cerradura tipo española 2345



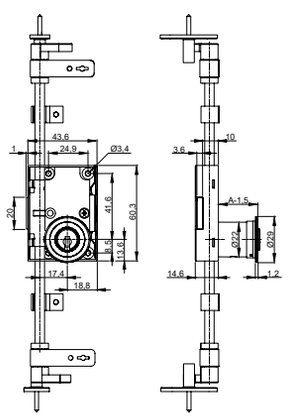

Área de aplicación
Para puertas de armario con bisagras a la izquierda y la derecha.

Especificación

- Caja de la cerradura de acero galvanizado
- Cilindro de latón natural, niquelado
- Aguja 25 mm
- Llave reversible de alpaca

Incluido con el cilindro

- Dos llaves reversibles, especificar tipo (ver detalles en el capítulo "Llaves y clips")
- Una caja de cerradura 2345
- Un cilindro 1008C
- Una roseta 1008A-25
- Una barra rotativa de 1,930 mm de longitud
- Un juego de pernos de gancho MZU.747.NI

- **Ejemplo de pedido**

expert plus (K83)/MES/2345/R/35/NI/... opciones de cilindro

Opciones de cilindro a continuación:
Sistemas técnicos

- **Sistemas factory**
penta cross (K90)
penta (K84)
quattro plus (K85)
gemini plus (K87)

- **Sistemas dealer**
expert cross (K89)
expert plus (K83)
expert (K56)
matrix plus (K86, Twincode)
matrix (K59)

- **Sistemas factory sin patente vigente**
penta (K57)
quattro plus (K58)
quattro S (K52)
quattro 1.1 (K51)
quattro 1.0 (K50S)
gemini plus (K81)
gemini T (K54)
gemini S (K53)
gemini (K50)

Cerraduras para mobiliario

K.MES_2345 Cerradura tipo española 2345

Dirección de cierre
R = derecha, estándar
L = Izquierda

Longitud del cilindro

25,0
30,0
35,0
40,0
45,0
50,0
55,0
60,0
65,0
70,0
75,0

Acabado
Níquel (NI)
Latón natural (MS)
Cromado (CR)
Latón pulido (MP)
Bronce medio (BM)

Función de obra
Dos niveles de llave (BAZ)
Tres niveles de llave (BAZ3)

Tapa protección intemperie
Tapa protección intemperie para el inserto 2004 lado A (2004-A)

Accesorios
Sin barra (no_DS)
Barra 2.5 m (1DS_2.5)

Cilindros exteriores de espadín

K.AZ_1007 | Cilindro exterior de espadín, centrado, diámetro 29 mm

Área de aplicación
Cilindro exterior para cerraduras de sobreponer, adecuado para espesores de puerta entre 35 a 80 mm
También adecuado para cerraduras de sobreponer serie 1200, entrada 45 mm

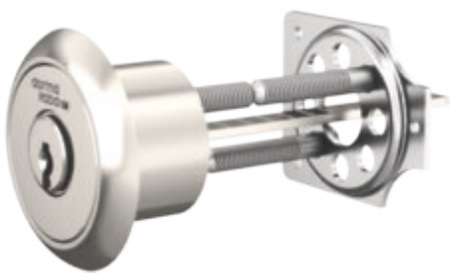

Especificación
- Cuerpo de latón natural, acabado niquelado
- El espadín puede girarse 90° y acortarse a la longitud deseada.
- Con espadín 1007.50-24
- Llave reversible de alpaca

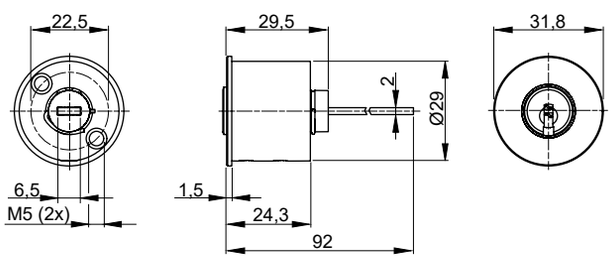

Incluido con el cilindro
- Dos llaves reversibles (especificar aparte, para opciones ver capítulo "Llaves y clips")
- Dos tornillos de fijación del cilindro M5×65 mm
- Una roseta 1007-11
- Una placa de fijación BS 31
- Tarjeta de seguridad para el registro del propietario y la solicitud de duplicados de llaves
- Instrucciones de instalación y mantenimiento

Ejemplo de pedido
penta (K84)/AZ/1007/NI/... opciones de cilindro

Opciones de cilindro a continuación:

Sistemas técnicos

- **Sistemas factory**
penta cross (K90)
penta (K84)
quattro plus (K85)
gemini plus (K87)

- **Sistemas dealer**
expert cross (K89)
expert plus (K83)
expert (K56)
matrix plus (K86, Twincode)
matrix (K59)

- **Sistemas factory sin patente vigente**
penta (K57)
quattro plus (K58)
quattro S (K52)
quattro 1.1 (K51)
quattro 1.0 (K50S)
gemini plus (K81)
gemini T (K54)
gemini S (K53)
gemini (K50)

Cilindros exteriores de espadín

K.AZ_1007 | Cilindro exterior de espadín, centrado, diámetro 29 mm

Acabado
Níquel (NI)
Cromado (CR)
Latón natural (MS)
Latón pulido (MP)
Bronce (BD)
Bronce medio (BM)

Función de acceso
Función de servicio SAT1 (SAT1)

Cilindros exteriores de espadín

K.AZ_89-4-007 | Cilindro exterior de espadín, excéntrico diámetro 29 mm

Área de aplicación
Cilindro exterior para cerraduras de sobreponer, adecuado para espesores de puerta entre 35 a 80 mm
Adecuado para cerraduras de sobreponer con placas de montaje perfil suizo

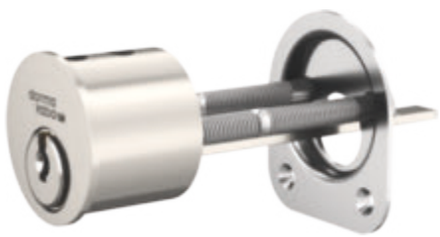

89-4-007

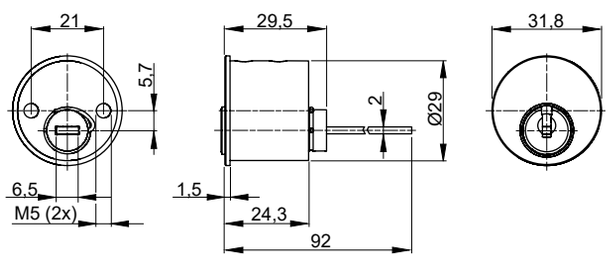

Especificación
- Cuerpo de latón natural, acabado niquelado
- El espadín puede girarse 90° y acortarse a la longitud deseada.
- Con espadín 1007.50-24
- Llave reversible de alpaca

Incluido con el cilindro
- Dos llaves reversibles (especificar aparte, para opciones ver capítulo "Llaves y clips")
- Dos tornillos de fijación del cilindro M5×65 mm
- Una roseta 1007-11
- Una placa de fijación BS 31
- Tarjeta de seguridad para el registro del propietario y la solicitud de duplicados de llaves
- Instrucciones de instalación y mantenimiento

Ejemplo de pedido
penta (K84)/AZ/89-4-007/NI/... opciones de cilindro

Opciones de cilindro a continuación:

Sistemas técnicos

- **Sistemas factory**
penta cross (K90)
penta (K84)
quattro plus (K85)
gemini plus (K87)

- **Sistemas dealer**
expert cross (K89)
expert plus (K83)
expert (K56)
matrix plus (K86, Twincode)
matrix (K59)

- **Sistemas factory sin patente vigente**
penta (K57)
quattro plus (K58)
quattro S (K52)
quattro 1.1 (K51)
quattro 1.0 (K50S)
gemini plus (K81)
gemini T (K54)
gemini S (K53)
gemini (K50)

Cilindros exteriores de espadín

K.AZ_89-4-007 | Cilindro exterior de espadín, excéntrico diámetro 29 mm

Acabado
Níquel (NI)
Latón natural (MS)
Niquelado químico (NIC)
Cromado (CR)
Cromo pulido (CRP)
Latón pulido (MP)
Bronce medio (BM)
Bronce (BD)

Función de obra

Dos niveles de llave (BAZ)
Tres niveles de llave (BAZ3)

Cilindros exteriores de espadín

K.AZ_1508 | Cilindro exterior de espadín, excéntrico, diámetro 32 mm

Área de aplicación
Excéntrico para cerraduras de puertas de garaje, adecuado para grosores en madera de 30 a 80 mm



Especificación
- Cuerpo de latón natural, acabado niquelado
- Llave reversible de alpaca
- Con espadín 1007.50-24

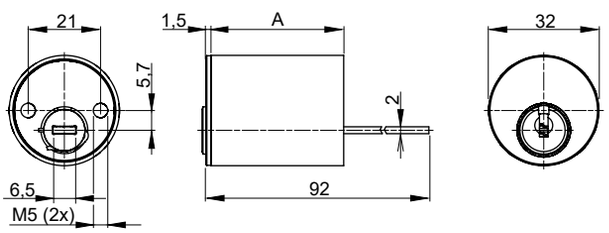

Incluido con el cilindro
- Dos llaves reversibles (especificar aparte, para opciones ver capítulo "Llaves y clips")
- Dos tornillos de fijación de cilindro, M5×60 mm
- Distanciador de 40 mm estándar
- Tarjeta de seguridad para el registro del propietario y la solicitud de duplicados de llaves
- Instrucciones de instalación y mantenimiento

Ejemplo de pedido
penta (K84)/AZ/1508/NI/... opciones de cilindro

Opciones de cilindro a continuación:

Sistemas técnicos

- **Sistemas factory**
penta cross (K90)
penta (K84)
quattro plus (K85)
gemini plus (K87)

- **Sistemas dealer**
expert cross (K89)
expert plus (K83)
expert (K56)
matrix plus (K86, Twincode)
matrix (K59)

- **Sistemas factory sin patente vigente**
penta (K57)
quattro plus (K58)
quattro S (K52)
quattro 1.1 (K51)
quattro 1.0 (K50S)
gemini plus (K81)
gemini T (K54)
gemini S (K53)
gemini (K50)

Cilindros exteriores de espadín

K.AZ_1508 | Cilindro exterior de espadín, excéntrico, diámetro 32 mm

Acabado

Níquel (NI)
Latón natural (MS)

Función de obra
Dos niveles de llave (BAZ)

Distanciador 1508,B

33
35
40
50
55
60
70
80
90

Cilindros exteriores de espadín

K.AZ_AK745 | Cilindro exterior de espadín para cerraduras de sobreponer CISA

Área de aplicación
Cilindro para cerraduras de sobreponer CISA, puede utilizarse junto al cilindro de interior IZ.AK285 (ver capítulo "Cilindros interiores de espadín")

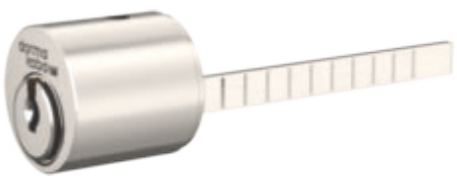

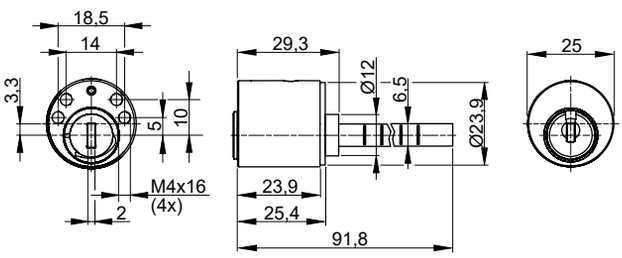

Especificación
- Cuerpo de latón natural, acabado niquelado
- El espadín puede acortarse a la longitud deseada.
- Con espadín 1007.50-24
- Llave reversible de alpaca

Incluido con el cilindro
- Dos llaves reversibles (especificar aparte, para opciones ver capítulo "Llaves y clips")
- Tarjeta de seguridad para el registro del propietario y la solicitud de duplicados de llaves
- Instrucciones de instalación y mantenimiento

Ejemplo de pedido
expert plus (K83)/AZ/AK745/NI/... opciones de cilindro

Opciones de cilindro a continuación:

Sistemas técnicos

- **Sistemas factory**
penta cross (K90)
penta (K84)
quattro plus (K85)
gemini plus (K87)

- **Sistemas dealer**
expert cross (K89)
expert plus (K83)
expert (K56)
matrix plus (K86, Twincode)
matrix (K59)

- **Sistemas factory sin patente vigente**
penta (K57)
quattro plus (K58)
quattro S (K52)
quattro 1.1 (K51)
quattro 1.0 (K50S)
gemini plus (K81)
gemini T (K54)
gemini S (K53)
gemini (K50)

Cilindros exteriores de espadín

K.AZ_AK745 | Cilindro exterior de espadín para cerraduras de sobreponer CISA

Acabado
Níquel (NI)
Latón natural (MS)
Niquelado químico (NIC)
Latón pulido (MP)

Función de acceso
Función de servicio SAT1 (SAT1)

Función de obra
Dos niveles de llave (BAZ)
Tres niveles de llave (BAZ3)

Cilindros exteriores de espadín

K.AZIZ/AK285_745 | Cilindro exterior e interior para cerraduras eléctricas CISA

Área de aplicación
Set de cilindros para cerraduras eléctricas CISA

Especificación
- Cuerpo de latón natural, acabado niquelado
- Llave reversible de alpaca

Incluido con el cilindro
- Dos llaves reversibles (especificar aparte, para opciones ver capítulo "Llaves y clips")
- Tarjeta de seguridad para el registro del propietario y la solicitud de duplicados de llaves
- Instrucciones de instalación y mantenimiento



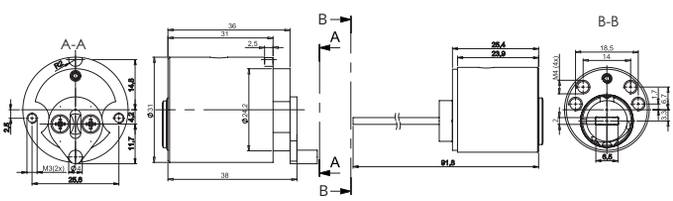

Ejemplo de pedido
expert plus (K83)/AZIZ/AK285_745/NI/... opciones de cilindro

Opciones de cilindro a continuación:
Sistemas técnicos

- **Sistemas factory**
penta cross (K90)
penta (K84)
quattro plus (K85)
gemini plus (K87)

- **Sistemas dealer**
expert cross (K89)
expert plus (K83)
expert (K56)
matrix plus (K86, Twincode)
matrix (K59)

- **Sistemas factory sin patente vigente**
penta (K57)
quattro plus (K58)
quattro S (K52)
quattro 1.1 (K51)
quattro 1.0 (K50S)
gemini plus (K81)
gemini T (K54)
gemini S (K53)
gemini (K50)

Acabado DZ lado A
Níquel (NI)
Latón natural (MS)

Función de acceso
Función de servicio SAT1 A + SAT1 B (SAT1-A_SAT1-B)

Función de obra
Dos niveles de llave (BAZ)
Tres niveles de llave (BAZ3)

Cilindros interiores de espadín

K.IZ_AK285 | Cilindro interior de espadín para cerraduras eléctricas CISA

Área de aplicación
Cilindro interior para cerraduras eléctricas CISA, puede utilizarse junto al cilindro exterior AZ.AK745 (ver capítulo "Cilindros exteriores de espadín")



Especificación
- Cuerpo de latón natural, acabado niquelado
- Llave reversible de alpaca

Incluido con el cilindro
- Dos llaves reversibles (especificar aparte, para opciones ver capítulo "Llaves y clips")
- Tarjeta de seguridad para el registro del propietario y la solicitud de duplicados de llaves
- Instrucciones de instalación y mantenimiento

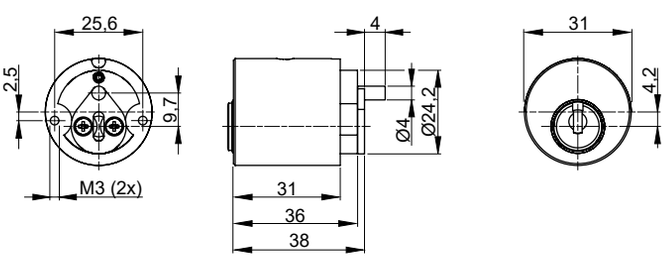

Ejemplo de pedido
expert plus (K83)/IZ/AK285/NI/... opciones de cilindro

Opciones de cilindro a continuación:

Sistemas técnicos

- **Sistemas factory**
penta cross (K90)
penta (K84)
quattro plus (K85)
gemini plus (K87)

- **Sistemas dealer**
expert cross (K89)
expert plus (K83)
expert (K56)
matrix plus (K86, Twincode)
matrix (K59)

- **Sistemas factory sin patente vigente**
penta (K57)
quattro plus (K58)
quattro S (K52)
quattro 1.1 (K51)
quattro 1.0 (K50S)
gemini plus (K81)
gemini T (K54)
gemini S (K53)
gemini (K50)

Cilindros interiores de espadín

K.IZ_AK285 | Cilindro interior de espadín para cerraduras eléctricas CISA

Acabado

Níquel (NI)

Latón natural (MS)

Niquelado químico (NIC)

Latón pulido (MP)

Función de obra

Dos niveles de llave (BAZ)

Tres niveles de llave (BAZ3)

Cilindros interruptores

K.SZO_1007F | Cilindro interruptor, sin contacto eléctrico

Área de aplicación
Cilindro interruptor con leva plana, leva estándar con juego radial

Especificación
- Cuerpo en latón natural niquelado
- Diámetro del cuerpo 31.8 mm
- Anchos de leva de plástico: 12 mm y 14 mm
- Anchos de leva metálica: 6.7 mm y 11.85 mm
- La opción de retracción de llave 2×180° solo es posible con los sistemas quattro y expert (cuatro filas de pitones).
- Llave reversible de alpaca

Incluido con el cilindro
- Dos llaves reversibles, especificar tipo (ver detalles en el capítulo "Llaves y clips")
- Leva de plástico de 12 mm a no ser que se especifique otra opción
- Tarjeta de seguridad para el registro del propietario y la solicitud de duplicados de llaves
- Instrucciones de instalación y mantenimiento

Ejemplo de pedido
penta (K84)/SZO/1007F/NI/... opciones de cilindro

Opciones de cilindro a continuación:

Sistemas técnicos

- **Sistemas factory**
penta (K84)
quattro plus (K85)
gemini plus (K87)

- **Sistemas dealer**
expert plus (K83)
expert (K56)
matrix plus (K86, Twincode)
matrix (K59)

- **Sistemas factory sin patente vigente**
penta (K57)
quattro plus (K58)
quattro S (K52)
quattro 1.1 (K51)
quattro 1.0 (K50S)
gemini plus (K81)
gemini T (K54)
gemini S (K53)
gemini (K50)



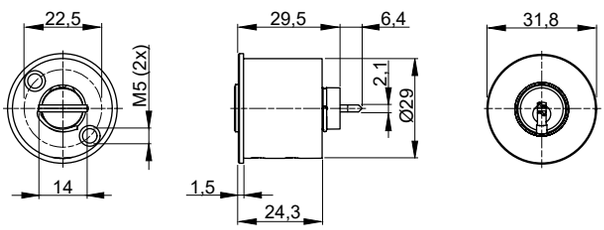

Con espadín 1007F.STD, Drwg. 98-4-107

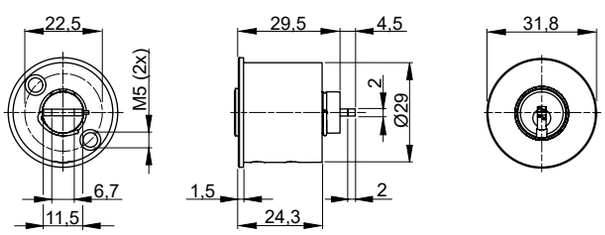

Con espadín 1007F.40, Drwg. 98-4-103

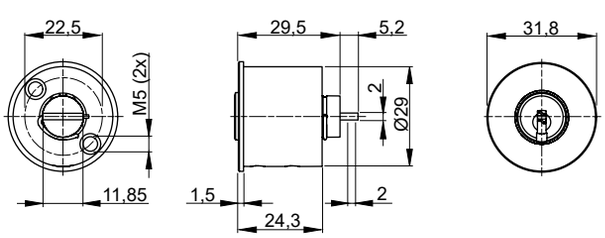

Con espadín 1007F.56, Drwg. 98-4-105

Cilindros interruptores

K.SZO_1007F | Cilindro interruptor, sin contacto eléctrico

Acabado
Níquel (NI)
Latón natural (MS)
Cromado (CR)
Bronce medio (BM)

Función de obra
Dos niveles de llave (BAZ)

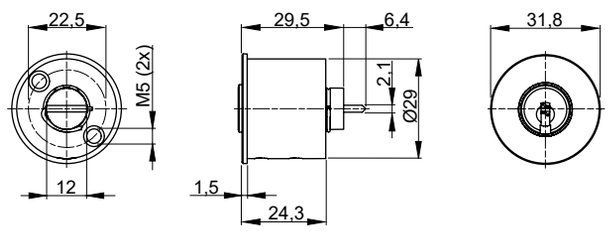

Con espadín 1007F.39P, Drwg. 98-4-101

Cilindros interruptores

K.SZO_1065B/1065C | Cilindro interruptor, sin contacto eléctrico

Área de aplicación
Cilindro interruptor sin contacto eléctrico para múltiples ajustes de retracción



Especificación
- Modelo 1065B – retracción de llave 2×180°
  Modelo 1065C – retracción de llave 1×360°
- La opción de retracción de llave 2×180° solo es posible con los sistemas quattro y expert (cuatro filas de pitones).
- Cuerpo de latón natural, niquelado
- Diámetro del cuerpo 22 mm
- Con leva 1007-44
- Placa de fijación BS-5
- Llave reversible de alpaca

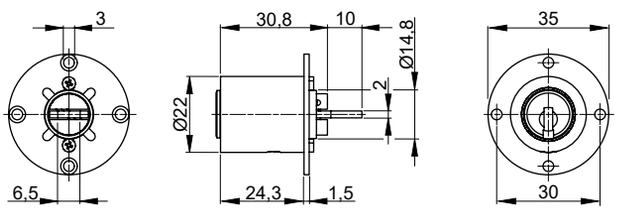

Incluido con el cilindro
- Dos llaves reversibles, especificar tipo (ver detalles en el capítulo "Llaves y clips")
- Tarjeta de seguridad para el registro del propietario y la solicitud de duplicados de llaves
- Instrucciones de instalación y mantenimiento

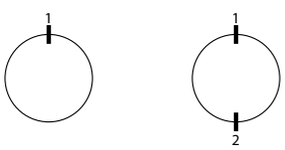

Ejemplo de pedido

penta (K84)/SZO/1065C/NI/... opciones de cilindro

Opciones de cilindro a continuación:

Sistemas técnicos

- **Sistemas factory**
penta (K84)
quattro plus (K85)
gemini plus (K87)

- **Sistemas dealer**
expert plus (K83)
expert (K56)
matrix plus (K86, Twincode)
matrix (K59)

- **Sistemas factory sin patente vigente**
penta (K57)
quattro plus (K58)
quattro S (K52)
quattro 1.1 (K51)
quattro 1.0 (K50S)
gemini plus (K81)
gemini T (K54)
gemini S (K53)
gemini (K50)

Cilindros interruptores

K.SZO_1065B/1065C | Cilindro interruptor, sin contacto eléctrico

Acabado
Níquel (NI)
Cromado (CR)

Función de obra
Dos niveles de llave (BAZ)
Tres niveles de llave (BAZ3)

Cilindros interruptores

K.SZO_1065BZ/1065CZ |Cilindro interruptor, sin contacto eléctrico



Área de aplicación
Cilindro interruptor sin contacto eléctrico para múltiples ajustes de retracción

Especificación
- Modelo 1065BZ – retracción de llave 2×180°
  Modelo 1065CZ – retracción de llave 1x360°
- La opción de retracción de llave 2×180° solo es posible con los sistemas quattro y expert (cuatro filas de pitones).
- Cuerpo de latón natural, niquelado
- Diámetro del cuerpo M25 × 1
- Con leva 1007-44
- Placa de fijación BS-5
- Llave reversible de alpaca

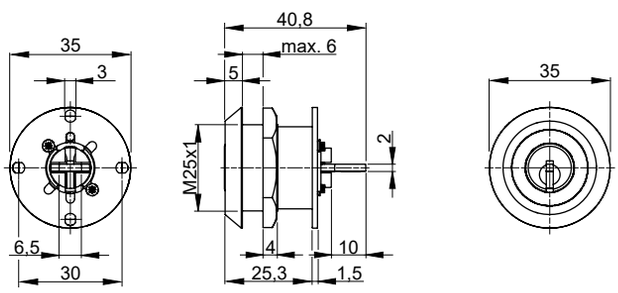

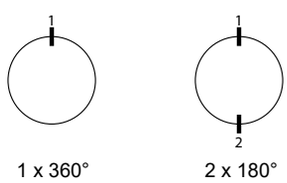

Incluido con el cilindro
- Dos llaves reversibles, especificar tipo (ver detalles en el capítulo "Llaves y clips")
- Tarjeta de seguridad para el registro del propietario y la solicitud de duplicados de llaves
- Instrucciones de instalación y mantenimiento

Ejemplo de pedido
penta (K84)/SZO/1065CZ/NI/... opciones de cilindro

Opciones de cilindro a continuación:

Sistemas técnicos

- **Sistemas factory**
penta (K84)
quattro plus (K85)
gemini plus (K87)

- **Sistemas dealer**
expert plus (K83)
expert (K56)
matrix plus (K86, Twincode)
matrix (K59)

- **Sistemas factory sin patente vigente**
penta (K57)
quattro plus (K58)
quattro S (K52)
quattro 1.1 (K51)
quattro 1.0 (K50S)
gemini plus (K81)
gemini T (K54)
gemini S (K53)
gemini (K50)

Cilindros interruptores

K.SZO_1065BZ/1065CZ |Cilindro interruptor, sin contacto eléctrico

Acabado
Níquel (NI)
Cromado (CR)

Función de obra
Dos niveles de llave (BAZ)
Tres niveles de llave (BAZ3)

Cilindros interruptores

K.SZO_1262 | Cilindro interruptor con múltiples extracciones de llave para conmutadores de llave, sin contacto eléctrico

Área de aplicación

Interruptor de llave con múltiples puntos de retracción de llave.
Todas las posiciones de retracción de la llave están perforadas, a menos que se especifique lo contrario.
Para una rotación restringida de llave (X en el código de pedido), especificar la posición de retracción deseada de acuerdo con el dibujo inferior para 4×90°, 6×60°, 8x45° y 1×360°.



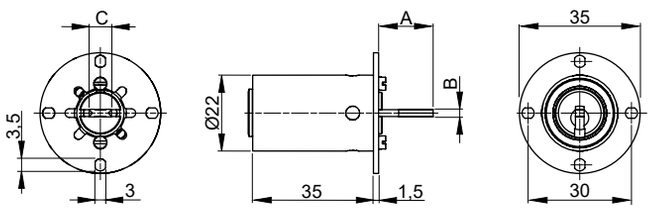

Especificación

- Cuerpo de latón natural, acabado niquelado
- Diámetro del cuerpo 22 mm
- Leva de alpaca
- Llave reversible de alpaca
- Modelos A, AB, B, C, D, T con placa de sujeción BS-29
  Modelos G, TA sin placa de sujeción

Incluido con el cilindro

- Dos llaves reversibles, especificar tipo (ver detalles en el capítulo "Llaves y clips")
- Tarjeta de seguridad para el registro del propietario y la solicitud de duplicados de llaves
- Instrucciones de instalación y mantenimiento

Longitud instalado

35 mm

Ejemplo de pedido

expert plus (K83)/SZO/1262A/NI/... opciones de cilindro

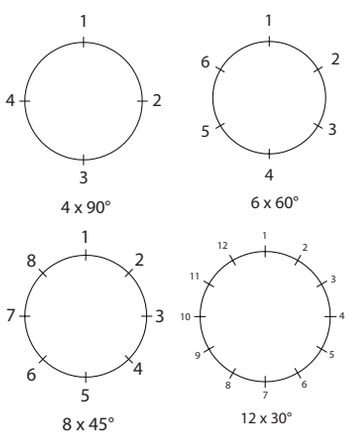

Posición de retracción de llave para modelo X

Opciones de cilindro a continuación:

Modelo	Leva	Extracción de llave
1262A	Con leva 1262-13/20	4×90°
1262 AB	Con leva 1262-15/11	4×90°
1262 B	Con leva 1262-13/20	6×60°
1262 C	Con leva 1262-13/20	8×45°
1262 D	Con leva 1262-13/20	12×30°
1262 G	Con leva 1262-15/16	8×45°
1262T	Con leva 1262-13/20	1×360° (1x360)
1262TA	Con leva 1262-17/11	1×360° (1x360)

Cilindros interruptores

K.SZO_1262 | Cilindro interruptor con múltiples extracciones de llave para conmutadores de llave, sin contacto eléctrico

Sistemas técnicos

- **Sistemas factory**
penta (K84)
quattro plus (K85)
gemini plus (K87)

- **Sistemas dealer**
expert plus (K83)
expert (K56)
matrix plus (K86, Twincode)
matrix (K59)

- **Sistemas factory sin patente vigente**
penta (K57)
quattro plus (K58)
quattro S (K52)
quattro 1.1 (K51)
quattro 1.0 (K50S)
gemini plus (K81)
gemini T (K54)
gemini S (K53)
gemini (K50)

Acabado
Níquel (NI)
Niquelado químico (NIC)
Cromado (CR)
Latón natural (MS)
Latón pulido (MP)

X Posición de retirada
Con posición de retirada X
Ejemplos:
.../X/Pos_1/Pos_4/...
.../X/Pos_2/N_Pos_4/...

Posición de retirada 1
Sin extracción de llave en pos. 1
Extracción de llave en pos. 1

Posición de retirada 2
Sin extracción de llave en pos. 2
Extracción de llave en pos. 2

Posición de retirada 3
Sin extracción de llave en pos. 3 Extracción de llave en pos. 3

Posición de retirada 4
Sin extracción de llave en pos. 4 Extracción de llave en pos. 4

Posición de retirada 5
Sin extracción de llave en pos. 5 Extracción de llave en pos. 5

Posición de retirada 6
Sin extracción de llave en pos. 6 Extracción de llave en pos. 6

Posición de retirada 7
Sin extracción de llave en pos. 7 Extracción de llave en pos. 7

Posición de retirada 8
Sin extracción de llave en pos. 8 Extracción de llave en pos. 8

Posición de retirada 9
Sin extracción de llave en pos. 9 Extracción de llave en pos. 9

Posición de retirada 10
Sin extracción de llave en pos. 10 Extracción de llave en pos. 10

Posición de retirada 11
Sin extracción de llave en pos. 11 Extracción de llave en pos. 11

Posición de retirada 12
Sin extracción de llave en pos. 12 Extracción de llave en pos. 12

Función de obra
Dos niveles de llave (BAZ)
Tres niveles de llave (BAZ3)

Cilindros interruptores

K.SZM_85-3-033 | Cilindro interruptor, con contacto eléctrico M23x1



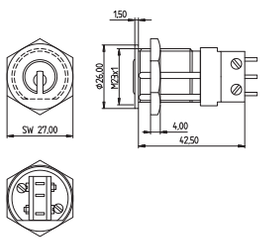

Área de aplicación
Cilindro interruptor con ajustes de retracción de llave, on/off o con retorno mediante muelle.
1×90° – salida de llave solo en posición "off". Cilindro con tope en ambas posiciones.

1×90° retorno – salida de llave solo en posición "off". El cilindro permanece en posición "on" solo cuando se aplica la fuerza de torsión de la llave.

2×180° – salida de llave en posición "off" y "on". Cilindro con tope en ambas posiciones. Disponible solo en sistemas quattro y expert.

1×360° – salida de llave en posiciones "off" y "on". La llave realiza un giro de 360°

Especificación
- Cuerpo de latón natural, niquelado
- Tornillo de fijación hexagonal de latón niquelado
- Tornillo de fijación hexagonal, niquelado M23×1, anchura entre las aristas más distantes 27 mm
- Retorno mediante muelle de la llave a posición 0°
- Microswitch 250 V/5 A, dos canales (= uno abre y otro cierra)
- Llave reversible de alpaca

Incluido con el cilindro
- Dos llaves reversibles, especificar tipo (ver detalles en el capítulo "Llaves y clips")
- Tarjeta de seguridad para el registro del propietario y la solicitud de duplicados de llaves
- Instrucciones de instalación y mantenimiento

Longitud instalado
42.5 mm

Ejemplo de pedido
expert plus (K83)/SZM/85-3-033/NI/... opciones de cilindro

Cilindros interruptores

K.SZM_85-3-033 | Cilindro interruptor, con contacto eléctrico M23x1

Opciones de cilindro a continuación:

Sistemas técnicos

- **Sistemas factory**

penta cross (K90)
penta (K84)
quattro plus (K85)
gemini plus (K87)

- **Sistemas dealer**

expert cross (K89)
expert plus (K83)
expert (K56)
matrix plus (K86, Twincode)
matrix (K59)

- **Sistemas factory sin patente vigente**

penta (K57)
quattro plus (K58)
quattro S (K52)
quattro 1.1 (K51)
quattro 1.0 (K50S)
gemini plus (K81)
gemini T (K54)
gemini S (K53)
gemini (K50)
Sin sistema (K00)

Acabado

Níquel (NI)
Niquelado químico (NIC)
Cromado (CR)
Latón natural (MS)
Latón pulido (MP)
Bronce medio (BM)
Envejecido (ALTB)
Negro mate (BKM)

Extracción de la llave

1×90°
1×90° Impuls
2×180° (2x180)
1×360° (1x360)

Función de obra

Dos niveles de llave (BAZ)
Tres niveles de llave (BAZ3)

Cilindros interruptores

K.SZM_M19X1 |Cilindro interruptor, con contacto eléctrico M19x1

Área de aplicación
Cilindro interruptor con ajustes de retracción de llave, on/off o con retorno mediante muelle.

Especificación
- Cuerpo de latón natural, niquelado
- Diámetro del cuerpo M19×1
- Tornillo hex niquelado M19×1 , WAF 24 mm
- Llave reversible de alpaca
- Retorno mediante muelle de la llave a posición 0°
- La opción de retracción de llave 2×180° solo es posible con los sistemas quattro y expert (cuatro filas de pitones).



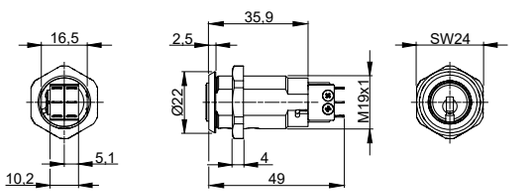

Incluido con el cilindro
- Dos llaves reversibles (ver capítulo "Llaves y clips" para opciones de llave)
- Tarjeta de seguridad para el registro del propietario y la solicitud de duplicados de llaves
- Instrucciones de instalación y mantenimiento

Longitud instalado
49 mm

Elemento interruptor
- Uno o dos micro contactos Burgess F4T7, hasta 48 V max (rango de bajo voltaje)

Ejemplo de pedido
expert plus (K83)/SZM/M19x1/NI/... opciones de cilindro

Opciones de cilindro a continuación:

Sistemas técnicos
- **Sistemas factory**
penta cross (K90)
penta (K84)
quattro plus (K85)
gemini plus (K87)

- **Sistemas dealer**
expert cross (K89)
expert plus (K83)
expert (K56)
matrix plus (K86, Twincode)
matrix (K59)

- **Sistemas factory sin patente vigente**
penta (K57)
quattro plus (K58)
quattro S (K52)

Cilindros interruptores

K.SZM_M19X1 |Cilindro interruptor, con contacto eléctrico M19x1

- Sistemas factory sin patente vigente
penta (K57)
quattro plus (K58)
quattro S (K52)
quattro 1.1 (K51)
quattro 1.0 (K50S)
gemini plus (K81)
gemini T (K54)
gemini S (K53)
gemini (K50)
Sin sistema (K00)

Acabado
Níquel (NI)
Cromo satinado (CRM)
Cromado (CR)
Latón natural (MS)
Envejecido (ALTB)
Negro mate (BKM)

Extracción de la llave
1× 90° LI RE
1×90°
2×180° (2x180)
1×90° Impuls

Elemento de contacto
Un micro contacto
Dos micro contactos

Función de obra
Dos niveles de llave (BAZ)

Cilindro interruptor KSZM_M19x1

Funciones

1 extracción de llave en 0°, giro de la llave 90° izda. y dcha., 2 interruptores

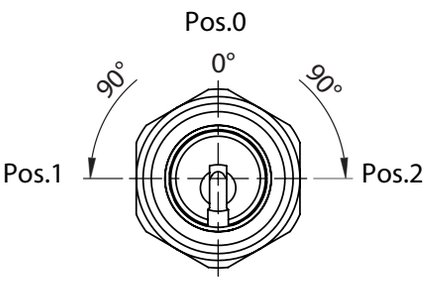

Código de pedido: .../1x90-L-R/...

Pos. 0 = Interruptor 1 y 2 off

Pos. 1 = Interruptor 1 off/Interruptor 2 on

Pos. 2 = Interruptor 2 off/Interruptor 1 on

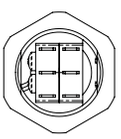

---

1 extracción de llave en 0°, giro de la llave 90° a la dcha., 1 o 2 interruptores

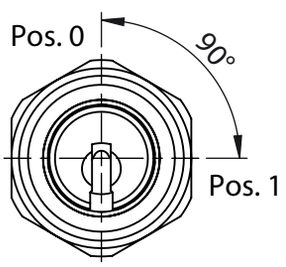

Código de pedido: .../1x90/1MS/...

Pos. 1 = Interruptor on
Pos. 0 = Interruptor off

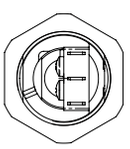

Código de pedido: .../1x90/2MS/...

Pos .0 = Interruptor 1 off/Interruptor 2 on
Pos. 1 = Interruptor 2 off/Interruptor 1 on

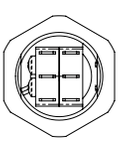

---

2 extracciones de llave en 0° y 180°, giro de la llave 180° a la dcha., 1 o 2 interruptores

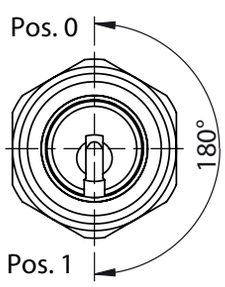

Código de pedido: .../2x180/1MS/...

Pos. 0 = Interruptor off
Pos. 1 = Interruptor on

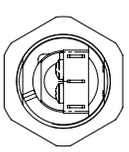

Código de pedido: .../2x180/2MS/...

Pos. 0 = Interruptor 1 off / Interruptor 2 on
Pos. 1 = I n t e r r u p t o r 2 off / Interruptor 1 on

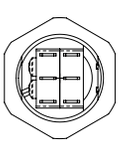

Con retorno, giro de la llave 90° a la dcha., 1 extracción de llave en 0°, 1 o 2 interruptores

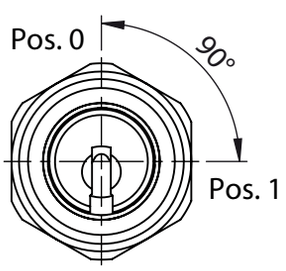

Código de pedido: .../1x90-I/1MS/...

Pos. 1 = Interruptor on
Pos. 0 = Interruptor off

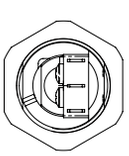

Código de pedido: .../1x90-I/2MS/...

Pos .0 = Interruptor 1 off / Interruptor 2 on
Pos. 1 = Interruptor 2 off / Interruptor 1 on

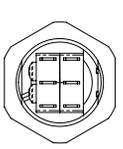

Cilindros de presión

K.DRZ_1064 | Cilindro de presión, diámetro 22 mm



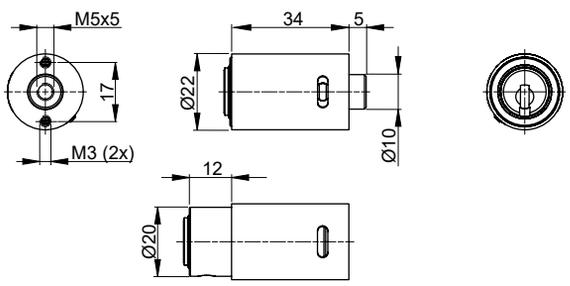

Área de aplicación
Cilindro de presión para puertas metálicas correderas y cierres centrales.
Cierre sin llave, apertura con llave.

Especificación
- Cuerpo en latón natural niquelado
- Roscas hembras M5 para destornillador estándar
- Dirección de cierre derecha
- Llave reversible de alpaca

Incluido con el cilindro

- Dos llaves reversibles, especificar tipo (ver detalles en el capítulo "Llaves y clips")
- Tarjeta de seguridad para el registro del propietario y la solicitud de duplicados de llaves
- Instrucciones de instalación y mantenimiento

Ejemplo de pedido
penta (K84)/DRZ/1064/NI/... opciones de cilindro

Opciones de cilindro a continuación:

Sistemas técnicos

- **Sistemas factory**
penta cross (K90)
penta (K84)
quattro plus (K85)
gemini plus (K87)

- **Sistemas dealer**
expert cross (K89)
expert plus (K83)
expert (K56)
matrix plus (K86, Twincode)
matrix (K59)

- **Sistemas factory sin patente vigente**
penta (K57)
quattro plus (K58)
quattro S (K52)
quattro 1.1 (K51)
quattro 1.0 (K50S)
gemini plus (K81)
gemini T (K54)
gemini S (K53)
gemini (K50)

Cilindros de presión

K.DRZ_1064 | Cilindro de presión, diámetro 22 mm

Acabado
Níquel (NI)
Bronce (BD)
Envejecido (ALTB)

Función de obra
Dos niveles de llave (BAZ)
Tres niveles de llave (BAZ3)

Cilindros de presión

K.DRZ_75-4-020 | Cilindro de presión

Área de aplicación
Cilindro de presión para puertas metálicas correderas y cierres centrales.
Cierre y apertura con llave

Especificación
- Cuerpo en latón natural niquelado
- Llave reversible de alpaca
- Manguito 10 mm
- Carcasa exterior recortada
- Roscas M5 al final del rotor
- 2 Roscas M2.3 en las posiciones del cilindro de presión 1064s
- Dos pitones de protección antitaladro en el frente, delante de los pitones laterales



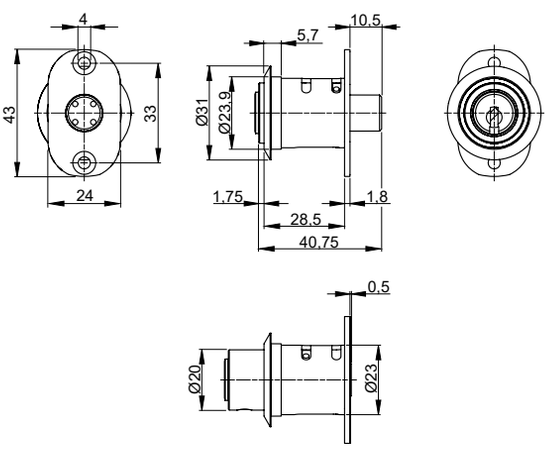

Incluido con el cilindro
- Dos llaves reversibles, especificar tipo (ver detalles en el capítulo "Llaves y clips")
- Tarjeta de seguridad para el registro del propietario y la solicitud de duplicados de llaves
- Instrucciones de instalación y mantenimiento

Ejemplo de pedido
penta (K84)/DRZ/75-4-020/NI/... opciones de cilindro

Opciones de cilindro a continuación:

Sistemas técnicos

- **Sistemas factory**
penta cross (K90)
penta (K84)
quattro plus (K85)
gemini plus (K87)

- **Sistemas dealer**
expert cross (K89)
expert plus (K83)
expert (K56)
matrix plus (K86, Twincode)
matrix (K59)

- **Sistemas factory sin patente vigente**
penta (K57)
quattro plus (K58)
quattro S (K52)
quattro 1.1 (K51)
quattro 1.0 (K50S)
gemini plus (K81)
gemini T (K54)
gemini S (K53)
gemini (K50)

Cilindros de presión

K.DRZ_75-4-020 | Cilindro de presión

Dirección de cierre
Derecha (R)
Izquierda (L)

Acabado
Níquel (NI)
Latón natural (MS)
Niquelado químico (NIC)
Cromado (CR)
Cromo pulido (CRP)
Latón pulido (MP)
Bronce medio (BM)
Bronce (BD)
Envejecido (ALTB)

Función de obra
Dos niveles de llave (BAZ)
Tres niveles de llave (BAZ3)

Roseta
Con roseta 75-4-020-11 784026

Cilindros para puertas de cristal

K.GTS_80-4-040 | Cilindro para puerta de cristal 1031/1061

Especificación
- Cuerpo en latón natural niquelado
- Llave reversible de alpaca
- Con cilindro modelo BMZ 1031
- Leva modelo 1061-6ZK acero zincado
- Placa modelo A6/CO de aluminio anodizado
- Tuerca de fijación de la carcasa 80-4-038, latón niquelado



Incluido con el cilindro
- Dos llaves reversibles (ver capítulo "Funciones especiales y llaves" para opciones de llave)
- Tarjeta de seguridad para el registro del propietario y la solicitud de duplicados de llaves
- Instrucciones de instalación y mantenimiento

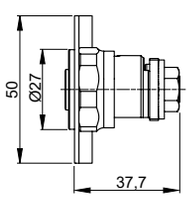

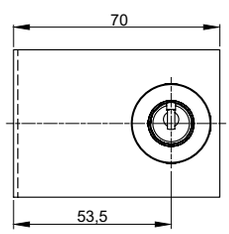

Ejemplo de pedido
expert plus (K83)/GTS/80-4-040/... opciones de cilindro

Opciones de cilindro a continuación:

Sistemas técnicos

- **Sistemas factory**
penta (K84)
quattro plus (K85)
gemini plus (K87)

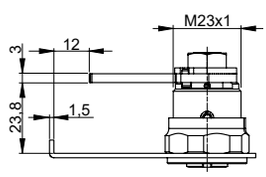

- **Sistemas dealer**
expert plus (K83)
expert (K56)
matrix (K59)

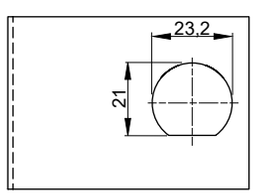

- **Sistemas factory sin patente vigente**
penta (K57)
quattro plus (K58)
quattro S (K52)
quattro 1.1 (K51)
quattro 1.0 (K50S)
gemini plus (K81)
gemini S (K53)
gemini (K50)

Para puertas de derecha

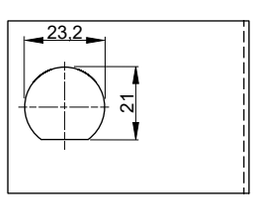

Para puertas de izquierda

Cilindros para puertas de cristal

K.GTS_80-4-040 | Cilindro para puerta de cristal 1031/1061

Acabado
Níquel (NI)
Latón natural (MS)
Cromado (CR)
Cromo satinado (CRM)
Cromo pulido (CRP)
Latón pulido (MP)
Bronce medio (BM)

Leva
Leva 1061-6U2, A = 5 mm, B = 50 mm (1061-6U2)
Leva 1061-6V2, A = 8 mm, B = 50 mm (1061-6V2)
Leva 1061-96U2, A = 5 mm, B = 50 mm (1061-96U2)
Descripción detallada, vero modelo BMZ1031/1061

Posición de la leva
Derecha
Izquierda
Arriba
Abajo

Función de obra
Dos niveles de llave (BAZ)
Tres niveles de llave (BAZ3)

Tipo
Cilindro modelo BMZ 1061 (BMZ1061)

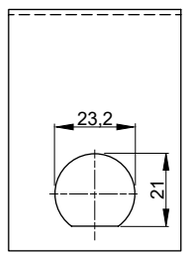

Para puertas cerradas hacia abajo

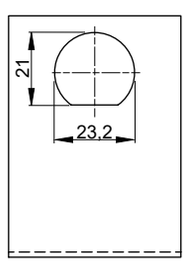

Para puertas cerradas hacia arriba

Cilindros para puertas de cristal

K.GTS_75-4-020 | Cilindro de presión para puerta de cristal

Área de aplicación
Cilindro de presión para muebles con puertas correderas, paneles de pared y puertas de cristal
Apertura y cierre solo con llave

Especificación
- Cuerpo en latón natural niquelado
- Llave reversible de alpaca
- Manguito 10 mm
- Con roseta 86-4-008
- Sin leva

Incluido con el cilindro
- Dos llaves reversibles, especificar tipo (ver detalles en el capítulo "Llaves y clips")
- Tornillo fijación M4 × 25
- Tarjeta de seguridad para el registro del propietario y la solicitud de duplicados de llaves
- Instrucciones de instalación y mantenimiento

Ejemplo de pedido
expert plus (K83)/GTS/75-4-020/... opciones de cilindro



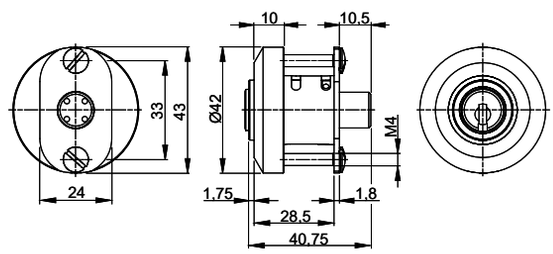

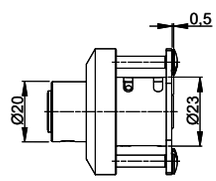

Opciones de cilindro a continuación:

Sistemas técnicos
- **Sistemas factory**

penta (K84)
quattro plus (K85)
gemini plus (K87)

- **Sistemas dealer**

expert plus (K83)
expert (K56)
matrix (K59)

- **Sistemas factory sin patente vigente**

penta (K57)
quattro plus (K58)
quattro S (K52)
gemini plus (K81)
gemini T (K54)
gemini S (K53)

Acabado
Níquel (NI)
Latón natural (MS)

Leva
Leva 81-4-029/2 Hali/B. (81-4-029_2)
Leva 81-4-029/2,5 Svoboda (81-4-029_2.5)

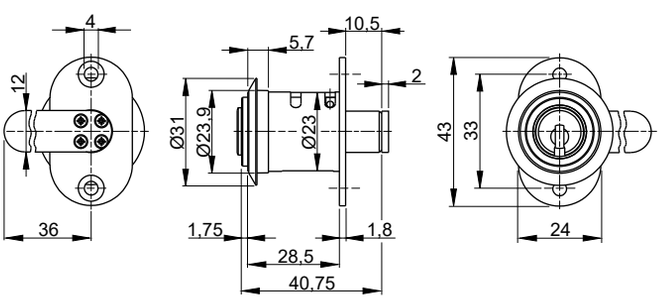

Con leva 81-4-029/2 mm Hali/Bene

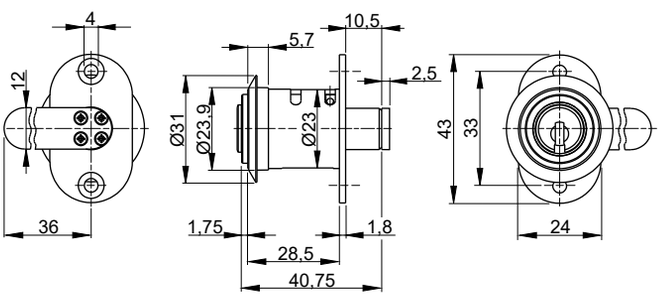

Con leva 81-4-029/2.5 mm Svoboda

Cilindros para puertas de cristal

K.GTS_75-4-020 | Cilindro de presión para puerta de cristal

Posición de la leva
Leva no posicionada
Derecha
Izquierda
Arriba
Abajo

Manillas para ventanas

K.FG_3463 | Cilindro y manilla para ventanas

Área de aplicación
Manilla universal con cilindro para ventanas con apertura de giro o inclinadas, puertas de terrazas, taquillas, etc. Para ventanas/puertas de izquierda o derecha. Se cierra sin utilizar la llave, haciendo presión sobre el cilindro situado en el interior de la manilla. Los dos tornillos de fijación están ocultos por la manilla en posición vertical.



Especificación
- Manilla, zinc fundido, mate, niquelado
- Cilindro modelo 1008C niquelado
- Cuadradillo 7 mm , longitud 30 mm, opción longitud 40 mm
- Llave reversible de alpaca

Incluido con el cilindro
- Dos llaves reversibles, especificar tipo (ver detalles en el capítulo "Llaves y clips")
- Tarjeta de seguridad para el registro del propietario y la solicitud de duplicados de llaves
- Instrucciones de instalación y mantenimiento

Ejemplo de pedido
expert plus (K83)/FG/3463/... opciones de cilindro

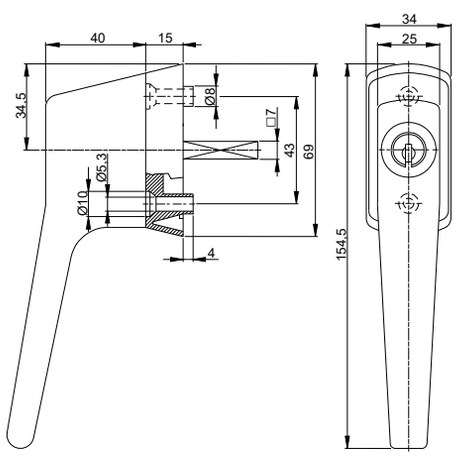

Opciones de cilindro a continuación:

Sistemas técnicos
- **Sistemas factory**
penta (K84)
quattro plus (K85)
gemini plus (K87)

- **Sistemas dealer**
expert plus (K83)
expert (K56)
matrix plus (K86, Twincode)
matrix (K59)

- **Sistemas factory sin patente vigente**
penta (K57)
quattro plus (K58)
quattro S (K52)
quattro 1.1 (K51)
quattro 1.0 (K50S)
gemini plus (K81)
gemini T (K54)
gemini S (K53)
gemini (K50)

Manillas para ventanas

K.FG_3463 | Cilindro y manilla para ventanas

Dirección de cierre
Derecha (R)
Izquierda (L)

Acabado del inserto lado A
Níquel (INS-NI)
Latón natural (INS-MS)

Armarios para llaves

K.SK | Armarios para llaves

Área de aplicación
Armario de llaves para hasta 300 llaves. El armazón de los soportes es ajustable, con numeración secuencial para más de 150 soportes con bisagras abatibles.

Especificación
- Caja y puerta del amario de chapa de acero
- Armazón de los soportes ajustable, con numeración secuencial
- Desde 150 soportes con paneles intermedios pivotantes
- Cilindro de lengüeta BMZ.1090 de latón niquelado
- Llave reversible de alpaca

Incluido con el cilindro
- Dos llaves reversibles, especificar tipo (ver detalles en el capítulo "Llaves y clips")
- Tarjeta de seguridad para el registro del propietario y la solicitud de duplicados de llaves
- Instrucciones de instalación y mantenimiento

Ejemplo de pedido
penta (K84)/SK/50HAK/... opciones de cilindro

Opciones de cilindro a continuación:

Sistemas técnicos

- **Sistemas factory**

penta (K84)
quattro plus (K85)
gemini plus (K87)

- **Sistemas dealer**

expert plus (K83)
expert (K56)
matrix plus (K86, Twincode)
matrix (K59)

- **Sistemas factory sin patente vigente**

penta (K57)
quattro plus (K58)
quattro S (K52)
quattro 1.1 (K51)
quattro 1.0 (K50S)
gemini plus (K81)
gemini T (K54)
gemini S (K53)
gemini (K50)





Armario para llaves con 100 enganches

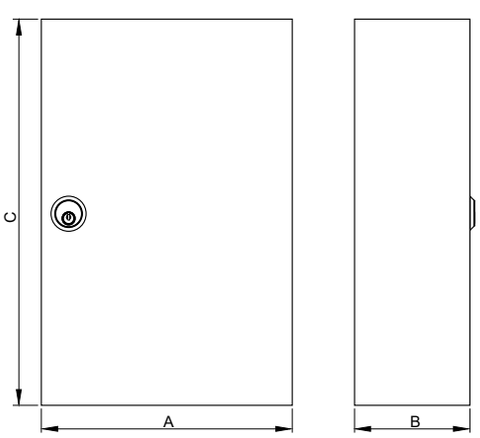

Armarios para llaves

K.SK | Armarios para llaves

Soportes
50 soportes (50HAK)
100 soportes (100HAK)
150 soportes (150HAK)
200 soportes (200HAK)
250 soportes (250HAK)
300 soportes (300HAK)

Función de obra
Dos niveles de llave (BAZ)
Tres niveles de llave (BAZ3)
La función de obra sólo está disponible para ciertos sistemas. Ver capítulo "Funciones especiales".

Armarios para llaves

K.NSK | Armarios para llave de emergencia

Área de aplicación
Armario de metal para el almacenamiento seguro de llaves de emergencia



Especificación
- Caja y puerta de chapa de acero, rojo brillante
- Panel de cristal intercambiable
- Opción: martillo con cadena para romper el panel de cristal
- Cilindro de lengüeta BMZ.1090 de latón niquelado
- Llave reversible de alpaca

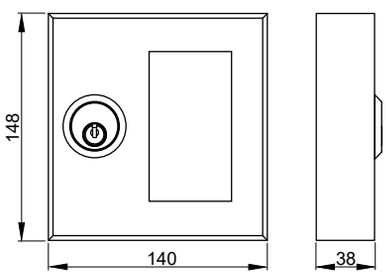

Incluido con el cilindro
- Dos llaves reversibles, especificar tipo (ver detalles en el capítulo "Llaves y clips")
- Tarjeta de seguridad para el registro del propietario y la solicitud de duplicados de llaves
- Instrucciones de instalación y mantenimiento

Ejemplo de pedido
expert plus (K83)/NSK/... opciones de cilindro

Opciones de cilindro a continuación:

Sistemas técnicos

- **Sistemas factory**
penta (K84)
quattro plus (K85)
gemini plus (K87)

- **Sistemas dealer**
expert plus (K83)
expert (K56)
matrix plus (K86, Twincode)
matrix (K59)

- **Sistemas factory sin patente vigente**
penta (K57)
quattro plus (K58)
quattro S (K52)
quattro 1.1 (K51)
quattro 1.0 (K50S)
gemini plus (K81)
gemini T (K54)
gemini S (K53)
gemini (K50)

Acabado NSK
RAL 9010 blanco

Armarios para llaves

K.NSK | Armarios para llave de emergencia

Función de obra
Dos niveles de llave (BAZ)
Tres niveles de llave (BAZ3)
La función de obra sólo está disponible para ciertos sistemas. Ver capítulo "Funciones especiales".

Tipo
Sin cristal (no_GL)
Con martillo (w_HA)

Depósitos de llaves

K.SD | Depósito de llaves

Área de aplicación
Para situaciones de control de llaves en edificios industriales, oficinas, hoteles... La llave controlada solo puede extraerse después de que la llave del usuario se introduzca. Esta permanece en el depósito hasta que la llave recogida haya sido devuelta. Este sistema también se puede utilizar en edificios de oficinas para separar las zonas exteriores e interiores, y así reducir el riesgo si se pierde una llave.

En hoteles el depósito de llaves se utiliza para entregar llaves durante la noche, sin ninguna carga administrativa. En combinación con un sistema de llave maestra, un sistema con depósito de llaves resolverá este problema de una forma segura y simple. La llave de la puerta principal puede ser retirada por el huésped tan pronto como la llave de la habitación se introduzca y se entregue en el depósito. La llave de la habitación permanece asegurada y solo puede ser retirada por la llave de la puerta principal, que se vuelve a depositar de forma segura. Si se solicitan más de cuatro pares de cilindros, se instalan varios depósitos uno al lado del otro. Si se solicitan diez pares de cilindros, se instalan tres depósitos con tres pares de cilindros cada uno y un depósito con un par de cilindros. Por cada par de llaves solicitadas, se debe pedir una llave y enviarla físicamente con el pedido o especificar el código de la llave solicitada.

Se necesitan herramientas especiales para instalar los cilindros y armarios. (3POINT-SCREWDRIVER/M4)

Ejemplo de pedido
K/SYS/SD/1 Par = depósito de llaves sin sistema/un par de llaves





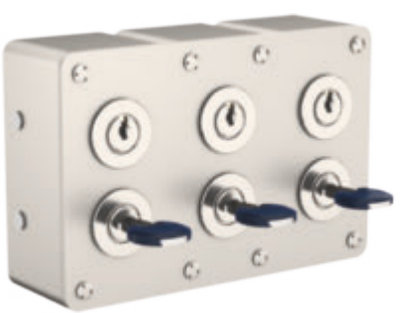

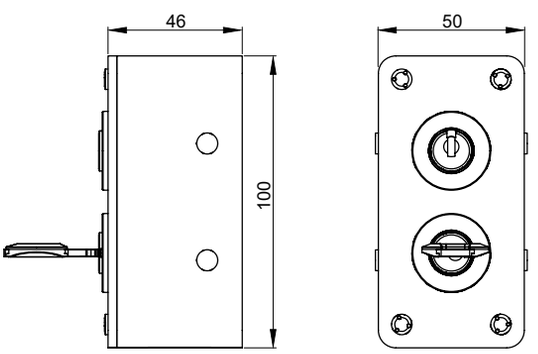

Opciones de cilindro a continuación:

Caja depósito
Depósito de llaves para 1 par
Depósito de llaves para 2 pares
Depósito de llaves para 3 pares

Deposit 1590
1 vacante
2 vacantes
3 vacantes

Depósitos de llaves

K.DSR_92-4-131 |Tubo de depósito de llaves, enroscado

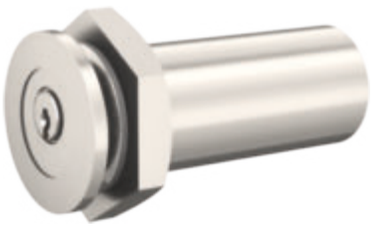

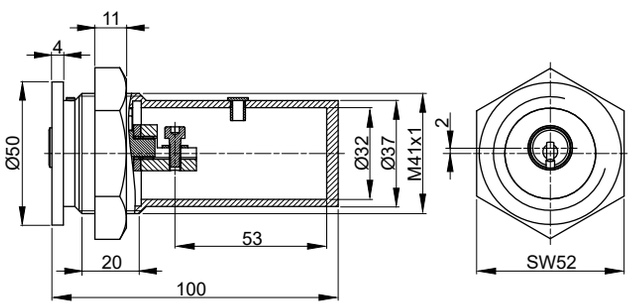

Área de aplicación
Almacenamiento seguro de llaves maestras o de emergencia en un tubo cerrado, fácil de retraer con un accesorio de sujeción para la llave. Adecuado para la instalación vertical.

Especificación
- Cuerpo de latón natural, niquelado
- Llave reversible de alpaca
- 52 mm hex para atornillar

Incluido con el cilindro
- Dos llaves reversibles, especificar tipo (ver detalles en el capítulo "Llaves y clips")
- Tarjeta de seguridad para el registro del propietario y la solicitud de duplicados de llaves
- Instrucciones de instalación y mantenimiento

Ejemplo de pedido
expert plus (K83)/DSR/92-4-131/... opciones de cilindro

Opciones de cilindro a continuación:

Sistemas técnicos

- **Sistemas factory**
penta cross (K90)
penta (K84)
quattro plus (K85)
gemini plus (K87)

- **Sistemas dealer**
expert cross (K89)
expert plus (K83)
expert (K56)
matrix (K59)

- **Sistemas factory sin patente vigente**
penta (K57)
quattro plus (K58)
quattro S (K52)
quattro 1.1 (K51)
quattro 1.0 (K50S)
gemini plus (K81)
gemini T (K54)
gemini S (K53)
gemini (K50)

Acabado del inserto lado A
Latón natural (INS-MS)

Depósitos de llaves

K.DSR_95-4-117 |Tubo de depósito de llaves, para tarjetas

Área de aplicación
DSR.95-4-117 – almacenaje seguro de medios maestros en forma de tarjeta en un tubo cerrado.
Instalación por cementación en la pared.



Especificación
- Cuerpo de latón natural, niquelado
- Llave reversible de alpaca

Incluido con el cilindro
- Dos llaves reversibles, especificar tipo (ver detalles en el capítulo "Llaves y clips")
- Tarjeta de seguridad para el registro del propietario y la solicitud de duplicados de llaves
- Instrucciones de instalación y mantenimiento

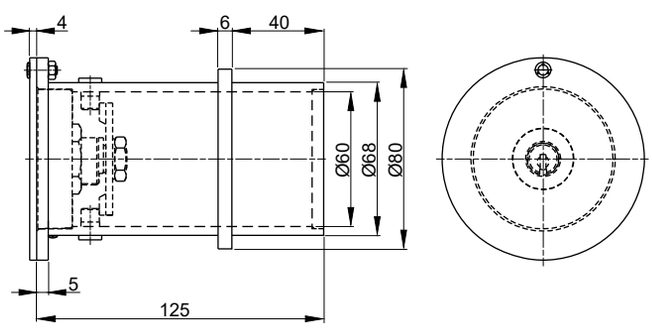

Ejemplo de pedido
penta (K84)/DSR/95-4-117/... opciones de cilindro

Opciones de cilindro a continuación:

Sistemas técnicos

- **Sistemas factory**
penta cross (K90)
penta (K84)
quattro plus (K85)
gemini plus (K87)

- **Sistemas dealer**
expert cross (K89)
expert plus (K83)
expert (K56)
matrix plus (K86, Twincode)
matrix (K59)

- **Sistemas factory sin patente vigente**
penta (K57)
quattro plus (K58)
quattro S (K52)
quattro 1.1 (K51)
quattro 1.0 (K50S)
gemini plus (K81)
gemini T (K54)
gemini S (K53)
gemini (K50)

Acabado del inserto lado A
Latón natural (INS-MS)
Latón sin tratar (INS-MSR)

Depósitos de llaves

K.DSR_95-4-130 | Tubo de depósito de llaves, incrustado en pared

Área de aplicación
Almacenamiento seguro de llaves maestras o de emergencia en un tubo cerrado, fácil de retraer con un accesorio de sujeción para la llave. Adecuado para la instalación vertical.



Especificación
- Cuerpo de latón natural, niquelado
- Llave reversible de alpaca

Incluido con el cilindro
- Dos llaves reversibles, especificar tipo (ver detalles en el capítulo "Llaves y clips")
- Tarjeta de seguridad para el registro del propietario y la solicitud de duplicados de llaves
- Instrucciones de instalación y mantenimiento

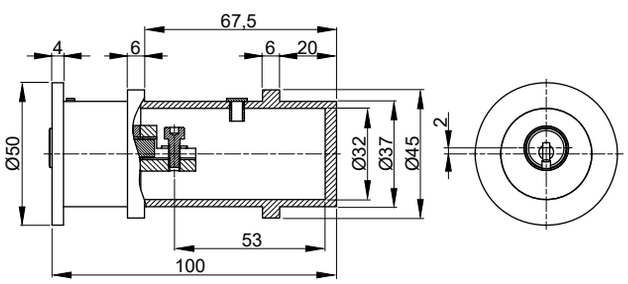

Ejemplo de pedido
penta (K84)/DSR/95-4-130/... opciones de cilindro

Opciones de cilindro a continuación:

Sistemas técnicos

- **Sistemas factory**
penta cross (K90)
penta (K84)
quattro plus (K85)
gemini plus (K87)

- **Sistemas dealer**
expert cross (K89)
expert plus (K83)
expert (K56)
matrix (K59)
matrix plus (K86, Twincode)

- **Sistemas factory sin patente vigente**
penta (K57)
quattro plus (K58)
quattro S (K52)
quattro 1.1 (K51)
quattro 1.0 (K50S)
gemini plus (K81)
gemini S (K53)
gemini (K50)

Acabado del inserto lado A
Latón natural (INS-MS)

dormakaba

Sistemas de llave de serreta EU

Sistemas de llave de serreta EU



Introducción

El centro de producción de los sistemas de llaves de serreta de dormakaba se encuentra en Herzogenburg, Austria. Los cilindros y las llaves se fabrican directamente en fábrica o a través de distribuidores autorizados. La gama de productos se compone de perfiles de fábrica y de perfiles de distribuidor. Mientras que los cilindros y las llaves con perfiles de fábrica se producen en nuestras fábricas, las llaves con perfiles de distribuidor también se pueden obtener directamente de los distribuidores autorizados.

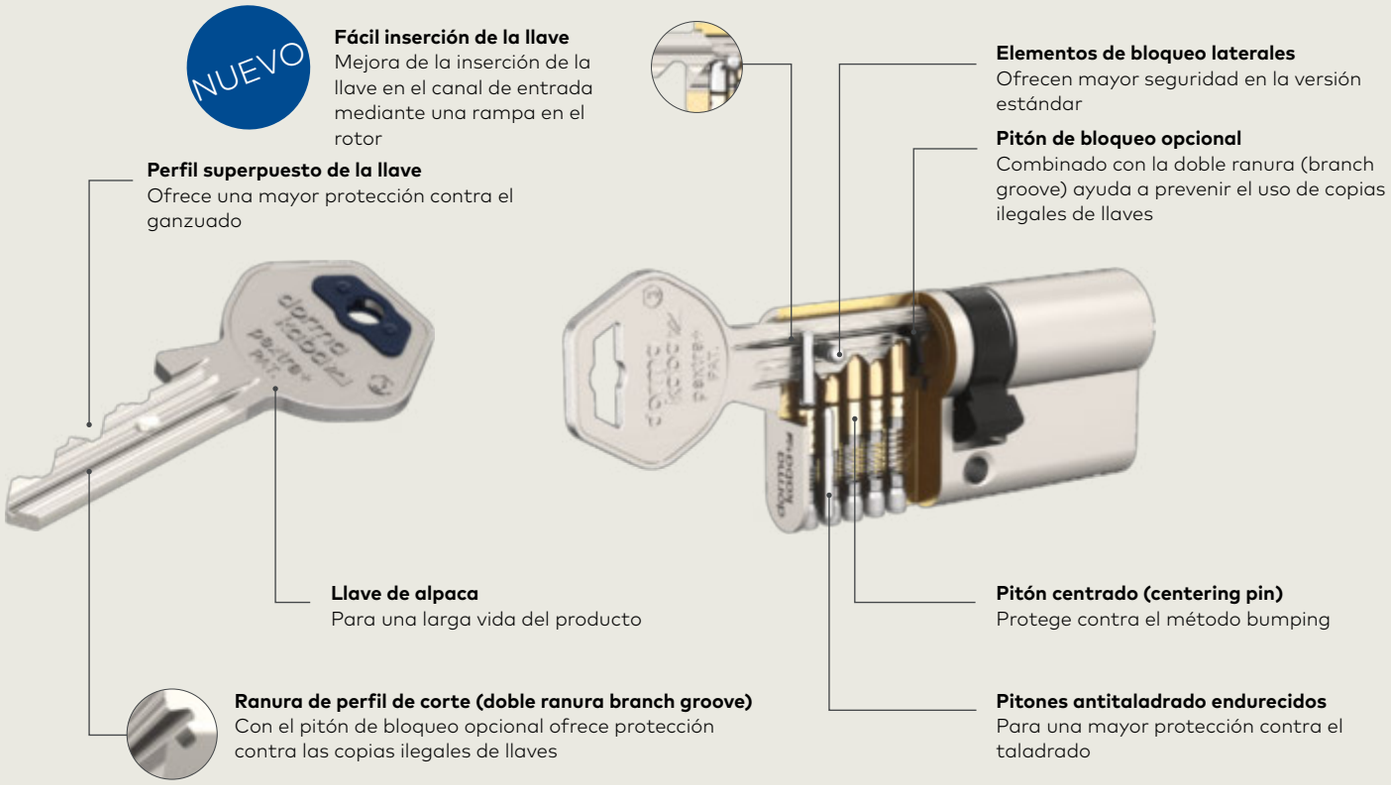

Sistemas pextra y pextra+

Sistema pextra + (Código de sistema PXP)

- Con y sin pitón de bloqueo
- Patente EP 2686510 válida hasta 2032
- Marca figurativa doble ranura (branch groove) Número de registro 01801215

Sistema pextra (Código de sistema PX)

- Con y sin pitón de bloqueo
- Patente nº EP1362153 válida hasta 2022
- Marca figurativa doble ranura (branchgroove) Número de registro 004896817

Función

El sistema de llave dentada dormakaba pextra+ (sucesor del sistema pextra) es el sistema de llave mecánica premium de la gama de llaves de serreta. Se utiliza en una amplia gama de cilindros tanto en cilindros de serie como en sistemas de llave maestra sofisticados donde se requieren máxima seguridad. La seguridad de las llaves del sistema pextra+ aumenta considerablemente gracias a un perfil fabricado mediante un proceso de fresado especial. En combinación con el pitón de bloqueo, la manipulación es aún más difícil.

Códigos de llave

Usando las codificaciones de llaves asignadas en fábrica y los archivos de permutaciones, es posible fabricar duplicados de llaves de forma rápida y sin las correspondientes llaves de muestra.

Características de seguridad

- EN 1303/DIN 18252 Seguridad relacionada con las llaves Grado 5 para cilindros con 5 pitones y grado 6 para cilindros con 5 pitones y con pitón de bloqueo opcional.
- EN1303/DIN18252 Grado de resistencia al ataque D con los herrajes de seguridad adecuados o con refuerzo de láminas de acero en el cuerpo o con corte de rotura controlada SBS
- VdS A y VdS AZ con 5 pintones Pitón de centrado contra la apertura forzada con el método bumping
- El perfil superpuesto de la llave y la doble ranura (branchgroove) ofrecen protección contra el método impressioning
- La doble ranura patentada no puede copiarse con máquinas de llaves estándar
- El pitón de bloqueo opcional (blocking pin) impide que la llave gire completamente en ambas direcciones cuando la doble ranura no existe o ha sido manipulada
- Seguridad mejorada en la versión estándar con elementos de bloqueo laterales
- Protección contra el impressioning gracias a los pitones especiales en el cuerpo
- Adecuado para su uso en puertas resistentes al fuego y al humo

Configuración estándar

- Llave estándar con cabezal angular en alpaca
- 5 pares de pitones dispuestos verticalmente
- Elementos de bloqueo laterales
- Mínimo un pitón centrado contra el método bumping
- Pitones endurecidos antitaladrado en el rotor y el cuerpo
- Pitón endurecido en el rotor y el cuerpo

Acabados de cilindros

Acabados estándar



NI
Niquel



MS
Latón natural

Acabados especiales



NIC
Niquelado químico



CRP
Cromado pulido



CR
Cromado

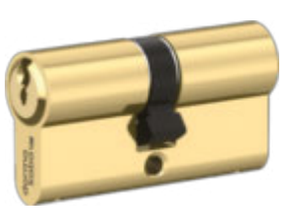

MP
Latón pulido



BM
Bronce medio



BKM
Negro mate

Acabados (reproducción de colores aproximada)

Cuidado y mantenimiento de los cilindros

Uso
Los cilindros dormakaba son extremadamente resistentes y duraderos. No obstante, es necesario cuidar el cilindro para que funcione sin problemas durante el mayor tiempo posible.
Para garantizar el buen funcionamiento de nuestros cilindros a largo plazo recomendamos utilizar el spray Cleaner al menos una vez al año,

o con más asiduidad según la frecuencia de uso del cilindro.

Por favor asegúrate de que:

- la llave no está doblada ni dañada
- la puerta nunca se abre tirando del cabezal de la llave
- no se aplica ninguna fuerza de palanca a la llave
- nunca se introducen objetos extraños en el cilindro

Cleaner dormakaba para el mantenimiento y cuidado preventivo
Los sprays están disponibles en tamaños de 13/60/200 ml. Los dos botes más pequeños son sprays de bomba y no contienen gas propulsor. Todos los tamaños ofrecen una dosificación muy económica



Botes de 200ml 60ml 13ml

Determinación de la longitud del cilindro

Parte exterior de la puerta

Parte interior de la puerta

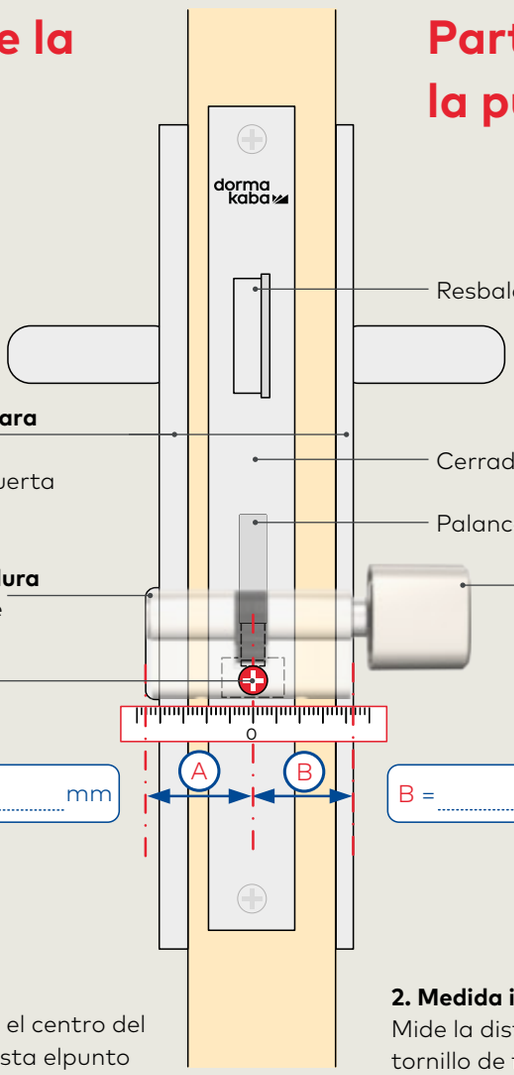

Herraje o escudo de seguridad para puertas
– Aumenta la seguridad de tu puerta

Saliente del cilindro de la cerradura
– Max. 3 mm más allá del herraje

Tornillo de fijación del cilindro
– Fija el cilindro a la cerradura de embutir

1. Medida exterior A:
Mide la distancia paralela desde el centro del tornillo de fijación del cilindro hasta elpunto más exterior del recorte del cilindro en el herraje de protección o en el escudo del exterior de la puerta y anota la medida A en milímetros.

2. Medida interior B:
Mide la distancia paralela desde el centro del tornillo de fijación del cilindro hasta el punto más exterior del recorte del cilindro en el herraje de protección o en la roseta del interior de la puerta y anota la medida B en milímetros.

3. Selecciona la longitud adecuada del cilindro:
La longitud total del cilindro será la suma de las medidas A+B. De esta longitud total solo son posibles ampliaciones completas de 5 mm.

Instrucciones de pedido

Ten en cuenta la siguiente información sobre los códigos de pedido de nuestros productos. Los códigos son en su mayoría explicativos. Toda la información del pedido de un producto está contenida en su descripción.

Las opciones de los cilindros se muestran como una característica. Cada característica consta de un texto largo y otro corto. El texto largo describe el significado de las opciones. El texto corto es un acrónimo del texto largo.

A continuación, las características se describen siempre con el texto largo incluyendo el texto corto entre paréntesis, por ejemplo:
"níquel (NI)" o "doble embrague (BSZ)". El texto corto permite que el código de pedido se muestre de forma compacta. Todas las características están separadas por un punto ".". El orden de los textos cortos viene dictado por la secuencia de las opciones en los tipos de cilindros.

Como norma, cada código de pedido comienza con las características: sistema técnico/cilindro/tipo/...

Excepciones:

- Un "tipo" es un diseño determinado de un cilindro. Los cilindros sin tipo no tienen esta característica.

Ejemplo de código de pedido para un cilindro con función adicional:
Cilindro doble en sistema pextra+ (PXP), 5 pitones, longitud exterior 35 mm (lado A), longitud interior 45 mm (lado B),acabado del cilindro níquel, llave de personal

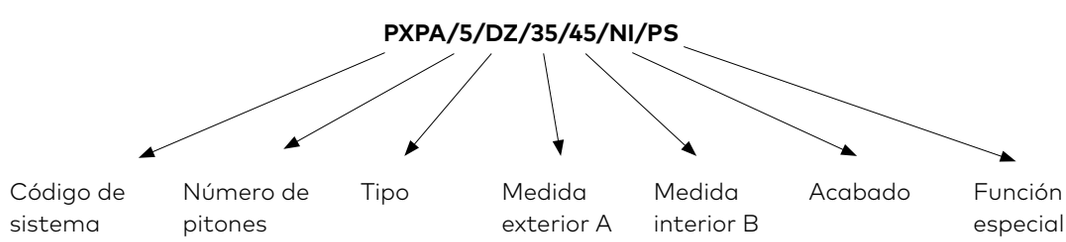

La primera longitud especificada es siempre el exterior del cilindro, excepto en los cilindros dobles que siempre indicaremos la medida más corta como primera longitud.

Textos cortos - Tipos de cilindros y funciones especiales

Tipos de cilindro

DZ	Cilindro doble
DKZ	Cilindro de pomo
HZ	Cilindro sencillo
WCZ	Cilindro WC
BDZ	Cilindro doble ciego
BHZ	Cilindro sencillo ciego
VHZ	Candado
AZ	Cilindro exterior de espadín
IZ	Cilindro interior de espadín
BMZ	Cilindro de lengüeta/interruptor
ZSL	Llave
FG	Manilla para ventanas
GTS	Cilindro para puerta de cristal
MZ	Cilindro para mobiliario
MES	Cerradura para mobiliario tipo española
OL	Pomos en oliva
RZ	Cilindros redondos
ROS	Roseta
SD	Depósito de llaves
SK	Armarios para llaves

Funciones especiales (ver el capítulo "Funciones especiales" con la descripción detallada)

AS	Protección antiextracción
BAZ	Función de obra
BL	Cilindro ciego
BSZ	Doble embrague
FL	Leva con movimiento relativo
FZG	Leva libre para salidas de emergencia y cerraduras antipánico
GF	Función llave de emergencia
HG	Indicador de ocupado para hotel
LAM	Refuerzo láminas de acero
PS	Opción de acceso restringido
SAT	Secure Access Temporary (función de servicio)
SE	Elementos de bloqueo laterales
SBS	Opción corte con rotura controlada
SWF	Protección contra la salinidad
SSW	Protección intemperie
SUZ	Cilindro autocambiable (función de obra)
VDS	Certificado por el instituto alemán VdS
VK	Rotor resistente al desgaste
ZR	Leva dentada

Opciones de combinación - Funciones especiales

La siguiente tabla ofrece un resumen de las funciones especiales disponibles, sus posibles combinaciones entre sí y la disponibilidad de los tipos de cilindros.

		Otras funciones especiales; "x" = opciones combinables																	
										Opciones de protección contra el polvo y la intemperie		Opciones para aumentar la protección contra intrusos						
		Función de obra	Doble embrague	Leva con movimiento relativo	Leva libre para salidas de emergencia y cerraduras antipánico	Función de llave de emergencia	Opción de acceso restringido	Cilindro de autocambiable (función de obra)	Rotor resistente al desgaste	Protección intemperie	Protección a la salinidad	Protección antiextracción	Opción corte con rotura controlada	Refuerzo láminas de acero	Certificados VdS: Protección antitaladro de clase A	Antitalado de clase AZ protección antiextracción y antitaladro	Certificado VdS: Protección antitaladro clase B	Certificado VdS: Clase BZ protección antiextracción y antitaladro
Tipos de cilindros de cierre	**Código de pedido**	**BAZ**	**BSZ**	**FL**	**FZG**	**GF**	**PS**	**SUZ**	**VK**	**SSW**	**SWF**	**AS**	**SBS**	**LAM**	**VDSA**	**VDSAZ**	**VDSB**	**VDSBZ**
Cilindro doble	**DZ**	x	x		x	x	x	x	x	x	x	x	x	x	x	x	x	x
Cilindro sencillo	**HZ**	x		x	x			x	x	x	x	x	x		x	x	x	x
Cilindro de pomo	**DKZ**	x			x			x	x	x	x	x	x	x				

Función especial	**Código de pedido**		Otras funciones especiales, "x" = opciones combinables															
Función de obra	**BAZ**		x	x	x	x	x		x	x	x	x	x	x				
Doble embrague	**BSZ**	x						x	x	x		x	x	x	x	x	x	x
Leva con movimiento relativo	**FL**	x						x	x	x	x	x	x		x	x	x	x
Leva libre para salidas de emergencia y cerraduras antipánico	**FZG**	x						x	x	x	x	x	x	x				
Función de llave de emergencia	**GF**	x						x	x	x		x	x	x				
Opción de acceso restringido	**PS**	x						x	x	x	x	x	x	x				
Cilindro autocambiable (función de obra)	**SUZ**		x	x	x	x	x		x	x	x	x	x	x				
Rotor resistente al desgaste	**VK**	x	x	x	x	x	x	x		x	x	x	x	x	x	x	x	x
Protección intemperie	**SSW**	x	x	x	x	x	x	x	x			x	x	x				
Protección a la salinidad	**SWF**	x		x	x		x	x	x				x					
Protección antiextracción	**AS**	x	x	x	x	x	x	x	x	x								
Opción corte con rotura controlada	**SBS**	x	x	x	x	x	x	x	x	x	x			x				
Refuerzo láminas de acero	**LAM**	x	x		x	x	x	x	x	x			x					
Certificado VdS: Protección antitaladro	**VDSA**		x	x					x									
Certificado VdS: Clase AZ protección antiextracción y antitaladro	**VDSAZ**		x	x					x									
Certificado VdS: Protección antitaladro clase B	**VDSB**		x	x					x									
Certificado VdS: Clase BZ protección antiextracción y antitaladro	**VDSBZ**		x	x					x									

Información importante sobre el producto

Notas generales
Ten en cuenta la siguiente información sobre los cilindros de cierre mecánicos y mecatrónicos. dormakaba España, S.A.U. no se responsabiliza de los daños derivados de la inobservancia de esta información.

1. Información sobre el producto y su uso según la finalidad prevista
Un cilindro es un producto que, en general, puede instalarse independientemente en cerraduras de puertas, muebles, aplicaciones especiales o puertas preparadas para ello, o en otros tipos de productos relacionados. Otros modelos de cilindros (por ejemplo, cilindros interruptores) se manejarán en consecuencia con su lugar de instalación . El correcto funcionamiento de los cilindros se realiza con sus respectivas llaves.

1.1 Los cilindros pueden instalarse sin reservas en cerraduras, muebles, aplicaciones especiales, etc. si estos están preparados expresamente para el respectivo cilindro. En otros casos, el fabricante, el distribuidor, el instalador o el usuario de tales cerraduras, muebles, de puertas, aparatos, etc. debe asegurarse por sí mismo de que el cilindro seleccionado es adecuado para su aplicación. También deben cumplirse las normas legales obligatorias (por ejemplo, salidas de emergencia, ascensores).

1.2 Los cilindros, que pueden estar expuestos a aperturas forzadas, no pueden sobresalir más de 3 mm del herraje de la puerta. El grado de las medidas antirrobo está en función de las exigencias requeridas.

1.3 La instalación de los cilindros debe ejecutarse de manera que, cuando la llave se haya retirado correctamente del cilindro, no pueda transmitirse ninguna fuerza externa a la leva o en la dirección de giro de la palanca de bloqueo.

1.4 En el caso de recintos húmedos o refrigerados, en el exterior, en ambientes marinos o en entornos de uso con agentes agresivos y corrosivos, los cilindros deben especificarse con la configuración especial adecuada. Lo mismo se aplica a los cilindros que están muy expuestos a la suciedad. En estos casos se utilizarán funciones especiales y específicas, tapas de protección intemperie o rosetas de protección. Los productos electrónicos o mecatrónicos sólo pueden utilizarse en estos entornos con el consentimiento del fabricante.

1.5 Por lo general, un cilindro doble no puede accionarse si se ha introducido una llave en el otro lado del cilindro Si existe esta posibilidad, seleccione un cilindro con la función correspondiente (BSZ).

1.6 Para un uso correcto de la llave, aplica la fuerza a la llave solo cuando esté completamente insertada en la ranura de entrada en el cilindro y haya llegado al tope.

1.7 Los cilindros y las llaves forman una unidad funcional. Solo podemos responsabilizarnos de nuestros productos originales.

1.8. Las llaves de reposición para los cilindros deben comprobarse en su cilindro correspondiente inmediatamente después de su recepción, para comprobar su correcto funcionamiento.

1.9. Los medios de acceso mecatrónicos deben estar programados para sus funciones previstas.

2. Uso indebido
Uso incorrecto: el uso incorrecto de los cilindros/sistemas de acceso o llaves/medios se produce si:

2.1 Se utilizan herramientas como clavos, alicates u otros en el cabezal de la llave para incrementar la fuerza de torsión.

2.2 La llave se utiliza como palanca para abrir una puerta. La llave no es apta para ser utilizada en lugar del herraje de la puerta (pomo, manilla de palanca, manilla rígida, etc.).

2.3 El cilindro se acciona con llaves ilegales, dobladas, dañadas o muy desgastadas.

2.4 Se ha intentado desbloquear el cilindro con herramientas de ganzuado, otros objetos o duplicados de llaves no autorizados.

2.5 Si se encuentran objetos extraños en el canal de entrada de la llave o en la propia llave, o si no se han seguido las directrices de mantenimiento.

3. Rendimiento del producto
El rendimiento de los productos se indica en nuestros catálogos, folletos y descripciones de productos. El ciclo de vida (seguridad y funcionamiento) de un cilindro es de unos 10-15 años, dependiendo de la frecuencia de uso. Los cilindros se prueban hasta un mínimo de 100.000 ciclos de cierre. Esto corresponde a aproximadamente 15-18 ciclos de cierre por día durante 15 años. Es posible que un cilindro no funcione correctamente después de un corto periodo de tiempo si no se maneja y mantiene adecuadamente. El ciclo de vida de los cilindros mecatrónicas/digitales y de los sistemas de acceso se especifica en la documentación técnica correspondiente. Los cilindros y las llaves/medios de acceso deben ser reemplazados, especialmente si la llave no puede ser insertada y extraida libremente, a pesar del mantenimiento correcto.

4. Mantenimiento preventivo
Los cilindros deben tratarse de acuerdo con los requisitos de la instalación, pero al menos dos veces al año con nuestro producto de limpieza recomendado (Cleaner dormakaba). Además, debe realizarse un control de funcionamiento. Principalmente, los cilindros no deben tratarse nunca con sustancias resinadas (por ejemplo, aceite).

5. Información e instrucciones
Los siguientes documentos contienen información, obligaciones y servicios disponibles para nuestros distribuidores autorizados, cerrajeros, arquitectos, consultores, contratistas o consumidores finales:

• Catálogos, folletos
• Formularios de planes de cierre
• Instrucciones de instalación, funcionamiento y mantenimiento

5.1 Para los arquitectos y consultores, toda la información de producción requerida debe ser solicitada a nosotros y respetada.

5.2 Para nuestros distribuidores autorizados y contratistas, se debe seguir toda la información sobre el producto y solicitarnos las instrucciones de funcionamiento y mantenimiento necesarias para transmitirlas a terceras partes y/o usuarios.

5.3 dormakaba se reserva el derecho a modificar o completar la información mencionada en cualquier momento.

Llaves y clips

G.ZSL.ER | Llave de serreta con cabeza angular

Área de aplicación
Llave estándar de serreta para cilindros de serie y sistemas de llave maestra.

Las llaves de serreta pueden equiparse también con clips transpondedores RFID para la combinación con sistemas de control de acceso mecatrónicos y electrónicos. Para más detalles ver el catálogo de producto de EAD.



Llave estándar



Llave con miniclip



Llave con clip de plástico

Especificación

- Todas las llaves están fabricadas en alpaca, dándoles resistencia y durabilidad.
- El proceso de fresado controlado CNC asegura la más alta precisión en las ranuras de los perfiles.
- Disponible para cilindros con 5 pitones, con perforaciones para elementos laterales
- Para una mejor organización y reconocimiento visual, la llave estándar puede equiparse con clips de colores. Están disponibles como complementos. Para más detalles ver el apartado "Complementos para llaves".
- Miniclips en diferentes colores pueden colocarse en el orificio del cabezal de la llave.
- Clips de plástico en diferentes colores pueden colocarse en el cabezal completo de la llave. Para más detalles ver "Complementos para llaves".

Ejemplo de pedido
PXP/ZSL/5/ER/NS/SE/... opciones de llave

Opciones a continuación:

Sistemas técnicos
- **Sistemas premium**
pextra+ (PXP)
pextra (PX)

Tipo de llave
Estándar
Llave de reposición (REP)
Llave en bruto (SR)

Número de pitones
Cinco pitones (5)

Forma del cabezal
Cabezal angular (ER)

Acabado de la llave
Niquelado químico (NIC)
Alpaca (NS)

Llaves y clips

G.ZSL.ER | Llave de serreta con cabeza angular

Elemento de bloqueo
Elemento lateral (SE)

Función de bloqueo A
Cilindro intercambiable (SUZ)
Cilindro 1 vez intercambiable (SUZ1)
Función de obra (BAZ)

Llaves y clips

Clips para llaves de serreta

Cód. de pedido	Descripción	Imagen
	Los miniclips se pueden usar con todas las llaves con cabezal angular. Un pack contiene 100 uds. (suficiente para 50 llaves). Los miniclips se pueden ajustar sin herramientas y solo están disponibles en centros autorizados. Los miniclips están disponibles en cinco colores. **Atención:** el clip solo puede ajustarse una vez, ya que deja de funcionar cuando se quita.	
G/CLIP/MINI/ DUNKELBLAU 2011665823	**Color:** azul oscuro	
G/CLIP/MINI/ DUNKELGRÜN 2011665825	**Color:** verde oscuro	
G/CLIP/MINI/ DUNKELROT 2011665824	**Color:** rojo oscuro	
G/CLIP/MINI/ HELLBLAU 2011665821	**Color:** azul claro	
G/CLIP/MINI/ SCHWARZ 2011665826	**Color:** negro	
	Los clips de plástico están disponible para todos los sistemas de serreta con cabezal angular. Los clips están disponibles en 11 colores. Para su organización y almacenamiento	
G/CLIP/ZSL/ DUNKELGRÜN 2011616692	**Color:** verde oscuro	
G/CLIP/ZSL/ DUNKELROT 2011616690	**Color:** rojo oscuro	
G/CLIP/ZSL/ DUNKELVIOLETT 2011616694	**Color:** violeta oscuro	

Llaves y clips

Clips para llaves de serreta

Cód. pedido	Descripción	Imagen
G/CLIP/ZSL/ FLUORESZIEREND 2011616695	**Color:** fluorescente	
G/CLIP/ZSL/ HELLBLAU 2011616687	**Color:** azul claro	
G/CLIP/ZSL/ HELLGELB 2011616688	**Color:** amarillo	
G/CLIP/ZSL/ HELLGRÜN	**Color:** verde claro	
G/CLIP/ZSL/HELLROT 2011616685	**Color:** rojo claro	
G/CLIP/ZSL/ HELLVIOLETT 2011616693	**Color:** violeta claro	
G/CLIP/ZSL/ KABA-BLAU 2011616691	**Color:** rojo oscuro	
G/CLIP/ZSL/SCHWARZ 2011616686	**Color:** negro	
G/CLIP/ZSL/BOX 2011616975	Caja de clips	

Llaves y clips

G.ZSL.TK | Llave de serreta Trendkey



Área de aplicación
La llave Trendkey es una llave con clip de plástico que, junto con su forma ergonómica, ofrece un aspecto moderno y atractivo.
Con la nueva forma, la llave se sujeta fácilmente en la posición correcta para abrir/cerrar puertas.
El clip se desliza dentro de una ranura en la llave para un ajuste perfecto que mantiene el clip firmemente en su lugar.
El código de la llave se graba en la parte trasera de la llave.
La llave Trendkey solo está disponible para sistemas mecánicos de cierre.
Los partners dormakaba pueden personalizar sus llaves en la parte delantera con un adhesivo de su logotipo o nombre de la compañía, por ejemplo.

Especificación
- Llave de serreta de alpaca
- Disponible para cilindros con 5 pitones, con o sin perforaciones para elementos laterales
- Material del clip: poliamida 12 con 30% de refuerzo de fibra de vidrio
- Seis colores disponibles

Ejemplo de pedido
PXP/ZSL/5/TK/NS/05-DB/... opciones de llave

Opciones a continuación:

Sistemas técnicos
- **Sistemas premium**
pextra+ (PXP)
pextra (PX)

Tipo de llave
Estándar
Llave de reposición (REP)
Llave en bruto (SR)

Número de pitones
Cinco pitones (5)

Forma del cabezal
Cabezal Trendkey (TK)

Acabado de la llave
Niquelado químico (NIC)
Alpaca (NS)

Llaves y clips

G.ZSL.TK | Llave de serreta Trendkey

Elemento de bloqueo
Elemento lateral (SE)

Función de bloqueo A
Cilindro intercambiable (SUZ)
Cilindro 1 vez intercambiable (SUZ1)
Función de obra (BAZ)

Llaves y clips

G.ZSL.TK | Llave de serreta Trendkey

Color básico del clip

Clip código 06 azul	
Clip código 07 amarillo	
Clip código 03 verde	
Clip código 01 rojo	
Clip código 10 negro	
Clip código 05 azul oscuro	

Llaves y clips

G.ZSL.MC | Llave de serreta con clip metálico (JF)



Área de aplicación
Las dimensiones del cabezal facilitan el manejo de los cilindros en puertas con cerraduras multi-punto o con rosetas de seguridad.
El clip metálico se desliza en una ranura del cuello de la llave para un ajuste firme y fiable.
El número de serie se graba en la parte trasera de la llave.

Especificación
- Llave de serreta de alpaca
- Disponible para cilindros con 5 pitones, con o sin perforaciones para elementos laterales
- Material: metal esmaltado
- Estándar sin bola de color
- Opción: bola en tres colores para mejor organización visual. Las bolas de colores pueden colocarse mediante presión por el distribuidor.

Ejemplo de pedido
PXP/ZSL/5/MC/NS/... opciones de llave

Opciones a continuación:

Sistemas técnicos
- **Sistemas premium**
pextra+ (PXP)
pextra (PX)

Tipo de llave
Estándar
Llave de reposición (REP)
Llave en bruto (SR)

Número de pitones
Cinco pitones (5)

Forma del cabezal
Clip metálico (JF)

Acabado de la llave
Niquelado químico (NIC)
Alpaca (NS)

Elemento de bloqueo
Elemento lateral (SE)

Función de bloqueo A
Cilindro intercambiable (SUZ)
Cilindro 1 vez intercambiable (SUZ1)
Función de obra (BAZ)

Llaves y clips

G.ZSL.MC | Llave de serreta con clip metálico (JF)

Clip metálico MC con bola de color	
No	
Clip metálico con bola verde	
Clip metálico con bola negra	
Clip metálico con bola roja	

Llaves y clips

G.ZSL GF | Llave de emergencia

Área de aplicación
En una situación de emergencia o peligrosa, las puertas pueden desbloquearse incluso si en el interior hay una llave insertada. En otros casos, debe garantizarse la privacidad, por ejemplo, para puertas de dormitorios y viviendas asistidas.



Observaciones
- El cilindro está especialmente preparado para su utilización con la llave de emergencia.
- La llave de emergencia debe solicitarse por separado y puede utilizarse en ambos lados del cilindro.
- Solo está disponible para cilindros dobles con perfil europeo

Especificación
- Llave de serreta de alpaca
- El cilindro está especialmente preparado para uso con llaves de emergencia.
- La llave de emergencia debe solicitarse por separado.

Ejemplo de pedido
PXP/ZSL/5/GF/NS/... opciones de llave

Opciones a continuación:

Sistemas técnicos
- **Sistemas premium**
pextra+ (PXP)
pextra (PX)

Tipo de llave
Estándar
Llave de reposición (REP)

Número de pitones
Cinco pitones (5)

Forma del cabezal
Llave de emergencia (GF)

Acabado de la llave
Niquelado químico (NIC)
Alpaca (NS)

Elemento de bloqueo
Elemento lateral (SE)

Llaves y clips

G.ZSL GF | Llave de emergencia

Función de bloqueo A
Cilindro intercambiable (SUZ)
Cilindro 1 vez intercambiable (SUZ1)
Función de obra (BAZ)

Funciones especiales

G.AS | Protección antiextracción

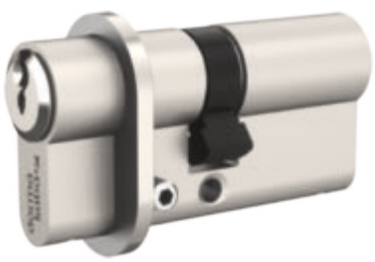

Área de aplicación
Para puertas con altos requisitos de seguridad (resistencia al taladrado y protección antiextracción incrementados).

Función
Una mayor protección antiextracción (AS) garantiza la protección contra los intentos de extraer los cilindros de la cerradura. Una mayor fuerza de extracción puede asumirse tanto por el rotor del cilindro como por el cuerpo.

Observaciones
El prerequisito es la utilización de elementos de seguridad en la puerta junto con los distanciadores para compensar cualquier espacio vacío entre el pasador antiextracción y la cerradura.

Para las combinaciones posibles con otras funciones especiales ver el capítulo "Opciones de combinación –Funciones especiales"

Incluido con el cilindro
- Un disco espaciador de 1 mm y uno de 2 mm. Discos espaciadores adicionales deben solicitarse por separado.

Sistema de códigos de pedido
Texto corto .../AS/... en el código de pedido

Funciones especiales

G.BL | Cilindro ciego en un lado

Área de aplicación
Para todos los cilindros dobles y de pomo en cerraduras de embutir que no requieren llave en un lado de la puerta

Función
El cilindro es ciego en un lado.

Para las combinaciones posibles con otras funciones especiales ver el capítulo "Opciones de combinación – Funciones especiales"

Sistema de códigos de pedido
Texto corto .../BL-A/... en el código de pedido para el lado A
Texto corto .../BL-B/... en el código de pedido para el lado B



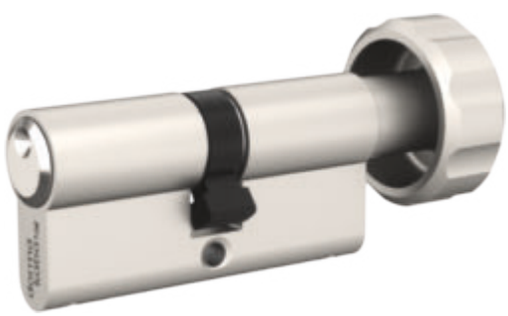

Funciones especiales

G.BSZ | Doble embrague



Área de aplicación
La función BSZ puede utilizarse en muchas áreas de aplicación, tales como en edificios de apartamentos, viviendas privadas, residencias de ancianos, hospitales e inmuebles comerciales.

Función
La función doble embrague permite con una llave autorizada abrir la puerta independientemente de si hay o no una llave insertada y girada en el otro lado. La llave en el otro lado se gira con la llave autorizada. La función está operativa en ambos lados del cilindro.

Observaciones
La llave del lado opuesto está también girada. Por favor tener en cuenta que puede haber complicaciones si esa llave está en un llavero de grandes dimensiones. La función BSZ ofrece comodidad, no es un elemento de seguridad.

Para las combinaciones posibles con otras funciones especiales ver el capítulo "Opciones de combinación – Funciones especiales"

Sistema de códigos de pedido
Texto .../BSZ/... en el código de pedido

Funciones especiales

G.FL | Leva con movimiento relativo

Área de aplicación
En el caso de cilindros con movimiento relativo, la llave puede girarse completamente 360° , mientras que la leva solo se mueve una distancia relativa. La función con movimiento relativo tiene muchas configuraciones posibles. Así la llave y el cilindro pueden utilizarse para aplicaciones especiales de conmutación o contacto.

Función
En el caso de cilindros con movimiento relativo, la llave puede girarse completamente 360° , mientras que la leva solo se gira una distancia relativa. La función movimiento relativo tiene muchas configuraciones posibles.

Observaciones
• Solo disponible para cilindros sencillos con perfil europeo

Para las combinaciones posibles con otras funciones especiales ver el capítulo "Opciones de combinación – Funciones especiales"

Opciones de movimiento:
FL45.0°-45°
FL45.135°-180°
FL90.0°-90°
FL90.90°-180°
FL90.180°-270°
FL90.270°-0°
FL180.0°-180°
FL180.90°-270°
FL180.180°-0°
FL180.270°-90°
FL225.315°-180°
FL270.0°-270°
FL270.90°-0°
FL270.180°-90°
FL270.225°-135°
FL270.270°-180°

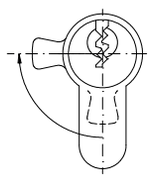
90.0-90°

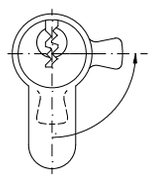
90.0-270°

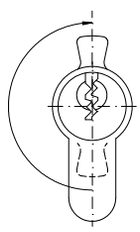
180.0-180°

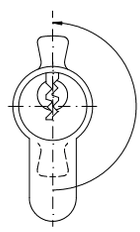
180.0-180°

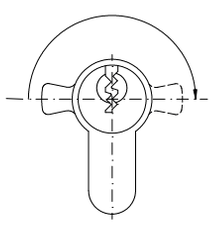
180.90-270°

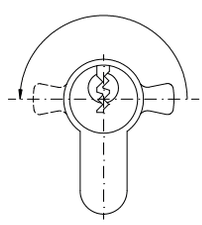
180.270-90°

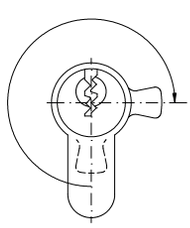
270.0-270°

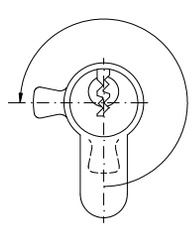
270.0-90°

Sistema de códigos de pedido
Texto corto .../FL45.0-45°/... en el código de pedido (el ángulo correcto debe especificarse)

Funciones especiales

G.FZG | Función para salidas de emergencia y cerraduras antipánico

Área de aplicación
Con esta función, las puertas de salida de emergencia pueden abrirse fácilmente y de forma fiable en una emergencia.

Función
Cuando se utiliza una cerradura antipánico, la versión FZG en el cilindro asegura que la leva del cilindro puede girar libremente después de sacar la llave– incluso si se ejerce presión sobre la leva al presionar la barra antipánico.

Observaciones
- Si el cilindro se utiliza con una cerradura para salida de emergencia o antipánico de acuerdo a las normas EN 179 o EN 1125, el certificado de conformidad del fabricante es válido.

Para las combinaciones posibles con otras funciones especiales ver el capítulo"Opciones de combinación – Funciones especiales"

Sistema de códigos de pedido
Texto corto .../FZG/... en el código de pedido

Funciones especiales

G.GF | Función de emergencia

Área de aplicación
En una situación de emergencia o peligrosa, las puertas pueden desbloquearse incluso si en el interior hay una llave insertada. En otros casos, debe garantizarse la privacidad, por ejemplo, para puertas de dormitorios y viviendas asistidas.



Función
La función hace posible desbloquear la puerta desde el lado opuesto cuando hay una llave insertada y girada en el otro lado en una posición extraña. Esto solo es posible con una llave de emergencia especialmente gestionada y registrada.

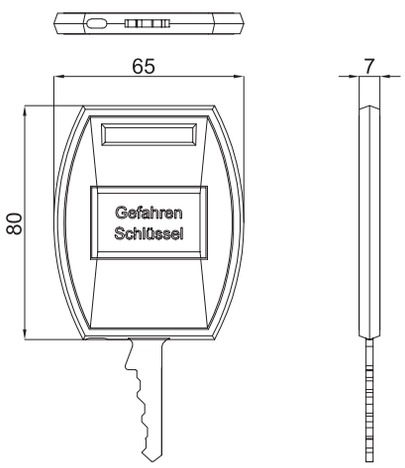

Observaciones
- El cilindro está especialmente preparado para su utilización con la llave de emergencia.
- La llave de emergencia debe solicitarse por separado y puede utilizarse en ambos lados del cilindro.
- Solo está disponible para cilindros dobles con perfil europeo

Para las combinaciones posibles con otras funciones especiales ver el capítulo "Opciones de combinación – Funciones especiales"

Sistema de códigos de pedido
Texto corto .../GF/... en el código de pedido

Funciones especiales

G.HG | Función hotel, indicador Ocupado

Área de aplicación
La función activa un discreto indicador de ocupación en el exterior si se introduce una llave en el interior (por ejemplo en puertas de habitaciones de hoteles).



Función
Cuando la llave está introducida en el interior, un pin en el exterior del cilindro lo indica.

Observaciones
- Disponible solo en cilindros dobles con perfil europeo
- Solo es posible en el exterior del cilindro, lado A
- No hay certificaciones disponibles para esta función

Para las combinaciones posibles con otras funciones especiales ver el capítulo "Opciones de combinación – Funciones especiales"

Sistema de códigos de pedido
Texto corto .../HG/... en el código de pedido

Funciones especiales

G.LAM | Refuerzo láminas de acero

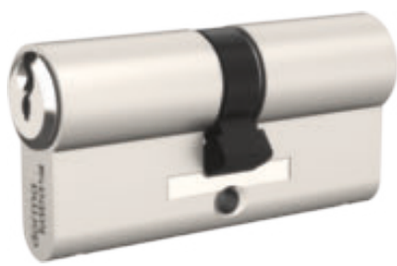

Área de aplicación
En determinadas puertas, cilindros con la protección con láminas de acero cumple los más altos requisitos de EN1303 Resistencia al ataque Grado D.

Función
El uso de láminas de acero endurecido en el cilindro refuerza el cilindro de forma eficaz y garantiza una mayor protección contra la extracción.

Observaciones
- Las láminas de acero van dentro del cuerpo por debajo del hueco de la leva.
- El cillindro necesita un tornillo de fijación resistente a una alta tensión M5x80 8.8 (ISK)
- Disponible para cilindros dobles y con pomo

Para las combinaciones posibles con otras funciones especiales ver el capítulo "Opciones de combinación – Funciones especiales"

Sistema de códigos de pedido
Texto corto .../LAM/... en el código de pedido

Funciones especiales

G.PS | Función acceso restringido



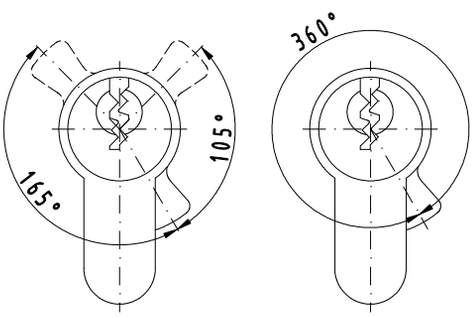

Área de aplicación
Con esta función el acceso a ciertas estancias o áreas se puede garantizar durante el horario laboral. Fuera de este horario el personal no debería poder abrir las puertas.

Función
La llave del personal acciona solo el resbalón de la cerradura y solo puede abrir la puerta cuando la palanca de la cerradura previamente se haya desbloqueado. La palanca solo puede desbloquearse y bloquearse con la llave del propietario. La cerradura debe tener la función de acción de resbalón.

Observaciones
- No disponible para cerraduras de salida de emergencia con bloqueo automático.
- La cantidad de llaves para el personal debe especificarse al realizar el pedido.
- La función PS puede estar en un lado o en ambos lados de la puerta.

Para las combinaciones posibles con otras funciones especiales ver el capítulo "Opciones de combinación – Funciones especiales"

Sistema de códigos de pedido
Texto corto .../PS/... en el código de pedido

Funciones especiales

G.SBS | Rotura controlada



Área de aplicación
Esta función permite aumentar la seguridad contra las aperturas forzadas en puertas que no pueden equiparse con elementos de seguridad. Se cumple la máxima resistancia al ataque (Grado D) de la norma EN 1303.

Función
El cuerpo del cilindro se fabrica con un corte predefinido para que el cilindro se rompa limpiamente entre dos pitones. Los otros pitones permanecen en el cuerpo. Esto significa que los ladrones no tienen superficie de agarre para las herramientas de robo y que la puerta todavía puede abrirse/cerrarse con una llave autorizada.

Observaciones
- Esta opción está disponible para uno o ambos lados del cilindro. El lado A del cilindro (A y/o B) del corte SBS debe especificarse en el pedido.

Posiciones de corte desde el final del cilindro:
- SBS11 - 11 mm
- SBS14 - 14 mm
- SBS18 - 18 mm

Para las combinaciones posibles con otras funciones especiales ver el capítulo "Opciones de combinación – Funciones especiales"

Sistema de códigos de pedido
Texto corto .../SBS11-A/... en el código de pedido para lado A
Texto corto .../SBS11-B/... en el código de pedido para lado B

Funciones especiales

G.SE | Pitones laterales de bloqueo

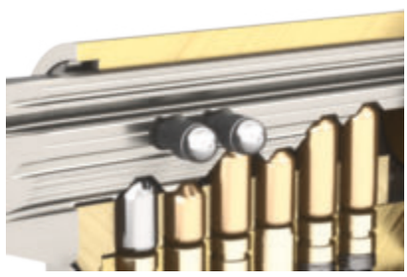

Área de aplicación
Si se quiere garantizar una mayor seguridad contra las llaves no autorizadas.

Función
Adicionalmente a los pares de pitones estándar en el cilindro, hay disponibles una serie de elementos de bloqueo laterales. Estos elementos liberan el cilindro solo cuando la llave tiene la codificación adecuada.

Observaciones
- Protección adicional contra el impressioning
- Aumenta la capacidad de permutación en sistemas de llave maestra
- No está disponible en todos los sistemas, es un estándar en todos los sistemas pextra

Sistema de códigos de pedido
Texto corto .../SE/... en el código de pedido

Funciones especiales

G.SUZ | Cilindro autocambiable (SUZ y SUZ1)

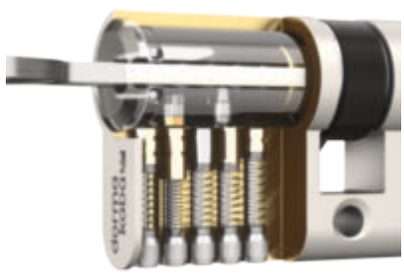

Área de aplicación
Si se quiere evitar cambiar todos los cilindros en el caso de pérdida de una llave, si un inquilino se va sin devolver la llave o si el acceso para los trabajadores debe anularse después de la fase de construcción de un edificio.

Función
El cilindro autocambiable tiene tres (o dos en SUZ1) generaciones de llaves. La codificación del cilindro puede modificarse hasta dos veces. Al girar la llave de la siguiente generación se anula el acceso de la generación anterior. No se necesitan llaves especiales o herramientas.

Observaciones
- Dos cambios de llaves con SUZ
- Un cambio de llave con SUZ1
- Las codificaciones posteriores no pueden volver a modificarse.

Para las combinaciones posibles con otras funciones especiales ver el capítulo "Opciones de combinación – Funciones especiales"

Sistema de códigos de pedido
Texto corto .../SUZ/... en el código de pedido
Texto corto .../SUZ1/... en el código de pedido

Funciones especiales

G.SSW | Protección intemperie (polvo y agua)



Área de aplicación
Para la protección del cilindro en zonas con alto impacto ambiental desde el exterior por el polvo o la lluvia.

Función
Los cilindros con protección contra el polvo y la intemperie están equipados en su parte frontal con dos placas de plástico giratorias y con resorte. Las placas están fabricadas en plástico altamente resistente para mantener fuera el polvo o la lluvia torrencial y para permitir una fácil inserción de la llave.

Observaciones
- Al realizar el pedido, especificar en que lado (s) tiene que instalarse la tapa.

Para las combinaciones posibles con otras funciones especiales ver el capítulo "Opciones de combinación – Funciones especiales"

Sistema de códigos de pedido
Texto corto .../SSW-A/... en el código de pedido para lado A
Texto corto .../SSW-B/... en el código de pedido para lado B
Texto corto .../SSW-AB/... en el código de pedido para lado A y B

Funciones especiales

G.SWF |Resistencia a la salinidad

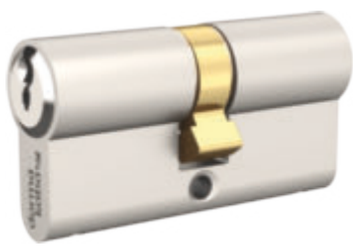

Área de aplicación
Protege el cilindro contra la corrosión salina.

Función
En esta configuración especial, los componentes del cilindro están fabricados con material resistente a la corrosión, como el latón, el bronce y acero inoxidable. Esto cumple con los requisitos del grado más alto en la norma; EN 1670 (Resistencia a la corrosión Grado 5, test de pulverización con agua salina de 480 horas) para una resistencia excepcional del cilindro contra la corrosión.

Para las combinaciones posibles con otras funciones especiales ver el capítulo "Opciones de combinación – Funciones especiales"

Sistema de códigos de pedido
Texto corto .../SWF/... en el código de pedido

Funciones especiales

G.VdS | Certificación VdS

Área de aplicación
Para uso en puertas determinadas que requieren un alto nivel de seguridad y un cilindro con certificación antirrobo por VdS.

Función
Los cilindros con certificación VdS ofrecen la resistencia al ataque más alta contra las aperturas forzadas. Los cilindros conforme a la certificación VdS tienen pitones endurecidos en el rotor y el cuerpo para la protección contra el taladro y protección opcional incrementada contra la extracción (código Z) en combinación con herrajes de seguridad.

Observaciones
• VdS-A y VdS-AZ solo con cilindros con 5 pitones
• Tornillo de fijación del cilindro M5 × 80 8.8 (ISK)

Para las combinaciones posibles con otras funciones especiales ver el capítulo "Opciones de combinación – Funciones especiales"

Sistema de códigos de pedido
Texto corto .../VdSA/... en el código de pedido
Texto corto .../VdSAZ/... en el código de pedido
Texto corto.../VdSB/... en el código de pedido
Texto corto .../VdSBZ/... en el código de pedido

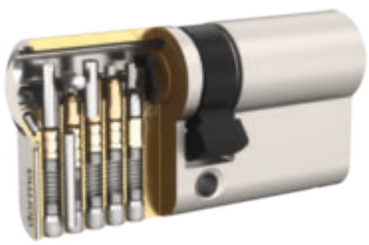

VDSA y VDSB

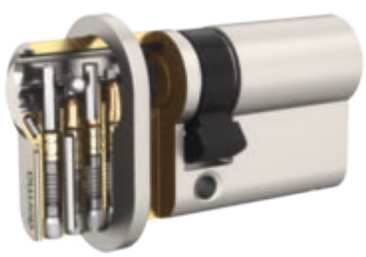

VDSAZ

Funciones especiales

G.ZR | Leva dentada

Área de aplicación
Se usa en cerraduras multipunto para permitir el accionamiento más fácil de la cerradura.

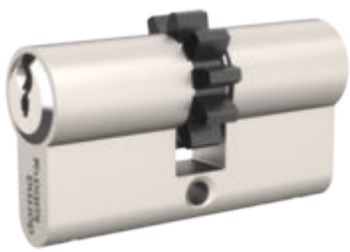

Función
El cilindro se equipa con una leva dentada – similar a una rueda dentada. Esta leva reduce el giro forzado de la llave

Observaciones
• Leva dentada ø 24 mm con 10 dientes (ZR10)
• Leva dentada ø 30 mm con 18 dientes (ZR18)

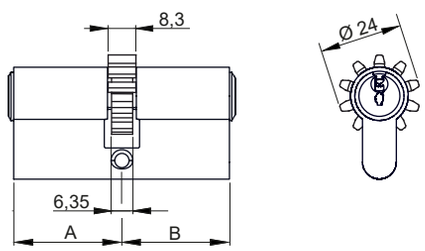

Para las combinaciones posibles con otras funciones especiales ver el capítulo "Opciones de combinación – Funciones especiales"

Sistema de códigos de pedido
Texto corto .../ZR10/... en el código de pedido
Texto corto .../ZR18/... en el código de pedido

Cilindros para puertas

Cilindros perfil europeo EU

G.DZ | Cilindro doble, perfil europeo



Área de aplicación
Para todas las cerraduras de embutir en perfil europeo.
La leva acciona la palanca desde el exterior.

Especificación
- Cuerpo de latón natural, acabado niquelado
- Llave de serreta de alpaca o niquelada

Incluido con el cilindro
- Tres llaves de serreta, para todos los tipos de llaves ver el capítulo "Llaves y clips"
- Un tornillo de fijación del cilindro M5×70 mm
- Tarjeta de seguridad para el registro del propietario y la solicitud de duplicados de llaves
- Instrucciones de instalación y mantenimiento

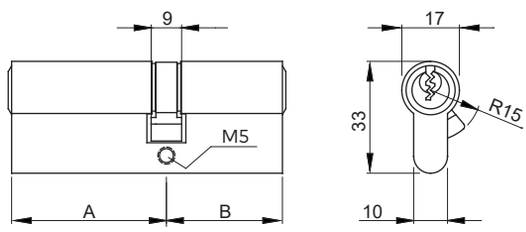

Ejemplo de pedido
- PXP/DZ/5/30/30/NI/SE/PXPA/... opciones de cilindro

Opciones de cilindro a continuación:

Sistemas técnicos
- **Sistemas premium**
pextra+ (PXP)
pextra (PX)

Tipo de cilindro
Estándar
Premontado (PRE)

Número de pitones
Cinco pitones (5)

Acabado DZ lado A
Níquel (NI)
Latón natural (MS)
Cromado (CR)
Cromo satinado (CRM)
Cromo pulido (CRP)
Cromado (CRS)
Latón pulido (MP)
Latón (MB)
Bronce medio (BM)
Bronce oscuro (BD)
Negro mate (BKM)

Cilindros para puertas

Cilindros de perfil europeo EU

G.DZ | Cilindro doble, perfil europeo

Función de embrague
Embrague estándar
Doble embrague (BSZ)
Función para salidas de emergencia y cerraduras antipánico (FZG)
Función llave de emergencia (GF)

Leva
Leva estándar
Leva dentada = 10 (ZR10)
Leva dentada z = 18 (ZR18)
Leva 98-4-001 (UNIV)
Leva corta = 13.2

Posición de la leva
0°
30°
330°

Certificado/norm lado A
EN1303-B y EN1303-C (EN1303BC)
EN1303-D (EN1303D)
VdS-A (VdSA)
VdS-AZ (VdSAZ)
VdS-B (VdSB)
VdS-BZ (VdSBZ)
KM* (KM*)
SKG** (SKG**)
SKG*** (SKG***)
SAS (SAS)

Protecc. antirotura A GEGE
Láminas de refuerzo de acero (LAM)
Protección antiextracción (AS)

Ranura de rotura controlada A
Ranura de rotura controlada 11 mm lado A (SBS11-A)
Ranura de rotura controlada 14 mm lado A (SBS14-A)
Ranura de rotura controlada 18 mm lado A (SBS18-A)

Ranura de rotura controlada B
Ranura de rotura controlada 11 mm lado B (SBS11-B)
Ranura de rotura controlada 14 mm lado B (SBS14-B)
Ranura de rotura controlada 18 mm lado B (SBS18-B)

Elemento de bloqueo
Elemento lateral (SE)

Pitón de bloqueo
Elemento activo para PX (PXA)
Elemento activo para PXP (PXPA)

Función de bloqueo A
Cilindro intercambiable (SUZ)
Cilindro 1 vez intercambiable (SUZ1)
Función de obra (BAZ)

Función especial A
Función hotel, pin ocupado (HG)
Opción acceso restringido (PS)

Protecc. salinidad (SWF)
Resistente a la salinidad (SWF)

Tapa protección intemperie
Protección intemperie lado A (SSW-A)
Protección intemperie lado B (SSW-B)
Protección intemperie lado A y B (SSW-AB)

Ciego en un lado
Lado ciego A (BL-A)
Lago ciego B (BL-B)

Cilindros para puertas

Cilindros de perfil europeo EU

G.DKZ | Cilindro de pomo, perfil europeo

Área de aplicación
Para todas las cerraduras de embutir en perfil europeo.
La leva acciona la palanca y el resbalón en cerraduras con resbalón.
El pomo acciona la cerradura desde el interior sin llave.

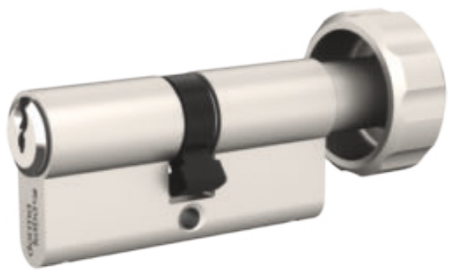

Especificación
- Cuerpo de latón natural, acabado niquelado
- Llave de serreta de alpaca o niquelada
- Pomo redondo

Incluido con el cilindro
- Tres llaves de serreta, para todos los tipos de llaves ver el capítulo "Llaves y clips"
- Un tornillo de fijación del cilindro M5×70 mm
- Tarjeta de seguridad para el registro del propietario y la solicitud de duplicados de llaves
- Instrucciones de instalación y mantenimiento

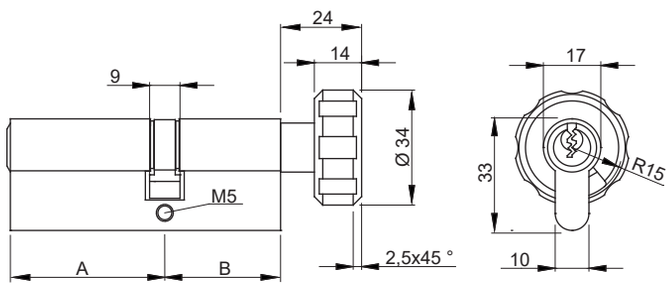

Ejemplo de pedido
- PXP/DKZ/5/30/30/NI/SE/... más opciones de cilindro

Opciones de cilindro a continuación:

Sistemas técnicos
- **Sistemas premium**
pextra+ (PXP)
pextra (PX)

Tipo de cilindro
Estándar
Premontado (PRE)

Número de pitones
Cinco pitones (5)

Acabado DZ lado A
Níquel (NI)
Latón natural (MS)
Cromado (CR)
Cromo satinado (CRM)
Cromo pulido (CRP)
Cromado (CRS)
Latón pulido (MP)
Latón (MB)
Bronce medio (BM)
Bronce oscuro (BD)
Negro mate (BKM)

Cilindros para puertas

Cilindros de perfil europeo EU

G.DKZ | Cilindro de pomo, perfil europeo

Fijación del pomo B
Pomo fijo
Pomo desmontable (DK-ABN)

Función de embrague
Embrague estándar
Función para salidas de emergencia y cerraduras antipánico (FZG)

Leva
Leva estándar
Leva dentada = 10 (ZR10)
Leva dentada z = 18 (ZR18)

Posición de la leva
0°
30°
330°
Estándar: 30°
Opcional: 0° a 360° en intervalos 15°

Certificado/norm lado A
EN1303-B y EN1303-C (EN1303BC)
EN1303-D (EN1303D)
VdS-A (VdSA)
VdS-AZ (VdSAZ)
VdS-B (VdSB)
VdS-BZ (VdSBZ)
KM* (KM*)
SKG** (SKG**)
SKG*** (SKG***)
SAS (SAS)

Protecc. antirotura A GEGE
Láminas de refuerzo de acero (LAM)

Ranura de rotura controlada A
Ranura de rotura controlada 11 mm lado A (SBS11-A)
Ranura de rotura controlada 14 mm lado A (SBS14-A)
Ranura de rotura controlada 18 mm lado A (SBS18-A)

Elemento de bloqueo
Elemento lateral (SE)

Pitón de bloqueo
Elemento activo para PX (PXA)
Elemento activo para PXP (PXPA)

Función de bloqueo A
Cilindro intercambiable (SUZ)
Cilindro 1 vez intercambiable (SUZ1)
Función de obra (BAZ)

Tapa protección intemperie
Protección intemperie lado A (SSW-A)

Pomos

G.DKZ | Cilindros de pomo para sistemas de llave de serreta

Texto corto en cód. pedido	Modelo	Imagen	Dibujo acotado
EK	Pomo rectangular		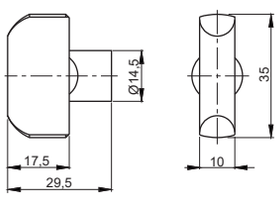
RKG	Pomo rendondo		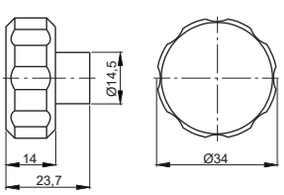
OK	Pomo Oval		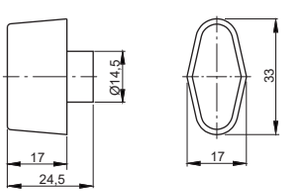
KRK	Pomo redondo pequeño		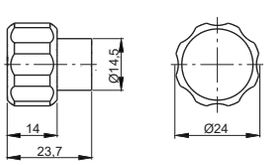
FK	Pomo Freedom		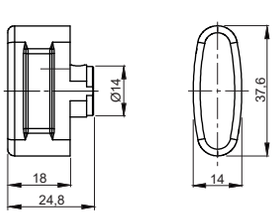
FEK	Pomo Freedom easy		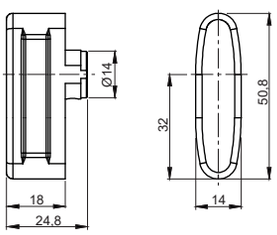

Pomos

G.DKZ | Cilindros de pomo para sistemas de llave de serreta

Texto corto en cód. pedido	Modelo	Imagen	Dibujo acotado
OPK	Pomo perfil ovalado		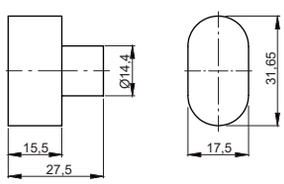
EURO	Pomo EURO		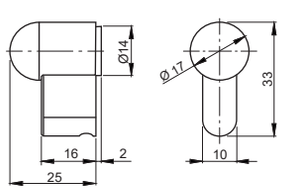
OKD	Pomo ovalado D-LINE		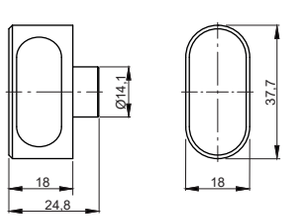
PK	Pomo Panic Disponible solo en estos acabados: Níquel (NI) Latón (MS) Latón pulido (MP) Cromo pulido (CRP)		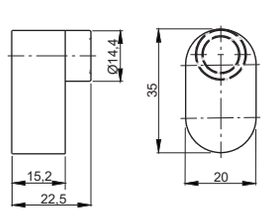
DK-HK32	Pomo HEWI Colores: rojo Otros colores bajo pedido		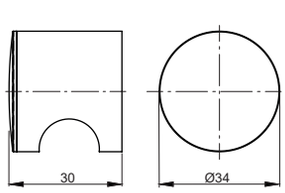

Acabados de pomos (salvo especificado lo contrario
Níquel (NI)
Latón (MS)
Latón pulido (MP)
Cromado (CR)
Cromo pulido (CRP)
Cromo mate (CRM)
Cromado (CRS)
Bronce oscuro (BD)
Bronce medio (BM)

Cilindros para puertas

Cilindros de perfil europeo EU

G.HZ | Cilindro sencillo, perfil europeo



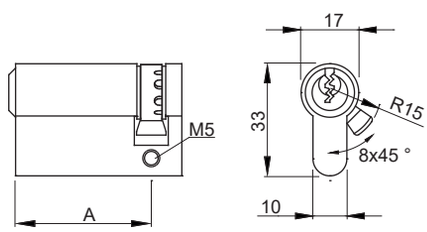

Área de aplicación
Para todas las cerraduras de embutir en perfil europeo.
La leva acciona la palanca y el resbalón en cerraduras con resbalón.
Para todas las cerraduras de embutir perfil europeo que necesitan la acción de una llave solo en un lado.

Especificación
- Cuerpo de latón natural, acabado niquelado
- Llave de serreta de alpaca o niquelada
- La leva está fijada a 45° sobre el cuerpo y puede cambiarse 8 posiciones presionando el muelle de la leva en 45°.

Incluido con el cilindro
- Tres llaves de serreta, para todos los tipos de llaves ver el capítulo "Llaves y clips"
- Un tornillo de fijación del cilindro M5×70 mm
- Tarjeta de seguridad para el registro del propietario y la solicitud de duplicados de llaves
- Instrucciones de instalación y mantenimiento

Ejemplo de pedido
- PXP/HZ/5/30/NI/SE/... más opciones de cilindro

Opciones de cilindro a continuación:

Sistemas técnicos
- **Sistemas premium**
pextra+ (PXP)
pextra (PX)

Tipo de cilindro
Estándar
Premontado (PRE)

Número de pitones
Cinco pitones (5)

Dirección de cierre
Sin dirección de cierre
Derecha (R)
Izquierda (L)

Acabado HZ
Níquel(NI)
Latón natural (MS)
Cromado (CR)
Cromo satinado (CRM)

Cilindros para puertas

Cilindros de perfil europeo EU

G.HZ | Cilindro sencillo, perfil europeo

Cromo pulido (CRP)
Cromado (CRS)
Latón pulido (MP)
Latón (MB)
Bronce medio (BM)
Bronce oscuro (BD)
Negro mate (BKM)

Función de embrague
Embrague estándar
Función para salidas de emergencia y cerraduras antipánico (FZG)

Leva
Leva estándar
Leva dentada = 10 (ZR10)
Leva dentada z = 18 (ZR18)
Leva corta = 13.2

Posición de la leva
0°
30°
45°
90°
135°

180°
225°
270°
315°
330°
FL45.0-45°
FL45.135-180°
FL90.0-90°
FL90.90-180°
FL90.180-270°
FL90.270-0°
FL180.0-180°
FL180.90-270°
FL180.180-0°
FL180.270-90°
FL225.315-180°
FL270.0-270°
FL270.90-0°
FL270.180-90°
FL270.225-135°
FL270.270-180°
FL315.225-180°
FL315.315-270°

Certificado/norm lado A
EN1303-B y EN1303-C (EN1303BC)
EN1303-D (EN1303D)
VdS-A (VdSA)
VdS-AZ (VdSAZ)
VdS-B (VdSB)
VdS-BZ (VdSBZ)
KM* (KM*)
SKG** (SKG**)
SKG*** (SKG***)
SAS (SAS)

Protecc. antirotura A GEGE
Protección antiextracción (AS)

Ranura de rotura controlada A
Ranura de rotura controlada 11 mm lado A (SBS11-A)
Ranura de rotura controlada 18 mm lado A (SBS18-A)

Elemento de bloqueo
Elemento lateral (SE)

Pitón de bloqueo
Elemento activo para PX (PXA)
Elemento activo para PXP (PXPA)

Función de bloqueo A
Cilindro intercambiable (SUZ)
Cilindro 1 vez intercambiable (SUZ1)
Función de obra (BAZ)

Tapa protección intemperie
Protección intemperie lado A (SSW-A)

Corte A
30 mm
31.5 mm
35.5 mm
40 mm

Cilindros para puertas

Cilindros ciegos

BDZ | Cilindro doble ciego, perfil europeo

Área de aplicación
Para todas las cerraduras de embutir perfil europeo sin necesidad de accionamiento de llave en la puerta.



Especificación
- Cuerpo de latón natural, acabado niquelado
- El cuerpo se suministra en latón natural niquelado. No es necesario indicar el sistema. Los cilindros ciegos estándar no llevan insertos permutados y hay stock disponible en varias medidas.

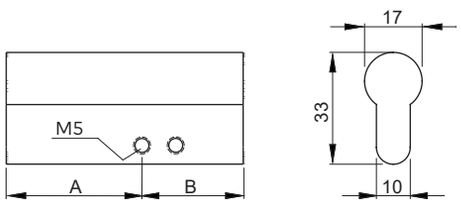

Incluido con el cilindro
- Un tornillo de fijación del cilindro M5×70 mm

Ejemplo de pedido
- BDZ/30/30/NI
- BDZ/15/50/CR

Opciones de cilindro a continuación:

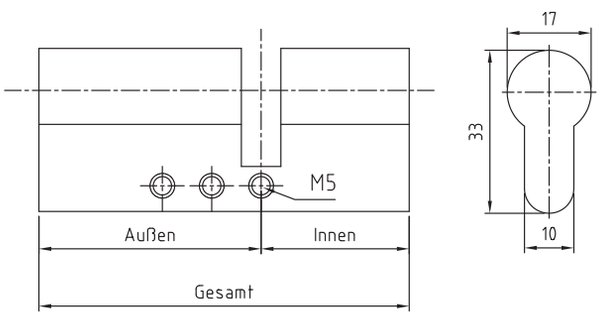

Longitud A 17mm GEGE EU
Medida por lado: 15 a 200 mm en ampliaciones de 5 mm

Acabado DZ lado A
Níquel (NI)
Latón natural (MS)
Cromado (CR)
Cromo satinado (CRM)
Cromo pulido (CRP)
Cromado (CRS)
Latón pulido (MP)
Latón (MB)
Bronce medio (BM)
Bronce oscuro (BD)

Cilindros para puertas

Cilindros ciegos

G.BDKZ | Cilindro de pomo ciego, perfil europeo

Área de aplicación
Para todos los cilindros de pomo que no necesitan llave. El pomo acciona la palanca y el resbalón de la cerradura.

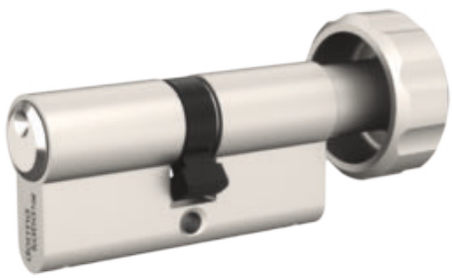

Especificación
- Cuerpo de latón natural, acabado niquelado
- Para este modelo de cilindro no se necesita sistema.
- Pomo redondo

Incluido con el cilindro
- Un tornillo de fijación del cilindro M5×70 mm
- Instrucciones de instalación y mantenimiento

Ejemplo de pedido
- G/BDKZ/30/30/NI/... opciones de cilindro

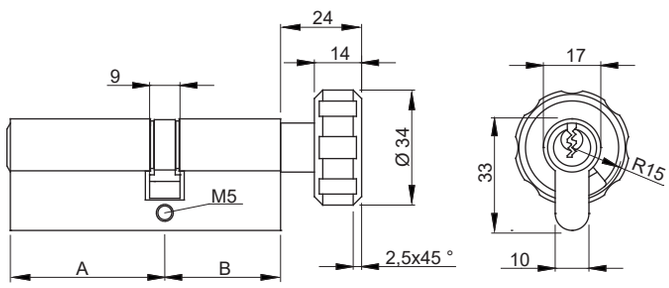

Opciones de cilindro a continuación:

Acabado DZ lado A
Níquel (NI)
Latón natural (MS)
Cromo satinado (CRM)
Cromo pulido (CRP)
Cromado (CRS)
Latón pulido (MP)
Latón (MB)
Bronce medio (BM)
Bronce oscuro (BD)

Pomo lado B
Pomo rectangular (EK)
Pomo redondo (RKG)
Pomo ovalado (OK)
Pomo redondo pequeño (KRK)
Pomo perfil ovalado (OPK)

Leva
Leva estándar
Leva dentada = 10 (ZR10)
Leva dentada z = 18 (ZR18)

Cilindros para puertas

Cilindros ciegos

BHZ | Cilindro sencillo ciego, perfil europeo



Área de aplicación
Para todas las cerraduras de embutir perfil europeo sin necesidad de accionamiento de llave en la puerta.

Especificación
- Cuerpo de latón natural, acabado niquelado
- El cuerpo se suministra en latón natural niquelado. No es necesario indicar el sistema. Los cilindros ciegos estándar no llevan insertos permutados y hay stock disponible en varias medidas.

Incluido con el cilindro
- Un tornillo de fijación del cilindro M5×70 mm

Ejemplo de pedido
- BHZ/25/NI
- BHZ/55/CR

Opciones de cilindro a continuación:

Longitud A 17mm GEGE EU
Medida por lado: 25 a 120 mm en ampliaciones de 5 mm

Acabado HZ
Níquel(NI)
Latón natural (MS)
Cromado (CR)
Cromo satinado (CRM)
Cromo pulido (CRP)
Cromado (CRS)
Latón pulido (MP)
Latón (MB)
Bronce medio (BM)
Bronce oscuro (BD)

Cilindros para puertas

Cilindros ciegos

G.BHZ_DK | Cilindro sencillo de pomo, perfil europeo



Área de aplicación
Para todos los cilindros de pomo perfil europeo que no necesitan llave en un lado de la puerta.

Especificación
- Cuerpo de latón natural, acabado niquelado
- Para este modelo de cilindro no se necesita sistema.

Incluido con el cilindro
- Un tornillo de fijación del cilindro M5×70 mm
- Instrucciones de instalación y mantenimiento

Ejemplo de pedido
- G/BHZ_DK/30/NI/... opciones de cilindro

Opciones de cilindro a continuación:

Acabado HZ
Níquel(NI)
Cromo satinado (CRM)
Cromo pulido (CRP)
Cromado (CRS)
Cromado (CR)
Latón natural (MS)
Latón pulido (MP)
Latón (MB)
Bronce oscuro (BD)
Bronce medio (BM)

Pomo lado B

Sin pomo (KK)
Pomo rectangular (EK)
Pomo redondo (RKG)
Pomo ovalado (OK)
Pomo redondo pequeño (KRK)
Pomo Freedom (FK)
Pomo Freedom easy (FEK)
Pomo perfil ovalado (OPK)
Pomo EURO (EURO)
Pomo ovalado D-LINE (OKD)

Fijación del pomo A
Pomo fijo
Pomo desmontable (DK-ABN)

Cilindros para puertas

Cilindros ciegos

G.BHZ_DK | Cilindro sencillo de pomo, perfil europeo

Leva
Leva estándar
Leva dentada = 10 (ZR10)
Leva dentada z = 18 (ZR18)

Cilindros para puertas

Cilindros ciegos

G.WCZ | Cilindro WC, perfil europeo

Área de aplicación
Para todas las cerraduras de baño en perfil europeo.
La leva acciona la palanca en una cerradura de baño con indicación de ocupado/libre y el desbloqueo de emergencia desde el exterior.

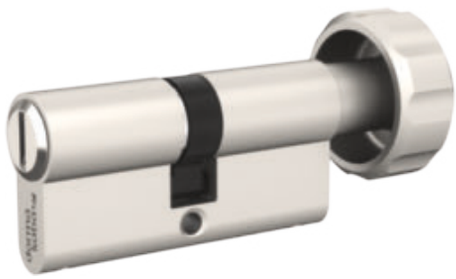

Especificación
- Cuerpo de latón natural, acabado niquelado
- Pomo redondo

Incluido con el cilindro
- Un tornillo de fijación del cilindro M5×70 mm
- Instrucciones de instalación y mantenimiento

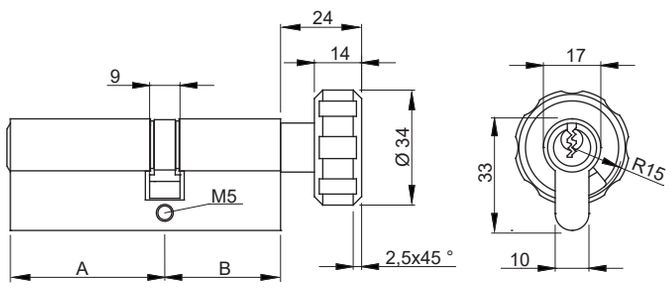

Ejemplo de pedido
- G/WCZ/30/30/NI/... opciones de cilindro

Opciones de cilindro a continuación:

Acabado DZ lado A
Níquel (NI)
Latón natural (MS)
Cromo pulido (CRP)
Latón (MB)
Bronce medio (BM)
Bronce oscuro (BD)

Pomo lado B
Pomo rectangular (EK)
Pomo redondo (RKG)
Pomo ovalado (OK)
Pomo redondo pequeño (KRK)
Pomo Freedom (FK)
Pomo perfil ovalado (OPK)
Pomo EURO (EURO)
Pomo ovalado D-LINE (OKD)

Fijación del pomo B
Pomo fijo
Pomo desmontable (DK-ABN)

Leva
Leva estándar

Cilindros de lengüeta e interruptor

G.BMZ1 | Cilindros de lengüeta e interruptor

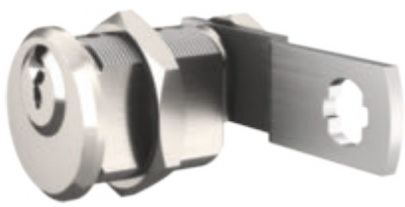

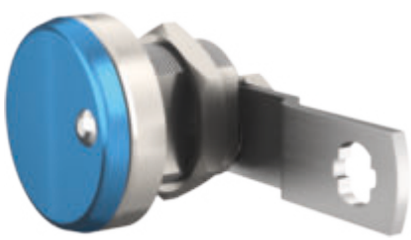

Con tapa protección intemperie



Cilindro interruptor SZ1 y SZ2



Cilindro interruptor con soporte (AG004)

Área de aplicación
Para todos los dispositivos con puertas de chapa metálica, como buzones, taquillas, armarios de control, etc.
Fácil instalación con placa de soporte deslizante y tornillos de fijación que sirven como topes de leva.

Especificación

- Cuerpo de latón natural, acabado niquelado
- Llave de serreta de alpaca o niquelada
- Leva estándar de acuerdo al dibujo 210.201.701 a no ser que se especifique otra opción

Incluido con el cilindro

- Dos llaves de serreta, para todos los tipos de llaves ver el capítulo "Llaves y clips"
- Una tuerca hexagonal de fijación
- Una leva con tuerca de ajuste
- Tarjeta de seguridad para el registro del propietario y la solicitud de duplicados de llaves
- Instrucciones de instalación y mantenimiento

Ejemplo de pedido cilindro de lengüeta

- PXP/BMZ1/5/L/NI/Z210.201.701/SE/ ... opciones de cilindro

Ejemplo de pedido cilindro interruptor

- PXP/BMZ1/5/NI/SZ1/SE/ ... opciones de cilindro

Opciones de cilindro a continuación:

Sistemas técnicos
- **Sistemas premium**
pextra+ (PXP)
pextra (PX)

Tipo de cilindro
Estándar
Premontado (PRE)

Número de pitones
Cinco pitones (5)

Cilindros de lengüeta e interruptor

G.BMZ1 | Cilindros de lengüeta e interruptor

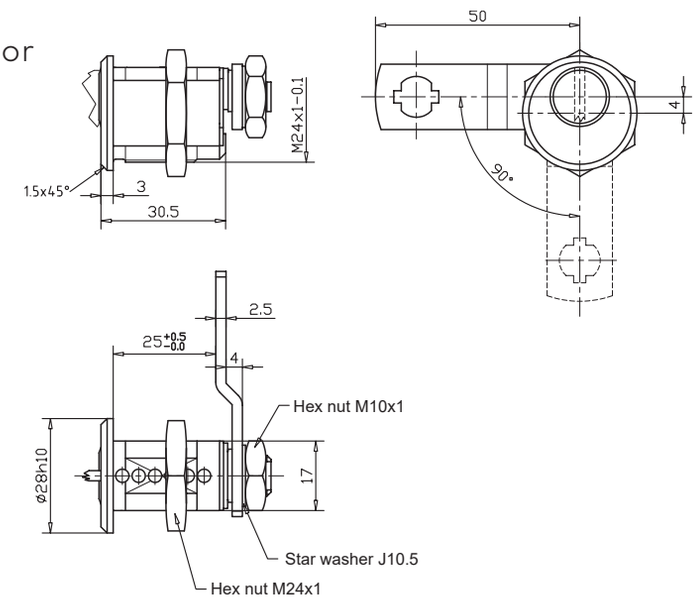

Dirección de cierre cilindro de lengüeta
Derecha (R
Izquierda (L

Extracción de la llave cilindro interruptor
SZ1
SZ2

Acabado
Níquel (NI
Latón natural (MS
Cromado (CR
Cromo pulido (CRP
Latón pulido (MP
Bronce medio (MB
Bronce medio (BM
Negro mate (BKM

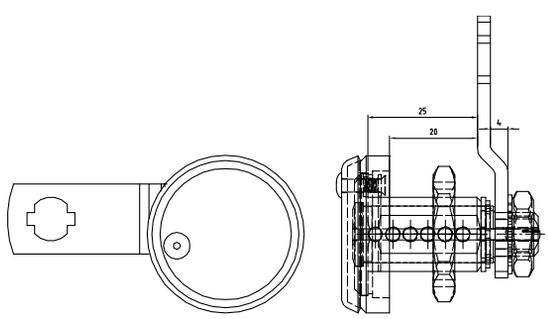

BMZ1 con tapa antipolvo

Elemento de bloqueo
Elemento lateral (SE

Pitón de bloqueo
Elemento activo para PX (PXA)
Elemento activo para PXP (PXPA)

Función de bloqueo A
Cilindro intercambiable (SUZ)
Cilindro 1 vez intercambiable (SUZ1)

Protecc. salinidad (SWF)
Resistente a la salinidad (SWF)

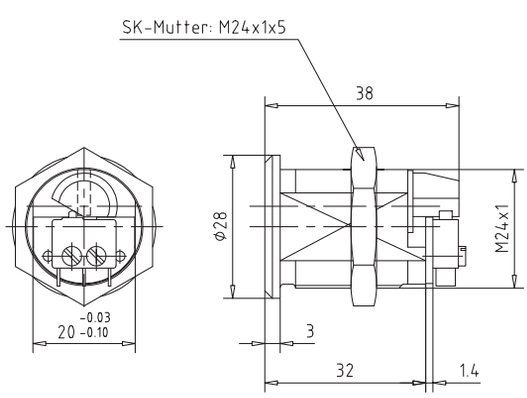

Cilindro interruptor con una retracción de llave (SZ1)

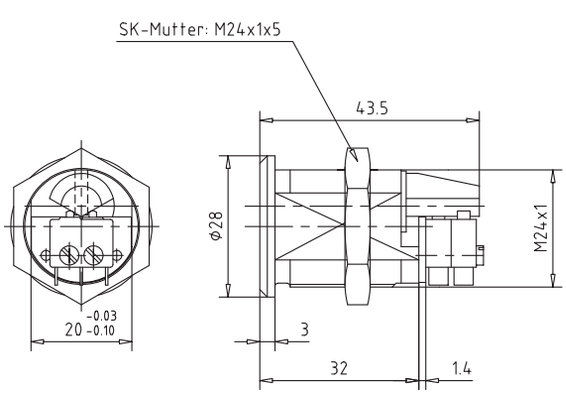

Key switch cylinder with two retractions (SZ2)

G.BMZ1 | Levas

Descripción / Código de pedido	Medida A	Dibujo
Z210.201.701, Standard Z210.023.702 Z201.023.704 Z210.201.726 Z210.201.730 Z210.023.708 Z201.200.705	60,5 mm 37,5 mm 40 mm 43 mm 45 mm 48 mm 50 mm	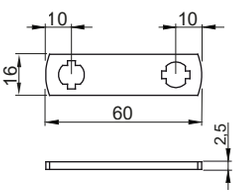
Z210.023.701	40 mm	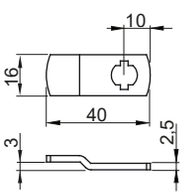
Z210.201.743 JU I	37 mm	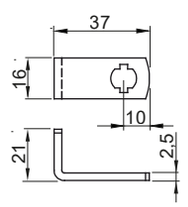
Z210.201.742 JU II	38 mm	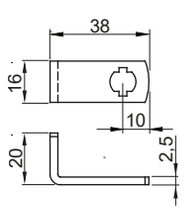
Z210.201.747 R I	35 mm	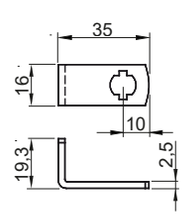

G.BMZ1 | Levas

Descripción/Código de pedido	Medida A	Dibujo
Z210.201.748 (R II) 1091	38 mm	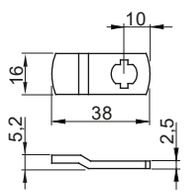
Z210.023.701	40 mm	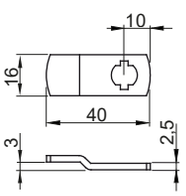
Z210.201.702	39 mm	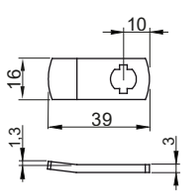
Z210.201.703	60,5 mm	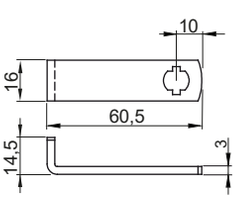
Z210.201.713 Werheim 36/10	36 mm	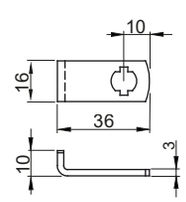
Z210.201.714	59 mm	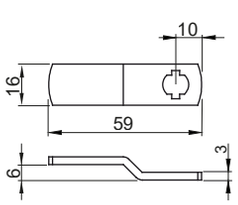

G.BMZ1 | Levas

Descripción/Código de pedido	Medida A	Dibujo
Z210.201.715	60 mm	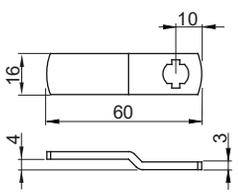
Z210.201.719	60 mm	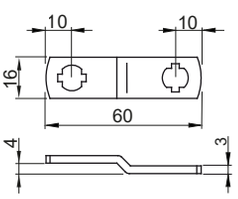
Z210.201.785	75 mm	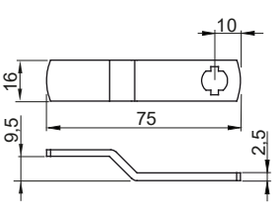
Z210.201.780	43 mm	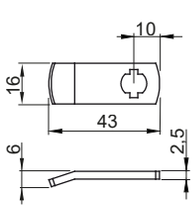
Z210.201.738	50 mm	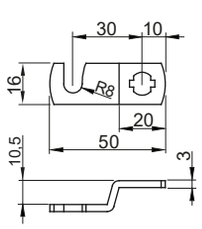
Z210.023.705	34 mm	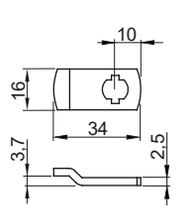

G.BMZ1 | Levas

Descripción/Código de pedido	Medida A	Dibujo
Z210.201.788	41mm	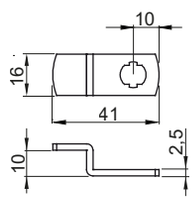
Z210.201.788/1	41 mm	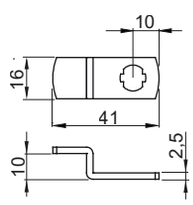
Z210.201.716	35 mm	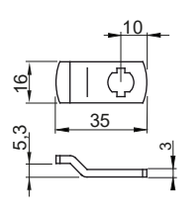
Z210.201.798	35 mm	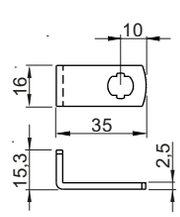
Z210.201.7A05	37 mm	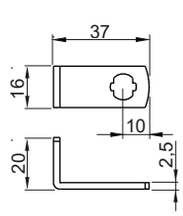

Candados

G.VHZ.45 | Candado mod. 45

Área de aplicación
Adecuado para uso en interior y exterior.

Especificación
- Cuerpo de laton natural, cromado
- Rotor de latón, niquelado
- Arco de acero endurecido o inoxidable, sin muelle
- Diámetro del arco 8 mm
- Se necesita una llave para abrir y cerrar el candado.
- Llave de alpaca con cabezal angular

Incluido con el cilindro
- Dos llaves de serreta, para todos los tipos de llaves ver el capítulo "Llaves y clips"
- Tarjeta de seguridad para el registro del propietario y la solicitud de duplicados de llaves
- Instrucciones de instalación y mantenimiento

Ejemplo de pedido
- PXP/VHZ/45/5/CR/30/HS/SE/ ... opciones de cilindro

Opciones de cilindro a continuación:

Altura del arco	Anchura del arco	Tipo de arco	Modelo
30 mm 70 mm	24 mm	Acero endurecido (HS)	Ancho del cuerpo 45 mm
30 mm 70 mm	24 mm	Acero inoxidable (RF)	Ancho del cuerpo 45 mm



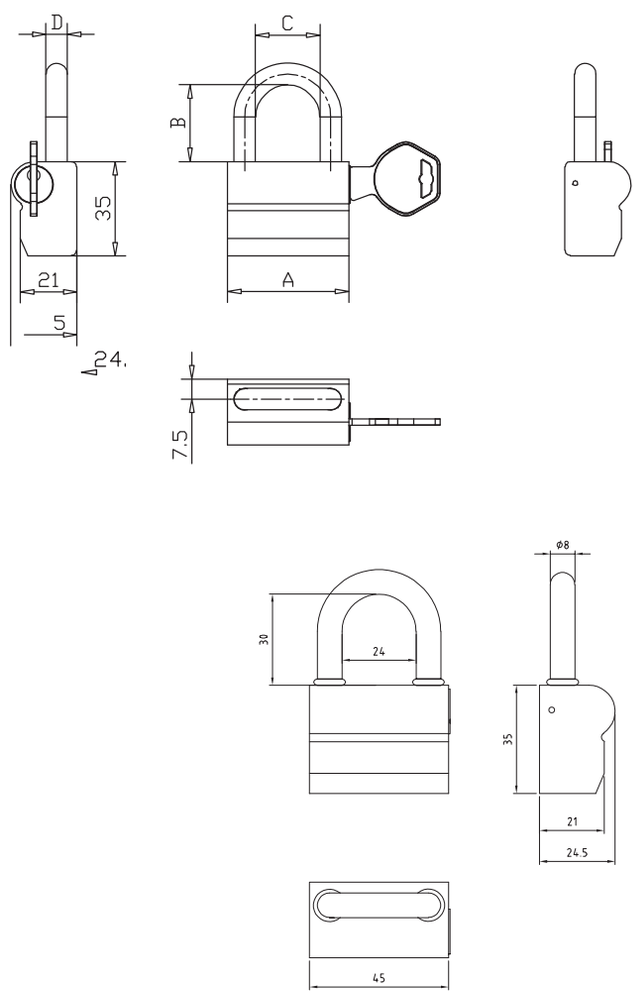

Con anillos O como protección contra la lluvia AG0005

Candados

G.VHZ.45 | Candado mod. 45

Sistemas técnicos
pextra (PX)
pextra+ (PXP)

Modelo de cilindro
Ancho de cuerpo 45 mm (45)

Tipo de cilindro
Estándar
Premontado (VOM)

Número de pitones
Cinco pitones (5)

Acabado
Cromado (CR)

Longitud del arco
30
70

Tipo de arco
Arco de acero endurecido (HS)
Arco acero inoxidable (RF)

Elemento de bloqueo
Elemento lateral (SE)

Función de bloqueo A
Cilindro intercambiable (SUZ)
Cilindro 1 vez intercambiable (SUZ1)

Tapa de protección
Tapa de protección contra el polvo y salpicaduras lado A (SSW-A)

Cilindros y cerraduras para muebles

G.MZ.1095 | Cilindro de mobiliario, para puertas correderas

Área de aplicación
Cilindro de presión para puertas deslizantes en mobiliario de oficina. Presionar para cerrar, abrir con giro de llave.



Especificación
- Cuerpo de latón natural, acabado niquelado
- Llave de serreta de alpaca

Incluido con el cilindro
- Dos llaves de serreta, para todos los tipos de llave ver capítulo "Llaves y clips"
- Roseta
- Tarjeta de seguridad para el registro del propietario y la solicitud de duplicados de llaves
- Instrucciones de instalación y mantenimiento

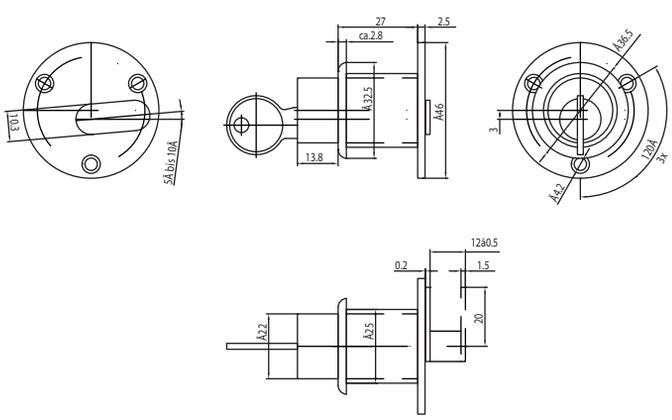

Ejemplo de pedido
PXP/MZ/1095_1/D24/6/NI/SE/... opciones de cilindro

Opciones de cilindro a continuación:

Sistemas técnicos
- **Sistemas premium**
pextra+ (PXP)
pextra (PX)

Modelo de cilindro
1095 (1095)
1095.1 (1095_1)
1095.1.Glass (1095_1_GLAS)

Tipo de diámetro
22 (D22)
Diámetro 24 mm (D24)

Acabado
Níquel (NI)

Elemento de bloqueo
Elemento lateral (SE)

Función de bloqueo A
Cilindro intercambiable (SUZ)

Cilindros y cerraduras para muebles

G.MZ.440_Z | Pomo en oliva 440.Z, con cilindro sencillo perfil europeo

Área de aplicación
Para cilindros de mobiliario de las series ASS.



Especificación
- Cuerpo de latón natural, acabado niquelado
- Llave de serreta de alpaca
- Cilindro sencillo perfil europeo
- Cuadradillo 7 mm

Incluido con el cilindro
- Dos llaves de serreta, para todos los tipos de llave ver capítulo "Llaves y clips"
- Tarjeta de seguridad para el registro del propietario y la solicitud de duplicados de llaves
- Instrucciones de instalación y mantenimiento

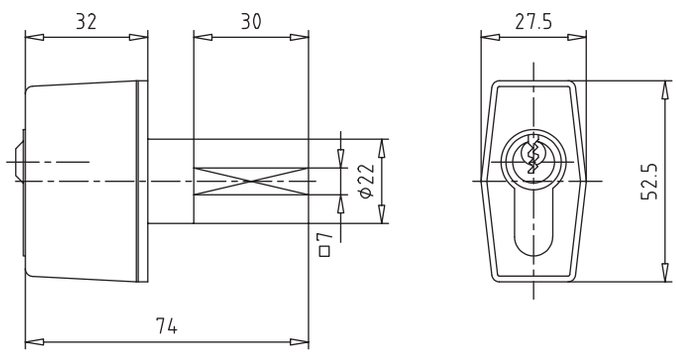

Ejemplo de pedido
SYST/MZ/440_Z/5/NI/SE/... opciones de cilindro

Opciones de cilindro a continuación:

Sistemas técnicos
- **Sistemas premium**
pextra+ (PXP)
pextra (PX)

Modelo de cilindro
440.Z. (440_Z)

Número de pitones
Cinco pitones (5)

Acabado
Níquel (NI)

Elemento de bloqueo
Elemento lateral (SE)

Función de bloqueo A
Cilindro intercambiable (SUZ)

Cilindros y cerraduras para muebles

FENSTERGRIFF.3495 | Manilla para ventana 3495, para cilindro sencillo perfil europeo

Área de aplicación
Uso universal para ventanas y puertas de patio/terrazas.
La manilla se bloquea al presionar el cilindro en la manilla.
La manilla se abre con el giro de la llave.



Especificación
- Aluminio anodizado
- Preparada para un cilindro sencillo estándar de 30 mm (no incluido, ver capítulo "Cilindros para puertas")
- Leva ajustada 0°
- Puede integrarse en sistemas de llave maestras
- Cuadradillo 7 mm

Incluido con el cilindro
- Un tornillo fijación del cilindro M5

Longitud instalado
182 mm

Ejemplo de pedido
FENSTERGRIFF/3495 - F2 - aluminio anodizado
FENSTERGRIFF/3495 - F3 - aluminio dorado anodizado
FENSTERGRIFF/3495 - F4 - aluminio bronce anodizado

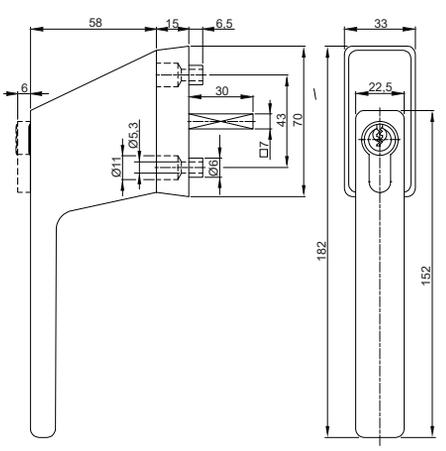

Cilindros exteriores de espadín

G.AZ.D24 | Cilindro exterior de espadín, diámetro 24 mm

Área de aplicación
Para cerraduras de montaje en superficie de las series 1200.
El espadín acciona la palanca desde el exterior.

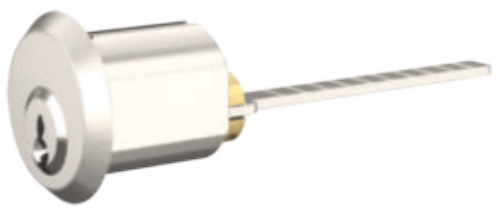

Especificación
- Cuerpo de latón natural, acabado niquelado
- Para puertas con grosor de 28 a 83 mm
- Espadín de 65 mm de longitud, puede acortarse in situ
- Llave de serreta de alpaca o niquelada

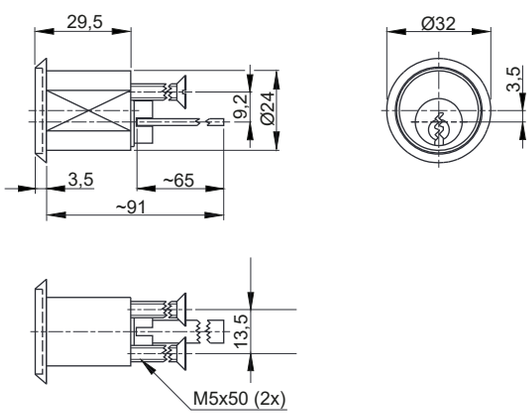

Incluido con el cilindro
- Dos llaves de serreta, para todos los tipos de llave ver capítulo "Llaves y clips"
- Dos tornillos de fijación M5×40 mm
- Roseta redonda
- Tarjeta de seguridad para el registro del propietario y la solicitud de duplicados de llaves
- Instrucciones de instalación y mantenimiento

Ejemplo de pedido
PXP/AZ/D24/5/MP/SE/... opciones de cilindro

Opciones de cilindro a continuación:

Sistemas técnicos
- **Sistemas premium**
pextra+ (PXP)
pextra (PX)

Tipo de diámetro
Diámetro 24 mm (D24)

Tipo de cilindro
Estándar

Número de pitones
Cinco pitones (5)

Cilindros exteriores de espadín

G.AZ.D24 | Cilindro exterior de espadín, diámetro 24 mm

Acabado
Níquel (NI)
Latón natural (MS)
Cromado (CR)
Cromo satinado (CRM)
Cromo pulido (CRP)
Cromo escocés (CRS)
Latón pulido (MP)
Bronce medio (MB)
Bronce medio (BM)
Bronce (BD)

Elemento de bloqueo
Elemento lateral (SE)

Pitón de bloqueo
Elemento activo para PX (PXA)
Elemento activo para PXP (PXPA)

Función de bloqueo A
Cilindro 1 vez intercambiable (SUZ1)

Protecc. salinidad (SWF)
Resistente a la salinidad (SWF)

Roseta
Sin roseta (O_RO)
Roseta redonda AZ (RRAZ)

Cilindros exteriores de espadín

G.AZ.D29 | Cilindro exterior de espadín, diámetro 29 mm

Área de aplicación
Para cerraduras de sobreponer series 1210.
El espadín acciona la palanca desde el exterior.

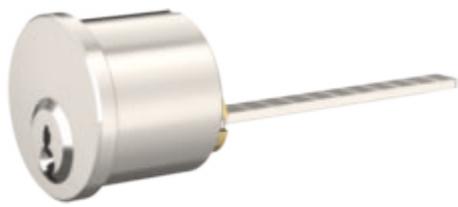

Especificación
- Cuerpo de latón natural, acabado niquelado
- Para puertas con grosor de 28 a 83 mm
- Espadín de 65 mm de longitud, puede acortarse in situ
- Llave de serreta de alpaca o niquelada

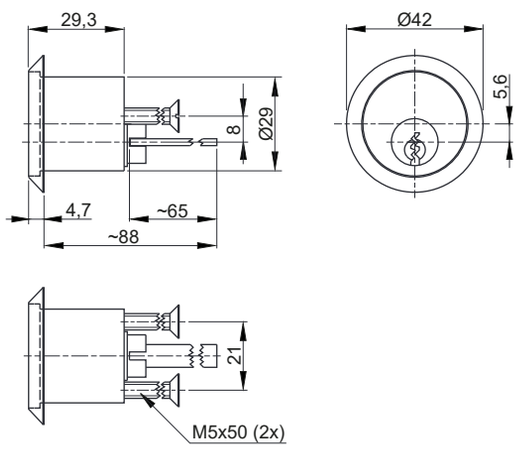

Incluido con el cilindro
- Dos llaves de serreta, para todos los tipos de llave ver capítulo "Llaves y clips"
- Dos tornillos de fijación M5×40 mm
- Roseta redonda
- Tarjeta de seguridad para el registro del propietario y la solicitud de duplicados de llaves
- Instrucciones de instalación y mantenimiento

Ejemplo de pedido
PXP/AZ/D29/5/MP/SE/... opciones de cilindro

Opciones de cilindro a continuación:

Sistemas técnicos
- **Sistemas premium**
pextra+ (PXP)
pextra (PX)

Número de pitones
Cinco pitones (5)

Acabado
Níquel (NI)
Latón natural (MS)
Cromado (CR)
Cromo satinado (CRM)
Cromo pulido (CRP)
Cromo escocés (CRS)
Latón pulido (MP)
Bronce medio (MB)
Bronce medio (BM)
Bronce (BD)

Elemento de bloqueo
Elemento lateral (SE)

Cilindros exteriores de espadín

G.AZ.D29 | Cilindro exterior de espadín, diámetro 29 mm

Pitón de bloqueo
Elemento activo para PX (PXA)
Elemento activo para PXP (PXPA)

Función de bloqueo A
Cilindro intercambiable (SUZ)
Cilindro 1 vez intercambiable (SUZ1)

Protecc. salinidad (SWF)
Resistente a la salinidad (SWF)

Roseta
Roseta redonda AZ (RRAZ)

Cilindros exteriores de espadín

Accesorios para cilindros exteriores de espadín

Cód. pedido	Descripción
K/ROSETTE/1007/NI 2011728988	Roseta, Dibujo no. 1007-11 Adecuado para cilindros de exterior modelos 1007 y 89-4-007 **Material:** latón, disponible en todos los acabados estándar de cilindro Por favor indicar el acabado al final del código de pedido. Ejemplo de pedido: ROSETTE.1007.NI = Rosette.1007.níquel
K/ROSETTE/1007/MS 2011728989	**Acabado:** latón
K/ROSETTE/1007/CR 2011728991	Cromo
K/ROSETTE/1007/MP 2011728990	Latón pulido
K/ROSETTE/1007/BD 2030005486	Bronce oscuro
ZUST.18.R.29.NI 2011059560	Diámetro: 29 mm
ZUST/18/R/29/MP 2011062545	Diámetro: 29 mm
ZUST/18/E/NI 2011008494	Níquel
ZUST/18/E/VM 2011044148	Latón
ZUST/18/E/PAT 2011044415	Patinado

Cilindros exteriores de espadín

G.AZ.AG036 | Cilindro exterior de espadín AG036, CISA

Área de aplicación
Cilindro exterior de espadín para cerraduras de sobreponer CISA ESPE (Cisa ZG111205).
El espadín acciona la palanca desde el exterior.

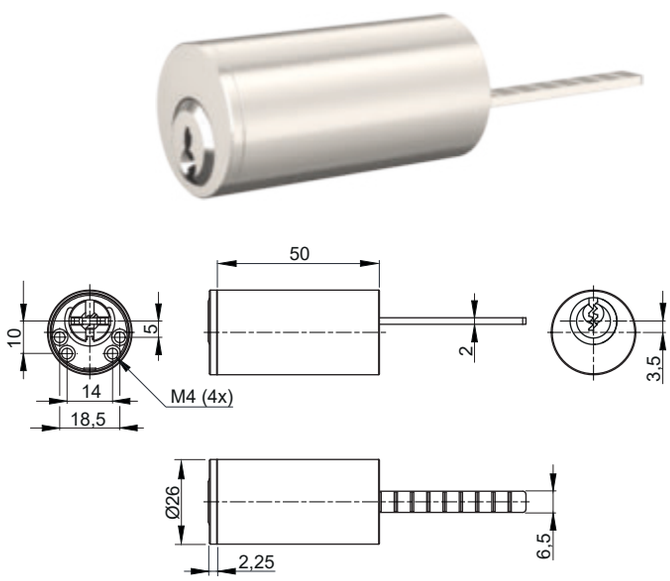

Especificación
- Cuerpo de latón natural, acabado niquelado
- Espadín 65 mm, puede acortarse in situ
- Llave de serreta de alpaca o niquelada

Incluido con el cilindro
- Dos llaves de serreta, para todos los tipos de llaves ver capítulo "Llaves y clips"
- Espadín
- Funda distanciadora
- Tarjeta de seguridad para el registro del propietario y la solicitud de duplicados de llaves
- Instrucciones de instalación y mantenimiento

Ejemplo de pedido
PXP/AZ/AG036/D24/5/NI/SE/... opciones de cilindro

Opciones de cilindro a continuación:

Sistemas técnicos
- **Sistemas premium**
pextra+ (PXP)
pextra (PX)

Tipo de diámetro
Diámetro 24 mm (D24)

Número de pitones
Cinco pitones (5)

Acabado
Níquel (NI)
Cromo satinado (CRM)
Cromo pulido (CRP)
Cromado (CR)
Latón natural (MS)
Latón pulido (MP)
Bronce medio (MB)
Bronce (BD)
Bronce medio (BM)

Elemento de bloqueo
Elemento lateral (SE)

Cilindros exteriores de espadín

G.AZ.AG036 | Cilindro exterior de espadín AG036, CISA

Pitón de bloqueo
Elemento activo para PX (PXA)
Elemento activo para PXP (PXPA)

Función de bloqueo A
Cilindro 1 vez intercambiable (SUZ1)

Extensión
Sin funda
Con funda 25.5 mm
Con funda 40 mm
Con funda 45 mm
Con funda 50 mm
Con funda 60 mm

Cilindros interiores de espadín

G.IZ.AG037 | Cilindro interior AG037, CISA



Área de aplicación
Cilindro interior de espadín para cerraduras de sobreponer CISA.

Especificación
- Cuerpo de latón natural, acabado niquelado
- Llave de serreta de alpaca o niquelada
- Diámetro del cuerpo 31 mm

Incluido con el cilindro
- Dos llaves de serreta, para todos los tipos de llaves ver capítulo "Llaves y clips"
- Leva
- Tarjeta de seguridad para registro de propietario y pedidos de duplicados de llaves
- Instrucciones de instalación y mantenimiento

Ejemplo de pedido
PXP/IZ/AG037/5/NI/SE/... opciones de cilindro

Opciones de cilindro a continuación:

Sistemas técnicos
- **Sistemas premium**
pextra+ (PXP)
pextra (PX)

Número de pitones
Cinco pitones (5)

Acabado
Níquel (NI)
Latón natural (MS)
Latón pulido (MP)

Elemento de bloqueo
Elemento lateral (SE)

Cerraduras de sobreponer

G.ZUS.1200 |Cerraduras de sobreponer, Serie 1200



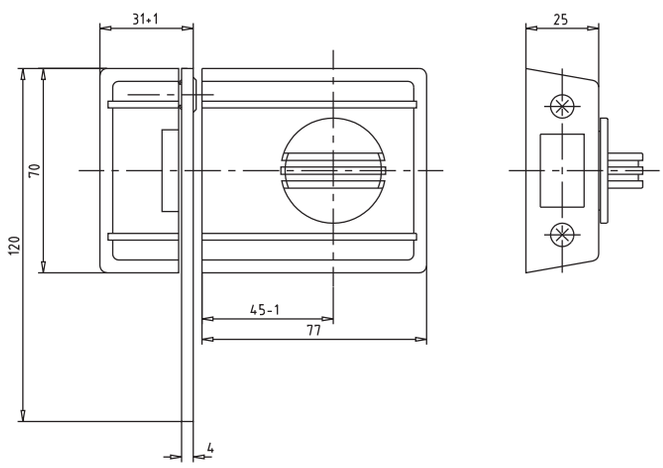

Área de aplicación
Para puertas de entrada de casas y apartamentos, con apertura hacia el interior. Proporciona un punto de cierre adicional visible en las puertas de entrada. El soporte permite que la puerta, después del accionamiento de la palanca, se abra de forma segura lo suficiente para ver el exterior y así evitar la apertura forzada.

Especificación
- Cerradura con pomo o cilindro interior, con cajetín de palanca y resbalón de seguridad
- Cajetín de palanca con frontal niquelado o soporte de bloqueo
- Bloqueo ajustado a la izquierda (intercambiable)
- Espadín 65 mm, puede acortarse in situ

Incluido con el cilindro
- Instrucciones de instalación y mantenimiento
- Plantilla de montaje

Ejemplo de pedido
G/ZUS/1200/MEN

Opciones de cilindro a continuación:

Modelos de cerraduras
1200
1205
1206

Modelos
1200 cerradura de palanca, con soporte de bloqueo, pomo y cilindro de exterior AZ.24
1205 cerradura de palanca, sin soporte de bloqueo, pomo y cilindro de exterior AZ.24
1206 cerradura de palanca, sin soporte, con cilindros de exterior e interior AZ.24 y IZ
1207 cerradura de palanca, con soporte, con cilindros de exterior e interior AZ.24 y IZ

Acabados
Metal, natural (MEN) Cromado
(CR)
Dorado (GO)
Lacado de color patinado (PAT)
RAL 9016 blanco tráfico

Cerraduras de sobreponer

G.ZUS.1210 | Cerraduras de sobreponer, Serie 1210



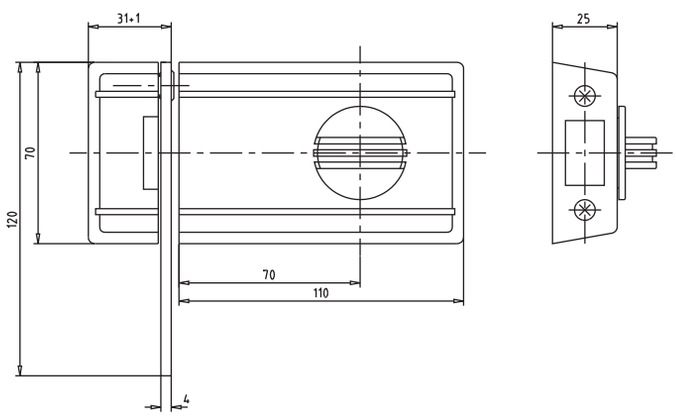

Área de aplicación
Para puertas de entrada de casas y apartamentos, con apertura hacia el interior. Proporciona un punto de cierre adicional visible en las puertas de entrada. El soporte permite que la puerta, después del accionamiento de la palanca, se abra de forma segura lo suficiente para ver el exterior y así evitar la apertura forzada.

Especificación
- Cerradura con pomo o cilindro interior, con cajetín de palanca y resbalón de seguridad
- Cajetín de palanca con frontal niquelado o soporte de bloqueo
- Bloqueo ajustado a la izquierda (intercambiable)
- Espadín de 65 mm de longitud, puede acortarse in situ

Incluido con el cilindro
- Instrucciones de instalación y mantenimiento
- Plantilla de montaje

Ejemplo de pedido
G/ZUS/1210/MEN

Opciones de cilindro a continuación:

Modelos de cerraduras
1210
1215
1216
1217

Door lock series
1210 cerradura de palanca, con soporte de bloqueo, pomo y cilindro exterior AZ.29
1215 cerradura de palanca, sin soporte de bloqueo, pomo y cilindro exterior AZ.29
1216 cerradura de palanca, sin soporte, con cilindros de exterior e interior AZ.24 y IZ
1217 cerradura de palanca, con soporte, con cilindros de exterior e interior AZ.24 y IZ

Acabados
Metal, natural (MEN)
Cromado (CR)
Dorado (GO)
Lacado de color patinado (PAT)
RAL 9016 blanco tráfico

Cerraduras de sobreponer

Accesorios para cerraduras de sobreponer Series 1200/1210

Cód. de pedido	Descripción	Imagen	Dibujo
	Extensiones de palanca para serie 1200		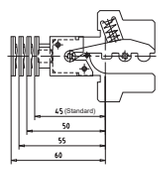
ZUST/1/1 2011034126	Serie 1200, extensión 5 mm = entrada 50 mm		
ZUST/1/2 2011034169	Serie 1200, extensión 10 mm = entrada 55 mm		
ZUST/1/3 2011034177	Serie 1200, extensión 15 mm = entrada 60 mm		
	Extensiones de palanca para serie 1210		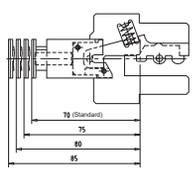
ZUST/1/5 2011040843	Serie 1210, extensión 5 mm = entrada 75 mm		
ZUST/1/10 2011040851	Serie 1210, extensión 10 mm = entrada 80 mm		
ZUST/1/15 2011613892	Serie 1210, extensión 15 mm = entrada 85 mm		
ZUST/1/20 2011658926	Serie 1210, extensión 20 mm = entrada 90 mm		
ZUST/1/25 2011658927	Serie 1210, extensión 25 mm = entrada 95 mm		
ZUST/1/35 2011704914	Serie 1210, extensión 35 mm = entrada 105 mm		
	Soportes de seguridad		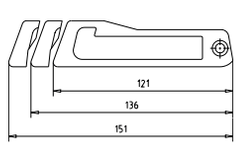
ZUST/1200/1210 2011624695	Soporte estándar, 121 mm longitud		
ZUST/15/136 2011040878	Extensión de soporte 15 mm , medida total: 136 mm		
ZUST/30/151 2011612887	Extensión de soporte 30 mm, medida total: 151 mm		
	Soporte de seguridad para puertas con apertura hacia el exterior para las cerraduras de superficie serie 1200/1210 surface locks	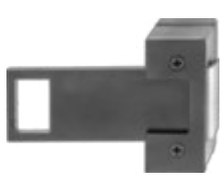	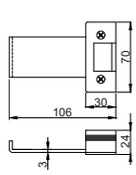
ZUST/8/MEN 2011040894	Metal natural		
ZUST/8/PAT 2011040908	Patinado		

Cerraduras de sobreponer

Accesorios para cerraduras de sobreponer Series 1200/1210

Cód. de pedido	Descripción	Imagen	Dibujo
ZUST/8/VM # 2011040916	Latón		
ZUST/8/CH 2011272922	Cromo		
	Placas distanciadoras para cajetín de palanca, serie 1200		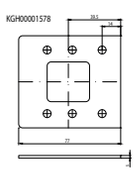
ZUST/7/1,2 2011035815	Grosor de la placa: 1.2 mm		
ZUST/7/2 2011035793	Grosor de la placa: 2 mm		
	Placas de soporte para cerraduras de sobreponer		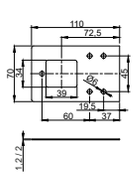
ZUST/7A/1,2 2011035823	Grosor de la placa: 1.2 mm		
ZUST/7A/2 2011035807	Grosor de la placa: 2 mm		
	Plantilla de precisión para el taladro para las series 1200/1210, con inserciones de acero		
ZUST/19/BL 2011008508	Plantilla para el taladro con inserciones de acero, dibujo no. 900.007.001		
	Roseta redonda		
ZUST/18/R/24/NI 2011629783	Diámetro: 24 mm		
ZUST/18/R/24/MP 2011628942	Diámetro: 24 mm		
ZUST/18/R/24/BM 2011635211	Diámetro: 24 mm		
ZUST/18/R/24/BD 2011710249	Diámetro: 24 mm		
ZUST.18.R.29.NI 2011059560	Diámetro: 29 mm		
ZUST/18/R/29/MP 2011058068	Diámetro: 29 mm		
ZUST/18/R/29/MP 2011062545	Diámetro: 29 mm		
ZUST/18/R/29/BM 2011662175	Diámetro: 29 mm		

Cerraduras de sobreponer

Accesorios para cerraduras de sobreponer Series 1200/1210

Cód. de pedido	Descripción	Imagen
ZUST/18/R/29/CRP 2011619252	Diámetro: 29 mm	
	Roseta cuadrada	
ZUST/18/E/NI 2011008494	Níquel	
ZUST/18/E/PAT 2011044415	Patinado	
	Cajetín de palanca para cerraduras de sobreponer	
K/ROSETTE/1007/NI/ M.DECKEL 2030010360		
ZUST/4B/MEN 2011608571	Con soporte de seguridad	
ZUST/4S/MEN 2011608572	Sin soporte de seguridad	
ZUST/4B/GO 2011608661	Con soporte de seguridad	
ZUST/4S/GO 2011608659	Sin soporte de seguridad	
ZUST/4B/PAT 2011608662	Con soporte de seguridad	
ZUST/4S/PAT 2011608660	Sin soporte de seguridad	
ZUST/4B/CH 2011611923	Con soporte de seguridad	
ZUST/4S/CH 2011608973	Sin soporte de seguridad	
	Placas distanciadoras para cajetín de palanca	
ZUST/1/BL/PASS 2011269867	1 mm grosor y azul pasivado para cerraduras en NI, CH y MEN	
	Placas distanciadoras para cajetines de palanca	

Cerraduras de sobreponer

Accesorios para cerraduras de sobreponer Series 1200/1210

Cód. de pedido	Descripción	Imagen
ZUST/5/MEN 2011269786	5 mm grosor, metal naturall	
ZUST/5/CH 2011269794	5 mm grosor, cromo	
ZUST/5/PAT-LACK 2011269808	5 mm grosor, patinado	
ZUST/5/GO 2011269816	5 mm grosor, dorado	
	Placas distanciadoras para cajetines de palanca	
ZUST/12/MEN 2011269824	5 mm grosor, metal natural	
ZUST/12/CH 2011269832	12 mm grosor, cromo	
ZUST/12/PAT 2011269840	12 mm grosor, patinado	
ZUST/12/GO 2011269859	12 mm grosor, dorado	

Armarios para llaves

G.SK | Armarios para llaves

Área de aplicación
Para un almacenamiento seguro de llaves, de 50 a 300 llaves.

Especificación
- Armario de llaves con cilindro de lengüeta
- Carcasa y puerta fabricada en chapa metálica
- Una puerta, color gris, armazón de engaches ajustable, numerado secuencialmente
- Para más de 150 soportes con dos paneles abatibles
- Llave de serreta de alpaca

Incluido con el cilindro
- Dos llaves de serreta, para todos los tipos de llaves ver el capítulo "Llaves y clips"
- Tarjeta de seguridad para el registro del propietario y la solicitud de duplicados de llaves
- Instrucciones de instalación y mantenimiento

Ejemplo de pedido
PXP/SK/5/50HAK/CR/SE/... opciones de cilindro

Opciones de cilindro a continuación:

Sistemas técnicos
- **Sistemas premium**
pextra+ (PXP)
pextra (PX)

Acabado
Cromado (CR)

Elemento de bloqueo
Elemento lateral (SE)



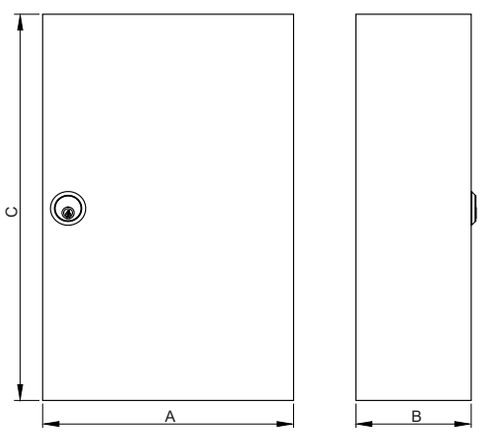

Modelo	Soportes	A	B	C
SK.050	50	380	80	510
SK.100	100	380	80	510
SK.150	150	380	140	510
SK.200	200	380	140	510
SK.250	250	380	200	510
SK.300	300	380	200	510
Dimensiones en mm				

Armarios para llaves

G.NSK | Armario para llave de emergencia

Área de aplicación
Para el almacenamiento seguro de llaves de emergencia

Especificación
- Armario de llaves con cilindro de lengüeta
- Carcasa del armario fabricada en chapa metálica
- Ventana y martillo con cadena opcional
- Llave de serreta de alpaca

Incluido con el cilindro
- Dos llaves de serreta, para todos los tipos de llaves ver el capítulo "Llaves y clips"
- Tarjeta de seguridad para el registro del propietario y la solicitud de duplicados de llaves
- Instrucciones de instalación y mantenimiento

Ejemplo de pedido
PXP/NSK/5/CR/SE/GL/ ... opciones de cilindro

Opciones de cilindro a continuación:

Sistemas técnicos
- **Sistemas premium**
pextra+ (PXP)
pextra (PX)

Acabado
Cromado (CR)

Elemento de bloqueo
Elemento lateral (SE)





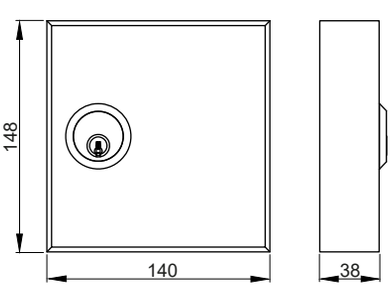

Depósitos de llaves

G.SD | Depósito de llaves



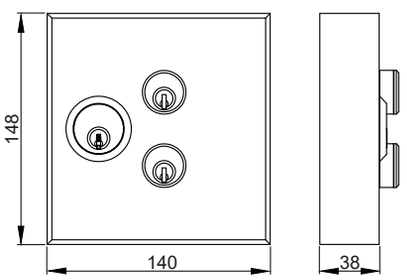

Área de aplicación
Una llave codificada individualmente (por ej. la llave de una puerta de entrada) debe insertarse en el cilindro y girarse 90° (sin extracción durante la inserción) para recuperar la llave maestra de la instalación. Además, la llave individual solo puede ser retirada después de que la llave maestra haya sido reemplazada
de nuevo. Esto garantiza que el personal de limpieza no pueda salir del edificio con la llave
maestra.

Especificación
- Carcasa del armario fabricada en chapa metálica, color rojo, con cilindro de lengüeta
- Llave de serreta de alpaca

Incluido con el cilindro
- Dos llaves de serreta, para todos los tipos de llaves ver el capítulo "Llaves y clips"
- Tarjeta de seguridad para el registro del propietario y la solicitud de duplicados de llaves
- Instrucciones de instalación y mantenimiento

Ejemplo de pedido
PXP/SD/5/CR/SE/1 Pair ... opciones de cilindro

Opciones de cilindro a continuación:

Sistemas técnicos
- **Sistemas premium**
pextra+ (PXP)
pextra (PX)

Número de pitones
Cinco pitones (5)

Caja depósito
Depósito de llaves para 1 par
Depósito de llaves para 2 pares
Depósito de llaves para 3 pares
Depósito de llaves para 4 pares
Depósito de llaves para cinco pares
Depósito de llaves para seis pares
Depósito de llaves para siete pares
Depósito de llaves para 8 pares

Acabado
Cromado (CR)

Elemento de bloqueo
Elemento lateral (SE)

Depósitos de llaves

Tubos de depósitos de llaves con cilindros de llave de serreta

Cód. de pedido	Descripción	Imagen	Dibujo
	DSR/Tubo depósito de llaves **Área de aplicación:** Tubo depósito de llaves de cementación en pared para el almacenamiento de llaves maestras en caso de emergencia (para permitir el acceso de bomberos, policía, guardias de seguridad, etc) **Especificación:** Cuerpo fabricado en metal y tapa fabricada en aluminio o acero inoxidable. Diámetro del tubo: 50 mm o 80 mm Acabado anodizado para cilindros sencillos perfil europeo con 30 mm al centro de la leva (HZ.30) Tapa fabricada en aluminio El cilindro sencillo no está incluido con el tubo y debe solicitarse por separado. Ver capítulo uno. **Incluido en el suministro:** Tubo con tapa **Longitud:** 143 mm		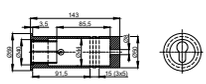
DSR/50/ALU 2011681478	**ALU:** tapa fabricada en aluminio		
DSR/50/NIRO 2011681479	**NIRO:** tapa fabricada en acero inoxidable		
DSR/ROS/50/NIRO 2011681480	**ROS:** con roseta en acero inoxidable **NIRO:** tapa fabricada en acero inoxidable		
DSR/ROS/D/50/NIRO 2011681481	**ROS/D:** con roseta y tapa en acero inoxidable **NIRO:** tapa fabricada en acero inoxidable		
DSR/ROS/80/NIRO 2011681484	**ROS:** con roseta en acero inoxidable **NIRO:** tapa fabricada en acero inoxidable		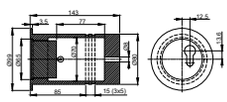
DSR/ROS/D/80/NIRO 2011681485	**ROS.D:** con roseta y tapa en acero inoxidable **NIRO:** tapa fabricada en acero inoxidable		
DSR/A/50/ALU or DSR/A/50/NIRO	**Área de aplicación:** Tubo depósito de llaves de cementación en pared para el almacenamiento de llaves maestras en caso de emergencia (para permitir el acceso a bomberos, policía, guardias de seguridad, etc.) **Especificación**: Cuerpo fabricado en metal y tapa fabricada en aluminio o acero inoxidable. Acabado anodizado para cilindro sencillo perfil europeo con 30 mm al centro de la leva (HZ.30). El cilindro sencillo no está incluido con el tubo y debe solicitarse por separado. Ver capítulo "Cilindros para cerraduras de embutir". **Incluido con el suministro:** Tubo con tapa **Longitud:** 143 mm **Códigos de pedido:** DSR/A/50/NIRO - tapa de acero inoxidable DSR/A/50/ALU - tapa de aluminio		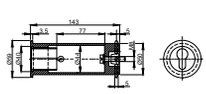

Depósitos de llaves

Tubos de depósitos de llaves con cilindros de llave de serreta

Cód. de pedido	Descripción	Imagen	Dibujo
DSR/A/50/ALU or DSR/A/50/NIRO 2011681476	**Área de aplicación:** Tubo depósito de llaves de cementación en pared para el almacenamiento de llaves maestras en caso de emergencia (para permitir el acceso a bomberos, policía, guardias de seguridad, etc.) **Especificación**: Cuerpo fabricado en metal y tapa fabricada en aluminio o acero inoxidable. Acabado anodizado para cilindro sencillo perfil europeo con 30 mm al centro de la leva (HZ.30). El cilindro sencillo no está incluido con el tubo y debe solicitarse por separado. Ver capítulo "Cilindros para cerraduras de embutir". **Incluido con el suministro:** Tubo con tapa **Longitud:** 143 mm **Códigos de pedido:** DSR/A/50/NIRO - tapa de acero inoxidable DSR/A/50/ALU - tapa de aluminio		
DSR/A/50/NIRO 2011681477	**Tapa:** fabricada en acero inoxidable		
APT/NIRO 2011681486	**APT/Depósito de llaves de sobreponer** **Área de aplicación:** Depósito de llaves de sobreponer para el almacenamiento de llaves maestras en el caso de emergencia (para permitir el acceso a bomberos, policía, guardias de seguridad, etc.) **Especificación:** Completamente fabricado en acero. Acabado anodizado para cilindros sencillos perfil europeo con 30 mm al centro de la leva (HZ.30). El cilindro sencillo no está incluido con el tubo y debe solicitarse por separado. **Incluido en el sumunistro:** Depósito de llaves sin tornillos y sin el cilindro sencillo **Requisitos de espacio:** 109 × 80 × 55.5 mm		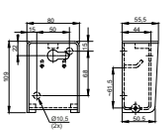
APT/RAL7032 (KIESELGRAU) 2011701195	**Color:** RAL7032 (gris)		

CONDICIONES GENERALES – Dormakaba España S.A.U

1. Previo. Las presentes condiciones generales resultarán de aplicación a todas las adquisiciones de productos y/o servicios. Han sido elaboradas de conformidad con lo establecido en la Ley 3/2014, de 27 de marzo, por el que se modificó la Ley General para la Defensa de los Consumidores y Usuarios y otras leyes complementarias, la Ley 34/2002, de Servicios de la Sociedad de la Información y Comercio Electrónico y la Ley 7/1998 sobre Condiciones Generales de Contratación, y cuantas disposiciones legales autonómicas o estatales resulten de aplicación.
Las presentes Condiciones Generales se incorporarán, firmadas por las partes contratantes, a todos los contratos cuyo objeto sean los productos y/o servicios prestados por DORMAKABA ESPAÑA, S.A.U. (en adelante DORMAKABA) y obligan a las partes, con las condiciones particulares que se pacten en cada contrato.
DORMAKABA se reserva el derecho de modificar unilateralmente las presentes condiciones, sin que ello implique afectar a las adquisiciones de bienes y/o servicios efectuados con anterioridad a la modificación.
2. Oferta y aceptación: La aceptación del contrato se producirá en el momento en el que el CLIENTE, tras la recepción de las condiciones particulares y generales de la oferta, remita a DORMAKABA las condiciones particulares y generales que rigen la oferta, debidamente firmadas. El plazo de validez de aceptación de la oferta será de 30 días a contar desde la fecha que figura en la oferta.
3. Objeto del contrato: Los suministros y servicios de DORMAKABA se limitarán exclusivamente al detalle que se especifica en la confirmación de pedido y/o en sus anexos, siempre que esté debidamente firmado por el CLIENTE.
4. Planos y documentación técnica: Nuestros prospectos y catálogos, independientemente del medio en que vengan publicados, no representan una obligación de compromiso por parte de DORMAKABA, especialmente si las características descritas no están reconocidas y garantizadas expresamente por escrito. Ambas partes se reservan sus derechos sobre planos, dibujos y otra documentación técnica que hayan entregado a la otra parte. La entrega no afecta a los Derechos de Propiedad Intelectual e Industrial de DORMAKABA, que permanecen plenamente vigentes, lo cual reconoce la parte receptora. La parte receptora reconoce estos derechos y se compromete a no entregar sin autorización escrita de la otra parte esta documentación a terceros, ni parcialmente ni en su totalidad, para fines que no hayan estado acordados previamente.
5. Reserva de dominio / propiedad: DORMAKABA es propietaria del suministro completo hasta el cumplimiento completo del pago según se haya acordado y a salvo de lo dispuesto en el apartado relativo a Software y Know-How. Hasta dicho momento, el CLIENTE se obliga a manifestar ante terceros tal reserva de dominio, respondiendo de los daños y perjuicios que por omisión de esta obligación se ocasionen a DORMAKABA, y sin perjuicio de las responsabilidades que pueda incurrir. El CLIENTE mantendrá el material suministrado en buen estado y protegido contra robo, rotura, incendio, inundación y demás riesgos. Tomará todas las medidas necesarias para sean preservados los derechos de propiedad / dominio de DORMAKABA. DORMAKABA se reserva el derecho de inscribir los suministros en el Registro de Venta de Bienes Muebles a Plazo.
6. Software y Know-How: El CLIENTE podrá utilizar el software, el know-how, los medios informáticos y documentación para la finalidad con la que se ha suministrado. No estará autorizado a traspasarlo a terceros. La propiedad y el derecho de utilización para otras aplicaciones son exclusivamente de DORMAKABA y/o sus licenciatarios.
Toda modificación del Software requiere la autorización escrita previa por parte de DORMAKABA El CLIENTE deberá hacer constar en las versiones modificadas los mismos derechos de autor y copyright que el software original correspondiendo en todo caso todos los derechos de propiedad y explotación legalmente admisibles a DORMAKABA y de forma exclusiva.
7. Precios: Los precios de venta son netos sin incluir IVA ni cualquier otro impuesto, derecho o tasa, que se repercutirán posteriormente en la factura con los tipos correspondientes. Todos los precios están señalados en euros (€) y se entenderán como precios netos, sin descuentos, sin impuestos y sin embalaje.
En el caso de que DORMAKABA compruebe que las informaciones y documentación facilitadas por el CLIENTE no correspondieran a las condiciones reales de la instalación o hubieran sido incompletas, DORMAKABA se reserva el derecho de incrementar los precios en la medida oportuna para compensar las mencionadas diferencias o, en su caso y siempre a elección de DORMAKABA, resolver el contrato con la posibilidad de reclamar los daños y perjuicios causados por el CLIENTE a DORMAKABA al facilitar una información no adecuada a la realidad del servicio.
DORMAKABA se reserva el derecho de modificar los precios de sus Productos. En caso de modificación de precios, DORMAKABA notificaría al CLIENTE dicha modificación con quince días de antelación.
8. Condiciones de pago: Los pagos se realizarán por transferencia bancaria o recibo domiciliado a 60 días fecha factura, sin descuentos por comisiones, impuestos, licencias, tasas etc. En el caso de no cumplir los vencimientos de pagos, devengará automáticamente y sin necesidad de aviso expreso a partir del día del vencimiento, un interés 4 % superior al EURIBOR vigente. DORMAKABA se reserva la reclamación de otros daños y perjuicios.
9. Plazo de entrega: El plazo de entrega pactado entre las partes comienza a computarse en el momento en el que DORMAKABA recibe del CLIENTE las condiciones particulares y generales que rigen la oferta debidamente firmadas y DORMAKABA comprueba que el CLIENTE ha cumplido con todos los requisitos legales, administrativos o haya prestado garantías y realizado los pagos a cuenta que hubieran sido establecidos en las condiciones particulares del contrato. DORMAKABA hará las comprobaciones anteriormente citadas en el plazo máximo de 2 días laborable desde la recepción de las condiciones particulares y generales que rigen la oferta debidamente firmadas en las que comunicará al CLIENTE cualquier incidencia surgida por incumplimientos de lo acordado en las condiciones particulares que paralizarán el inicio del cómputo para el plazo de entrega.
El plazo de entrega quedará cumplido cuando DORMAKABA entregue o preste el servicio contratado por el CLIENTE dentro del plazo fijado en las condiciones particulares.
Si en el plazo de entrega surgieran causas de fuerza mayor (aquellos sucesos que no hubieran podido preverse o, que, previstos, fueran inevitables) que impidieran el cumplimiento del mismo por parte de DORMAKABA, ésta comunicará de inmediato las circunstancias al CLIENTE, fijándose un nuevo plazo de entrega y quedando exonerada DORMAKABA de cualquier reclamación en razón del no cumplimiento del plazo establecido en las condiciones particulares del contrato.
Tampoco responderá DORMAKABA por incumplimiento del plazo cuando el CLIENTE o terceros ajenos a DORMAKABA acumulen retrasos en sus propios trabajos que impidan a DORMAKABA la normal entrega de productos o prestación del servicio contratado.
El CLIENTE tendrá derecho a solicitar una indemnización por retraso en la entrega, siempre y cuando esta sea imputable y demostrable a DORMAKABA y el retraso le haya ocasionado daños o perjuicios. Esta indemnización en ningún caso superará el 0,5 % del valor del suministro para cada semana de retraso en la entrega. En ningún caso la indemnización superará un importe total acumulados del 5,0 % del contrato suscrito con el receptor. Las dos primeras semanas del retraso no se contemplarán como retraso. Una vez alcanzado el tope máximo de indemnización, el CLIENTE deberá remitir por escrito un requerimiento a DORMAKABA para cumplir el suministro en un plazo determinado y razonable. En el caso de incumplimiento por DORMAKABA de ese nuevo plazo, el CLIENTE tiene derecho a rechazar el suministro de la parte del contrato que DORMAKABA no haya cumplido. En el caso de que la realización sea económicamente inviable para DORMAKABA, el CLIENTE tendrá derecho a recibir los pagos realizados contra devolución de los suministros realizados. Por motivos de retraso del plazo acordado el CLIENTE no tendrá ningún derecho no mencionado expresamente en el presente contrato y en especial no tendrá derecho a recibir ninguna indemnización por este retraso o la resolución del contrato si opta por dicha solución.
10. Transporte: Los costes de los envíos irán sujetos a las condiciones particulares de cada pedido, se tendrá en cuenta el valor del mismo y DORMAKABA elegirá el transporte que asegure la correcta conservación y entrega del producto. Cuando, por petición expresa del CLIENTE, el envío deba efectuarse por otros medios de transporte o de manera urgente, los gastos de transporte serán a cargo del CLIENTE.
11. Modificación del pedido: En atención a que la mayoría de nuestros productos son productos especialmente configurados para el CLIENTE, no se podrá modificar el pedido una vez recibido por DORMAKABA salvo en aquellos casos que DORMAKABA autorice expresamente dicha modificación y en los términos que indique en cada caso particular.
12. Aceptación y Conformidad: DORMAKABA realizará, por cuenta propia y antes del envío de los productos recogidos en el contrato, las comprobaciones de calidad necesarias para garantizar la identidad de los productos contratados con los productos a enviar al CLIENTE. En caso de que el CLIENTE necesite que se realicen comprobaciones adicionales serán abonadas por el CLIENTE. Todo ello deberá ser expresamente acordadas entre las partes por escrito y recogido en las condiciones particulares del contrato o, en su defecto, en un anexo a las mismas.
Cualquier disconformidad por parte del CLIENTE con los productos recibidos, deberá ser notificado por el CLIENTE en un plazo máximo de CATORCE (14) días naturales, indicando la fecha y número de la nota de entrega de material y las supuestas deficiencias encontradas. Transcurrido el plazo de CATORCE (14) días naturales desde la entrega del producto, se entenderá que el CLIENTE ha aceptado el suministro. En el caso de material suministrado e instalado, el CLIENTE aceptará el suministro y la instalación mediante el protocolo de conformidad y aceptación a cumplimentar y firmar en el momento de la entrega e inspección de la instalación.
En grandes proyectos, DORMAKABA se reserva el derecho de requerir la aceptación parcial de una instalación. DORMAKABA deberá subsanar con la máxima celeridad las deficiencias comunicadas por el CLIENTE. El CLIENTE deberá ofrecer todas las posibilidades a DORMAKABA de subsanar dichas deficiencias.
En el caso de portes debidos, los daños de transporte deberán ser regulados con el transportista directamente. En el caso de portes pagados por DORMAKABA, el CLIENTE deberá enumerar en el documento de recepción los daños. El CLIENTE deberá formalizar y comunicar esta reclamación por escrito a DORMAKABA con un máximo de 14 días tras la fecha de recepción. El CLIENTE no tiene derecho a ninguna prestación adicional excepto a las mencionadas explícitamente en el presente contrato.
13. Garantías, Reclamaciones y Responsabilidad: El plazo de garantía es de DOCE (12) meses y comienza con la fecha de suministro de los componentes de la instalación o con la notificación de la disponibilidad de los mismos por parte de DORMAKABA al CLIENTE. Si existen motivos de retraso para el suministro ajenos a DORMAKABA, la garantía se extingue DIECIOCHO (18) meses después de la notificación de disponibilidad al CLIENTE. Para piezas de repuesto y reparaciones la garantía es de SEIS (6) meses a partir de la fecha de ejecución de la misma. La garantía incluye las piezas de recambio, pero no los desplazamientos, mano de obra y/o gastos de envío. Estos últimos pueden quedar cubiertos por un contrato de servicio de mantenimiento y/o consulta / actualización. La garantía se extinguirá automáticamente en el caso que el CLIENTE o terceros ajenos a DORMAKABA realicen modificaciones y/o reparaciones sin el consentimiento expreso otorgado por escrito por parte de DORMAKABA. Asimismo, en el caso de existir algún daño o defecto imputable a DORMAKABA comunicado por el CLIENTE y que se encuentre en periodo de reparación o sustitución por DORMAKABA se exigirá al CLIENTE o terceros ajenos a DORMAKABA la diligencia debida para minimizar el impacto de ese daño o defecto, eximiendo de responsabilidad a DORMAKABA en caso de que la falta de diligencia conlleve un daño mayor al comunicado en un principio por el CLIENTE. y éstos no dan posibilidad a DORMAKABA a solucionar el defecto. Las características de producto garantizadas son únicamente las que están explícitamente marcadas como tal en las especificaciones técnicas del producto / servicio. Quedan excluidos de responsabilidad y/o garantía cualquier daño que no pueda ser atribuido a defecto de material, fallo de construcción o mal acabado como por ejemplo son desgaste natural, mantenimiento deficiente, no respetar condiciones de funcionamiento recomendadas, influencias eléctricas y/o químicas, trabajos de montaje y/o servicio no efectuados por DORMAKABA (o terceros autorizados expresamente por escrito), así como por cualquier otra causa no imputable a DORMAKABA. Causas de fuerza mayor excluyen a DORMAKABA de cualquier tipo de responsabilidad y/o garantía. DORMAKABA garantiza únicamente en las condiciones que los proveedores de DORMAKABA garantizan sus productos y/o servicios para elementos suministrados por terceros a DORMAKABA
14. Exclusión de responsabilidades de DORMAKABA ESPAÑA, S.A.U.: Todos los casos de incumplimiento de contrato, salvo los supuestos de dolo o culpa equiparable al mismo, sus consecuencias legales, así como todos los derechos del CLIENTE, independientemente de la causa que los motiven, están reflejados en su totalidad en estas condiciones generales de venta, especialmente cualquier tipo de indemnización, por daños y perjuicios no mencionados en este contrato, por rescisión del contrato, por anulación parcial / total del contrato. En ningún caso existirán indemnizaciones por elementos ajenos al objeto del contrato, por lucro cesante, pérdida de pedidos u otro tipo de daños.
15. Montaje: En el caso de que DORMAKABA realice el montaje de una instalación, se regirá por las condiciones de montaje que se entregan con la oferta o que han sido aceptados por el CLIENTE antes de la realización de la instalación.
16. Legislación aplicable y competencia judicial: Las presentes condiciones generales se regirán conforme a la legislación española en aquello que no esté expresamente establecido. Las partes acuerdan someter cualquier controversia que pudiera originarse de la transacción objeto de estas condiciones, a los Juzgados y Tribunales del domicilio de la ciudad de Madrid, con renuncia expresa a cualquier otro fuero y domicilio.
17. La presente relación comercial se regirá de manera exclusiva por todo lo dispuesto en las condiciones particulares y generales que, habiendo sido aprobadas por DORMAKABA aparecen en el presente documento. Para el caso de que el comprador esté interesado en incluir condiciones generales que no colisionen con las aquí detalladas, deberá informar de las mismas a DORMAKABA que tendrá que aceptar expresamente las condiciones propuestas de contrario.

Información básica sobre Protección de Datos:
Responsable: DORMAKABA España S.A. | Tlf: 917362460, | protecciondedatos@dormakaba.com | Finalidad principal: Gestionar la posible relación contractual a través del presente presupuesto. Proceder a solucionar cualquier duda, información o consulta que nos plantee/solicite. | Legitimación: Interés legítimo de DORMAKABA en tramitar el presupuesto solicitado por el interesado y resolver cualquier duda o consulta. | Destinatarios: Por regla general, no se cederán datos a terceros, salvo autorización expresa u obligación legal. No obstante, para la gestión administrativa interna, sus datos podrán ser comunicados dentro de las empresas del Grupo DORMAKABA en base al interés legítimo. | Derechos: Acceder, rectificar y suprimir los datos, portabilidad de los datos, limitación u oposición a su tratamiento, transparencia y derecho a no ser objeto de decisiones automatizadas en los datos de contacto establecidos en la presente clausula. Si entiende que sus derechos no han sido atendidos correctamente puede acudir ante la AEPD (www.aepd.es)| Información adicional: Puede consultar la información adicional y detallada sobre nuestra política de privacidad en nuestra web (www.dormakaba.com/es-es).

DORMAKABA ESPAÑA, S.A.U. Reservado el derecho a modificación. Madrid, Versión: 2022.19 mayo.

Índice

2030 | Tapa de protección intemperie 93
Accesorios para cerraduras de sobreponer Series 1200/1210 254
Accesorios para cilindros exteriores de espadín 248
Accesorios para el cilindro de lengüeta BMZ 1031/1061 100
BDZ | Cilindro doble ciego, perfil europeo 61
BDZ | Cilindro doble ciego, perfil europeo 227
BHZ | Cilindro sencillo ciego, perfil europeo 62
BHZ | Cilindro sencillo ciego, perfil europeo 229
Clips para llaves de serreta 194
FENSTERGRIFF.3495 | Manilla para ventana 3495, para cilindro sencillo perfil europeo 243
G.AS | Protección antiextracción 203
G.AZ.AG036 | Cilindro exterior de espadín AG036, CISA 249
G.AZ.D24 | Cilindro exterior de espadín, diámetro 24 mm 244
G.AZ.D29 | Cilindro exterior de espadín, diámetro 29 mm 246
G.BDKZ | Cilindro de pomo ciego, perfil europeo 228
G.BHZ_DK | Cilindro sencillo de pomo, perfil europeo 230
G.BL | Cilindro ciego en un lado 204
G.BMZ1 | Cilindros de lengüeta e interruptor 233
G.BSZ | Doble embrague 205
G.DKZ | Cilindro de pomo, perfil europeo 221
G.DZ | Cilindro doble, perfil europeo 219
G.FL | Leva con movimiento relativo 206
G.FZG | Función para salidas de emergencia y cerraduras antipánico 207
G.GF | Función de emergencia 208
G.HG | Función hotel, indicador Ocupado 209
G.HZ | Cilindro sencillo, perfil europeo 225
G.IZ.AG037 | Cilindro interior AG037, CISA 251
G.LAM | Refuerzo láminas de acero 210
G.MZ.1095 | Cilindro de mobiliario, para puertas correderas 241
G.MZ.440_Z | Pomo en oliva 440.Z, con cilindro sencillo perfil europeo 242
G.NSK | Armario para llave de emergencia 259
G.PS | Función acceso restringido 211
G.SBS | Rotura controlada 212
G.SD | Depósito de llaves 260
G.SE | Pitones laterales de bloqueo 213
G.SK | Armarios para llaves 258
G.SSW | Protección intemperie (polvo y agua) 215
G.SUZ | Cilindro autocambiable (SUZ y SUZ1) 214
G.SWF |Resistencia a la salinidad 216
G.VdS | Certificación VdS 217
G.VHZ.45 | Candado mod. 45 239
G.WCZ | Cilindro WC, perfil europeo 232
G.ZR | Leva dentada 218
G.ZSL GF | Llave de emergencia 201
G.ZSL.ER | Llave de serreta con cabeza angular 192
G.ZSL.MC | Llave de serreta con clip metálico (JF) 199
G.ZSL.TK | Llave de serreta Trendkey 196
G.ZUS.1200 |Cerraduras de sobreponer, Serie 1200 252
G.ZUS.1210 | Cerraduras de sobreponer, Serie 1210 253
K.2004 | Tapa de protección intemperie (para el inserto) 43
K.AZ_1007 | Cilindro exterior de espadín, centrado, diámetro 29 mm 139
K.AZ_1508 | Cilindro exterior de espadín, excéntrico, diámetro 32 mm 143
K.AZ_89-4-007 | Cilindro exterior de espadín, excéntrico diámetro 29 mm 141
K.AZ_AK745 | Cilindro exterior de espadín para cerraduras de sobreponer CISA 145
K.AZIZ/AK285_745 | Cilindro exterior e interior para cerraduras eléctricas CISA 147
K.BAZ | Función de obra 32
K.BDKZ | Cilindro ciego de pomo, perfil europeo 63
K.BL | Ciego por un lado 45
K.BMZ_1031/1061 | Cilindro de lengüeta 94
K.BMZ_83-3-032 | Cilindro de lengüeta 102
K.BSZ | Doble embrague 34
K.DF | Función duplo 33
K.DKHZ | Cilindro sencillo de pomo, perfil europeo 65
K.DKHZCH | Cilindro sencillo de pomo, perfil suizo 88
K.DKZ | Cilindro de pomo, perfil europeo 52
K.DKZ_AK571 | Cilindro de pomo tipo Fichet monoblock 68
K.DKZ_AK753 | Cilindro de pomo, tipo Fichet 71
K.DKZ_AK855 | Cilindro de pomo, tipo Fichet 77
K.DKZ_CH | Cilindro de pomo, perfil suizo 86
K.DKZ_TIC | Cilindro de pomo con aislamiento térmico 59

Índice

K.DRZ_1064 | Cilindro de presión, diámetro 22 mm 163
K.DRZ_75-4-020 | Cilindro de presión 165
K.DSR_92-4-131 |Tubo de depósito de llaves, enroscado 178
K.DSR_95-4-117 |Tubo de depósito de llaves, para tarjetas 179
K.DSR_95-4-130 | Tubo de depósito de llaves, incrustado en pared 180
K.DZ | Cilindro doble, perfil europeo 46
K.DZ_AK571 | Cilindro doble, tipo Fichet monoblock 67
K.DZ.AK703 | Cilindro doble, tipo Fichet 79
K.DZ.AK753 | Cilindro doble, tipo Fichet 69
K.DZ.AK855 | Cilindro doble, tipo Fichet 75
K.DZ_AK997 | Cilindro doble, DANALOCK 81
K.DZ_CH | Cilindro doble, perfil suizo 82
K.DZ_TIC | Cilindro doble con aislamiento térmico, perfil europeo 57
K.FG_3463 | Cilindro y manilla para ventanas 171
K.FZG | Función para salidas de emergencia y cerraduras antipánico 36
K.GF | Función llave de emergencia 37
K.GTS_75-4-020 | Cilindro de presión para puerta de cristal 165
K.GTS_80-4-040 | Cilindro para puerta de cristal 1031/1061 167
K.HZ | Cilindro sencillo, perfil europeo 50
K.HZ_CH | Cilindro sencillo, perfil suizo 84
K.HZ_AK753 | Cilindro sencillo, tipo Fichet 73
K.IZ_AK285 | Cilindro interior de espadín para cerraduras eléctricas CISA 148
K.KT | Pin de contacto 44
K.LAM | Refuerzo láminas de acero 38
K.MAS_1074 | Cerradura de sobreponer para armarios y mobiliario (palanca) 127
K.MAS_1075 | Cerradura de sobreponer para armarios y mobiliario (resbalón) 129
K.MAS_2006 | Cilindro para mobiliario 131
K.MAS_2006A | Cilindro para mobiliario 133
K.MES_3017 |Cerradura tipo española con barras rotativas 135
K.MZ_1008c | Cilindro para mobiliario 1008C 115
K.MZ_1032 | Cilindro para mobiliario 121
K.MZ_1033 | Cilindro para mobiliario 123
K.MZ_1057 | Cilindro para cerraduras tipo española 125
K.NSK | Armarios para llave de emergencia 175
K.OHZ 2048F | Cilindro ovalado tipo escandinavo interior 91
K.OHZ_2048 | Cilindro ovalado tipo escandinavo exterior 89
K.PF | Función de prioridad 35
K.SAT | Secure Access Temporary 30
K.SD | Depósito de llaves 177
K.SIS | Protección contra el polvo e insectos 42
K.SK | Armarios para llaves 173
K.SSW | Protección intemperie (polvo y agua) 41
K.SZM_85-3-033 | Cilindro interruptor, con contacto eléctrico M23x1 158
K.SZM_M19X1 |Cilindro interruptor, con contacto eléctrico M19x1 160
K.SZO_1007F | Cilindro interruptor, sin contacto eléctrico 150
K.SZO_1065B/1065C | Cilindro interruptor, sin contacto eléctrico 152
K.SZO_1065BZ/1065CZ |Cilindro interruptor, sin contacto eléctrico 154
K.SZO_1262 | Cilindro interruptor con múltiples extracciones de llave para conmutadores de llave , sin contacto eléctrico 156
K.VdS | Certificación VdS 39
K.VHS_2001 | Candado con arco de 7 mm de diámetro 107
K.VHS_2001H |Candado con cable de acero 109
K.VHS_2008 | Candado de alta resistencia 113
K.VHS_2010 | Candado con arco de 9 mm de diámetro 111
K.VHS_90/92/93 | Candado con cierre a presión 105
K.WCZ | Cilindro WC, perfil europeo 66
K.ZS | Protección antiextracción 40
Levas y accesorios para el cilindro K.BMZ.83-3-032 | Cilindro de lengüeta 104
Llave con clip LK 21
Llave con clip SK 17
Llave de emergencia GF 28
Llave LR 25
Llave RR 27
Tubos de depósitos de llaves con cilindros de llave de serreta 261



Cierrapuertas y herrajes para puertas



Control de acceso electrónico y datos



Sistemas de cilindros mecánicos



Cerraduras y sistemas de hotel



Puertas automáticas y sistemas de de individualización paso



Servicio

Sujeto a cambios técnicos sin previo aviso.

CE

www.dormakaba.es

dormakaba
España, S.A.U.
Madrid - Oficina
c/ María Tubau, 4
28050 Madrid

dormakaba
España, S.A.U.
Valencia - Fábrica
c/ Coeters, 15
46980 Paterna (Valencia)

dormakaba
España, S.A.U.
Barcelona - Oficina
Passeig de Gràcia, 21
Planta principal
08007 Barcelona

Nuestro compromiso con la sostenibilidad

Nos comprometemos a fomentar un desarrollo sostenible a lo largo de toda nuestra cadena de valor en consonancia con nuestras responsabilidades económicas, medioambientales y sociales hacia las generaciones actuales y futuras. La sostenibilidad a nivel de producto es un enfoque importante y orientado al futuro en el ámbito de la construcción. Con el fin de proporcionar información cuantificada sobre el impacto medioambiental de un producto a lo largo de todo su ciclo de vida, dormakaba ofrece Declaraciones Ambientales de Productos (DAP), basadas en evaluaciones holísticas del ciclo de vida.

www.dormakaba.es/sostenibilidad

Nuestra oferta

Soluciones de automatización de acceso



Automatización de entradas
Seguridad para entradas

Soluciones de control de acceso



Acceso electrónico y datos
Sistemas de evacuación
Sistemas de hoteles

Soluciones de hardware de acceso



Cierrapuertas
Herrajes
Sistemas de llaves mecánicas

Servicio



Soporte técnico
Instalación y puesta en marcha
Mantenimiento y reparación

Sujeto a cambios sin previo aviso.

dormakaba España, S.A.U.

Madrid - Sede
c/ María Tubau, 4
28050 Madrid

Barcelona - Oficina
Passeig de Gràcia, 21
Planta principal
08007 Barcelona

Valencia - Fábrica
c/ Coeters, 15
46980 Paterna
Valencia

Torrejón de Ardoz - Fábrica
c/ Ecuador, 12
28850 Torrejón de Ardoz
(Madrid)

www.dormakaba.es