dormakaba

Orthos

Esclusas Unipersonales

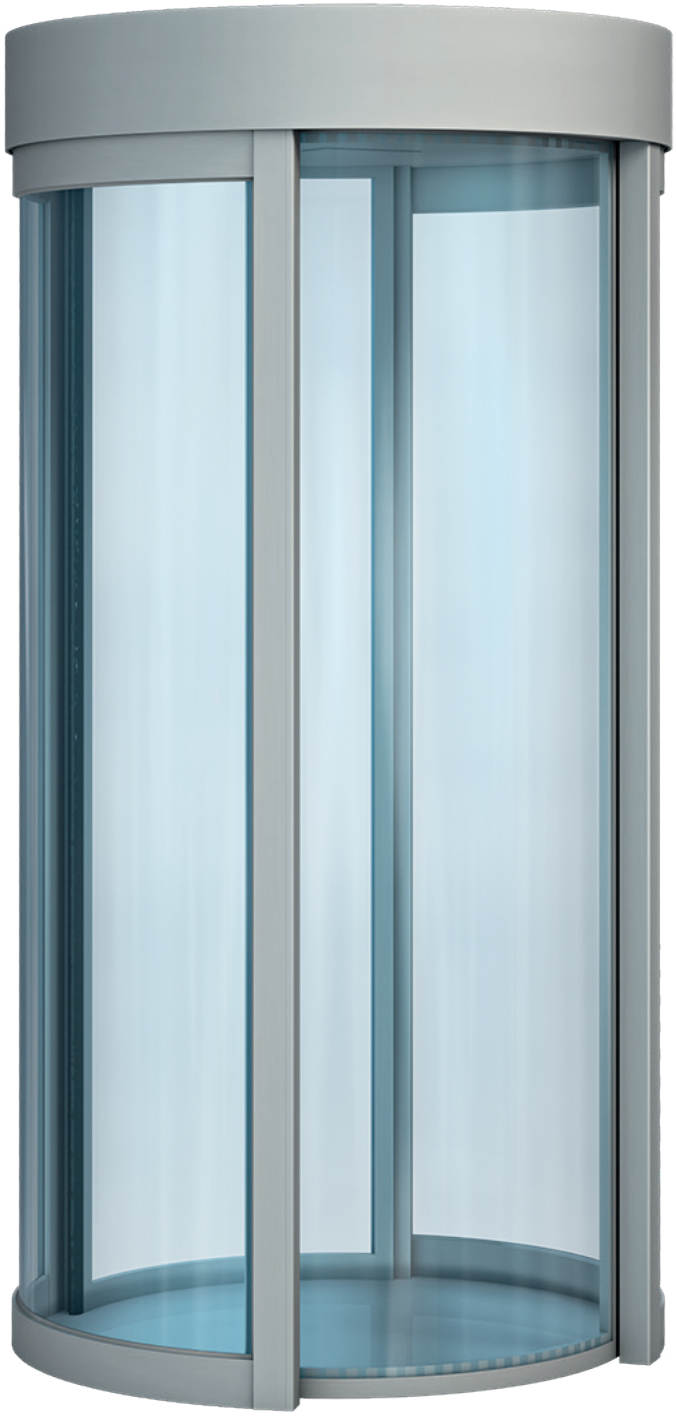

Folleto técnico de producto

Esclusas unipersonales multiusos Orthos

Efectivas, Precisas, Seguras

La máxima seguridad se obtiene no solo comprobando si el usuario tiene autorizado el acceso: para ello, debe alcanzarse el más alto grado de individualización y de chequeo de la autorización. Las esclusas de seguridad monitorizadas electrónicamente Orthos cumplen los requisitos de seguridad más exigentes y ofrecen una óptima protección de las zonas sensibles de un edificio.

Versatilidad
La familia de productos Orthos está compuesta por esclusas unipersonales redondas y cuadradas para el paso individualizado o esclusas con varios juegos de puertas, uno detrás del otro, que solo pueden atravesarse en un sentido.

Esclusas unipersonales Orthos PIL redondas y cuadradas
El grado de individualización puede alcanzarse por medio del peso corporal, con sensores o con un punto de chequeo adicional de identificación en el centro de la esclusa. Según las exigencias de seguridad, las esclusas pueden equiparse con alfombras de contacto, una báscula o un sistema de monitorización de la cabina. Como versiones alternativas para zonas de alta seguridad, hay modelos con con resistencia antirrobo y antibalas reforzados. Las diferentes variantes tienen la certificación RC2 hasta RC 4.


Personaleingang

Ventajas de las esclusas unipersonales Orthos

La máxima seguridad para zonas sensibles.

Esclusas unipersonales Orthos PIL redondas o cuadradas

- Seguridad elevada gracias a alfombras de contacto
- Seguridad adicional gracias a la instalación de báscula incorporada para el registro de pesos límite y exactos
- Resistencia clase RC2, RC3 y hasta RC4 en las esclusas cuadradas
- Puertas batientes y plegables opcionales y bloqueo automático
- Puerta de protección contra incendios opcional
- Función de vía de evacuación opcional
- Sistemas antirrobo y antibalas opcionales
- Instalaciones elegantes de cristal
- Funcionamiento suave y silencioso
- Necesidad de espacio reducida



Como solución de accesibilidad existen esclusas con accionamiento automático y el ancho de paso correspondiente.



La solución adecuada para cualquier tipo de acceso









01
Unidad simple - Un diseño compacto garantiza el máximo aprovechamiento del espacio.

02
La identificación evita el uso indebido

03
Con sistema biométrico integrado para la máxima seguridad

04
Instalación múltiple en vidrio y acero inoxidable brillo



Para la máxima seguridad en:

- Centro de procesamiento de datos
- Centros de investigación
- Centrales nucleares
- Bancos e instituciones financieras
- Zonas protegidas de edifícios gubernamentales, corporativos y aeropuertos

Puertas giratorias Geryon RDR

Tráfico de personas = 3 a 5 por minuto
Nivel de seguridad = ●●●●●
Confort = ●●●○○



Esclusas unipersonales Orthos





Instalación estándar		PIL-S01	PIL-C01
Configuración	Diámetro	1020, 1120, 1220, 1320, 1420, 1520, 1620	1020, 1220
	Ancho de paso	520, 580, 650, 710, 780, 840, 910	550, 680
	Altura total	2300	2400
	Altura de paso	2100	2100
	Marquesina	200	300
Cuerpo	Clase de resistencia Parte lateral del cuerpo Espacio interior	Sin o disponible RC2. Con panel de cristal, como alternativa revestido de metal. Incluida alfombrilla de goma negra.	Sin o disponible RC2, RC3. Con subestructura de acero foorrada de metal. Iluminación incluida (LED, duración 30.000 h).
Puertas correderas		Perfiles de aleación ligera con cristal curvado, enrasada al exterior.	Perfiles de aleación ligera con cristal curvado, enrasada al exterior. Diseño conforme a la clase de resistencia elegida.
Superficies visibles		Lacada color RAL	Lacada color RAL
Funcionamiento		Hoja de puerta con sistema bloqueo. Posición inicial por defecto puerta externa e interna cerradas. Apertura y cierre automáticos de ambas hojas de la puerta una después de la otra. Interruptor de desbloqueo PMA dentro de la esclusa, abre la puerta externa. Espacio interior con sensor óptico de superficie como elemento de transferencia, incluida alfombra de contacto de una zona con alfombrilla de goma negra. Cortina para la protección sin contacto integrada en la visera del cuerpo en el radio exterior por ambos lados. El comportamiento de las puertas correderas en caso de corte de la alimentación es seleccionable. Instalación estándar: interior cerrada y bloqueada, exterior abierta. Comportamiento de las puertas correderas en caso de corte de corriente en puertas antirrobo: exterior cerrada y bloqueada, interior abierta. El PMA se sustituye mediante un desbloqueo manual en el interior de la esclusa.	Hoja de puerta con sistema bloqueo. Barras de seguridad en los bordes de cierre. Posición inicial por defecto puerta externa e interna cerradas. Apertura y cierre automáticos de ambas hojas de la puerta una después de la otra. El interruptor de desbloqueo PMA libera la puerta exterior. Espacio interno controlado mediante sistema de sensores (sensor óptico y alfombra de sensores de contacto de una zona, con alfombrilla de goma negra). El comportamiento de las puertas correderas en caso de corte de la alimentación es seleccionable. Instalación estándar: interior cerrada y bloqueada, exterior abierta. Comportamiento de las puertas correderas en caso De corte de corriente en puertas antirrobo y antibalas: exterior cerrada y bloqueada, interior abierta. El PMA se sustituye mediante un desbloqueo manual en el interior de la esclusa.
Sistema eléctrico		Controlador CAN-Bus ETS 21 que puede conectarse en red integrado en la instalación.	Controlador CAN-Bus ETS 21 que puede conectarse en red integrado en la instalación.
		Alimentación de corriente 230 V CA, 50 Hz.	Alimentación de corriente 230 V CA, 50 Hz.
Instalación		Sobre elemento de suelo de acero inoxidable con raíl de guía para suelo no acabado, medida X = 70 – 79 mm.	Sobre elemento de suelo para suelo no acabado, medida X = 70 mm.
		¡En caso de instalación en exteriores, deben comprobarse las condiciones ambientales!	¡En caso de instalación en exteriores, deben comprobarse las condiciones ambientales!

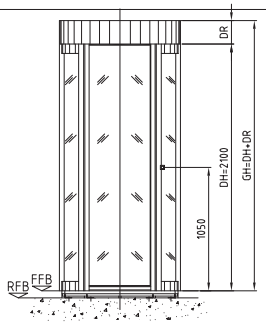

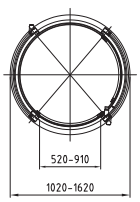

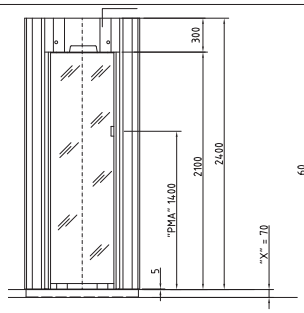

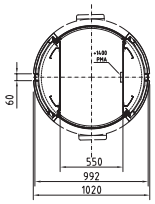

Todas las dimensiones en mm

Opciones
(dependiendo del tipo de unidad)

Nota: Aumento de la seguridad de acceso usando alfombra de contacto de dos zonas.
Se puede realizar la verificación biométrica y la comprobación del peso.

Configuración	PIL-S01	PIL-C01
Incremento de la altura de paso.	•	
Incremento de la sección superior del cuerpo.	•	•
Rotura térmica de las partes laterales del cuerpo en el eje.	•	
Conexión de pared.	•	•
Desbloqueo manual para la puerta externa o interna, en el lado externo del cuerpo.		•
Chequeo de la puerta corredera para notificación de estado cerrada y bloqueada.	•	•
Acabados		
Acero inoxidable mate.	•	•
Anodizados C31-35 (E6).	•	
Anodizado plata C0 en lugar de color RAL.	•	•
Sistema eléctrico		
Consolas (1, 2, y 3) de plástico o aluminio en el color de la instalación o en RAL 9006, también disponibles en acero inoxidable mate	•	•
Consolas 4 y 5 de acero inoxidable mate	•	•
Pulsadores para desbloqueo manual simple.	•	•
Pulsador de llave eléctrico para liberar la unidad.	•	•
Panel de operaciones OPL 05 con funciones libremente seleccionables.	•	•
Contacto magnético para el control del acceso para mantenimiento o de la chapa de techo.	•	•
Sistema de señalización compuesto por dos luces roja/verde.	•	•
Alfombra de contacto con alfombrilla de botones de goma.	•	•
Cortina óptica para la protección sin contacto (consulte la evaluación de riesgos relativa al proyecto).	Estándar	•
Pulsador de desbloqueo PIB, interruptor de desbloqueo PMI, PMB.	•	•
Diferentes modos de determinación del peso para el control de acceso (peso real o límites de peso).	•	•
Iluminación led, 2 elementos.	•	Estándar
Placa adicional para la ampliación de las entradas y salidas disponibles.	•	•
Instalación		
Marco de pared para la pre-instalación.		•
Marco inferior para suelo elevado.	•	•
Elementos de suelo de acero inoxidable para la pre-instalación.	Estándar	•

Secuencia de funcionamiento de las esclusas, ver página 18.
Nivel de seguridad según el equipamiento, ver página 17.
Dibujos de los elementos opcionales, ver página 15.
ETS 21: Parametrizable, mensajes libres de potencial para el tratamiento posterior en el edificio, ver página 17.

Esclusas unipersonales Orthos



Produktqualität
Einbruchhemmende Bauteile nach DIN V ENV 1627
ZERTIFIZIERT Nr. 219 6032868

Instalación estándar		**PIL-M01**
Configuración	Longitud parte superior	800 - 2000
	Ancho de paso	800 - 1200
	Dimensiones externas	Depende de la combinación
	Altura total	2330
	Altura de paso	2100
	Parte superior del cuerpo	230
Cuerpo		Sección superior del cuerpo con techo antipolvo y chapa de techo que contiene la unidad de mando y los elementos de vigilancia.
	Puerta externa	Opcional (hoja batiente, hoja plegable, puerta corredera, puerta cortafuego) o puerta de obra.
	Puerta interna	Opcional (hoja batiente, hoja plegable, puerta corredera, puerta de protección contra incendios) o puerta de obra.
Acabados		Lacado RAL.
Funcionamiento		Posición inicial por defecto puerta externa e interna cerradas. Señales de desbloqueo para activar la puerta desde dentro o fuera a suministrar en obra. Desbloqueo de la primera puerta en el sentido de entrada o salida. Desbloqueo de la segunda puerta en el sentido de entrada o salida tan pronto como se cierre y bloquee la primera puerta. Espacio interior con sensor superficial como elemento de control. Instalación de iluminación, posible.
Sistema eléctrico		Unidad de control CAN-Bus ETS 21 integrada en la unidad.

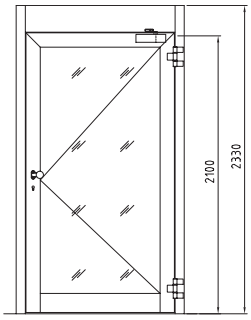

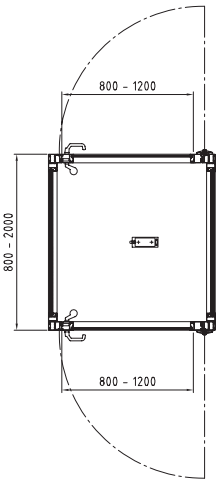

Todas las dimensiones in mm

Opciones para Orthos PIL-M01

Nota: Aumento de la seguridad de acceso gracias a alfombra de sensores de contacto de dos zonas, sensores fotocélula adicionales, verificación biométrica, separación óptica y comprobación del peso. Aumento del confort usando un operador automático en la hoja batiente.

Configuración	
Incremento de la sección superior del cuerpo.	
Pared lateral de perfil de aluminio con vidrio de seguridad laminado de 8 mm.	
Pared lateral de perfil de aluminio en RC2 con acristalamiento P4A.	
Puerta batiente de perfil de aluminio con vidrio de seguridad laminado 8 mm.	
Puerta batiente de perfil de aluminio en RC2 con acristalamiento P4A.	
Puerta batiente impermeable al humo con acristalamiento VSG 8 mm.	
Electroimán (fuerza de cierre 5000 N) como elemento adicional para el dispositivo de apertura para la puerta interna o externa.	
Puerta de protección contra incendios T30 (EI-30) o T90 (EI-90) de chapa de acero imprimada con mirilla en F30 o F90.	
Puerta de hojas plegables compuesta por un sistema de perfiles perimetral con juntas. Acristalamiento cristal de seguridad monocapa 10 mm.	
Elementos de suelo de acero inoxidable para la pre-instalación.	
Bastidor inferior para suelo elevado.	
Revestimiento de suelo con señalización de zonas verde o gris de Ø 300 mm en el centro de la esclusa.	
Fondo para insertar el revestimiento del suelo, en forma de placa de madera resistente al agua, altura = 10 mm.	
Alfombrilla de botones de goma negra, 5 mm de altura, para pegar sobre el suelo o hormigón.	
Funcionamiento	
Unidad motriz electromecánica (con muelle de retorno) para la puerta batiente (no adecuada para puertas de protección contra incendios).	
Unidad motriz electromecánica (con muelle de retorno) para la puerta batiente. Adecuada para puertas de protección contra incendios.	
Elemento textil pre-instalado antiatrapamiento de dedos en la zona de la bisagra de la puerta batiente (con autorretracción).	❗
Barra de sensores (cortina óptica) que sigue el movimiento en el interior y en el exterior de la hoja batiente.	❗
Cortina óptica fija en puerta con hojas plegables.	❗
Cierrapuertas integrado, en lugar del de superficie, montado oculto en el marco de la puerta batiente.	
Módulo para vías de evacuación y emergencia.	
Funciones de vía de emergencia para la puerta batiente y para la puerta de hojas plegables.	
Sistema eléctrico	
Preparación para la instalación de componentes en el lugar de emplazamiento.	
Consolas 4 y 5 de acero inoxidable mate.	
Pulsador de desbloqueo de emergencia con diversas funciones PMB, PIB, PMA, PMI.	
Pulsador para desbloqueo manual simple.	
Pulsador o interruptor de llave, preparados medio cilindro suministrado en obra en caja empotrada, de superficie o en consola.	
Panel de operaciones OPL 05 con funciones libremente seleccionables.	
Varias cajas para montaje en superficie y marcos de montaje.	
Panel acristalado con función de alarma (alarma tipo tela de araña, cable de alarma, detector de rotura del cristal).	
Aviso de contacto magnético «cerrado», según VDS «C» o aviso de contacto de pestillo «bloqueado» para control de la puerta por el edificio	
Contactos magnéticos para monitorizar la apertura para mantenimiento.	
Sistema de señalización compuesto por dos luces roja/verde.	
Sensor superficial en la sección superior del cuerpo para la vigilancia adicional de todo el espacio interior de la esclusa.	
Alfombra de contacto con alfombrilla de botones de goma.	
Rampa para la alfombra sobre suelo terminado, en el lado de entrada y de salida.	
Diferentes modos de determinación del peso para el control de acceso (peso real o límite de peso).	
Iluminación mediante 2 o 3 luces LED.	
Placas adicionales para la ampliación de las entradas y salidas disponibles.	

❗ Elemento de seguridad

Secuencia de funcionamiento de las esclusas, véase la página 19.
Nivel de seguridad según el equipamiento, véase la página 17.
Dibujos de los elementos opcionales, véase la página 15
ETS 21: Mensajes parametrizables, libres de potencial para el tratamiento posterior en el lugar de emplazamiento, página 17.

Accesorios

Consola 1	Consola 2	Consola 3	Consola 4	Consola 5
de plástico en el color de la unidad o en RAL 9006	de aluminio en el color de la unidad o en RAL 9006	de aluminio en el color de la unidad o en RAL 9006	de acero inoxidable mate	de acero inoxidable mate
				
Anch 94 mm	Ancho 140 mm	Ancho 140 mm	Ancho 118 mm	Ancho 118 mm
Alto 94 mm	Alto 180 mm	Alto 365 mm	Alto 93 mm	Alto 164 mm
Profundidad 65 mm	Profundidad 110 mm	Profundidad 110 mm	Profundidad 60 mm	Profundidad 60 mm
PIL-C01	PIL-C01	PIL-C01	PIL-C01	PIL-C01
PIL-S01	PIL-S01	PIL-S01	PIL-S01	PIL-S01
PIL-M01	PIL-M01	PIL-M01	PIL-M01	PIL-M01
				
Interruptor de llave eléctrico en consola	**Botón de desbloqueo**	**Sistema de señalización**	**Interruptor de llave**	**OPL 05**
PIL-C01	PIL-C01	PIL-C01	PIL-C01	PIL-C01
PIL-S01	PIL-S01	PIL-S01	PIL-S01	PIL-S01
PIL-M01	PIL-M01	PIL-M01	PIL-M01	PIL-M01
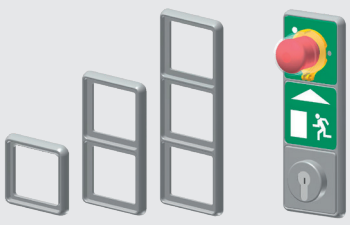				
Marco para montaje embutido	**Terminal vía de emergencia**			
PIL-C01				
PIL-S01				
PIL-M01	PIL-M01			

Nivel de seguridad según el equipamiento

Elemento	Grado de separación
Alfombra de contacto (1 zona)	--
Alfombra de contacto (2 zonas)	bajo
Protecciones fotocélulas y sensores ópticos adicionales	mejorado
Básculas con un límite de peso	elevado
Básculas con dos límites de peso	alto
Básculas, peso real	Muy alto
Básculas, peso exacto y biometría	El más alto

ETS 21: Mensajes parametrizables, libres de potencial para el tratamiento posterior en el lugar de emplazamiento
There are five potential-free feedback messages in the mother board:

- Preparado para entrada
- Paso de entrada
- Preparado para salida
- Paso de salida
- Error

Se pueden disponer señales adicionales mediante la instalación de más placas de E/S. Un máximo de 6 mensajes libres de potencial por cada placa de E/S adicional.

Por ejemplo:

- Bloqueado
- Desbloqueado
- Interruptor de desbloqueo
- Desbloqueo simple entrada
- Desbloqueo simple salida
- Desbloqueo permanente entrada
- Desbloqueo permanente salida
- Desbloqueo entrada inhabilitado
- Desbloqueo salida inhabilitado
- Generador aleatorio encendido/apagado
- Alarma generador aleatorio
- Mensaje de paso entrada
- Mensaje de paso salida
- Ajuste tras corte de corriente
- Ajuste desde una posición conocida
- Entrada preparada, salida preparada
- Preparada
- Posición inicial
- Impulso para contador electromecánico
- Mensaje de servicio
- Error general
- Avería BUS
- Limpieza interior
- Limpieza exterior
- Modo 1 puerta
- Sabotaje hoja interior
- Sabotaje hoja exterior
- Esclusa ocupada
- Esclusa ocupada, ambas puertas cerradas
- Puerta interna bloqueada
- Puerta externa bloqueada
- Pre-alarma
- Alarma
- Supresión de la alarma

Mediante parametrización, están disponibles otros mensajes.
Todos los parámetros se describen detalladamente en la ayuda online de la unidad de control.

Secuencia de paso

Orthos PIL-S01 and -C01

Secuencia de acceso con lector de tarjetas en el exterior (también posible lector biométrico) Posición inicial por defecto: esclusa cerrada y bloqueada.
– La persona obtiene una autorización a través del lector de tarjetas.
– La puerta abre a la persona autorizada.
– Entrada en el recinto de la esclusa.
– La puerta se cierra automáticamente.
– En el recinto de la esclusa se activan ahora los sistemas de medición e identificación adicionales que se hubieran instalado.
– Se abre la segunda puerta a la persona o es rechazada (abandonando la esclusa por la primera puerta).
– La última puerta que se haya abierto se cierra de nuevo automáticamente (posición inicial).

Son posibles otras secuencias de paso (funciones activadas individualmente por tarjeta de identificación)
- Modo automático sin lector en el centro
- Modo automático con lector en el centro
- Modo confort para personas discapacitadas sin lector en el centro
- Modo confort para personas discapacitadas con lector en el centro
- Esclusa para materiales
- Modo preferencial entrada o salida
- Modo puerta simple, puerta entrada o salida

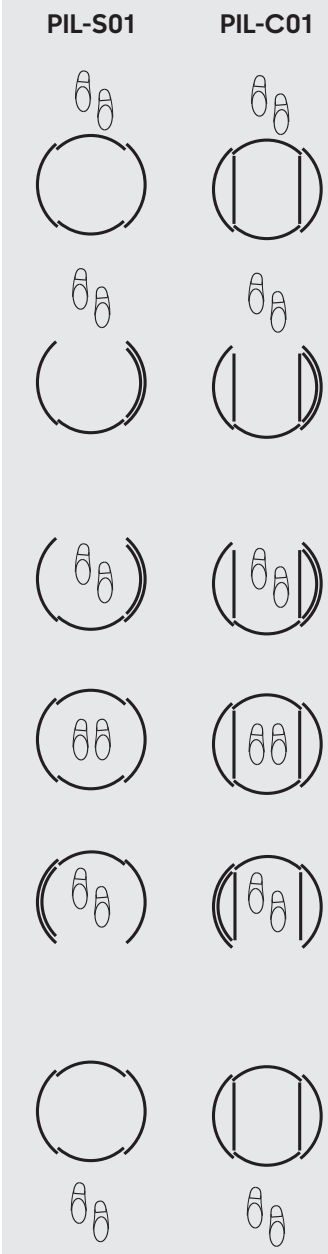

Orthos PIL-M01	
con dos hojas batientes en la versión básica, con puerta exterior RC2, RC3 o T30/T90 (EI-30/EI-90)	Secuencia de acceso con lector de tarjetas en el exterior (también posible lector biométrico) Posición inicial: esclusa cerrada y bloqueada. – La persona obtiene una autorización a través del lector de tarjetas. – La puerta abre a la persona autorizada. – Entrada en el recinto de la esclusa. – La puerta se cierra automáticamente. – En el recinto de la esclusa se activan ahora los sistemas de medición e identificación adicionales que se hubieran instalado. – Se abre la segunda puerta a la persona o es rechazada (abandonando la esclusa por la primera puerta). – La última puerta que se haya abierto se cierra de nuevo automáticamente (posición inicial).
Con hoja batiente externa y hoja plegable interna, apropiada para vías de evacuación	Secuencia de funcionamiento de un acceso con lector de tarjetas en el exterior (también posible lector biométrico) Posición inicial: esclusa cerrada y bloqueada. – Secuencia de acceso con lector de tarjetas en el exterior (también posible lector biométrico) Posición inicial: esclusa cerrada y bloqueada. – La persona obtiene una autorización a través del lector de tarjetas. – La puerta abre a la persona autorizada. – Entrada en el recinto de la esclusa. – La puerta se cierra automáticamente. – En el recinto de la esclusa se activan ahora los sistemas de medición e identificación adicionales que se hubieran instalado. – Se abre la segunda puerta a la persona o es rechazada (abandonando la esclusa por la primera puerta). – La última puerta que se haya abierto se cierra de nuevo automáticamente (posición inicial). Vía de emergencia: Activación mediante el terminal de vía de emergencia según EltVTR o mediante el sistema de alarma anti-incendio. La puerta plegable interna se abre, la puerta batiente exterior se abre manualmente. Herrajes de la vía de evacuación según norma UNE EN 179. El cliente o el constructor debe solicitar a las autoridades competentes en materia de inspección de urbanismo una «autorización específica». Son posibles otras secuencias de paso (funciones activadas individualmente por tarjeta de identificación) - Modo automático sin lector en el centro - Modo automático con lector en el centro - Modo confort para personas discapacitadas sin lector en el centro - Modo confort para personas discapacitadas con lector en el centro - Esclusa para materiales - Modo preferencial entrada o salida - Modo puerta simple, puerta entrada o salida

PIL-M01

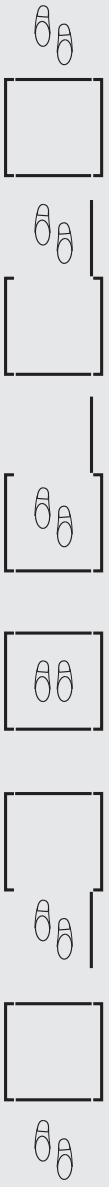

Ejemplos de montaje

Orthos PIL-S01

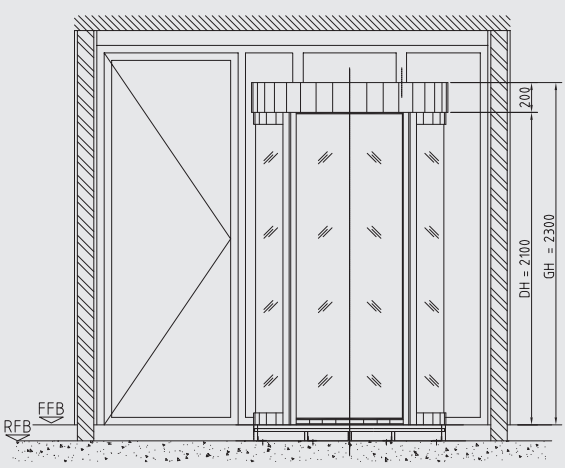

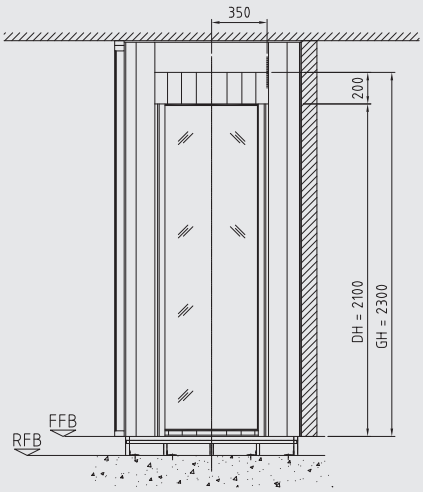

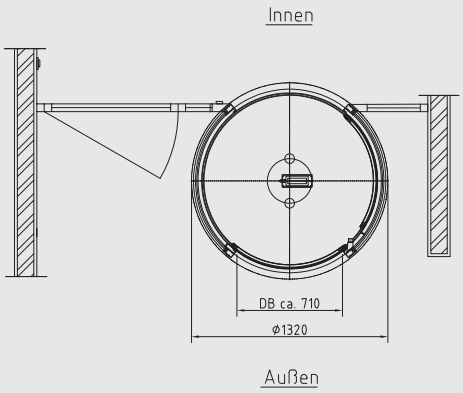

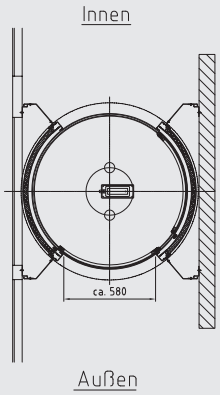

Orthos PIL-C01

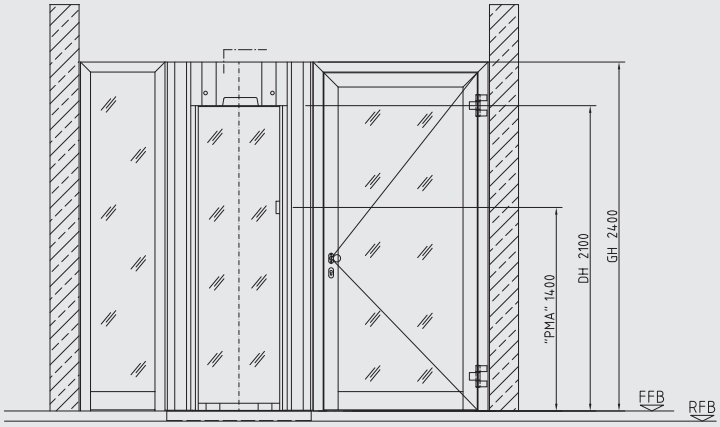

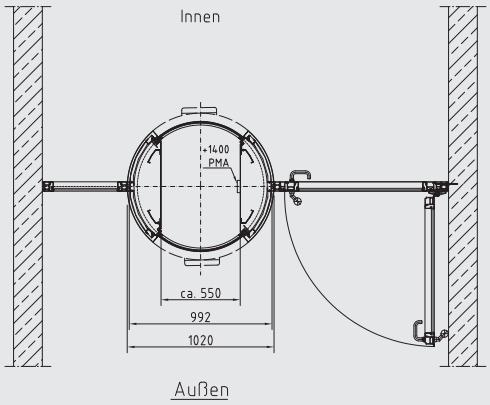

RFB	SFL
FFB	FFL
DH	PH
GH	TH
Innen	Interior
DB ca. 999	DB approx. 999
Außen	Exterior

Nuestro compromiso con la sostenibilidad

Nos comprometemos a fomentar un desarrollo sostenible a lo largo de toda nuestra cadena de valor en consonancia con nuestras responsabilidades económicas, medioambientales y sociales hacia las generaciones actuales y futuras. La sostenibilidad a nivel de producto es un enfoque importante y orientado al futuro en el ámbito de la construcción. Con el fin de proporcionar información cuantificada sobre el impacto medioambiental de un producto a lo largo de todo su ciclo de vida, dormakaba ofrece Declaraciones Ambientales de Productos (DAP), basadas en evaluaciones holísticas del ciclo de vida.

www.dormakaba.es/sostenibilidad

Nuestra oferta

Soluciones de automatización de acceso



Automatización de entradas
Seguridad para entradas

Soluciones de control de acceso



Acceso electrónico y datos
Sistemas de evacuación
Sistemas de hoteles

Soluciones de hardware de acceso



Cierrapuertas
Herrajes
Sistemas de llaves mecánicas

Servicio



Soporte técnico
Instalación y puesta en marcha
Mantenimiento y reparación

WN 0545375153, EN, 09/2023
Sujeto a cambios sin previo aviso.

dormakaba España, S.A.U.

Madrid - Sede
c/ María Tubau, 4
28050 Madrid

Barcelona - Oficina
Passeig de Gràcia, 21
Planta principal
08007 Barcelona

Valencia - Fábrica
c/ Coeters, 15
46980 Paterna
Valencia

www.dormakaba.es