OHRA

LAGERSYSTEME MIT KONZEPT



Entreplantas de almacenamiento



Plataformas de almacenamiento

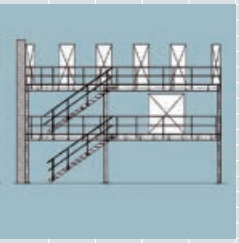

La solución rentable para la creación de espacio adicional

Las entreplantas de almacenamiento de OHRA ofrecen posibilidades sin límite para aumentar el espacio de almacenamiento existente, gracias al uso de elementos modulares de acero.

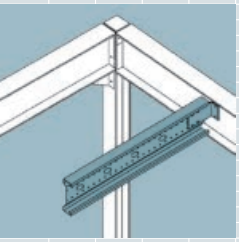

Las plataformas flexibles construidas en acero se pueden utilizar también como espacios de producción, áreas de expedición o de ventas. Por la fabricación individualizada y la alta capacidad de carga, las posibilidades de uso son ilimitadas.

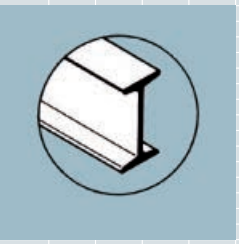

Las plataformas de almacenamiento de OHRA encajan perfectamente en los espacios existentes

Desde hace más de 30 años planificamos y realizamos sistemas de estanterías y entreplantas de almacenamiento en el país y en el extranjero.

Nuestros clientes se aprovechan de una experiencia de muchos años y de las ideas de nuestros expertos, altamente capacitados.

Las plataformas construidas en acero se pueden integrar sin reformas adicionales a sus espacios de almacenamiento existentes - durante la actividad de su empresa y con corto tiempo de construcción.

¡Las entreplantas de almacenamiento de OHRA son robustas, duraderas, y en todo caso individualizadas y económicas!

Sus ventajas:

- **Soluciones rentables y económicas para la multiplicación de áreas de almacenaje**
- **Red de puntales libremente elegible**
- **Corto tiempo de construcción, montaje fácil**
- **Capacidad de carga según los requerimientos**
- **Se puede combinar como entrepiso con sistemas de estanterías**
- **Es posible diseñar la instalación con varios niveles**
- **Diferentes tipos de piso, modelos de escaleras y barandas**
- **Un gran programa de accesorios para el diseño individualizado**

OHRA
LAGERSYSTEME MIT KONZEPT



Entreplantas de almacenamiento



El segundo nivel en el almacén - solo o como combinación con estanterías

Planificamos con Ud. su nueva entreplanta de almacenamiento. ¡Desde plataformas estándar, hasta de varios pisos, y construcciones especiales como entreplanta con sistemas de estanterías – realizamos sus ideas!

Detalles de las plataformas de almacenamiento









Soportes, pestillos, vigas

- Uso de perfiles de acero laminados en caliente de calidad
- Fabricación y cálculo estático según las normas DIN EN 1090 CE y DIN EN 1193-1 (EC3-1)

Escaleras

- Escaleras de calidad con vibraciones mínimas
- Formas de colocación ilimitadas, también dentro de la plataforma
- Barandas en modelos de acero/acero o acero/madera
- Diferentes revestimientos de escalones y descansillos

Barandas

- Completamente atornilladas
- Modelos de acero/acero o acero/madera
- Soportes de barandas de acero en colores de barandas
- Incluso barrera al nivel de la rodilla y borde rodante

Acceso de carga

- Verificado según UVV, BGR 234
- Asegurado con cadenas es el estándar
- Alternativa con puerta rodante o portón de hojas batientes, que ahorran espacio
- Según solicitud como esclusa o tapa

Pavimento

- El estándar con placa de aglomerado v20E1, 38 mm, crudo/crudo
- Con la parte inferior recubierto en blanco para más claridad bajo la plataforma
- Como opción con revestimiento de estructura antideslizante
- Se puede suministrar en rejilla o chapa a solicitud del cliente

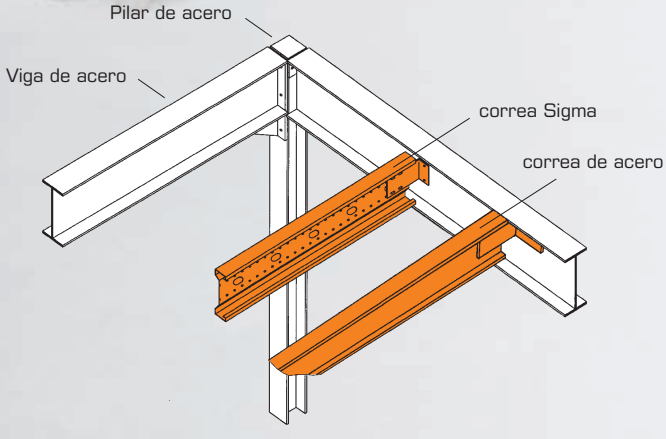

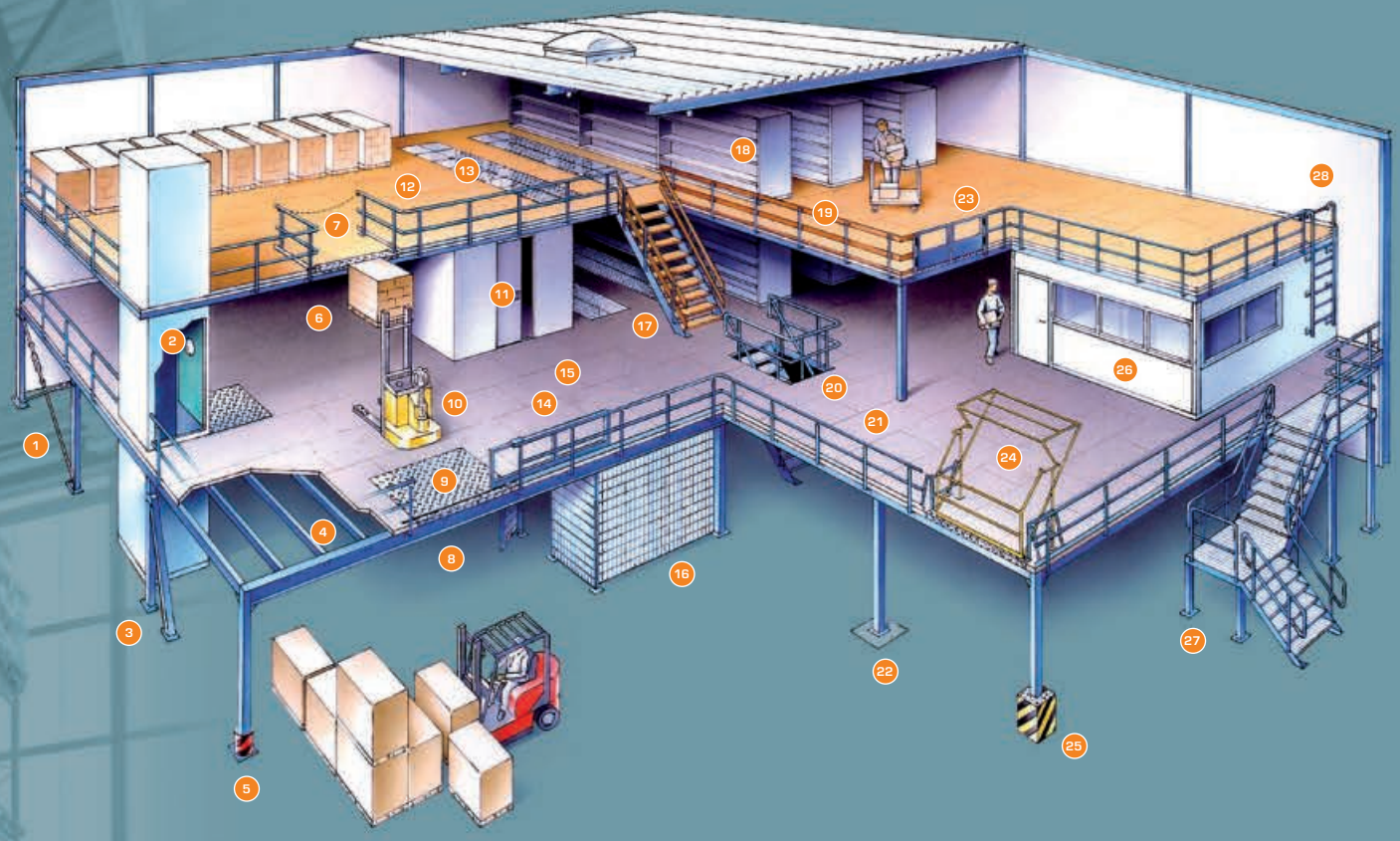

1 Atirantados diagonales con tensor
2 Montacargas
3 Columna inclinada
4 Detalle de correa
5 Protección puntal
6 Borde de aluminio
7 Acceso de carga estándar con barandilla y cadena de seguridad
8 Luces grandes entre columnas
9 Placa protección de aluminio
10 Uso de carretilla encima del altillo con carga puntual alta
11 Pared divisoria como almacén cerrado, aquí con puerta corredera
12 Piso de tablero aglomerado crudo / crudo o opcional crudo / blanco
13 Rejilla galvanizada para el paso de luz y aire y extracción de humo
14 Acceso de carga con puerta corredera
15 Recubrimiento del piso estructurado y antideslizante
16 Pared divisoria con mallas de doble varilla
17 Escalera con peldaños de madera
18 Estanterías aisladas encima del altillo
19 Barandilla de madera
20 Escalera integrada en el altillo
21 Barandilla de metal y pasamanos de tubos redondos
22 Solera de hormigón
23 Acceso de carga con puerta giratoria
24 Acceso de carga con puerta de esclusa de seguridad
25 Protección puntal grande
26 Paredes modulares, aquí con oficina de encargado
27 Escalera con un ángulo de 90° con peldaños de rejilla
28 Escalera de socorro con varilla de seguridad
29 Para la protección contra incendios aislamientos especiales o aplicación de pinturas especiales



Entreplanta de almacenamiento con estanterías de paletas:
Modelo como plataforma de doble piso, con acceso de carga e instalación de rociador integrada.



Entreplanta de almacenamiento con estanterías cantilever:
Realización como entrepiso. Abajo almacenamiento de tableros de madera, arriba almacenamiento de tablas de madera. Operación manual y acceso directo.

Ejemplos de aplicación



Cantilever en el almacén de metal. Sobre 2 pisos almacenamiento de perfiles en las estanterías cantilever. Nivel superior para paquetes y almacenamiento de bloques.



Plataforma de almacenamiento robusta con escalera externa y sistema de transporte para cartones. Grandes longitudes del vano posibilitan mucha libertad de movimiento debajo de la plataforma.



Entreplanta de almacenamiento para el comercio de materiales de construcción. Área de almacenamiento hasta debajo del techo de la nave. Colocación externa de las escaleras, con peldaños y barandas en acero.



Llamativo visualmente. Planificado y producido según la función requerida. Incluso accesos de carga y medios de iluminación.



En almacén de muebles. Altos soportes para el almacenamiento de piezas voluminosas de muebles. Entreplanta de almacenamiento con 3 pisos, toda ella con baranda, acceso de carga e instalación de rociador integrada



Almacenamiento y expedición sobre 3 niveles. El mayor uso posible del área de almacenamiento existente, incluso un nivel de almacenamiento sobre la puerta de nave



Entreplanta de almacenamiento de varios pisos en un almacén al por mayor. Almacenamiento de más de 5000 artículos, para confeccionar y expedir sobre una base pequeña.



Doble área en la transformación del acero. Áreas de trabajo arriba y abajo. Carga de 1.000 kg/m^2.



Plataforma de almacenamiento robusta construida en acero, en el almacén de materiales de construcción. Aquí con sistema de transporte integrado por la instalación de rodillos.



Fabricada ajustándose a la medida de la nave. Entreplanta de almacenamiento con estanterías debajo y sobre la plataforma de almacenamiento.



Entreplanta construida en acero. Galvanizada para exterior. Uso del piso inferior como aparcamiento.



Entreplanta de almacenamiento como entrepiso con estanterías cantilever. Arriba almacenamiento de paquetes y estanterías cantilever