pemsa

SISTEMAS DE BANDEJAS PORTACABLES, SOPORTES Y ACCESORIOS
CABLE MANAGEMENT SYSTEM, SUPPORTS AND ACCESSORIES

GUÍA RÁPIDA
QUICK GUIDE

227

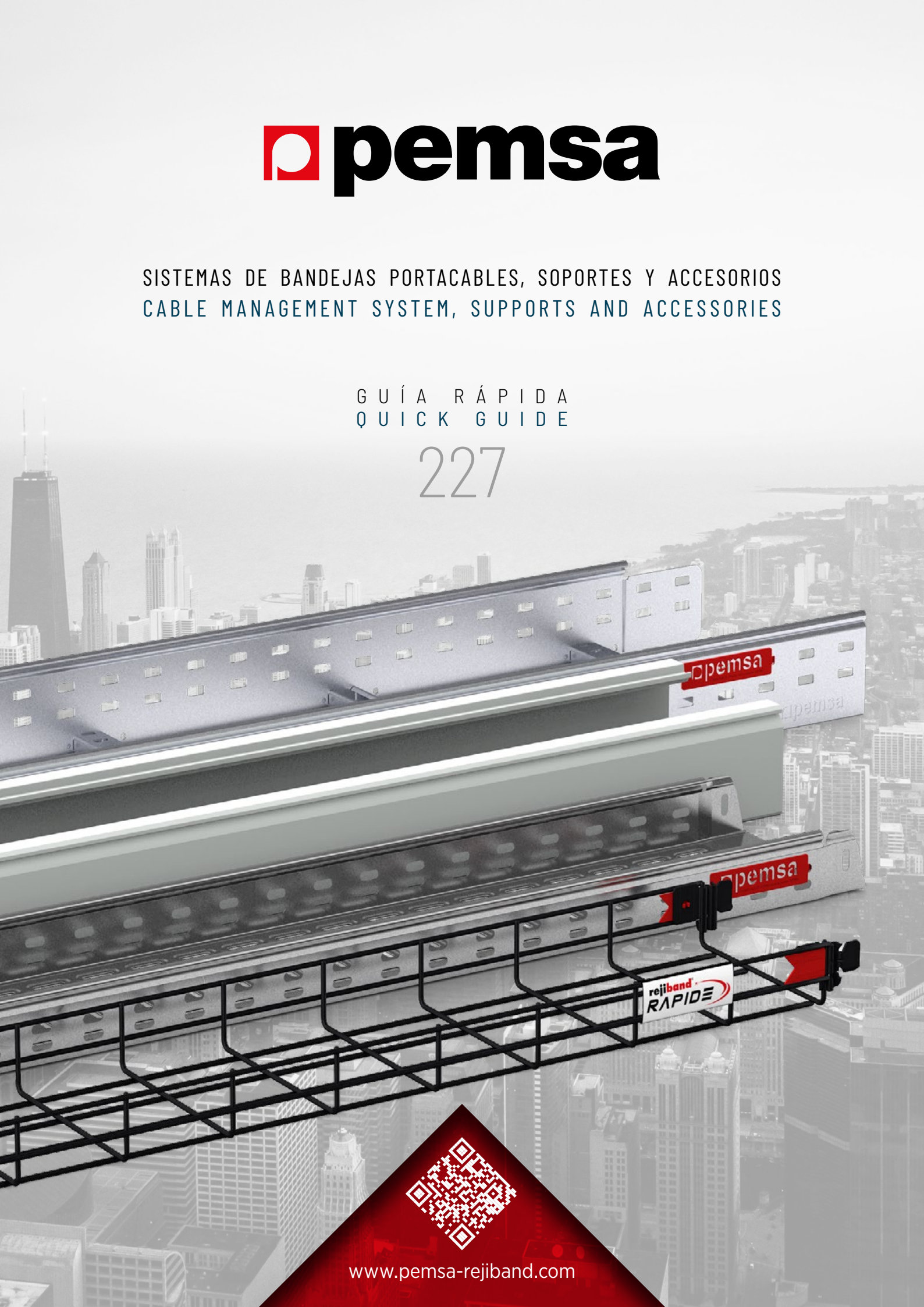

www.pemsa-rejiband.com

metatray®

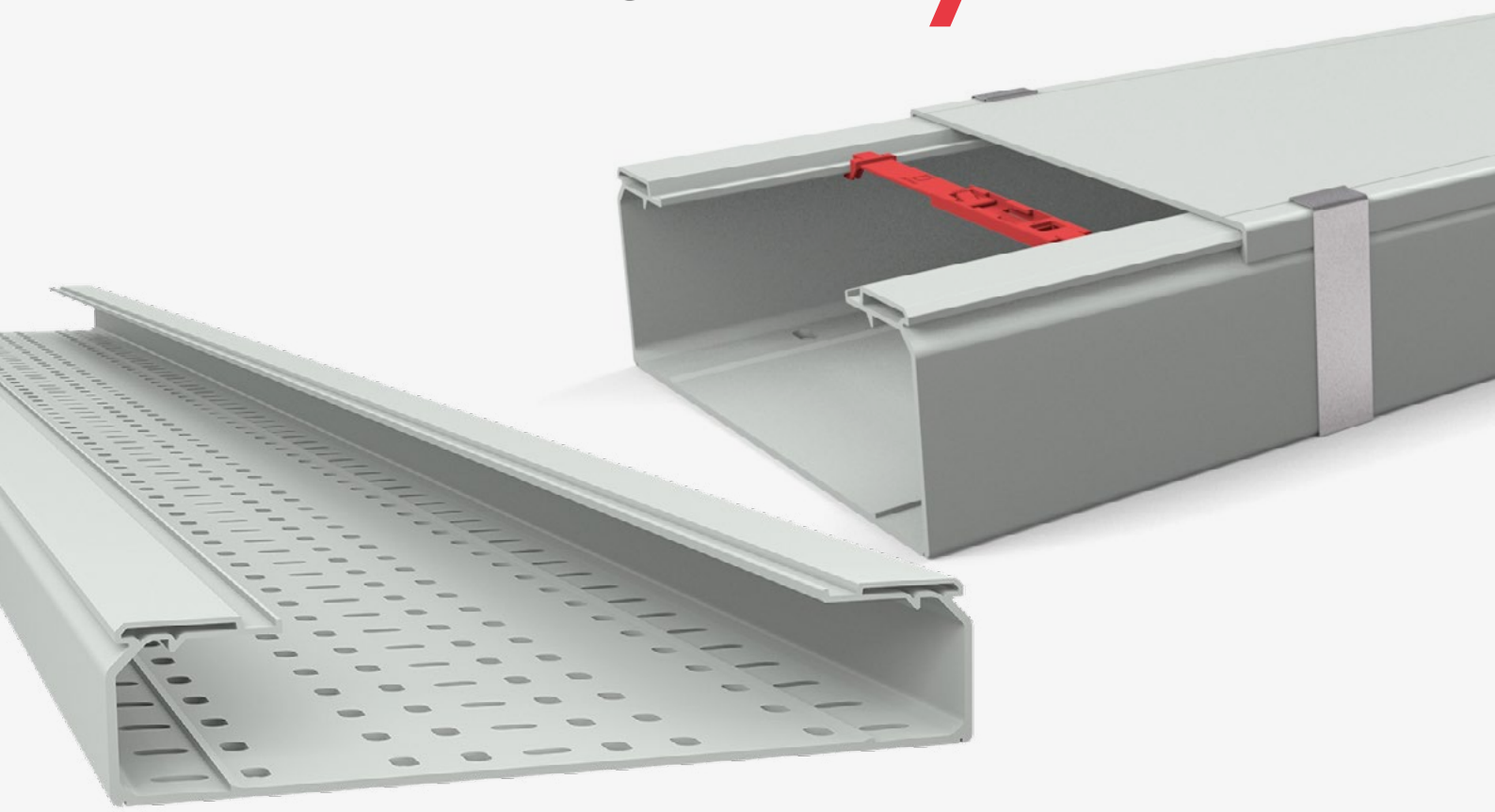

Características diferenciadoras / *Differentiating features*



IEC 61537 IEC 50085 AENOR TECEE CB SCHEME CE UK CA RoHS III

Un paso por delante en bandejas aislantes

One step forward on insulating cable trays

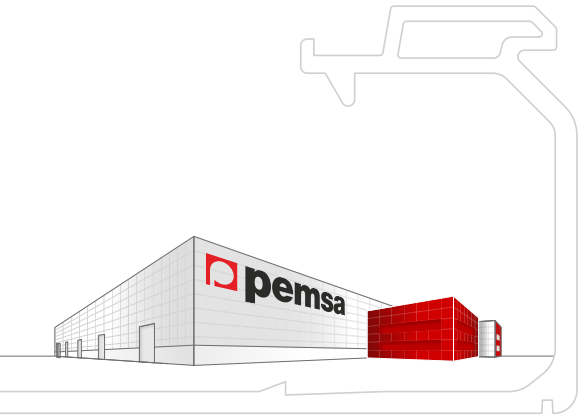

Información Técnica / *Technical information* 02

1 Sistemas de Bandejas Portacables, Soportes y accesorios.
Cable Management System, Supports and accessories.

rejiband®  Sistema de Bandejas de rejilla
Wire mesh cable trays 06

pemsaband®  Sistema de Bandejas portacables
Cable Tray System 38

megaband® 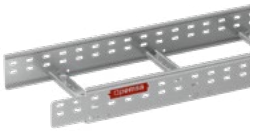 Sistema de Bandejas de escalera
Cable Ladder System 50

metatray®  Sistema de bandejas aislantes
Insulating Cable Tray System 58

support system  Soportes, railes y estructuras metalicos
Supports, Channels and structures range 76

Sistema de Tubos Pemsa. Guía de selección
Pemsa Conduit System. Selection guide 86

Contacto / *Contact*

Sistemas de Protección a la Corrosión / Protective Corrosion Systems

Pemsa ofrece una amplia gama de Sistemas de protección frente a la corrosión que incluyen diversos recubrimientos de cara a cubrir todos los requerimientos y ambientes.

Pemsa offers a complete range of protective corrosion systems which includes some different coatings in order to cover all the requirements and environments.

Sistema de Protección	*Protection System*
Es un grupo de acabados con las mismas propiedades o características, prestaciones, estética, etc. que se comercializan en su conjunto.	*It is a group of finishes with the same properties or characteristics, features, aesthetics, etc. that are sold as a whole.*

Acabado	*Finish*
Recubrimiento de protección frente a la corrosión.	*Corrosion protection coating.*

Denominación	*Denomination*	Soluciones	*Solutions*

(S)	(F)	Denominación / *Denomination*	Norma / *Standard*	Clase/ *Class* IEC 61537	Cat. Corrosividad ISO 9223	Soluciones
PG	**PG3**	Pregalvanizado / *Pregalvanised*	EN 10346	3	C3	
EZ	**PAV**	Pavonado / *Blueing*	EN ISO 2081	1	C1	
	EZ3	Electrocincado / *Electrogalvanised*	EN ISO 4042	3	C2	
BK8	**BLACK C8**	Alta Resistencia / *High Resistance*	EN ISO 2081 EN ISO 4042	8	C4	
	BK8-ZnNi	Zinc Níquel negro / *Zinc Nickel in black*		8	C4	
GC	**HDG**	Galvanizado en Caliente / *Hot Dip Galvanising*	EN ISO 1461 EN ISO 10684	5 / 6 / 7 / 8	C4	
	ZNi	Zinc Níquel / *Zinc Nickel*	EN ISO 2081 EN ISO 4042	8	C5	
AZ+	**ZM**	Aleación Alta Resistencia / *High Resistance Alloy*	EN 10346	8	C5	
INOX	**I303**	Acero Inoxidable / *Stainless Steel*	AISI 303/ EN 10088-2	-	C5	
	I304		AISI 304 EN 10088-2 EN 10088-3 EN ISO 3506-1:2021	9C	C5	
	I316L		AISI 316L EN 10088-2 EN 10088-3 EN ISO 3506-1:2021	9D	CX	
PT	**PO-PG**	Pintura Poliéster / *Polyester Paint*	ISO 2409, ISO 2808, ISO 4628	3/6	C3/C5	
	PO-EZ			6	C5	
AL	**ALU**	Aluminio / *Aluminium*		NA	C5	
	6063T6	Aluminio de aleación 6063-T6 / *Aluminium alloy 6063-T6*	EN 573-3/EN 755-2	NA	CX	
	1050H24	Aluminio de aleación 1050H24 / *Aluminium alloy 1050H24*	EN 573-3/EN 485-2	NA	CX	
LN	**LAT**	Latón / *Brass*	EN 1652	NA	NA	
	LNI	Latón Niquelado / *Nickel-plated brass*	EN 1652 EN ISO 4042	8	C4	

Sistemas de Protección frente a la Corrosión según Ambientes y Categorías de Corrosividad según ISO 9223

Corrosion protection systems by environment and corrosivity categories according to ISO 9223

Corrosividad *Corrosivity*		Pemsa Sistemas de protección *Protection Systems*									Descripción de ambientes atmosféricos típicos relacionados con las categorías de corrosividad / *Description of typical atmospheric environments related to corrosivity categories*	
Cat./*Cat.* ISO 9223	Nivel *Level*	EZ	PG	BK8	AZ+	GC*	304	PT	316	AL	Interior / *Inside*	Exterior / *Outside*
C1	Muy bajo *Very low*			■							Espacios climatizados con atmósfera seca y sin cantidades apreciables de contaminantes, por ejemplo, oficinas, tiendas escuelas y hoteles. *Air-conditioned spaces with a dry atmosphere and without appreciable amounts of pollutants, e.g. offices, stores, schools and hotels.*	Zonas frías con humedad baja y con muy baja contaminación. *Cold areas with low humidity and very low contamination.*
C2	Bajo *Low*			■							Espacios de temperatura y humedad relativa variable, con baja frecuencia por condensación y muy baja por contaminación productiva.Por ejemplo pabellones deportivos y almacenes logisticos. *Variable temperature and RH spaces with low condensation frequency and low or very low productive contamination, e.g. sports halls and logistic warehouses.*	Zonas templadas con humedad baja y con baja contaminación. Áreas rurales en general. *Temperate areas with low humidity and low pollution. Rural areas in general.*
C3	Medio *Medium*			■							Espacios de frecuencia media por condensación. Media/Baja contaminación productiva. Planta de proceso industrial básico, Industria Alimentaria. Centro tecnológicos, Data Centers. *Spaces with medium frequency of condensation. Medium/Low productive contamination. Basic industrial process plant, Food Industry. Technology centres, Data Centers.*	Zonas templadas con salinidad media y media contaminación. Zonas urbanas e industriales con contaminación. *Temperate areas with medium salinity and medium contanimation. Contaminted industrial and urban areas.*
C4	Alto *High*			■							Espacios de frecuencia alta por condensación. Media/Alta contaminación productiva. *Spaces with high frequency of condensation. Medium/High productive contamination.*	Zonas templada/subtropical/tropical. Áreas sin rocio o deshielo de agua salada. Salinidad media/alta. Alta contaminación. *Temperate/subtropical/tropical areas. Areas without salt water spray or thaw. Medium/high salinity. High contamination.*
C5	Muy alto *Very high*										Espacios de frecuencia muy alta por condensación. *Spaces with very high frequency of condensation. High productive contamination.*	Zonas templada/subtropical. Salinidad alta. Muy alta contaminación. *Temperate/subtropical areas. High salinity. Very high contamination.*
CX	Extremo / *Extreme*										Espacios de permanente condensación. Extrema humedad. Alta/Muy Alta contaminación productiva. Influencias externas (partículas, cloruros). *Permanent condensation. Extreme humidity, high/very high productive contamination. External influences (particulates, chlorides).*	Zonas subtropical/tropical. Muy alta humedad. Alta salinidad y otras partículas. Extrema contaminación. Subtropical/tropical areas. *Very high humidity. High salinity and other particulates. Extreme contamination.*

Sistemas de Protección según clase de resistencia IEC 61537 / Protection Systems by IEC 61537 corrosion classes

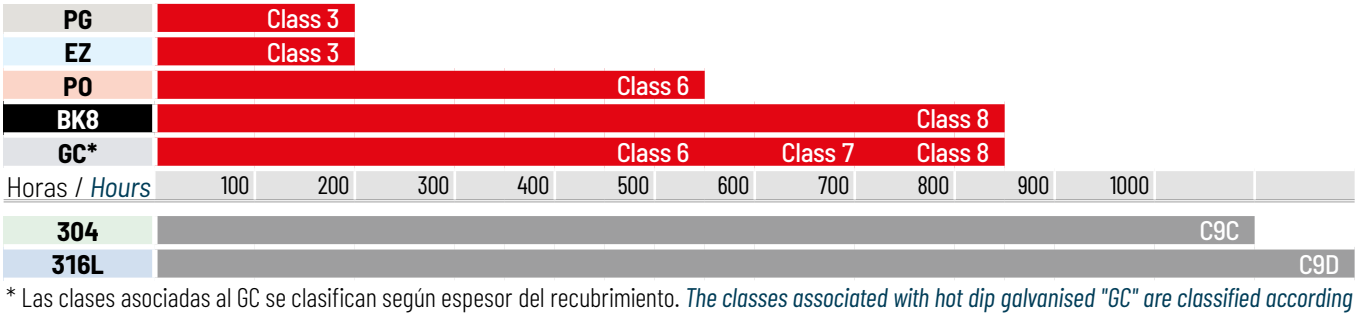

* Las clases asociadas al GC se clasifican según espesor del recubrimiento. *The classes associated with hot dip galvanised "GC" are classified according to the thickness of the coating.*

pemsa

Materiales aislantes y Colores RAL / Insulating materials & RAL Colours

PC+ ABS	Policarbonato + ABS Libre de halógenos *Halogen Free Polycarbonate + ABS*
PVC	Policloruro de Vinilo *Polyvinyl Chloride*
PP	Polipropileno Libre de Halógenos *Polypropylene Halogen Free*
PA6	Poliamida 6 Libre de Halógenos *Polyamide 6 Halogen Free*
PA12	Poliamida 12 Libre de Halógenos *Polyamide 12 Halogen Free*

PU	Poliuretano / *Polyurethane*
PE	Polietileno / *Polyethylene*
NBR	Caucho NBR / *NBR rubber*
PET	LDH Termoplástico *Thermoplastic LDH*
TPV	Termoplástico *Thermoplastic*
PO	Poliéster / *Polyester*

RAL 5012	Color Azul RAL 5012 *Blue Colour RAL 5012*
RAL 5024	Color Azul RAL 5024 *Blue Colour RAL 5024*
RAL 7000	Color Gris RAL 7000 *Grey Colour RAL 7000*
RAL 7011	Color Gris Oscuro RAL 7011 *Dark Grey Colour RAL 7011*
RAL 7031	Color Gris Oscuro RAL 7031 *Dark Grey Colour RAL 7031*
RAL 7035	Color Gris Claro RAL 7035 *Light Grey Colour RAL 7035*
RAL 9005	Color Negro RAL 9005 *Black Colour RAL 9005*

Generales / General

	Información de producto *See more information on the Web*
XX	Consultar página / *Go to page*
kg/u	Peso en kg por unidad *Weight in kg per unit*

	Bajo Pedido / *On Request*
	Más información *More information*
kg/m	Peso en kg por metro *Weight in kg per metre*

	Embalaje / *Packaging*
M	Materia Prima / *Raw material*

Características Bandejas / Cable tray features

REF	Nº de Referencia del producto *Product Reference number*
	Ancho / *Width*
	Alto - Ala / *Height - Flange*
	Longitud / *Length*
e(mm)	Espesor / *Thickness*
	Patentado Pemsa *Patented Pemsa*
mm^2	Sección útil / *Useful section*
	Tiempo de montaje (segundos) *Assembly time (seconds)*

	Sin tornillos / *No screws*
	Continuidad Eléctrica según norma IEC61537 *Electrical Continuity acc. to standard IEC61537*
CLICK	Sistema Click de unión rápida *Fast Joint Click System*
	Temperatura de trabajo *Working temperature range*
CTA (kg)	Carga de trabajo Admisible *Safe Working Load*
	Cargas de trabajo Ligeras kg/m *Light duty Loads kg/m*

	Cargas de trabajo medias kg/m *Medium duty Loads kg/m*
	Cargas de trabajo elevadas kg/m *Heavy duty Loads kg/m*
	Resistencia al Impacto *Impact Strength*
	Resistencia al Fuego *Fire resistance*
	Diámetro de cable *Cable diameter*
	Distancia entre Soportes en metros *Span distance in metres*

Iconografía / Iconography

Características de Tubos / *Conduits features*

DN	Diámetro nominal / *Nominal width*
Od1	Diámetro interior / *Inside diameter*
Od2	Diámetro exterior / *Outside diameter*
r	Radio de curvatura / *Bending radius*
	Tipo de rosca / *Thread size*
	Llave de apriete necesaria *Torque wrench*

IEC 61386	Codificación según Norma internacional de tubos IEC 61386 *International standard of conduits Code IEC 61386*
	Resistencia a la compresión *Compression strength*
	Resistencia al impacto *Impact strength*
	Temperaturas de trabajo. *Working temperature range*
IP	Clasificación IP / *IP classification*

	No propagador de la llama *Flame retardant*
UV	Resistencia a la radiación ultravioleta *Ultra violet radiation behaviour*
	Flexibilidad / *Flexibility*
	Reduce el tiempo de instalación un 45% / *45% Time savings*
ULf1	Clasificacion ULf1 según UL746C buena resistencia UV y apto para exterior. *ULf1 Class acc. to UL746C. Good UV resistace and suitable for outside.*

Homologaciones / *Approvals*

IEC 61537	Norma Internacional de Bandejas IEC 61537 / *Cable trays International Standard IEC 61537*
IEC 61386	Norma Internacional de Tubos IEC 61386 / *Conduit International Standard IEC 61386*
	Marcado N de AENOR + info pag 004 *AENOR N Mark + info pag. 004*
NEMA VE-1	Conforme NEMA VE-1 *Acc. to NEMA VE-1 Standard*
CE	Conformidad CE con Directiva 2014/35/UE *Acc. to Directive 2014/35/UE*
RETIE	Certificación Retie (Colombia) *Retie approval*
	Libre de Halógenos según EN 50642 *Halogen free acc. to EN 50642*

RoHS III	Conformidad con Directiva RoHS 2015/863 / *Compliance with Directive RoHS 2015/863*
E90	Ensayo Resistencia al Fuego E90 según DIN 4102-12 *E90 Fire Resistance Test acc. to DIN 4102-12 Standard*
NF	Certificación según Norme Française *Approval acc. to Norme Française*
DB	Homologación Deustche Bahn *Deutsche Bahn Approval*
UK CA	Evaluación de conformidad del Reino Unido *UK Conformity Assessed*
c UL us	Certificación UL Listed *UL Listed Approval*

UL	Certificación UL Certified *UL Certified Approval*
CSA	Certificación Canadiense CSA *CSA Canadian Approval*
VDE	Certificación Alemana VDE *VDE German Approval*
GL	Certificación Germanischer Lloyd *Germanischer Lloyd Approval*
	Certificación Rusa GOST *Russian GOST Approval*
DNV	Certificación Aplicaciones Marinas DNV *Marine applications DNV Approval*
	Certificación atmósferas explosivas ATEX *ATEX Hazardous Areas Approval*

Soluciones de Producto / *Product Solutions*

	Industria alimentaria *Food industry*
	Industria petroquímica *Petrochemical industry*
	Energías renovables *Renewable energies*
	Edificación terciario *Building tertiary*
	Aplicaciones ferroviarias *Railway applications*
	Industria farmacéutica *Pharmaceutical industry*

	Centrales de energía *Energy Power Stations*
	Teleco / Centros de proceso de datos / *IT / Data centers*
	Túneles Infraestructuras *Tunnels Infrastructures*
	Solución Resistencia al Fuego E90 *E90 Fire Resistance Solution*
	Industria Básica de Transformación *Primary Industry*
	Industria del agua *Water treatment*

	Oil & Gas
	Offshore, puertos *Offshore, ports*
	Industria naval *Marine Industry*
	Industria minera y cementera *Mining and cement industry*
	Instalaciones higiénico sanitarias *Healthcare & hygienic facilites*

rejiband®

Sistema de bandeja de rejilla

Wire mesh tray system

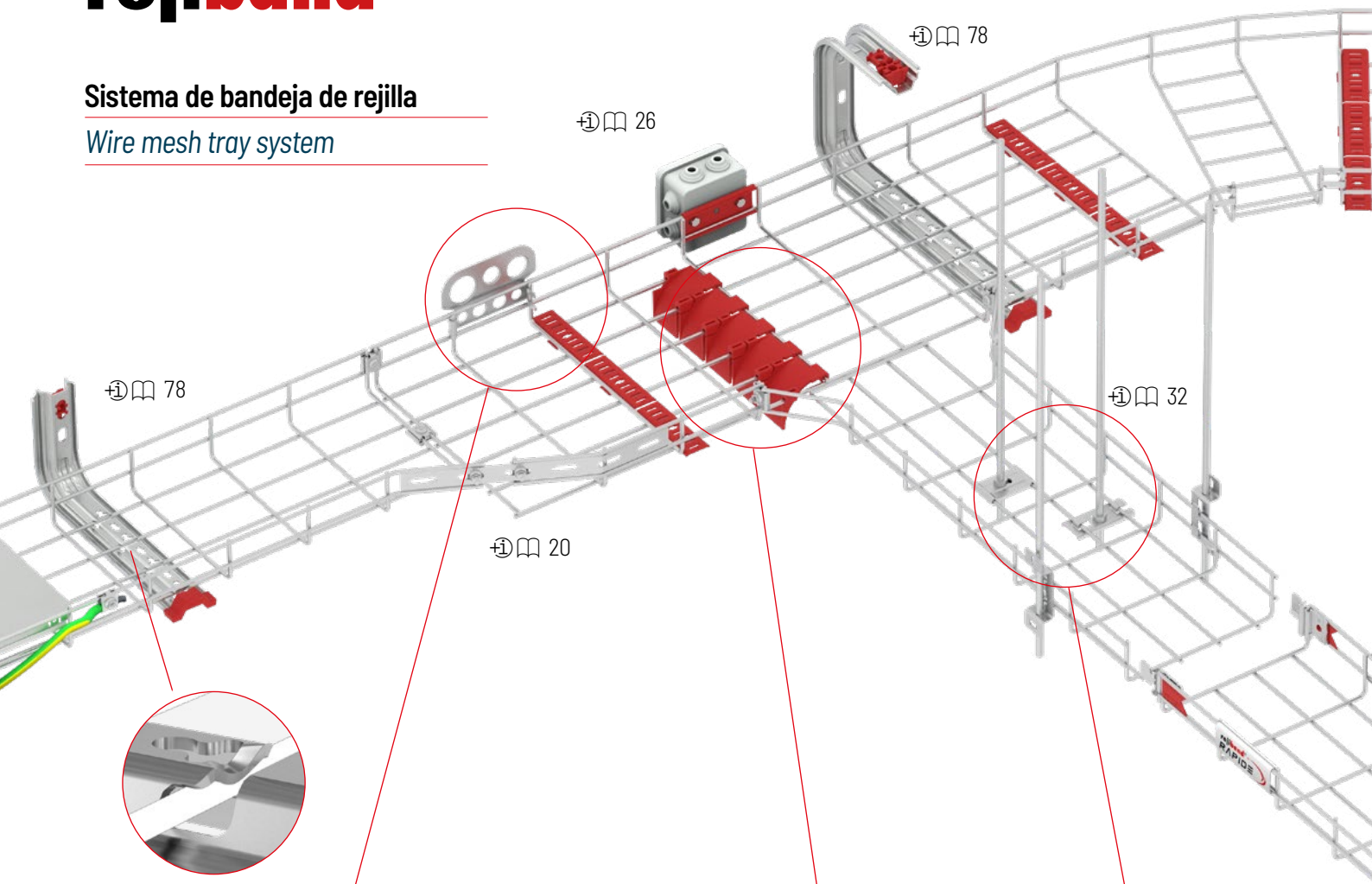

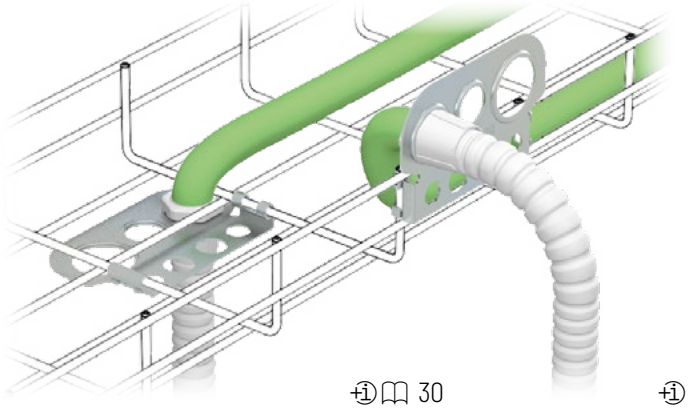

30

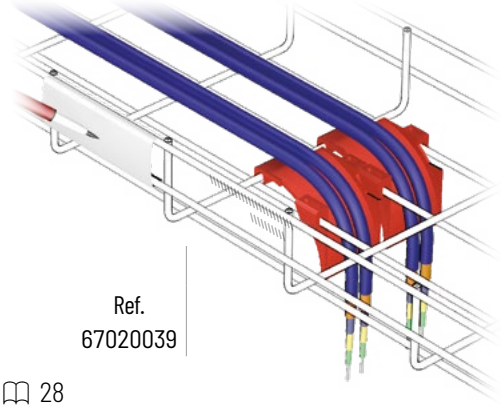

Ref.
67020039

28

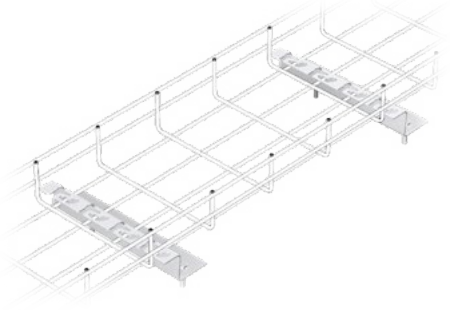

36



36

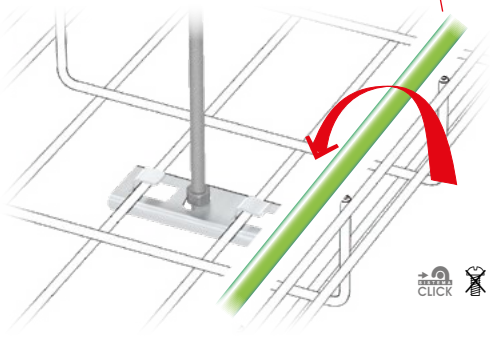

32

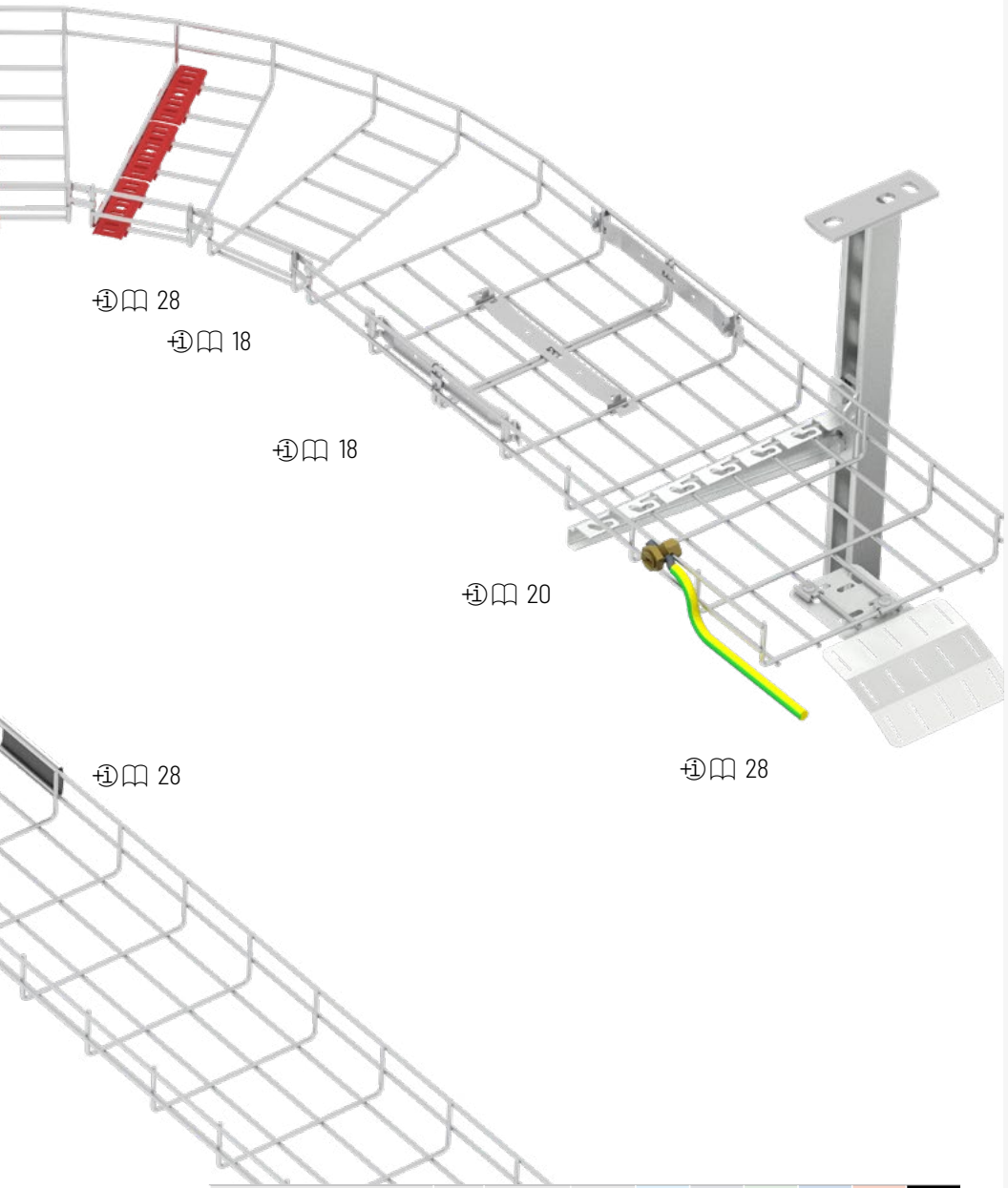

rejiband RAPIDE			L	EZ	GC	304	316L	PT	BK8
	60	60-600	3000	●					●
	100	100-600	3000	●					●
rejiband®									
	35	60-400	3000	●	●	●	●		●
	60	60-600	3000	●	●	●	●	●	●
	100	100-600	3000	●	●	●	●		●
	150	100-600	3000	●	●	●	●		●
rejitech®									
	60	100	2000	●					
	100	60-200	3000	●					●

Normas internacionales, reglamentos, patentes y homologaciones:

International standards, regulations, patents and approvals

- Norma internacional de Bandejas — *International standard of Cable trays*
- Norma Nema VE-1 — *Nema VE-1 Standard*
- Certificado UL — *UL Certified*
- Resistencia al fuego — *DIN 4102-12 Fire Resistance*
- Marcado N AENOR EN 61537 — *AENOR N Mark EN 61537*
- CB Scheme IEC 61537
- RoHS 2019/863
- Certificación Retie — *Retie approval*
- ISO 9001 IQNET
- ISO 14001
- Producto patentado — *Patented product*
- London Underground

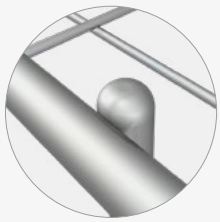

Borde de seguridad — *Safety edge*

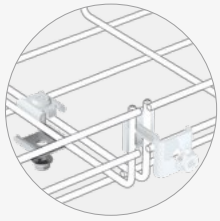

Uniones — *Fastener*

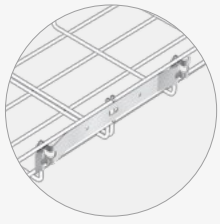

Sistema Click — *Click System*



Bandejas de rejilla electrosoldada con borde de seguridad

Electrowelded wire mesh tray with safety edge

Ventajas y Características / *Advantages and features*

EZ **GC** **304** **316L** **PT** **BK8**

Amplia gama de acabados
Wide range of finishes and coatings

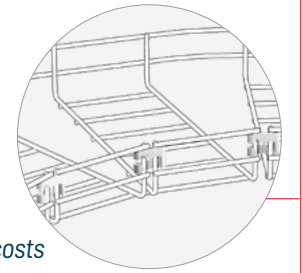

Sistema Cortar, Doblar, Unir.
Ahorro en material y mano de obra
Cut, Bend and Join System.
Savings on materials and handling costs

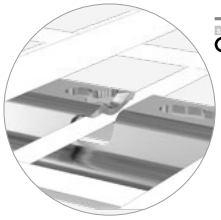

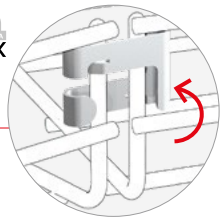

Sistema Click de unión rápida. Soportes y accesorios
Quick Click Joint System. Supports and accessories

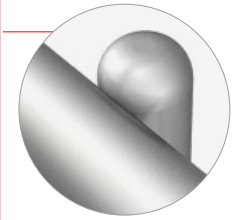

Borde de seguridad.
Protección de los cables.
Safety edge.
Protects the cables.

Soluciones de Producto / *Product Solutions*

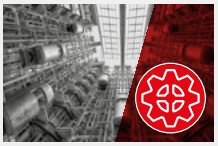

Básica de Transformación
Processing Industry



Industria Alimentaria
Food Industry



Terciario Construcción
Building Tertiary



Industria Petroquímica
Petrochemical Industry



Offshore, Puertos
Offshore, Ports



Industria Naval
Marine Industry

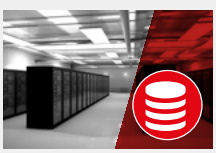

IT/Centro Proceso Datos
IT/Data Centers



Tratamiento de Agua
Water Treatment



Túneles Infraestructuras
Tunnels Infrastructures



Energías Renovables
Renewable Energies

Solar TOTEM®

Solución para instalaciones en cubiertas solares y autoconsumo

Solution for solar roof and self-consumption installations



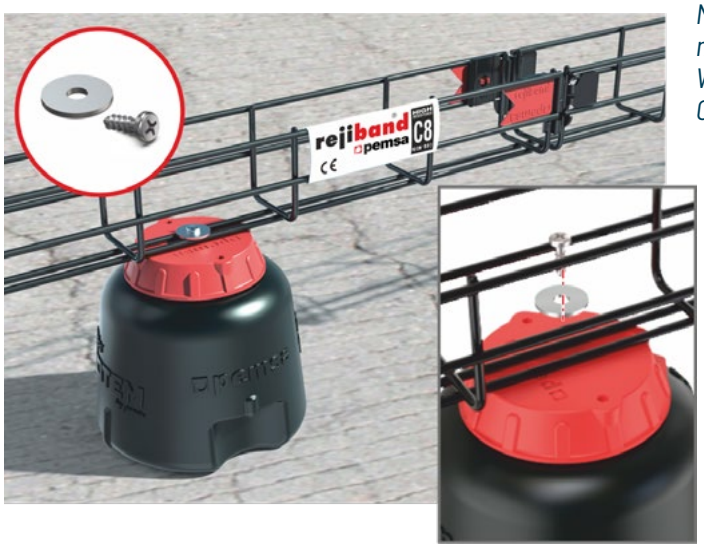

rejiband®
pemsaband®

Sistema de montaje elevado multifuncional para instalación de bandejas de rejilla y chapa

Multifunctional raised mounting system for Wire mesh tray and Cable tray installation.

Black C8® es un innovador sistema de protección de alta resistencia

Black C8® is an innovative high-resistance protection system

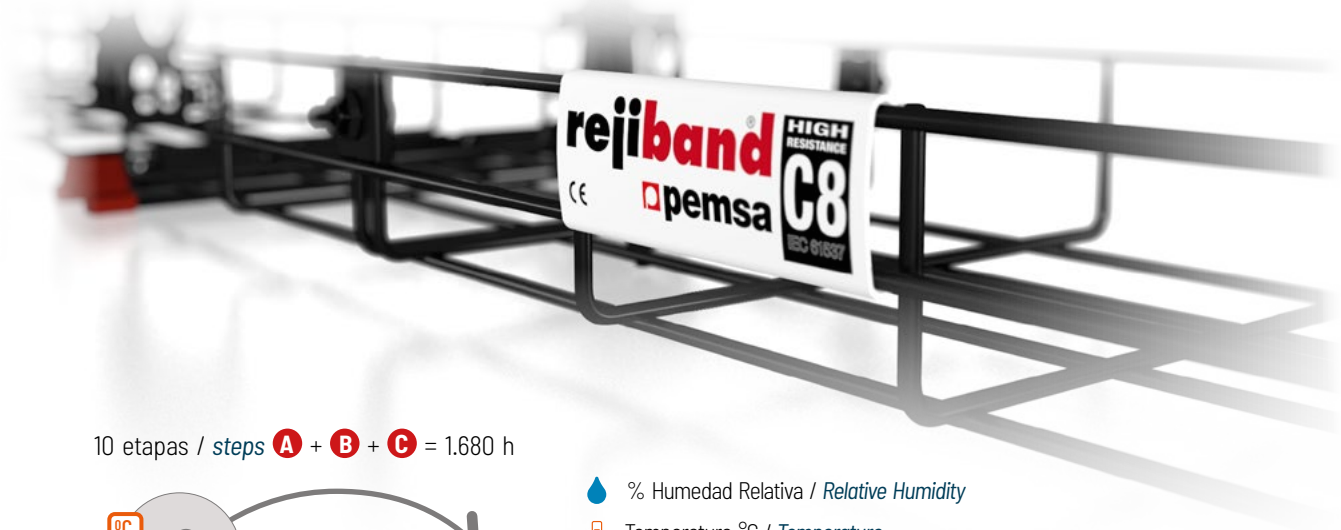

10 etapas / *steps* A + B + C = 1.680 h

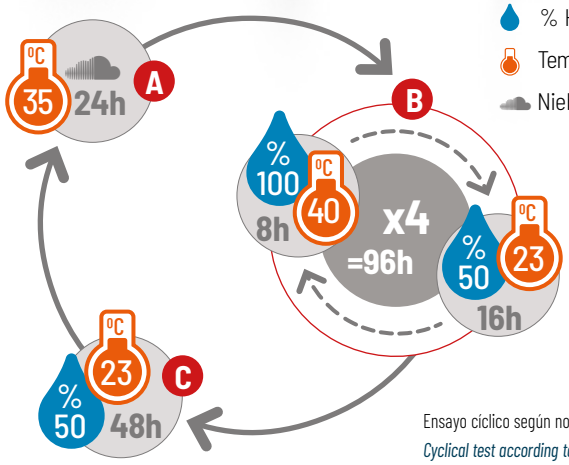

% Humedad Relativa / *Relative Humidity*

Temperatura ºC / *Temperature*

Niebla y Sal / *Mist & Salt*



Ensayo cíclico según norma ISO 11997-1 (Ciclo B). Esquema de etapas que conforman un ciclo.

Cyclical test according to ISO 11997-1 (Cycle B). Scheme of steps that make up a cycle.

rejiband® RAPIDE

Bandeja de Rejilla Sistema Click rápido

Rapid Click Wire Mesh Tray System

60, 100 • 60-600 • 3000

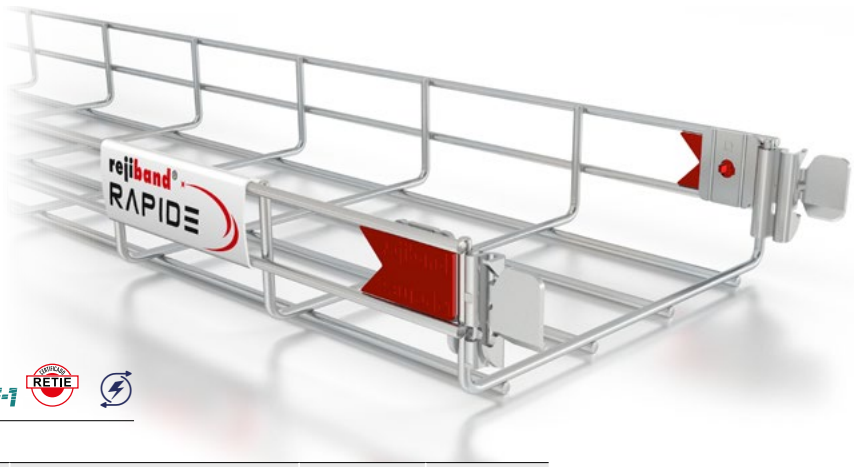

ETIM EC000853

		EZ	BK8	kg/m	
60	60	60512060	60582060	0,778	18
	100	60512100	60582100	0,817	24
	150	60512150	60582150	0,875	24
	200	60512200	60582200	1,120	18
	300	60512300	60582300	1,725	12
	400	60512400	60582400	2,102	6
	450	60512450	60582450	2,166	6
	500	60512500	60582500	2,489	6
	600	60512600	60582600	2,856	6
100	100	60513100	60583100	1,110	12
	150	60513150	60583150	1,168	6
	200	60513200	60583200	1,402	6
	300	60513300	60583300	2,078	6
	400	60513400	60583400	2,445	6
	450	60513450	60583450	2,518	6
	500	60513500	60583500	2,822	6
	600	60513600	60583600	3,228	6

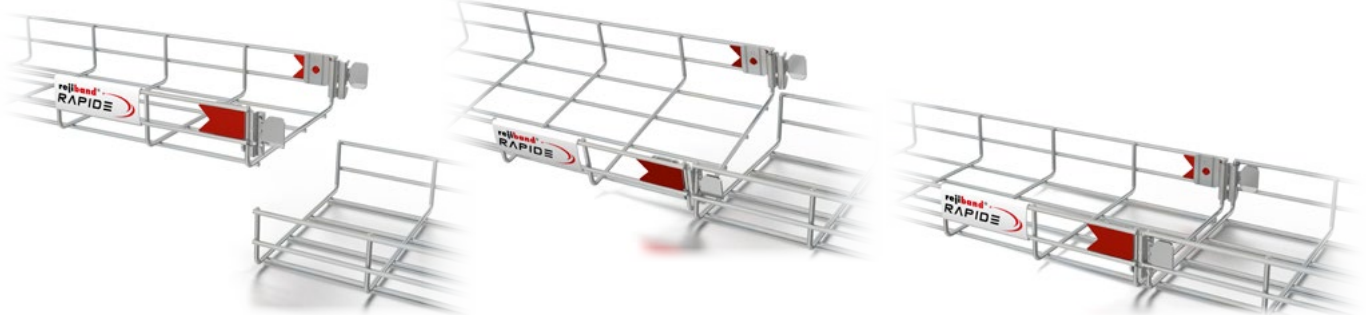

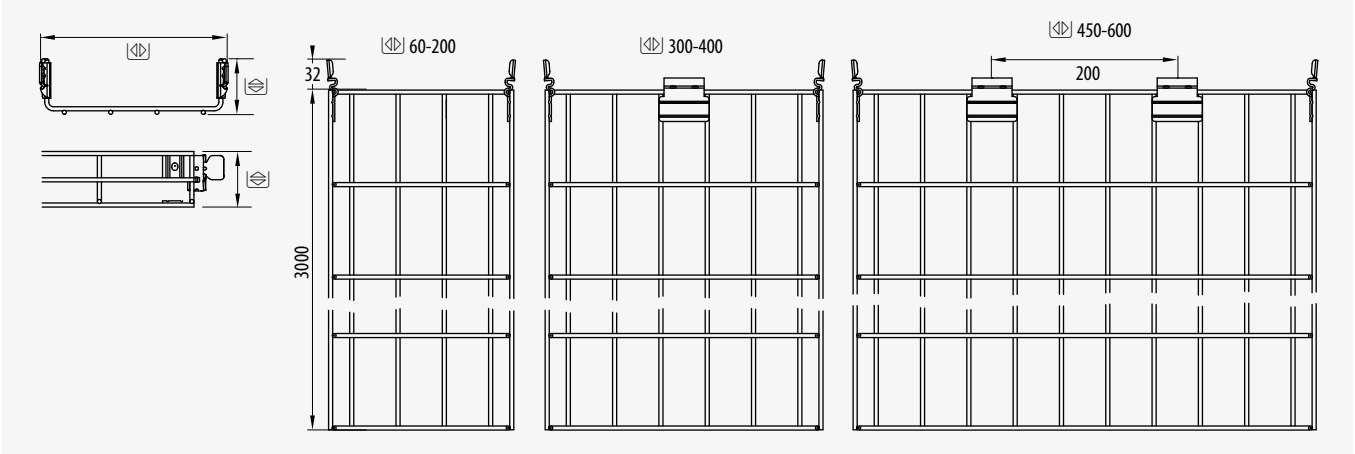

rejiband® RAPIDE

Bandeja de rejilla Alta Resistencia

Wire mesh tray High Resistance

60, 100 • 60-600 • 3000

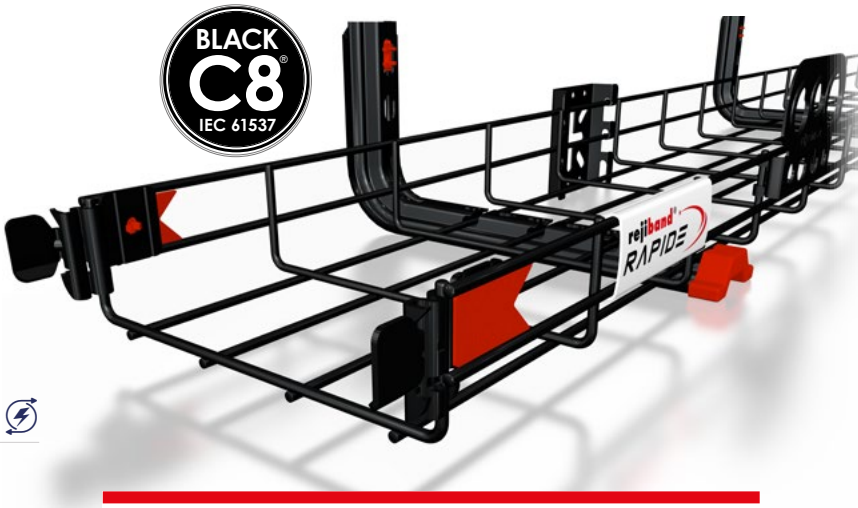

ETIM EC000853

		BK8	kg/m	
60	60	60582060	0,778	24
	100	60582100	0,817	24
	150	60582150	0,875	24
	200	60582200	1,120	18
	300	60582300	1,725	12
	400	60582400	2,102	6
	450	60582450	2,166	6
	500	60582500	2,489	6
	600	60582600	2,856	6
100	100	60583100	1,110	12
	150	60583150	1,168	6
	200	60583200	1,402	6
	300	60583300	2,078	6
	400	60583400	2,445	6
	450	60583450	2,518	6
	500	60583500	2,822	6
	600	60583600	3,228	6

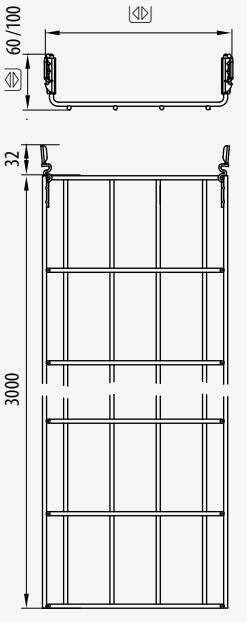

Gama Completa de Accesorios / *Full Range of Accessories*


62081X04 78


63082X04 80


64080061 18


64080030 18


64080072 18


68000053 24


67080030 26


62086010 26


62082X04 78


62086011 26


67080040 30


64080060 20


81000022 32


64080058 14


62081060 32


67080143
67080043 32


67080046 34


82004014 78

pemsa

rejiband®

35 60 100 150

Bandeja de rejilla

Wire mesh tray

35-150 • 60-600 • 3000



ETIM EC000853

		EZ	GC	304	316L	PO-EZ	BK8	kg/m	u
35	60	60211060	60231060	60251060	60261060	82002471	60281060	0,405	24
	100	60211100	60231100	60251100	60261100	82002474	60281100	0,547	24
	150	60211150	60231150	60251150	60261150	82002475	60281150	0,723	24
	200	60211200	60231200	60251200	60261200	82002476	60281200	1,034	18
	300	60211300	60231300	60251300	60261300	82002477	60281300	1,401	18
	400	60211400	60231400	60251400	60261400	-	60281400	1,797	12
60	60	60212060	60232060	60252060	60262060	82002478	60282060	0,564	24
	100	60212100	60232100	60252100	60262100	82002479	60282100	0,799	24
	150	60212150	60232150	60252150	60262150	82002480	60282150	1,022	24
	200	60212200	60232200	60252200	60262200	82002481	60282200	1,326	18
	300	60212300	60232300	60252300	60262300	82002482	60282300	2,091	12
	400	60212400	60232400	60252400	60262400	82002483	60282400	2,565	6
	450	60212450	-	-	-	82002484	60282450	2,642	6
	500	60212500	60232500	60252500	60262500	82002485	60282500	3,014	6
	600	60212600	60232600	60252600	60262600	82002486	60282600	3,468	6
100	100	60213100	60233100	60253100	60263100	82002486	60283100	1,316	12
	150	60213150	60233150	60253150	60263150	-	60283150	1,383	6
	200	60213200	60233200	60253200	60263200	82002487	60283200	2,055	6
	300	60213300	60233300	60253300	60263300	82002488	60283300	2,512	6
	400	60213400	60233400	60253400	60263400	82002489	60283400	2,962	6
	450	60213450	60233450	-	-	-	60283450	2,815	6
	500	60213500	60233500	60253500	60263500	82002490	60283500	3,413	6
	600	60213600	60233600	60253600	60263600	82002491	60283600	3,866	6
150	200	60216200	60236200	60256200	60266200	-	60286200	2,111	6
	300	60216300	60236300	60256300	60266300	-	60286300	2,431	6
	400	60216400	60236400	60256400	60266400	-	60286400	2,958	6
	450	60216450	60236450	60256450	60266450	-	60286450	2,849	6
	500	60216500	60236500	60256500	60266500	-	60286500	3,375	6
	600	60216600	60236600	60256600	60266600	-	60286600	3,645	6
rejiband®		64010061	64030061	64060061	64060061	64060061	64080061		18

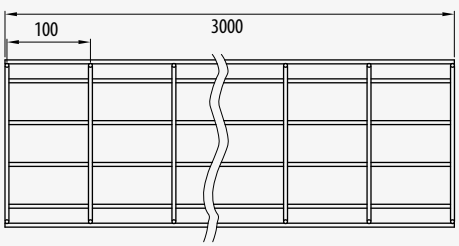

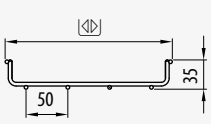

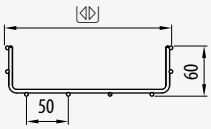

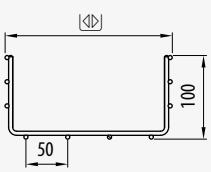

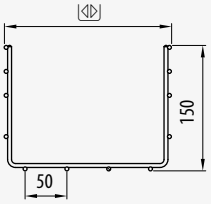

Bajo pedido, consultar disponibilidad / *On request, check availability*

Bajo pedido / *On request*

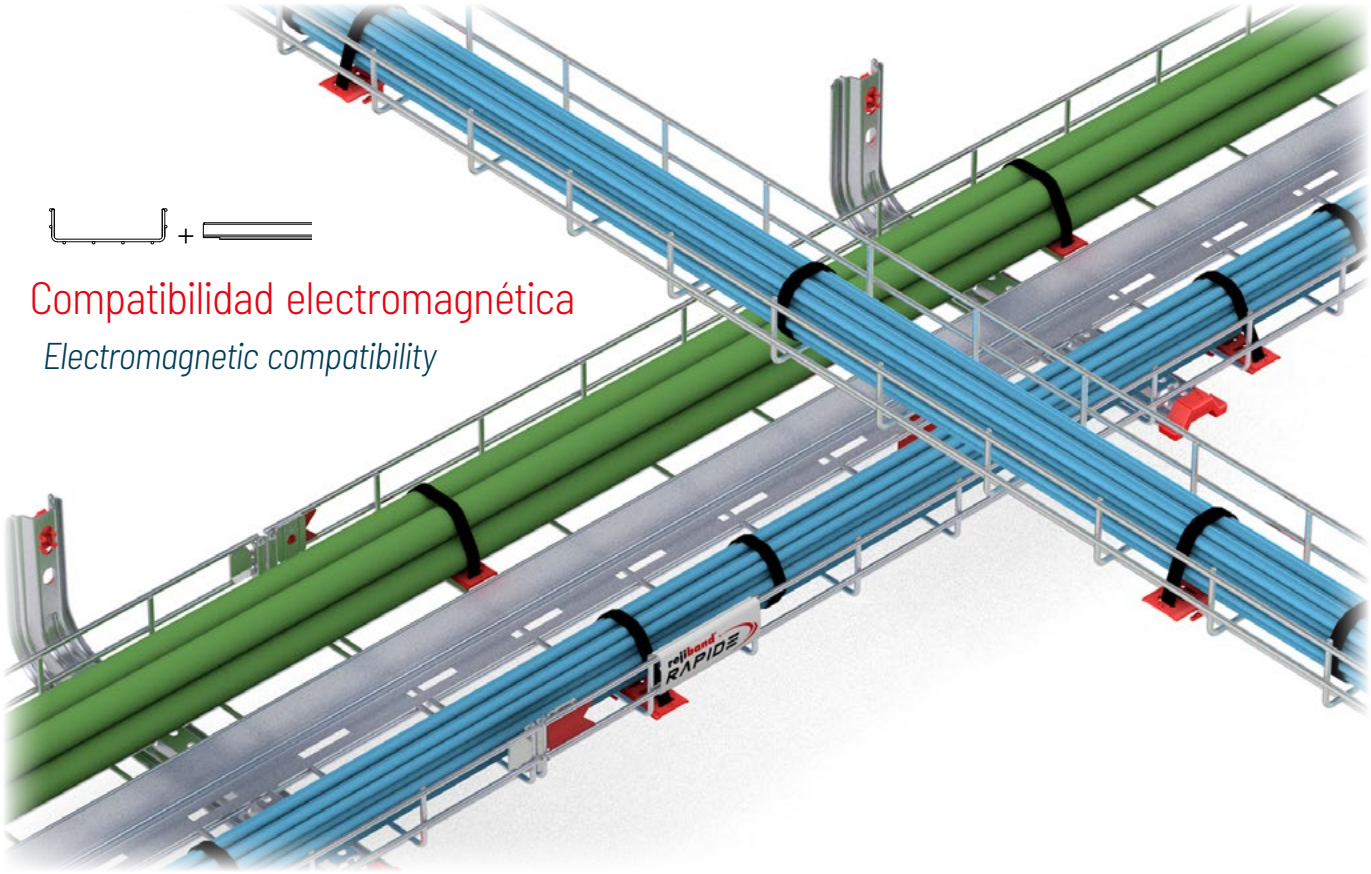

Compatibilidad electromagnética

Electromagnetic compatibility

Industria alimentaria

Food Industry

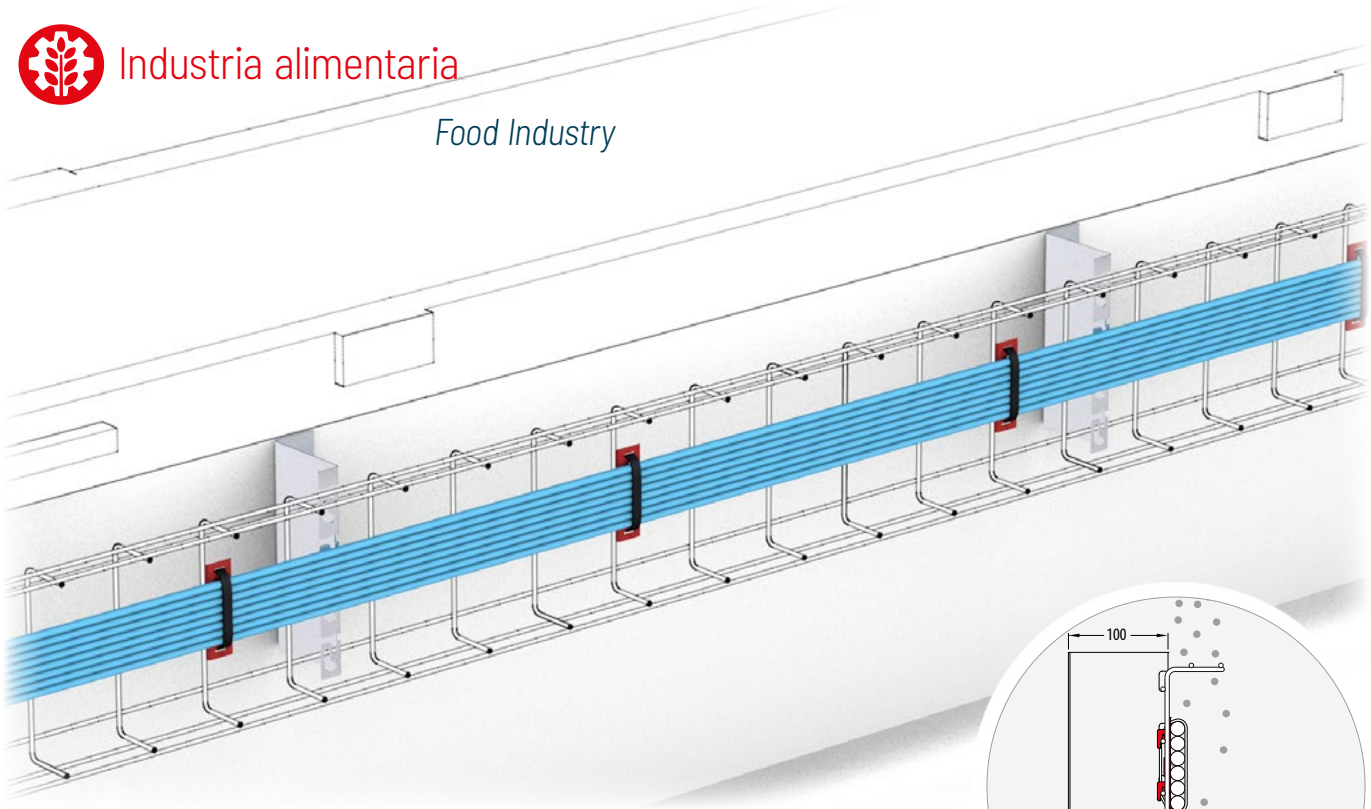

Minimiza la acumulación de residuos en la instalación. Facilita las operaciones de limpieza

Minimises the accumulation of residues in the installation. Facilitates cleaning operations

pemsa

rejiband®

60X60-2

Bandeja de rejilla, doble varilla en base

Wire mesh tray, double rod on base

60 • 60 • 3000

ETIM: EC000853





• 60 • 60			
	Ref	kg/u	
EZ	60212065	0,765	18
GC	60232065	0,792	18
304	60252065	0,765	18
316L	60262065	0,765	18
BK8	60282065	0,765	18

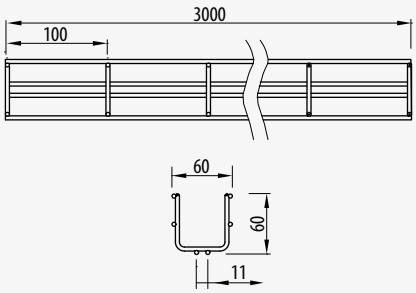

Kit Fijación Rejiband 60x60-2

Part Clamp Kit Rejiband 60x60-2





• 60 • 60			
	Ref	kg/u	
EZ	64010058	0,014	25
GC	64030058	0,015	25
316L	64060058	0,014	25
BK8	64080058	0,014	25

ETIM: EC002413

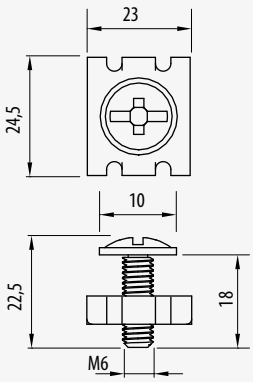

Tuerca Rail Safe&Fast

Safe&Fast Channel Nut



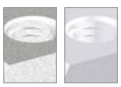

• 41x21 • 41x41				
	M	Ref	kg/u	
EZ	M6	81000480	0,039	50
GC	M6	81000483	0,041	50
316	M6	81000487	0,039	50

ETIM: EC000482

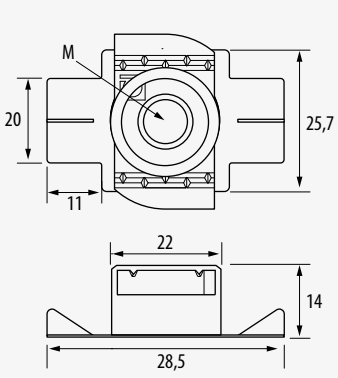

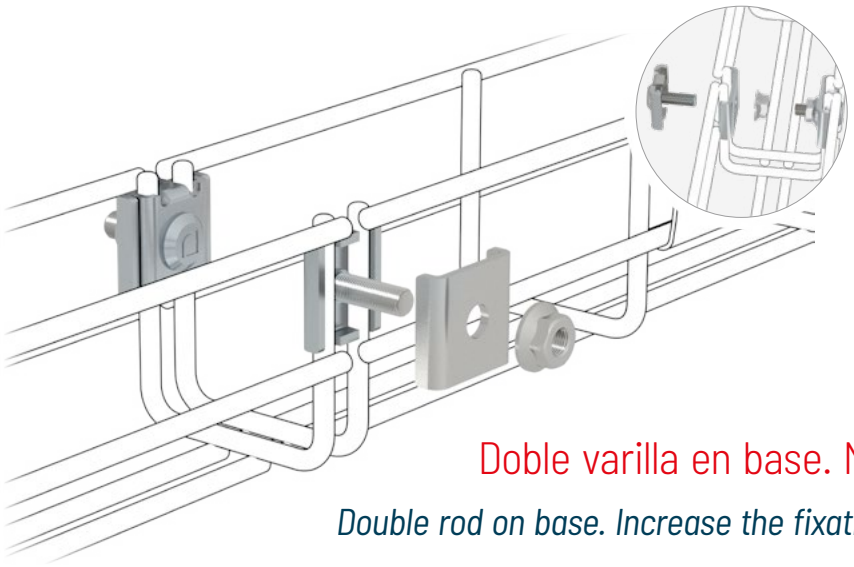

x2 18

Montaje con Uniones reforzadas.

Assembly with Reinforced joint clamps

Doble varilla en base. Mejora la fijación.

Double rod on base. Increase the fixation.

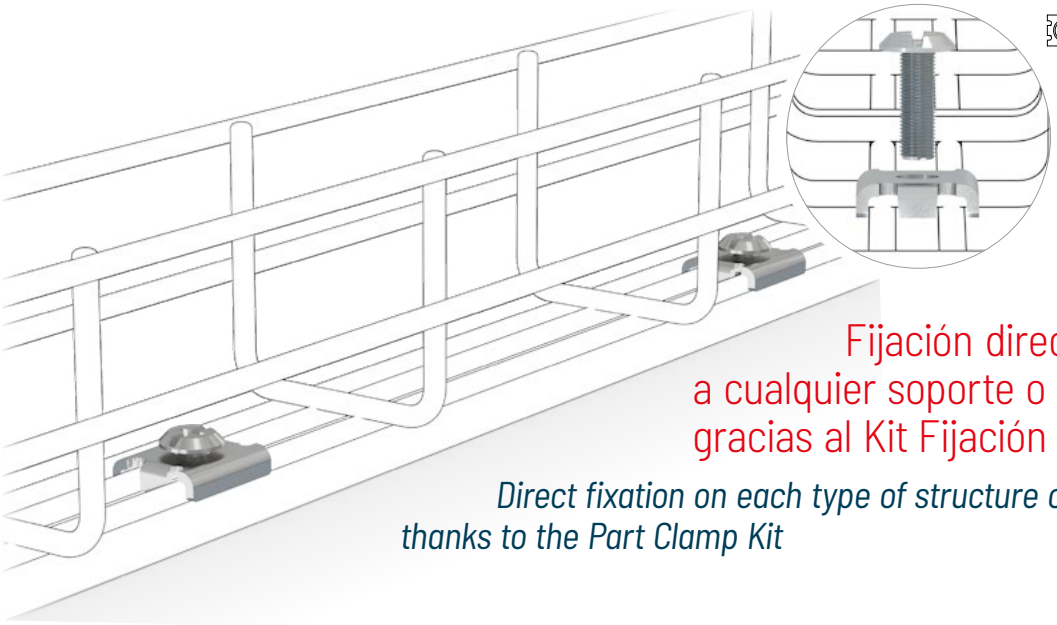

x2 14

Fijación directa a cualquier soporte o estructura gracias al Kit Fijación

Direct fixation on each type of structure or base thanks to the Part Clamp Kit

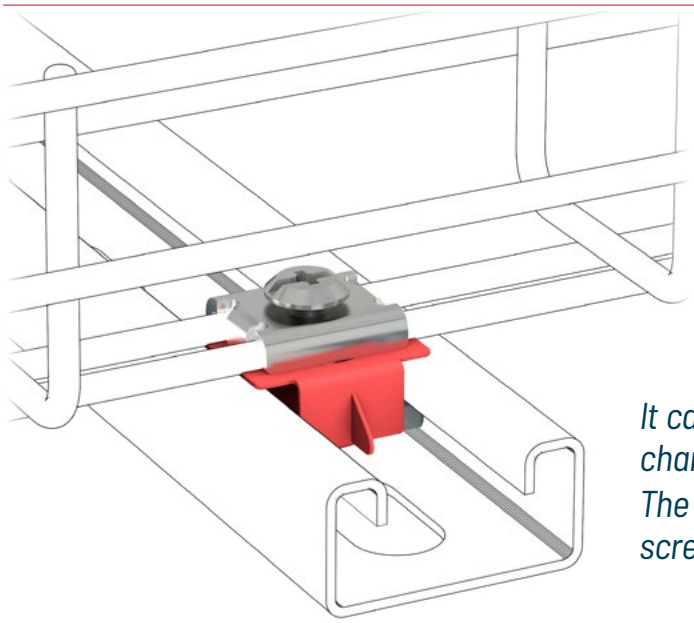

M6 x1 14

Fijación muy fácil sobre Rail con tuerca rail.

El tornillo giratorio permite enroscar con la tuerca

It can be easily assembled on a rail using a channel nut.

The swiveling screw enables the nut to be screwed on.

Ejemplos de construcción de accesorios (cortar, doblar, unir)

Making accessories on site (cut, bend, join)

For Safety: Always use Asymmetrical-Cut Wire Cutters. Cut as close as you can to where the horizontal and vertical rods cross each other, at the position shown

Por seguridad: Utilizar siempre tenazas de corte asimétrico. Realice el corte lo más cerca posible de la intersección de las varillas horizontal y vertical y en la posición indicada

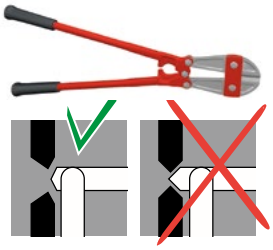

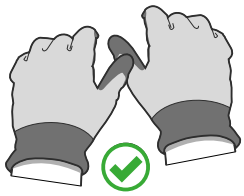





Ref: 6800058

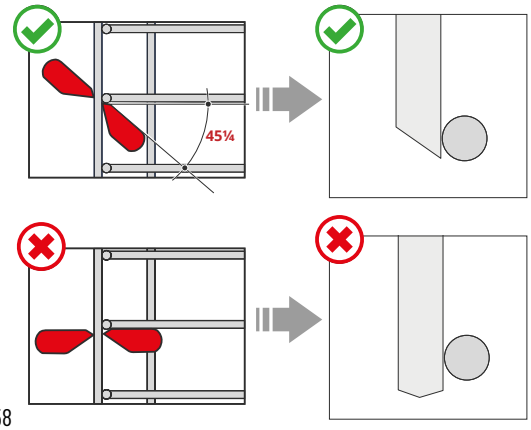

Curva 90º

90º Bend

Para bandejas de: 100-150

For tray widths:

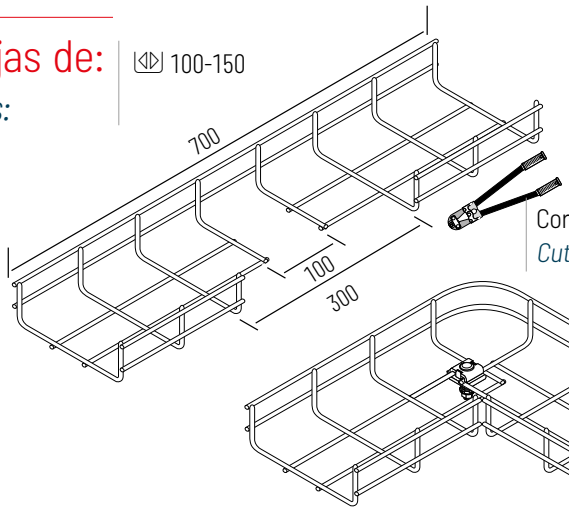

Cortar
Cut

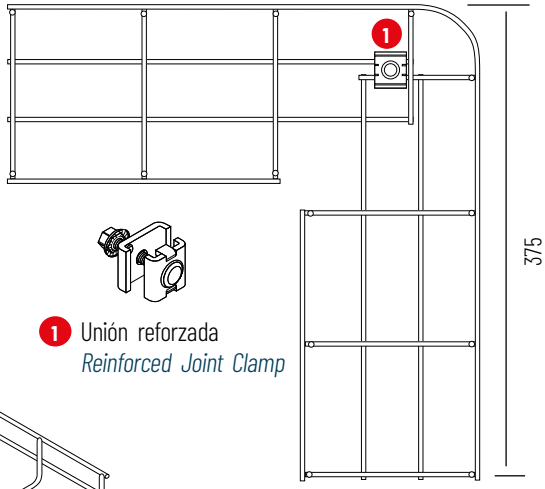

1 Unión reforzada
Reinforced Joint Clamp

Para bandejas de: 200-600

For tray widths:

	B	N
200	525	100
300	625	200
400	725	300
500	825	400
600	925	500

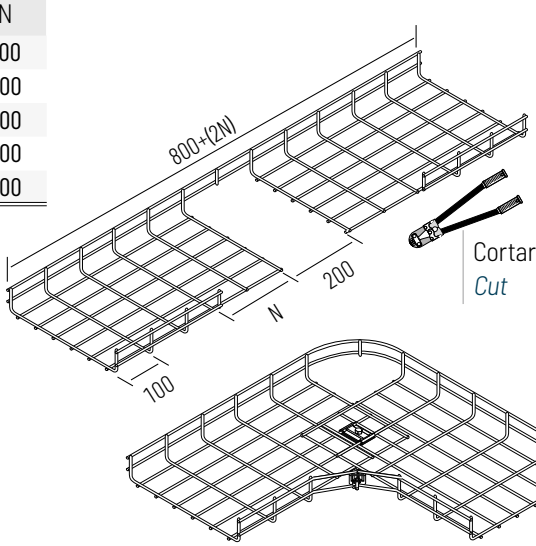

Cortar
Cut

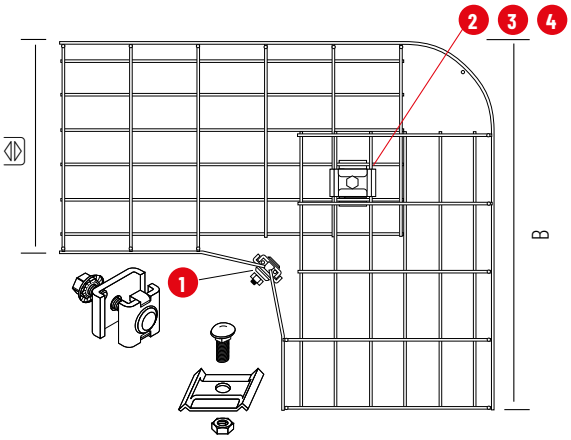

1 Unión reforzada / *Reinforced Joint Clamp*
2 Suspensión central x2 / *Central hanging plate x2*
3 Tornillo C/DIN 603 M6x20 / *Screw C/DIN 603 M6x20*
4 Tuerca M6 / *Nut M6*

Unión en T

T-Joints

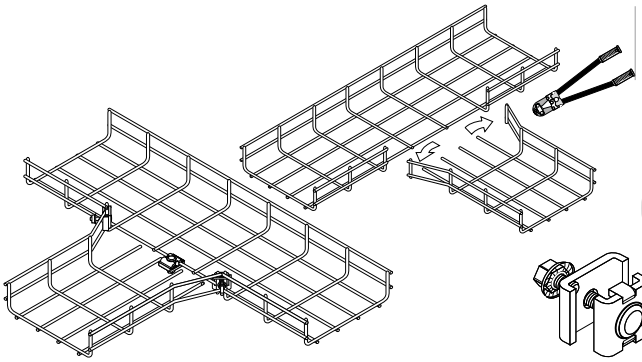

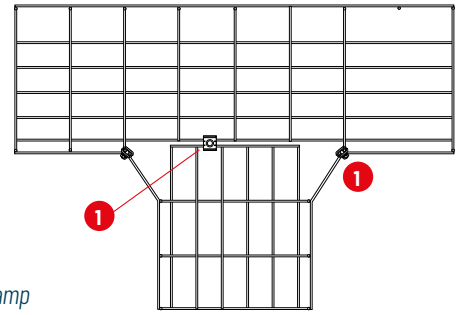

1 Unión reforzada / *Reinforced Joint Clamp*

Unidades expresadas en mm / *Units in mm*

Para bandejas de:

For tray widths:

300-600

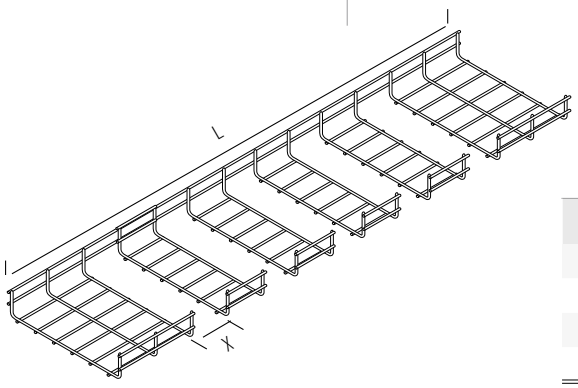

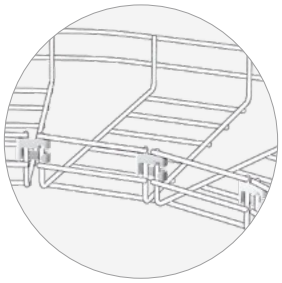

	B	L	X
300	570	1.300	5
400	840	1.700	7
500	920	2.100	9
600	1.300	2.300	10

Curva 90º

90º Bend

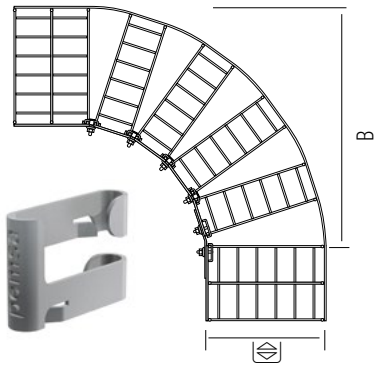

Cambio de nivel

Level change

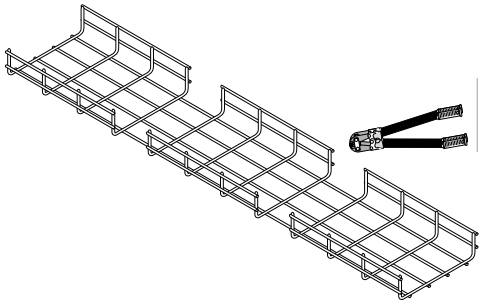

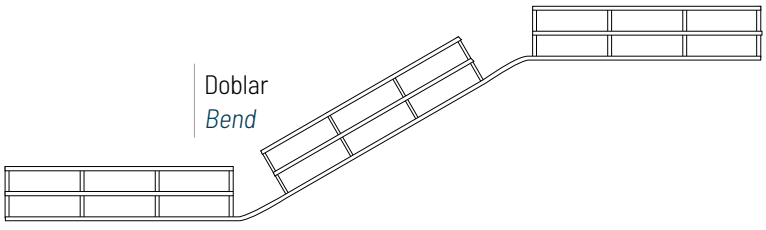

Reducciones

Reducers

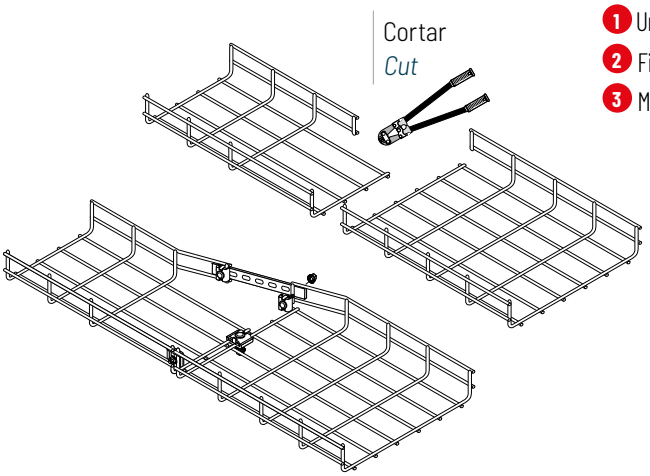

1 Unión reforzada / *Reinforced Joint Clamp*

2 Fijación / *Part clamp*

3 Multiunión / *Splice Plate*

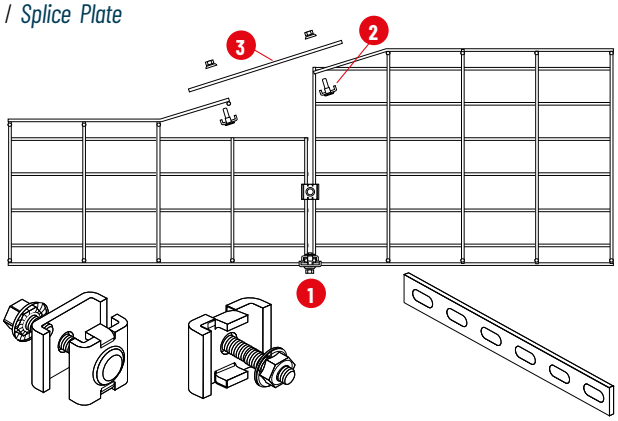

Unidades expresadas en mm / *Units in mm*

Unión Reforzada

Reinforced Joint Clamp



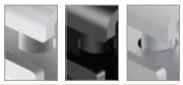

• 35-60-100-150 • 60-600

	Ref	kg/u	
EZ	64010061	0,029	50
GC	64030061	0,030	50
BK8	64080061	0,029	50
316L	64060061	0,029	50

ETIM: EC002413

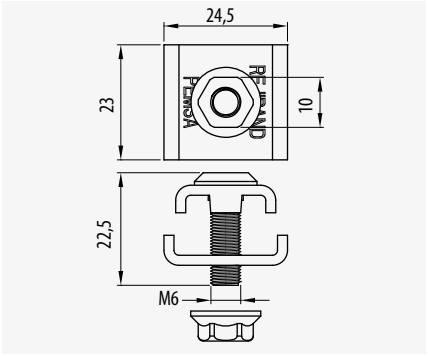

Unión Click

Click Connector





• 35-60-100 • 60-600

	Ref	kg/u	
EZ	64010020	0,075	25
GC	64030030	0,077	25
BK8	64080030	0,075	25

ETIM: EC002413

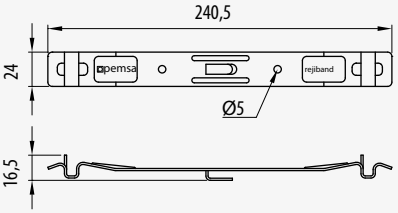

Placa Unión Lateral

Side Joint Plate





• 60-100-150 • 60-600

	Ref	kg/u	
EZ	64010041	0,0486	50
GC	64030041	0,0506	50
BK8	64080041	0,0486	50
316L	64060041	0,0486	50

ETIM: EC002413

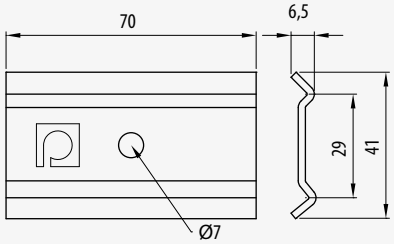

Placa de Unión

Connector Plate





• 35-60-100-150 • 60-600

	Ref	kg/u	
EZ	64010062	0,0102	50
GC	64030062	0,0102	50
316L	64060062	0,0102	50
BK8	64080062	0,0102	50

ETIM: EC002413

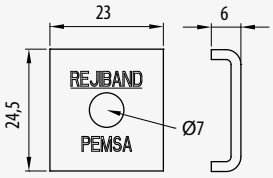

Unión Curva

Fast Clip





• 35-60-100-150 • 60-600

	Ref	kg/u	
EZ	64010072	0,006	50
GC	64030072	0,007	50
BK8	64080072	0,006	50

ETIM: EC002413

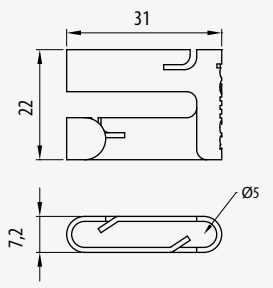

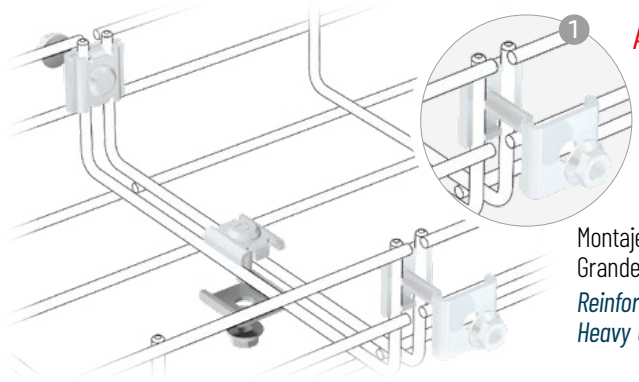

Alta Resistencia
High Resistance

60-150	2
200-400	2+1
500-600	2+2

Montaje reforzado.
Grandes cargas
Reinforced assembly.
Heavy duty loads.

E90 Producto para instalación de Resistencia al fuego E90
Product for E90 Fire Resistance assemblies.

<50mΩ Continuidad eléctrica según norma
Electrical Continuity guaranteed

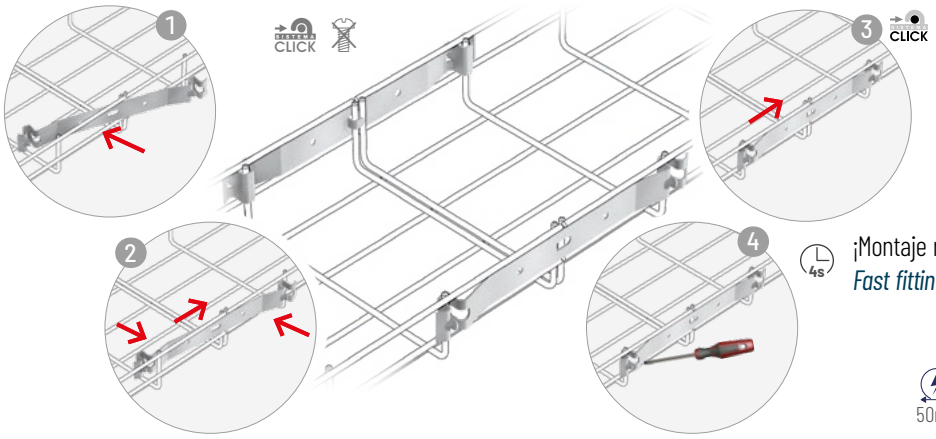

¡Montaje rápido!
Fast fitting!

60	2
100	2
150	2
200	2
300	2+1*
400	2+1*
500	2+1*
600	2+1*

*Base

50mΩ Continuidad eléctrica según norma
Electrical Continuity guaranteed

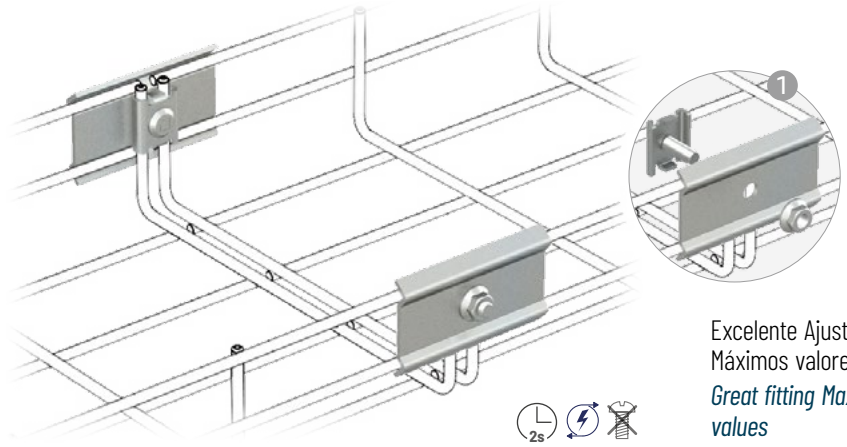

Excelente Ajuste
Máximos valores de carga
Great fitting Maximun load values

60-200	2	2	0
300-400	2	2	1
400-600	2	2	2

*Base

50mΩ Continuidad eléctrica según norma
Electrical Continuity guaranteed

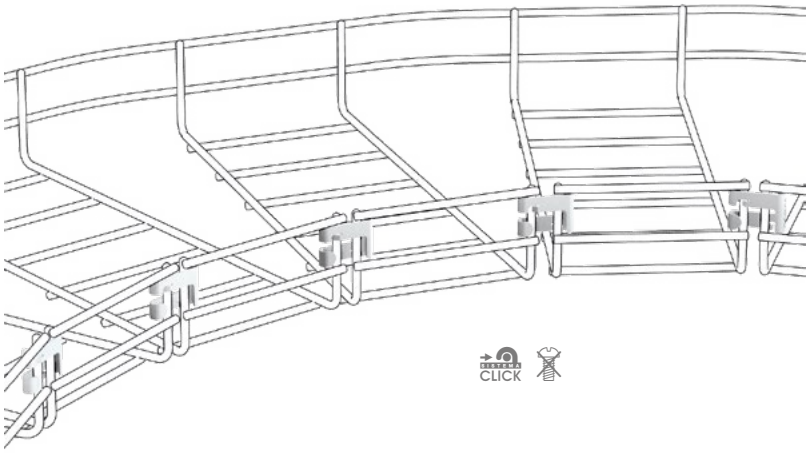

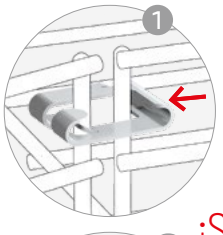

¡Rápido!
Fast!

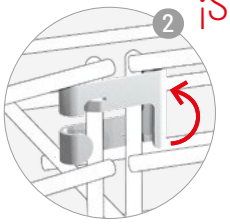

¡Sin herramientas!
No tools!

Multiunión

Splice Plate



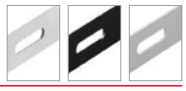

• 35-60-100-150 • 60-600			
S	Ref	kg/u	u
EZ	67010053	0,067	10
GC	67030047	0,071	10
BK8	67080053	0,067	10
316L	67060053	0,066	10

ETIM: EC002413

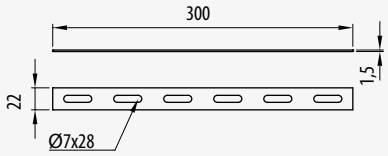

Fijación

Part Clamp





• 35-60-100-150 • 60-600				
S	L	Ref	kg/u	u
EZ	20	64010060	0,019	50
GC	20	64030060	0,019	50
	30	64030160	0,020	50
BK8	20	64080060	0,019	50
316L	20	64060060	0,019	50

ETIM: EC002413

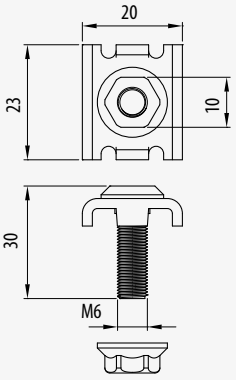

Borna Equipotencialidad

Bonding Connector

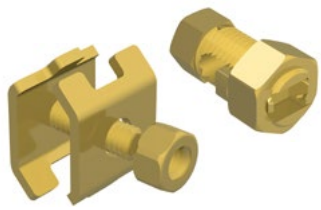

• 35-60-100-150 • 60-600					
S	mm²	Ø máx (mm)	Ref	kg/u	u
LAT	16-35	6,5	68000032	0,025	20
	35-45	7,5	68000033	0,064	20
	16-50	8	68000034	0,024	20
	50-110	11,5	68000035	0,043	20

ETIM: EC002935

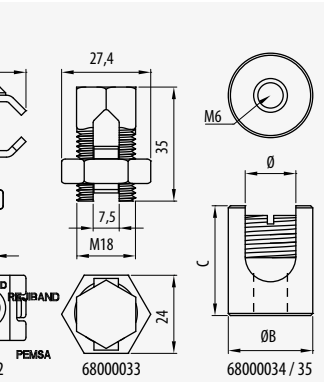

Conector Trenzado

Earth Continuity Connector



• 35-60-100-150 • 60-600				
S	e(mm)	Ref	kg/u	u
LAT	2	68000036	0,014	10
	2,5	68000037	0,020	10

ETIM: EC002935

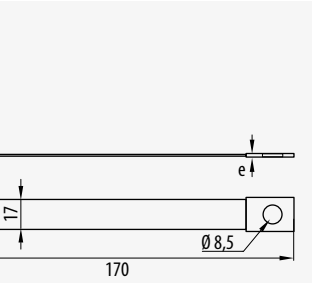

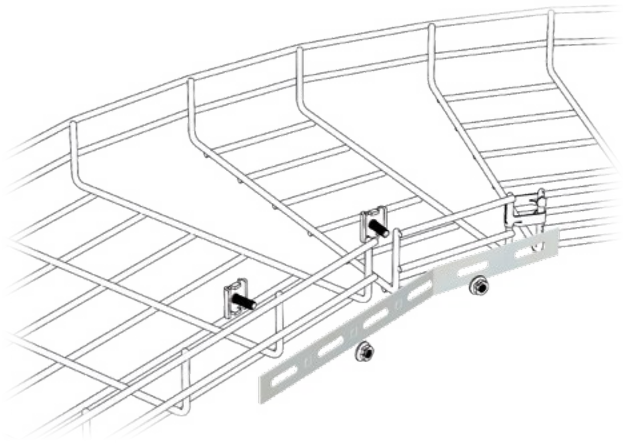

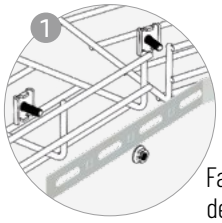

Facilita la creacion de curvas
Facilitates the making of curves

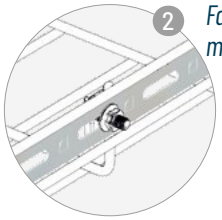

100-200	4	2
300	6	2+1
400-600	8	2+2

¡Polivalente!
Versatile!

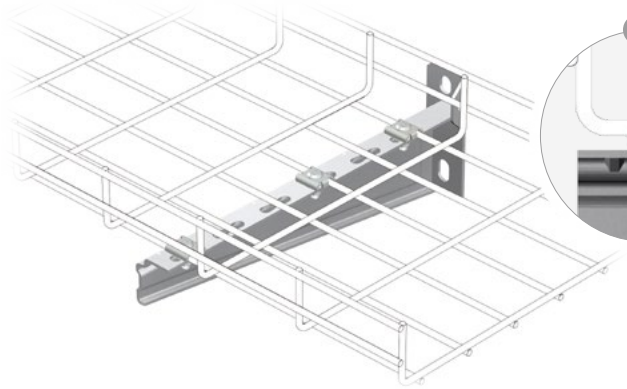

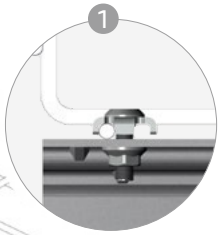

Ajuste preciso
Máxima resistencia
Precise fitting
Maximun resistance

100-150	1
200-400	2
500-600	3

E90

+i 20

E90 Producto para instalación de Resistencia al fuego E90
Product for E90 Fire Resistance assemblies

+i 20 Conexión Equipotencial
Bonding Connection

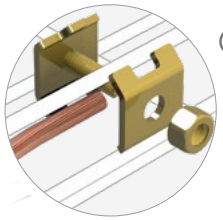

16 - 35mm²
ref. 68000032
Ø max = 6,5mm

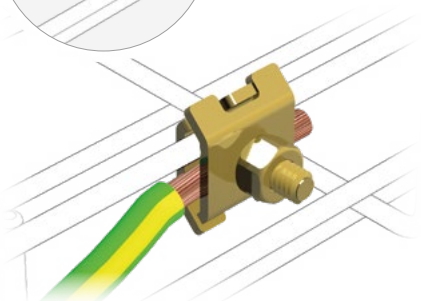

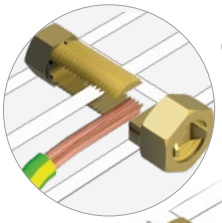

36 - 45mm²
ref. 68000033
Ø max = 7,5mm

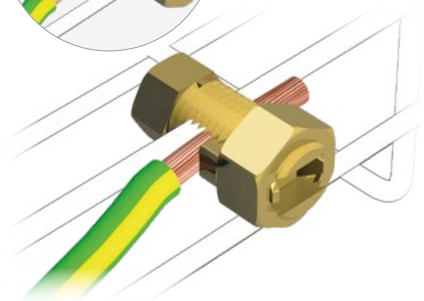

50 - 110mm²
Ø máx. = 8,0mm

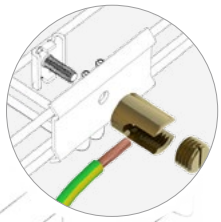

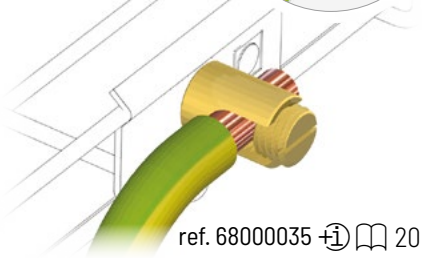

ref. 68000035 +i 20
+
ref. 640X0041 +i 18
+
ref. 640X0060 +i 20

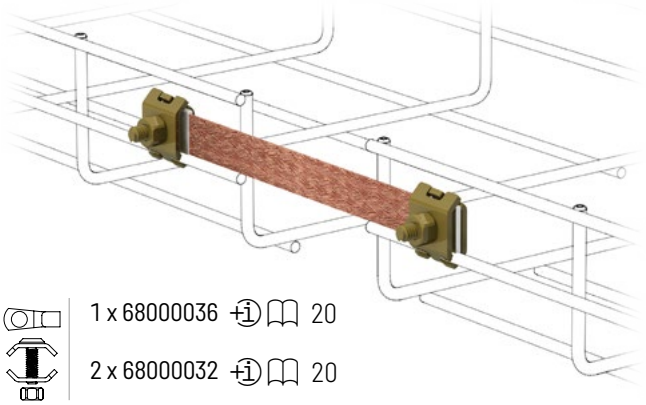

1 x 68000036 +i 20
2 x 68000032 +i 20



<50mΩ Continuidad eléctrica según norma
Electrical Continuity guaranteed

Tabique Separador Click

Click Divider



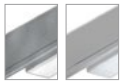

CE UK CA RoHS III

[ ] • 35-60-85-100 • 60-600

S	A		Ref	kg/m	u
PG	25	35	67020610	0,212	60
	50	60	67020611	0,312	48
	80	100	67020612	0,444	36
GC	25	35	67030610	0,261	60
	50	60	67030611	0,384	48
	80	100	67030612	0,541	36
AZ+	50	60	81000312	0,386	48
304	25	35	67050610	0,207	60
	50	60	67050611	0,305	48
	80	100	67050612	0,430	36
316L	25	35	67060610	0,207	60
	50	60	67060611	0,305	48
	80	100	67060612	0,430	36

ETIM: EC001000

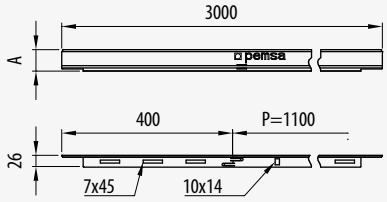

Tapa

Cover

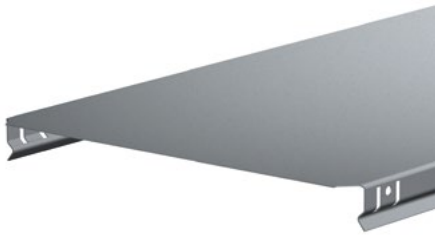

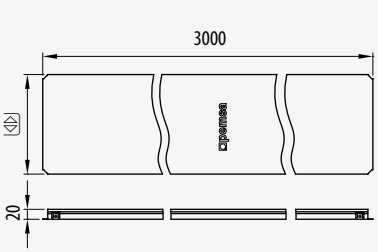



CE UK CA RoHS III

• 35-60-100-150 • 60-600

S		Ref	kg/u	u
PG	60	73021060	0,462	24
	100	73021100	0,653	24
	150	73021150	0,892	12
	200	73021200	1,131	12
	300	73021300	1,890	6
	400	73021400	2,452	6
	500	73021500	3,437	6
	600	73021600	4,078	6
GC	60	73031060	0,617	24
	100	73031100	0,872	24
	150	73031150	1,190	12
	200	73031200	1,507	12
	300	73031300	2,424	6
	400	73031400	3,823	6
	450	73031450	3,556	6
	500	73031500	4,700	6
	600	73031600	5,577	6
AZ+	60	82003760	0,460	24
	100	82003761	0,640	24
	150	82003762	0,880	12
	200	82003763	1,120	12
	300	82003764	1,840	6
	400	82003765	2,390	6
	500	82003766	3,370	6
	600	82003767	4,000	6
BK8	60	82004011	0.476	24
	100	82004012	0.671	24
	150	82004013	0.920	12
	200	82004014	1.170	12

Bajo pedido, consultar disponibilidad
On request, check availability

• 35-60-100-150 • 60-600

S		Ref	kg/u	u
BK8	300	82004015	1.930	6
	400	82004016	2.480	6
	450	82004017	3.090	6
	500	82004018	3.490	6
	600	82004019	4.130	6
PT	60	82002531	0,493	24
	100	82002532	0,690	24
	150	82002533	0,939	12
	200	82002534	1,190	12
	300	82002535	1,960	6
	400	82002536	2,540	6
	500	82002537	3,555	6
	600	82002538	4,210	6
304	60	73051060	0,385	24
	100	73051100	0,544	24
	150	73051150	0,750	12
	200	73051200	0,957	12
	300	73051300	1,380	6
	400	73051400	2,116	6
	500	73051500	2,602	6
	600	73051600	3,577	6
316L	60	73061060	0,385	24
	100	73061100	0,544	24
	150	73061150	0,750	12
	200	73061200	0,957	12
	300	73061300	1,380	6
	400	73061400	2,116	6
	500	73061500	2,602	6
	600	73061600	3,577	6

ETIM: EC001000

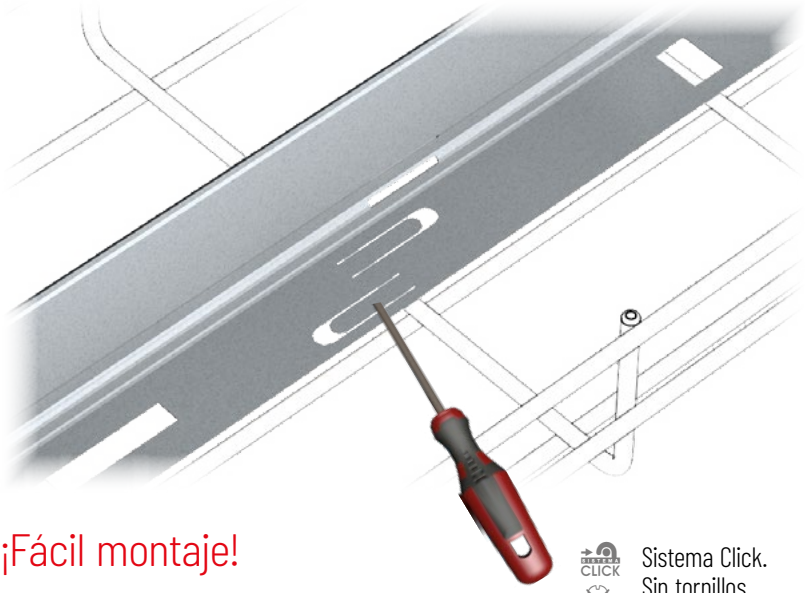

x1 M6x20 | x1m

GC

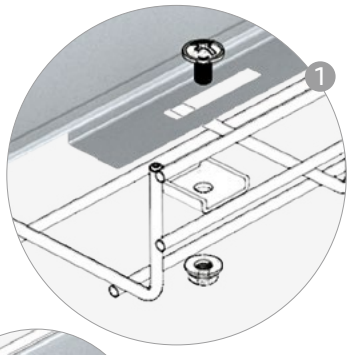

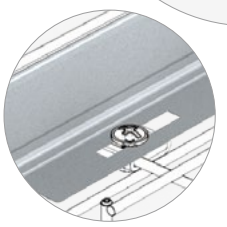

¡Fácil montaje!

Easy installation!

Sistema Click.
Sin tornillos.
Click System.
No screws are required

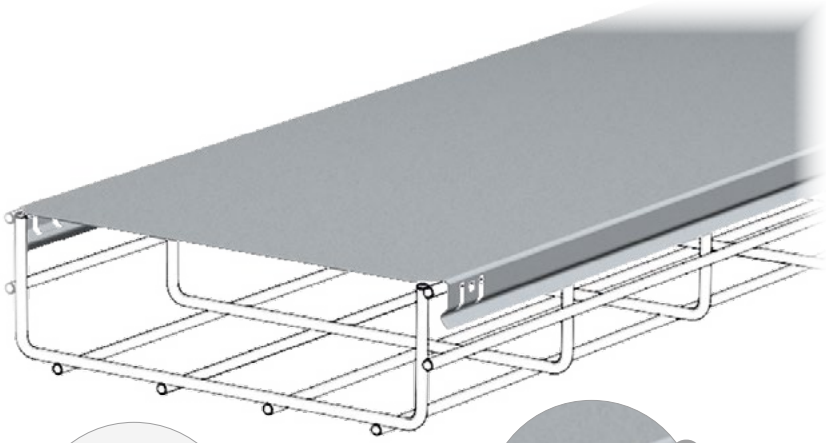

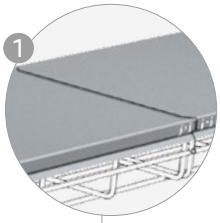

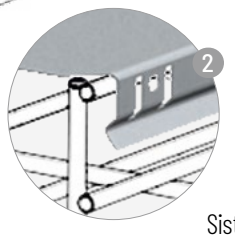

Solape de Tapas.
Aumenta el ajuste
Overlap of Covers.
Increases the rigidity

Sistema Click.
Sin tornillos.
Click System.
No screws are required

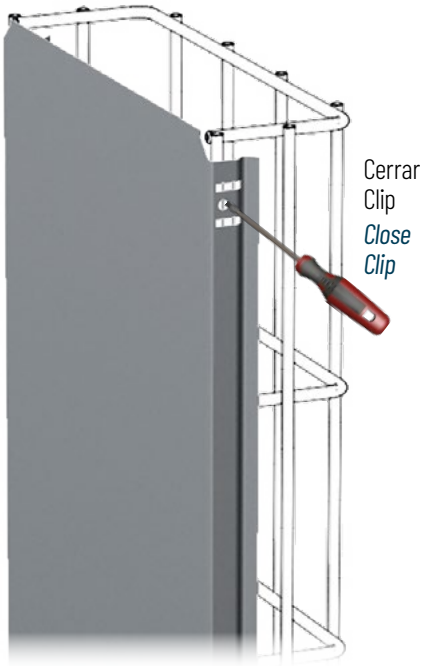

Cerrar Clip
Close Clip

Sin elementos auxiliares
Safe vertical installation.
No additional fixings

¡Fijación vertical segura!

Secure vertical fixing!

Fijación Tapa rejiband®

rejiband® *cover fixing*



60	60-600

	Ref	kg/u	
AZ+	82003333	0,033	20

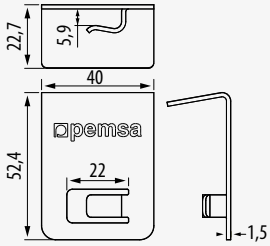

Unión rejiband®- pemsaband®

Coupler rejiband®- pemsaband®

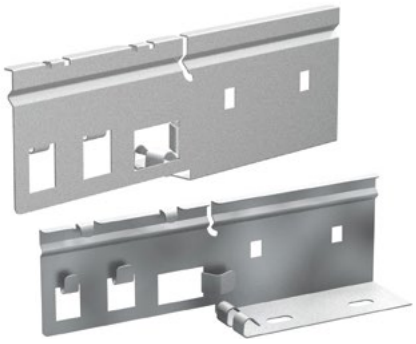

60	60-600

	Ref	kg/u	
PG	70120200	0,190	2
GC	70130200	0,214	2

ETIM: EC002413

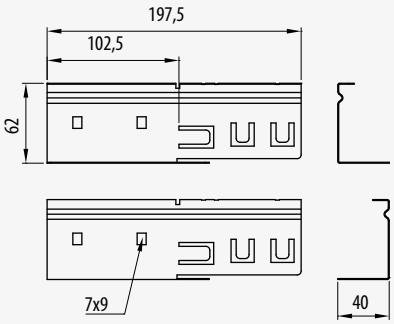

Tenaza Corte

Bolt Croppers



35-60-100-150	60-600

Ref	kg/u	
68000058	1,600	1

ETIM: EC002935

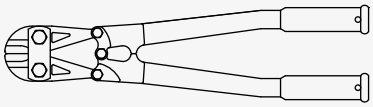

Punta de Remate

Wire End Cap



35-60-100-150	60-600

Ref	kg/u	
68000049	0,001	100

ETIM: EC002935

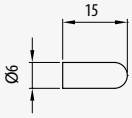

Pintura Zinc 400 ml

Zinc Paint Spray 400 ml



35-60-100-150	60-600

	Ref	kg/u	
GC	68000052	0,520	1
BK8	68000053	0,520	1

ETIM: EC002935

Máxima seguridad ante viento y climatología extrema

Seguridad potenciada frente climatología extrema y viento

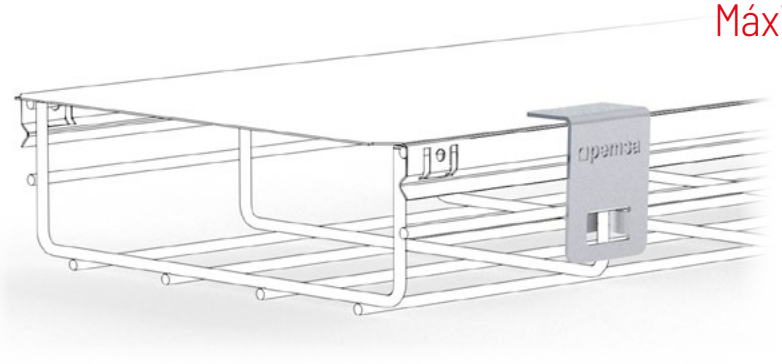

Maximum safety against wind and extreme weather.

Enhanced security against extreme weather and wind

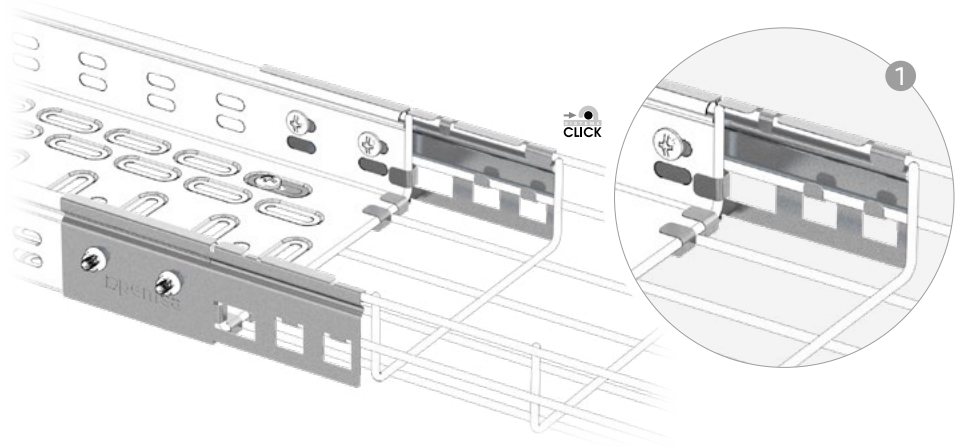

<50mΩ Continuidad eléctrica según norma *Electrical Continuity guaranteed*

6 x 67030093





Curvas, Derivaciones, accesorios

Bends, T, accessories

Descargue aquí.
Download here.



IDEA

Universal Omega Splus



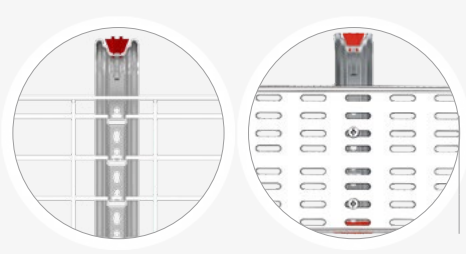

Compatibles con todas las bandejas
Compatible with all trays

IEC 61537 AENOR

78

Soporte Caja

Box Support



60-100-150 • 60-600

Ref	kg/u	
68000040	0,010	20

ETIM: EC002935

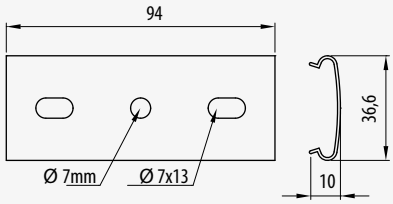

Soporte Luminaria y Caja

Luminaire and Box Support



35-60 • 100-600

	Ref	kg/u	
EZ	67010030	0,143	10
GC	67030030	0,144	10
BK8	67080030	0,143	10

NO 60, 150, 450

ETIM: EC002935

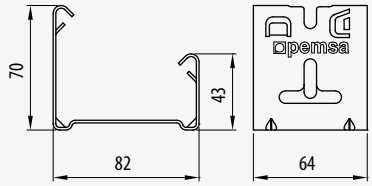

Mini Soporte

Mini Universal Bracket



60-100-150 • 60-600

	Ref	kg/u	
PG	62026010	0,091	10
GC	62036010	0,101	10
BK8	62086010	0,091	10
316L	62066010	0,095	10

ETIM: EC000022

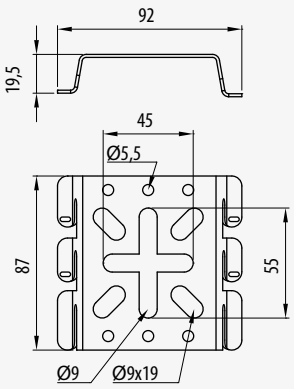

Soporte Universal

Universal Bracket

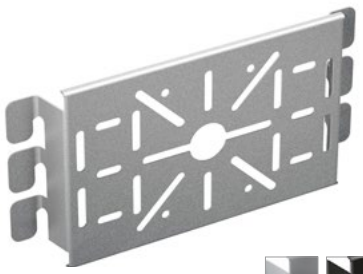

60-100-150 • 60-600

	Ref	kg/u	
PG	62026011	0,173	10
GC	62036011	0,187	10
BK8	62086011	0,173	10
316L	62066011	0,180	10

ETIM: EC000022

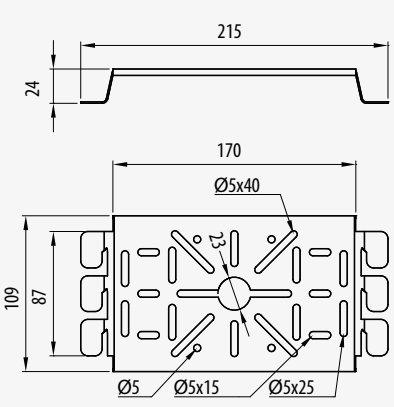

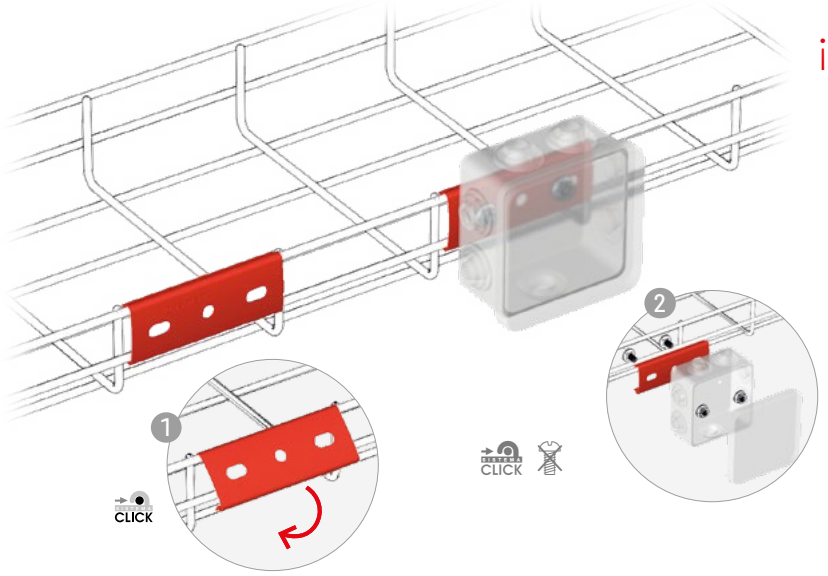

¡Rápido, económico!

Fast and economical!

Multiples Aplicaciones:
- Luminarias
- Emergencias
- Cajas
- Router
- Sensores
- Detectores CO_2
- Cámaras

Multiple Applications:
- *Lamps*
- *Emergency lighting*
- *Boxes*
- *Router*
- *Sensors*
- *CO_2 Detectors*
- *Cameras*

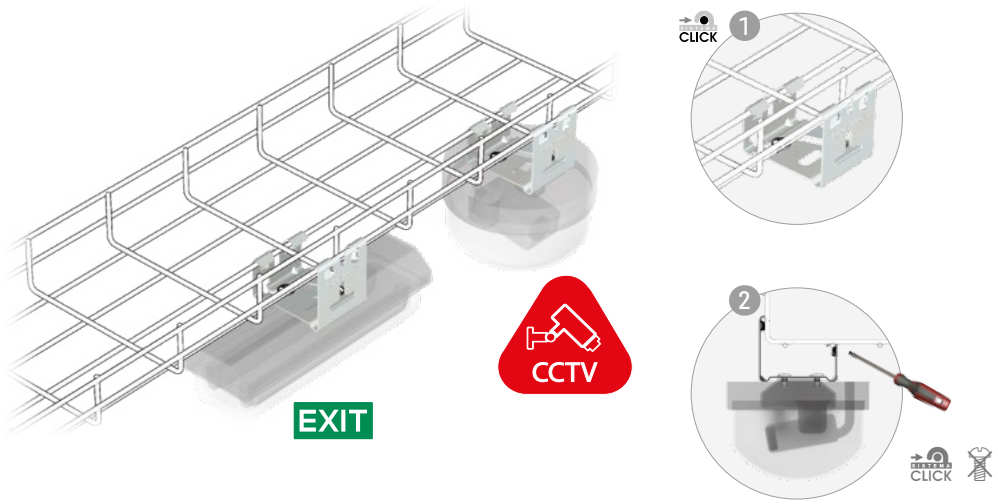

Multiples Aplicaciones:
- Luminarias
- Emergencias
- Cajas
- Router
- Sensores
- Detectores CO_2
- Cámaras

Multiple Applications:
- *Lamps*
- *Emergency lighting*
- *Boxes*
- *Router*
- *Sensors*
- *CO_2 Detectors*
- *Cameras*

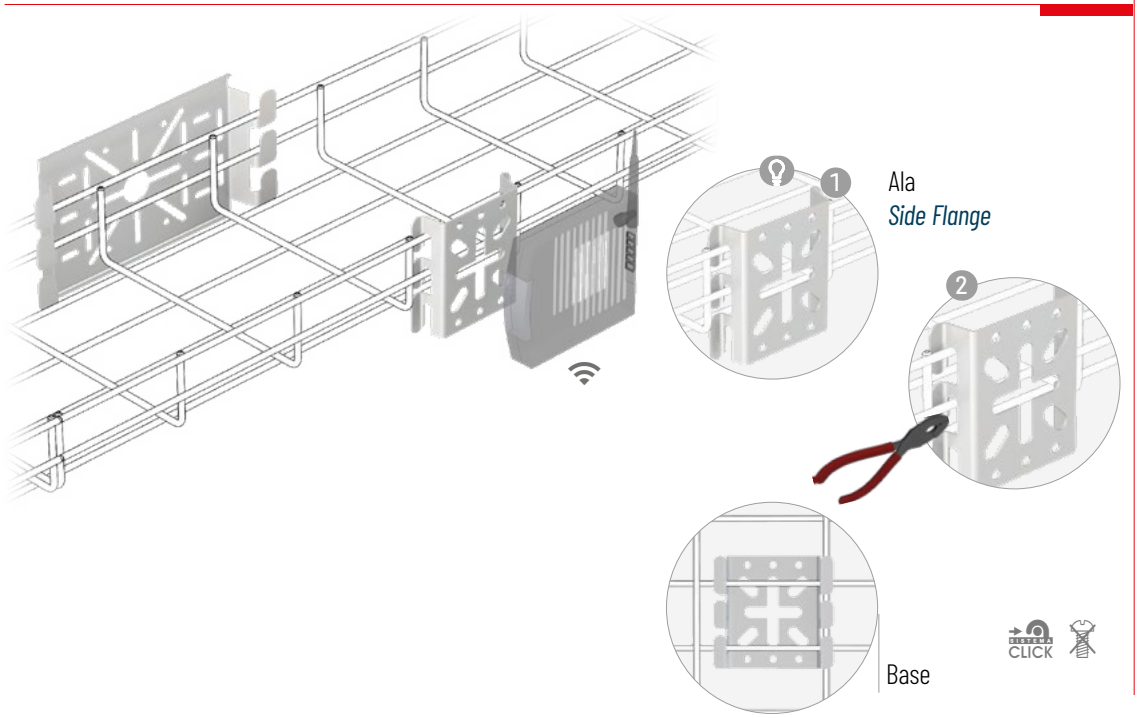

Soporte Brida
Fixing Support



CE UK CA RoHS CLICK

35-60-100-150 • 60-600

	Ref	kg/u	
	68000010	0,009	20
	68000110	0,009	20

ETIM: EC002407
68000110: V0, UL94

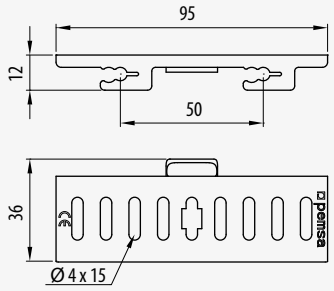

Rejifix
Rejifix



CE UK CA RoHS CLICK

35-60-100-150 • 60-600

Ref	kg/u	
68000002	0,140	1

ETIM: EC002407

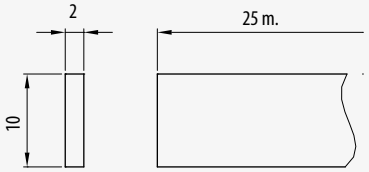

Placa Identificación
Identification Plate



CE UK CA RoHS CLICK

60-100-150 • 60-600

Ref	kg/u	
69000400	0,011	20

ETIM: EC002407

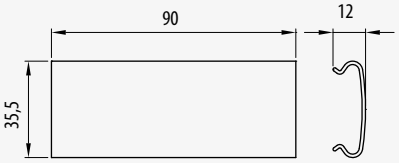

Salida de Fibra Óptica
Data Outlet



CE UK CA RoHS CLICK

35-60-100-150 • 100-600

	Ref	kg/u	
	67020039	0,014	10
	67020139	0,014	10

ETIM: EC002407
67020139: V0, UL94

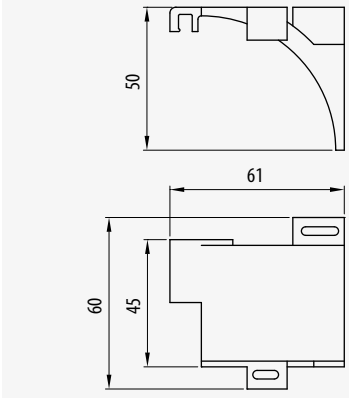

Salida de Cables
Cable Outlet



CE UK CA RoHS CLICK

35-60-100-150 • 60-600

	Ref	kg/u	
PG	67010016	0,132	1
GC	67030016	0,157	1

ETIM: EC002407

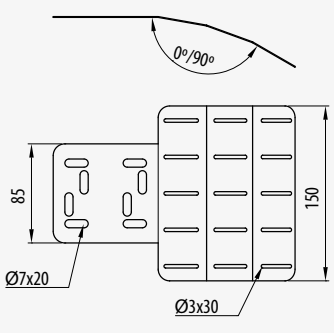

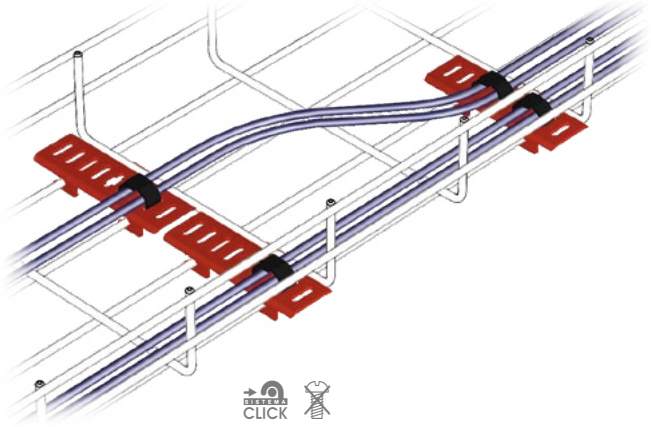

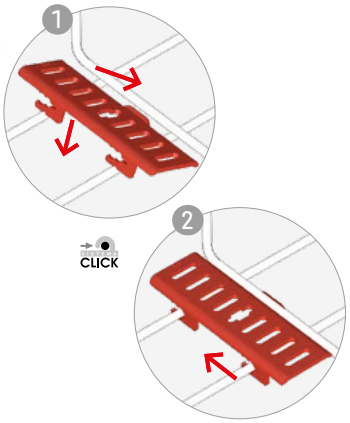

¡Cables organizados!

Cable Management!

Cables / *Cables* / UTP Cat

Fibra óptica / *Fibre Optic*

Cables de Potencia

Power Cables

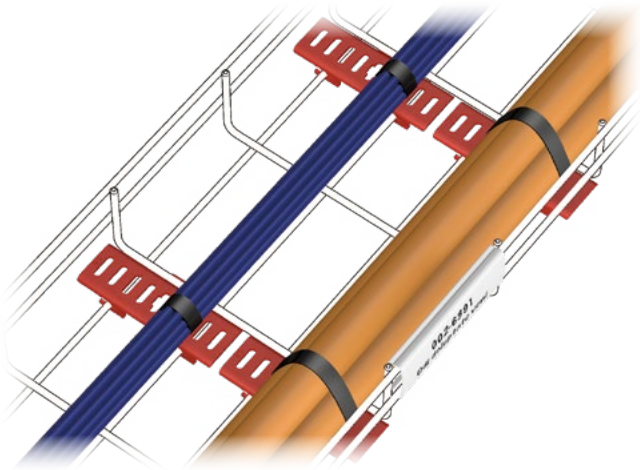



¡Reutilizable!

Reusable!

Fijación de Cables de potencia y datos

Fixation of power and data cables

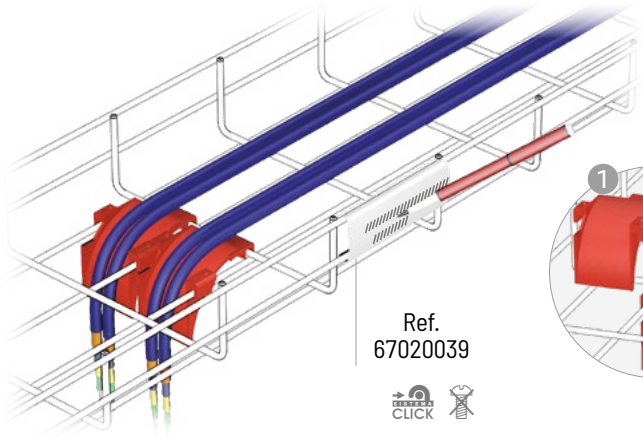

Ref. 67020039

Protege el cable.

¡Radio curvatura óptimo!

Protects cables. Optimum bending radius!

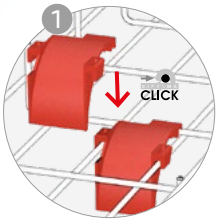

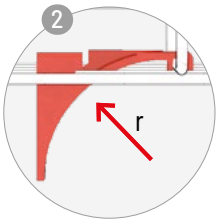

Cables / *Cables* / UTP Cat

Fibra óptica / *Fibre Optic*

Radio Curvatura <50 mm

Bending Radius <50 mm

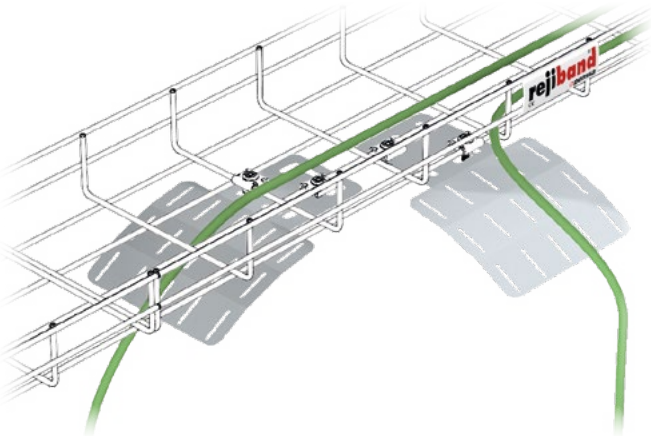



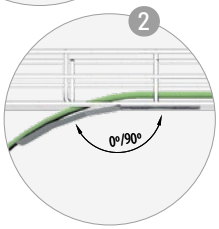

x 2 20

¡Ajustable!

Adjustable!

Protege la salida de Cables de Potencia y Datos

Outlet protection for Power and Data Cables

Curva Soporte Radio

Radius Support



60-100 • 60-600

		Ref	kg/u	
EZ	60	82003330	0,350	1
	100	82003328	0,517	1
	150	82003453	0,727	1
GC	60	82003332	0,379	1
	100	82003329	0,560	1
	150	82003455	0,787	1

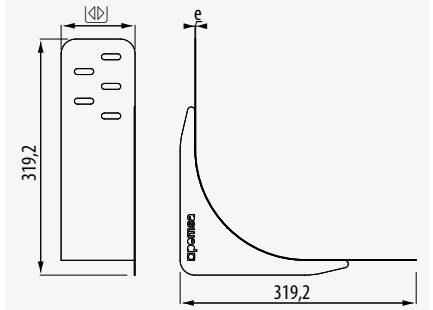

Salida de Tubo

Conduit Gland Bracket



60-100-150 • 60-600

	Ref	kg/u	
EZ	67010040	0,065	10
BK8	67080040	0,082	10

ETIM: EC002407

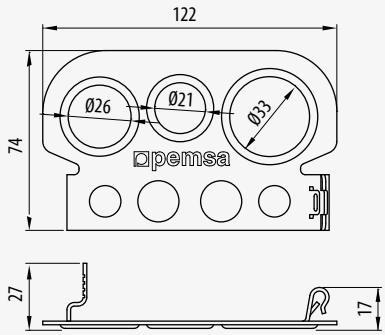

Salida de Tubos Doble

Double Gland Bracket



60-100-150 • 60-600

		Ref	kg/u	
EZ	M20, PG13, ½"	67010240	0,101	10
	M25, PG16, 3/4"	67010340	0,097	10
	M32, PG29, 1"	67010440	0,089	10
BK8	M20, PG13, ½"	67080240	0,101	10
	M25, PG16, 3/4"	67080340	0,097	10
	M32, PG29, 1"	67080440	0,089	10

ETIM: EC002407

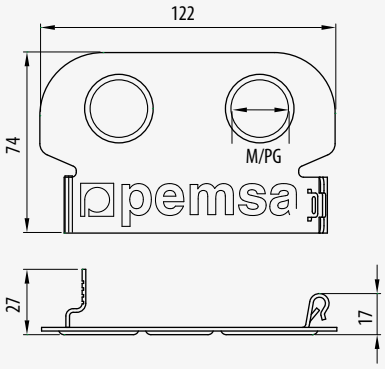

Soporte Ligero Techo

Light Duty Ceiling Support



35-60 • 60-100-150

	Ref	kg/u	
EZ	62016020	0,127	10
GC	62036020	0,127	10
BK8	62086020	0,127	10

NO **rejiband**® 35x60

ETIM: EC000022

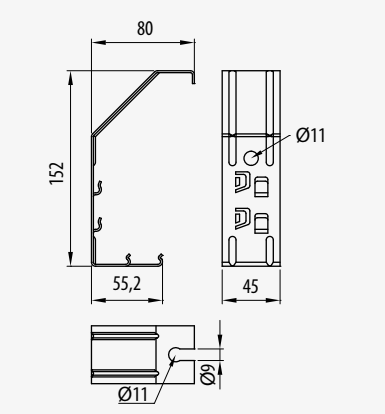

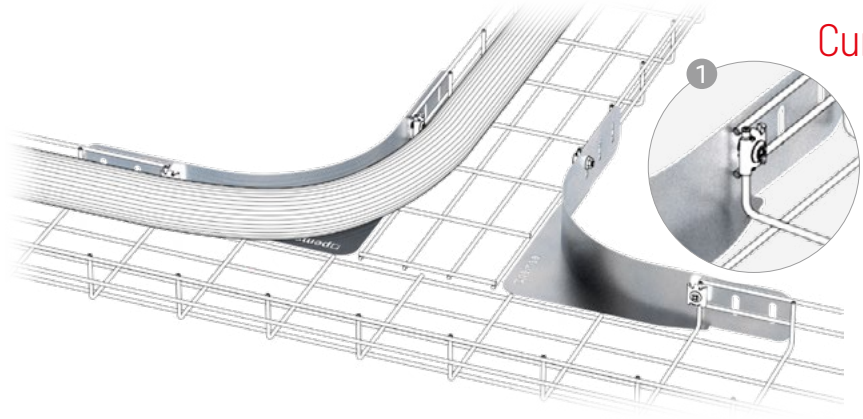

Curvas mejoradas y seguras

en bandejas de rejilla Rejiband en instalaciones de cables de datos y Data Centers

Improved and safe bends

or Rejiband wire mesh trays in data cable installations and Data Centers

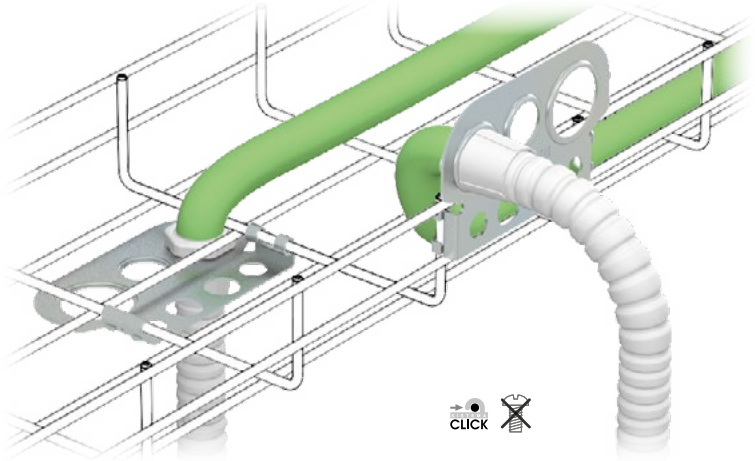

¡Protege salida del cable!

Protects cable outlet!

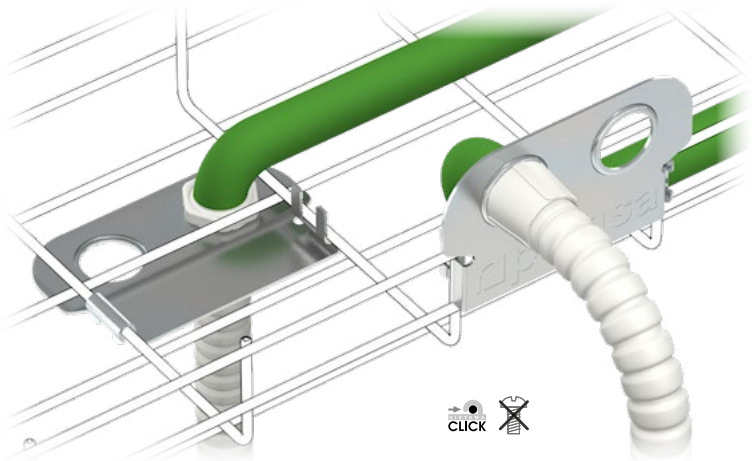

Usar con Tubo Pemsa + Racor RGp

Use with Pemsa Conduit + RGp Coupler

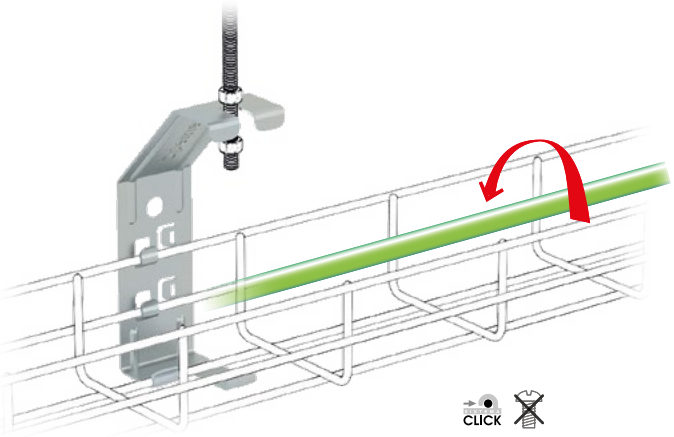

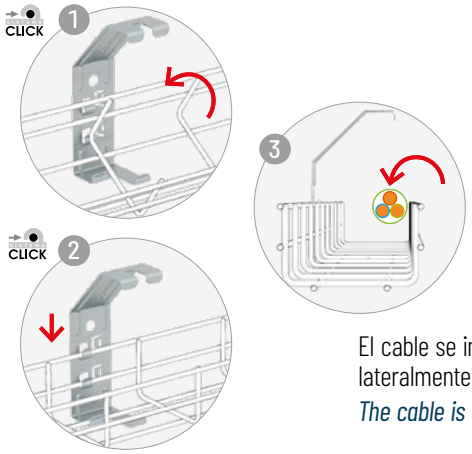

El cable se introduce lateralmente

The cable is introduced laterally

Soporte Ligero Pared

Light Duty Wall Support



S	Ref	kg/u	
EZ	62016021	0,055	25
GC	62036021	0,055	25
BK8	62086021	0,055	25

60 • 100

ETIM: EC000022

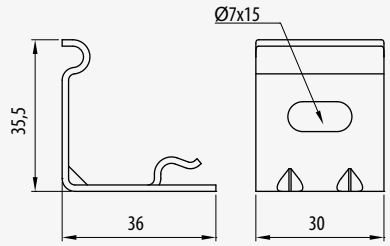

Soporte Ligero 60

Base Support 60



S	Ref	kg/u	
EZ	62016022	0,066	10
GC	62036022	0,066	10
BK8	62086022	0,066	10
316L	62066022	0,066	10

35-60 • 60

ETIM: EC000022

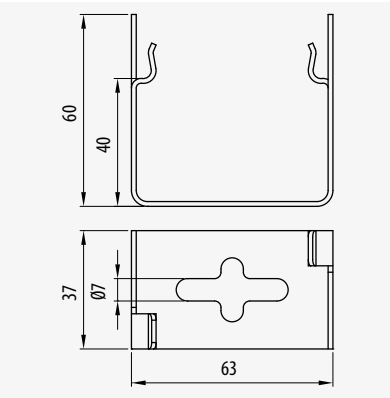

Soporte 60

Side Support 60



S	Ref	kg/u	
EZ	62011060	0,042	25
GC	62031060	0,044	25
BK8	62081060	0,044	25
316L	62061060	0,042	25

60 • 60-100-150

ETIM: EC000022

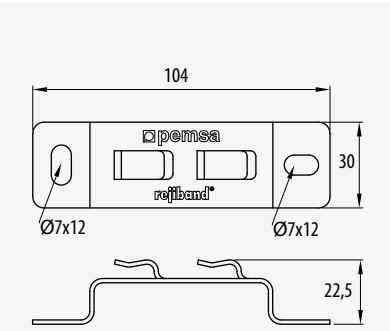

Suspensión Lateral

Suspension Hanger



S	Ref	kg/u	
PG	81000019	0,058	18
GC	81000021	0,057	18
BK8	81000022	0,057	18

35-100 • 60-600

ETIM: EC000022

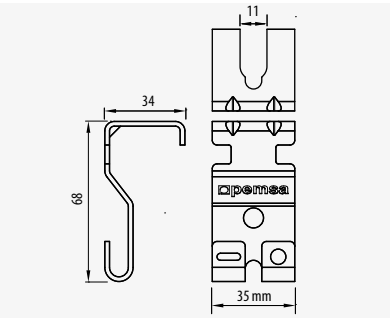

Suspensión Central Click

Click Central Suspension



S	M	Ref	kg/u	
EZ	M6	67010143	0,046	20
	M8/M10	67010043	0,045	20
GC	M6	67030143	0,048	20
	M8/M10	67030043	0,048	20
BK8	M6	67080143	0,046	20
	M8/M10	67080043	0,045	20
316L	M6	67060143	0,045	20
	M8/M10	67060043	0,045	20

35-60-100 • 100-150-200

ETIM: EC001003

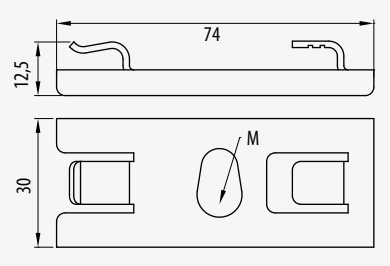

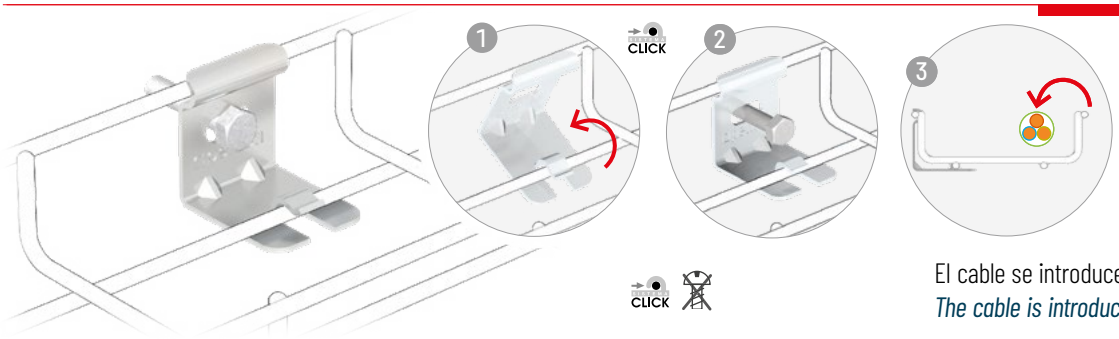

El cable se introduce lateralmente
The cable is introduced laterally

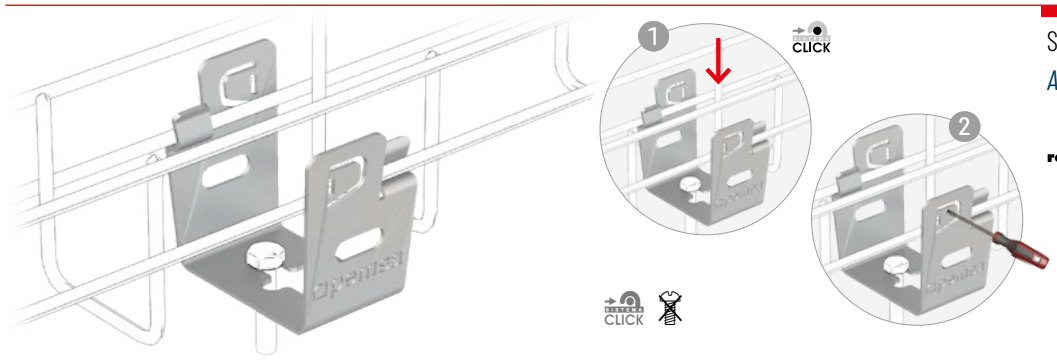

Soporte adecuado para:
Adequate support for:

rejiband® 35x60 y 60x60
35x60 & 60x60

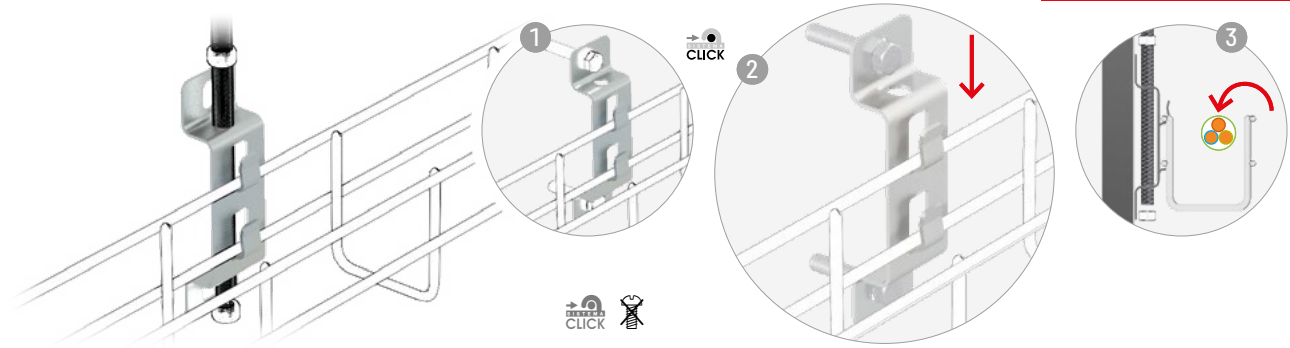

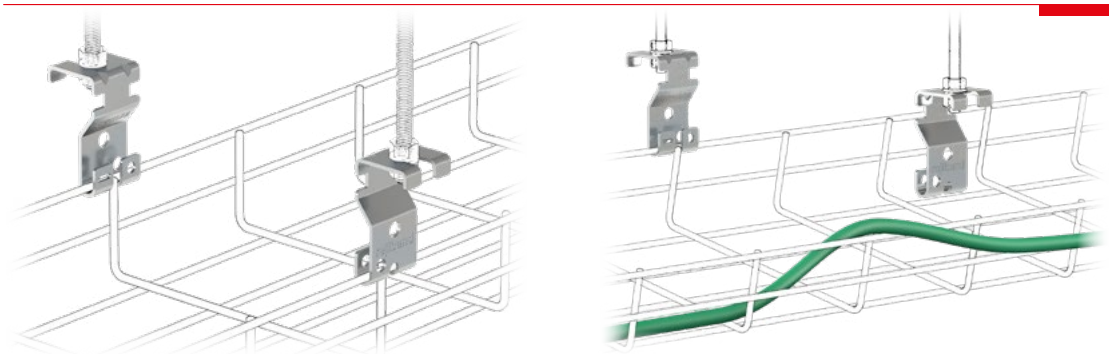

4-24 (100-600)	2

32

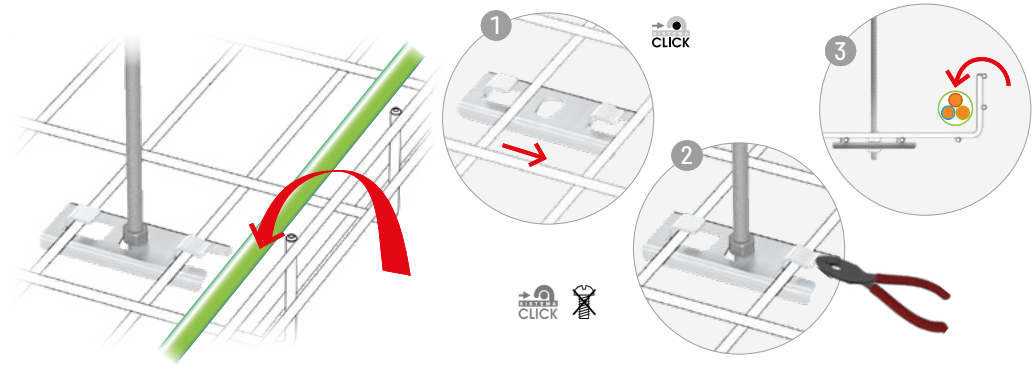

x 1 32
x 2
x 1

Suspensión Central

Central Hanging Plate





CE UKCA RoHS CLICK

35-60-100 • 100-150-200

S	M	Ref	kg/u	u
EZ	M6	67010144	0,033	20
	M8/M10	67010046	0,033	20
GC	M6	67030144	0,032	20
	M8/M10	67030046	0,032	20
BK8	M8/M10	67080046	0,030	20
316L	M8/M10	67060046	0,031	20

ETIM: EC001003

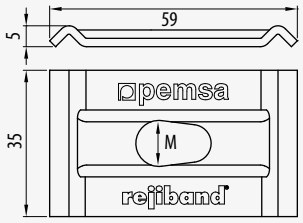

Clip Fijación Rail

Strut Clip



CE UKCA RoHS CLICK

35-60-100-150 • 100-600

S	Ref	kg/u	u
GC	67030049	0,016	50

ETIM: EC000483

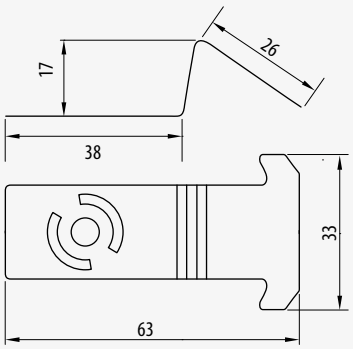

Clip Fijación Rail

Strut Clip



CE UKCA RoHS CLICK

35-60-100-150 • 100-600

S	Ref	kg/u	u
316L	67060050	0,008	100

ETIM: EC000483

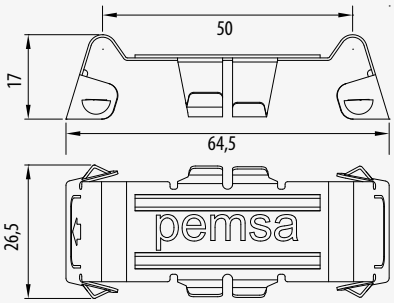

Solar Totem

Solar Totem



CE UKCA RoHS CLICK

35-60-100-150 • 100-600

F	Ref	kg/u	u
PP	82003450	0,161	4

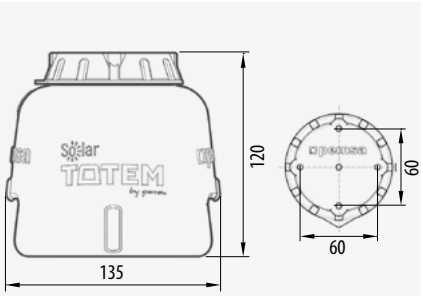

Distanciador

Stand off Bracket



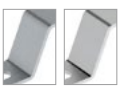

CE UKCA RoHS CLICK

35-60-100-150 • 60-600

S	A	Ref	kg/u	u
PG	180	67030539	0,172	10
	350	67030540	0,321	10
GC	180	67030541	0,242	10
	350	67030542	0,351	10
316L	180	67060541	0,132	10
	350	67060542	0,214	10

ETIM: EC000022

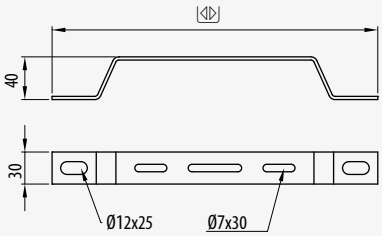

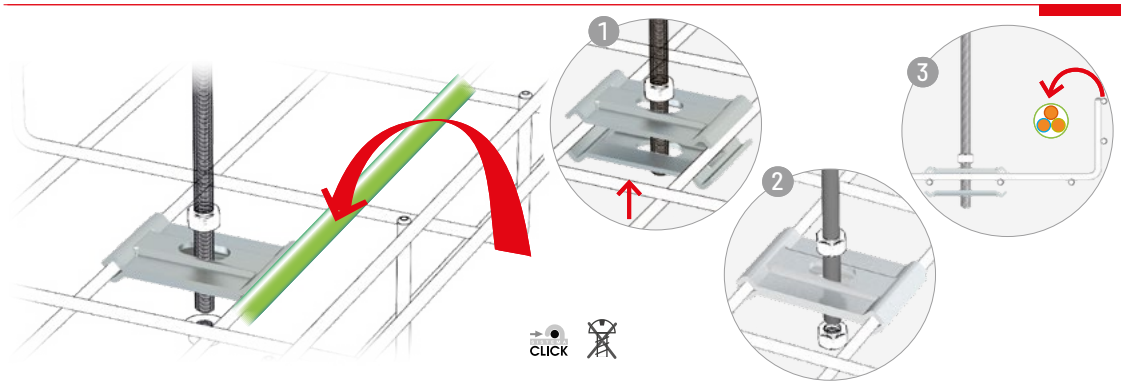

x 2 34
x 2
x 1

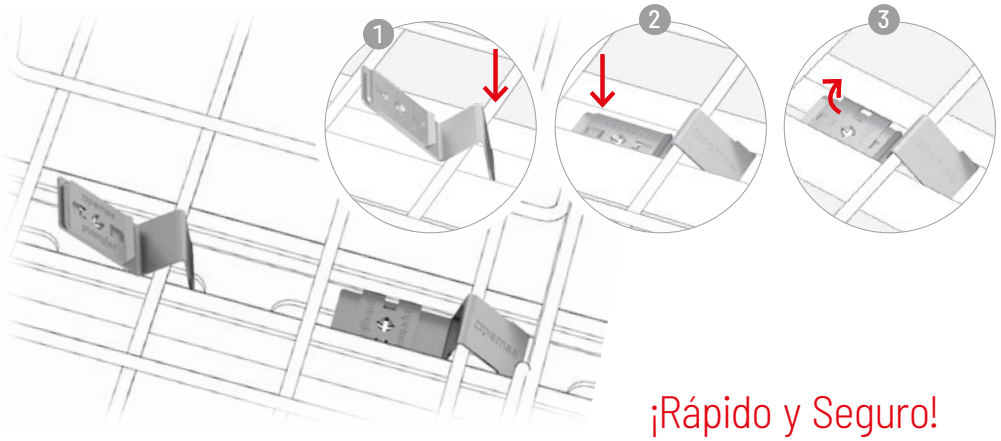

100-300	1	34
400-600	2	

Montaje Rail 41x41 y 41x21
Assembly on strut 41x41 and 41x21

Compatible con cualquier medida excepto 60x60
Compatible with any size except 35x60 & 60x60

¡Rápido y Seguro!
Fast and Safe!

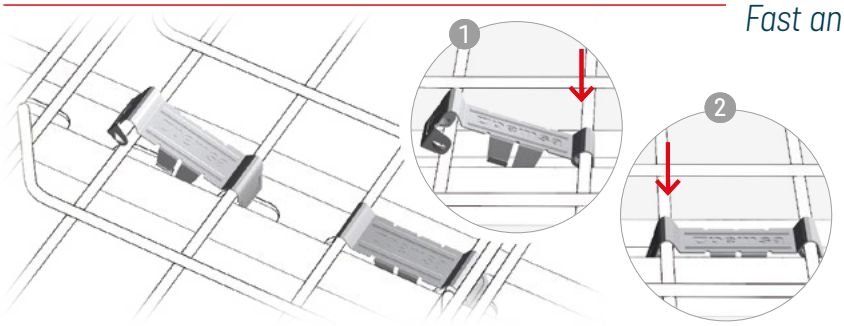

Montaje Rail 41x41 y 41x21
Assembly on strut 41x41 and 41x21

Compatible con cualquier modelo
Compatible with any brand



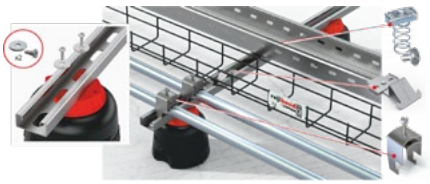

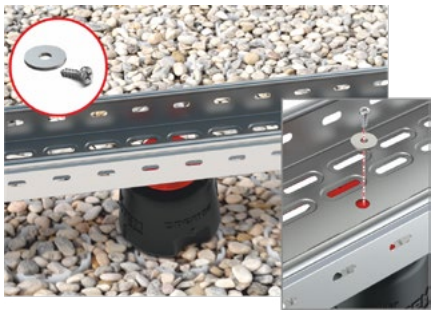

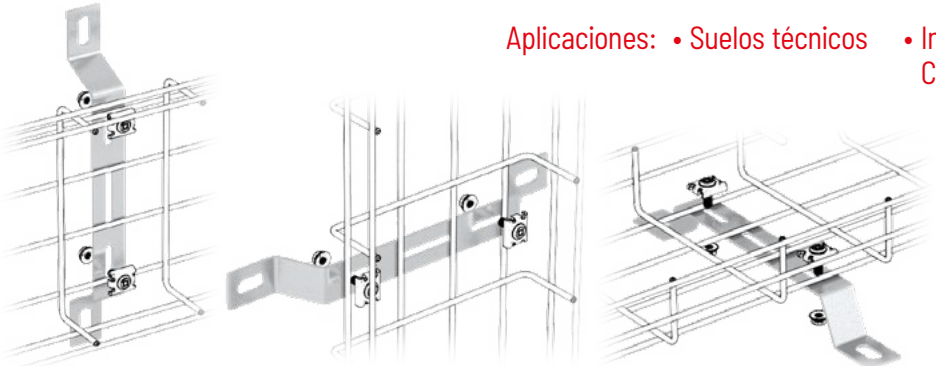

Aplicaciones: • Suelos técnicos • Instalaciones Comunicaciones • Salas de Instalaciones

Applications:
- *Technical floors*
- *Telecoms*
- *Technical rooms*

Distanciador Click

Stand off Bracket Click



• 35-60-100-150 • 100-600

S		Ref	kg/u	u
PG	100	67020520	0,119	10
	200	67020522	0,225	10
	300	67020524	0,331	10
GC	100	67030520	0,128	10
	200	67030522	0,241	10
	300	67030524	0,355	10
304	100	67050520	0,121	10
	200	67050522	0,228	10
	300	67050524	0,336	10
316L	100	67060520	0,121	10
	200	67060522	0,228	10
	300	67060524	0,336	10

ETIM: EC000022

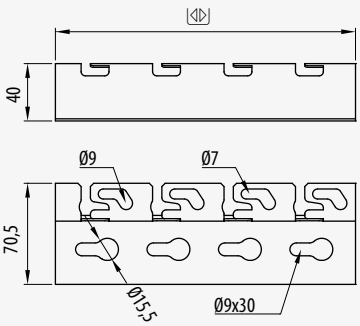

Distanciador Click 100

Stand off Bracket Click 100



• 35-60-100-150 • 100-300

S		Ref	kg/u	u
316L	100	67060560	0,191	10
	200	67060562	0,369	10
	300	67060564	0,546	10

ETIM: EC000022

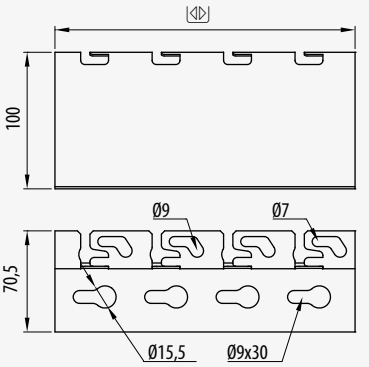

Pie

Floor Foot



• 35-60-100-150 • 60-600

	Ref	kg/u	u
	68000060	0,022	100
	68000160	0,022	100

ETIM: EC000022

68000160: V0 UL94

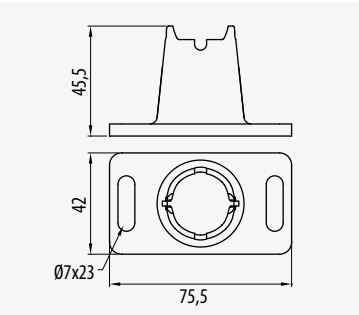

Pie Metal

Metal Foot



• 35-60-100-150 • 60-600

S	A	Ref	kg/u	u
PG	45	67020020	0,065	10
	90	67020120	0,081	10
GC	45	67030020	0,068	10
	90	67030120	0,085	10

ETIM: EC000022

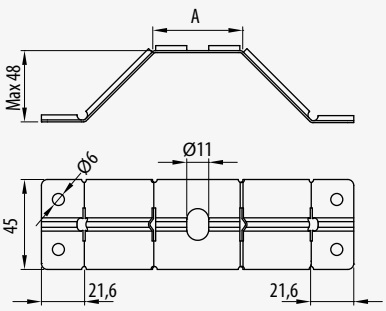

Adhesivo Pie

Adhesive & Hardener



• 35-60-100-150 • 60-600

Ref	kg/u	u
68000066	0,022	100

ETIM: EC000022



A+B

4 + 4 kg

↓CTA↓ (kg)	56

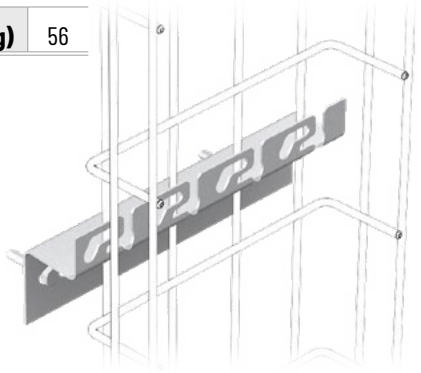

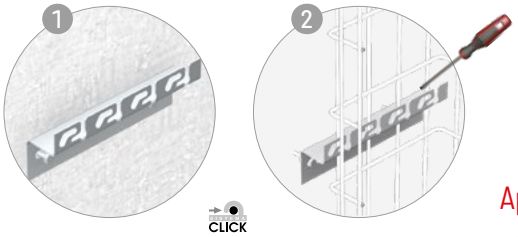

Premontaje vertical seguro.
No se cae

Safe vertical pre-assembly.
Doesn't fall off

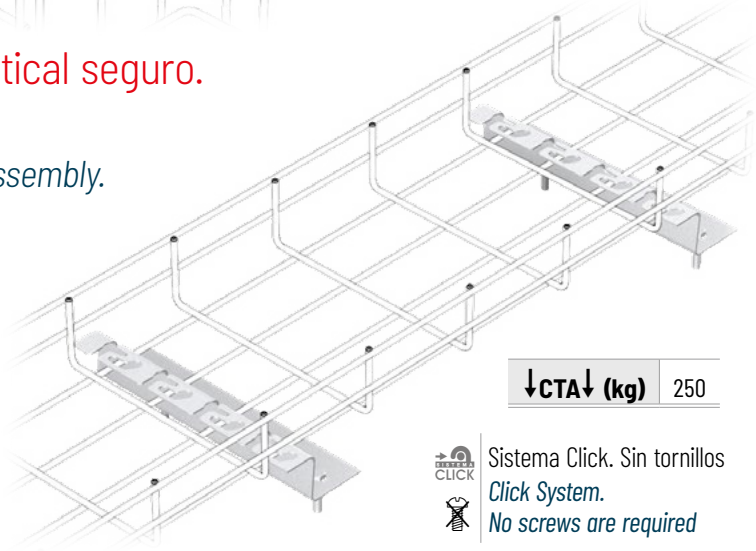

↓CTA↓ (kg)	250

CLICK Sistema Click. Sin tornillos
Click System.
No screws are required

Aplicaciones:
- Suelos técnicos
- Instalaciones Comunicaciones
- Salas de Instalaciones

Applications:
- *Technical floors*
- *Telecoms*
- *Technical rooms*

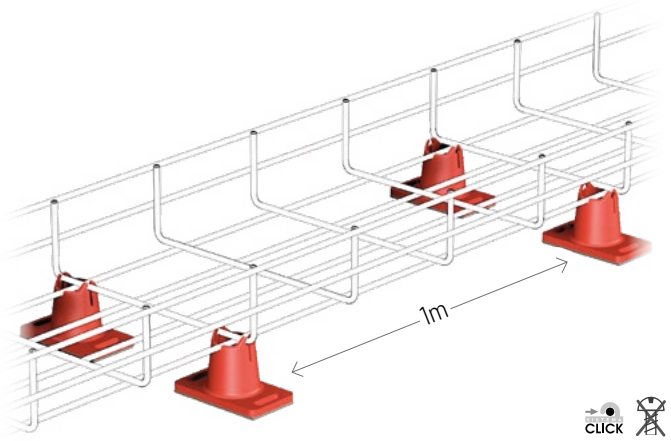

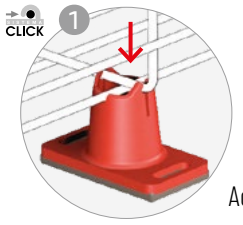

ref. 68000066

Adhesivo Pie
Adhesive & hardener

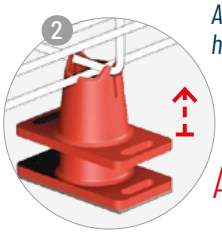

Fácil, económico
Easy, Economical

Rápida Instalación
Quick Assembly

Apilable
Stackable

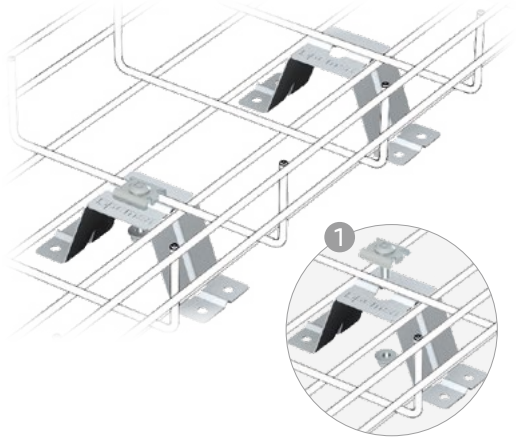

Aplicaciones:
- Suelos técnicos
- Instalaciones Comunicaciones
- Salas de Instalaciones

Applications:
- *Technical floors*
- *Telecoms*
- *Technical rooms*

pemsaband

pemsa

pemsaband®

Sistema de Bandejas de Chapa

Metal Cable Tray System

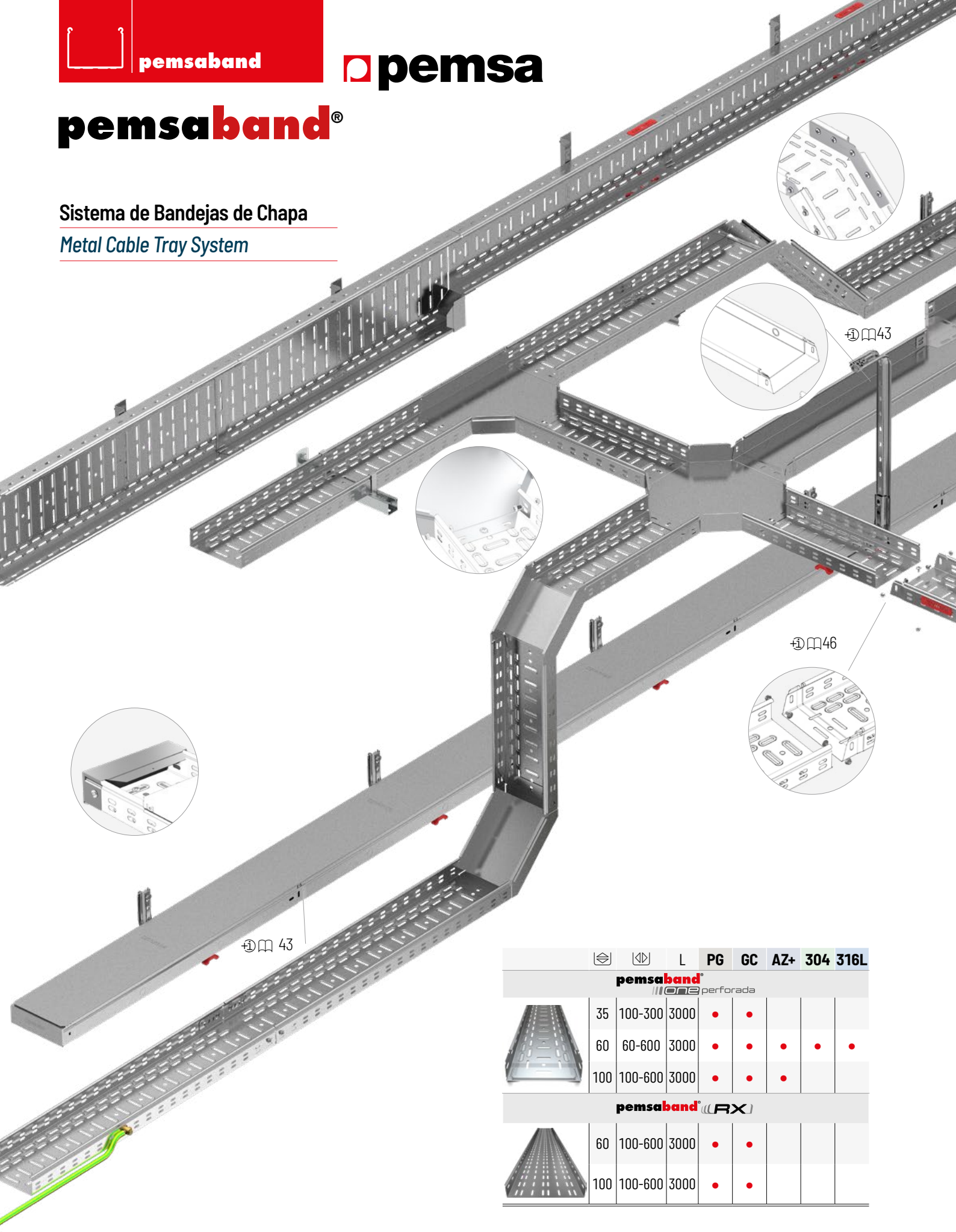

			L	PG	GC	AZ+	304	316L
pemsaband one perforada								
	35	100-300	3000	•	•			
	60	60-600	3000	•	•	•	•	•
	100	100-600	3000	•	•	•		
pemsaband RX								
	60	100-600	3000	•	•			
	100	100-600	3000	•	•			

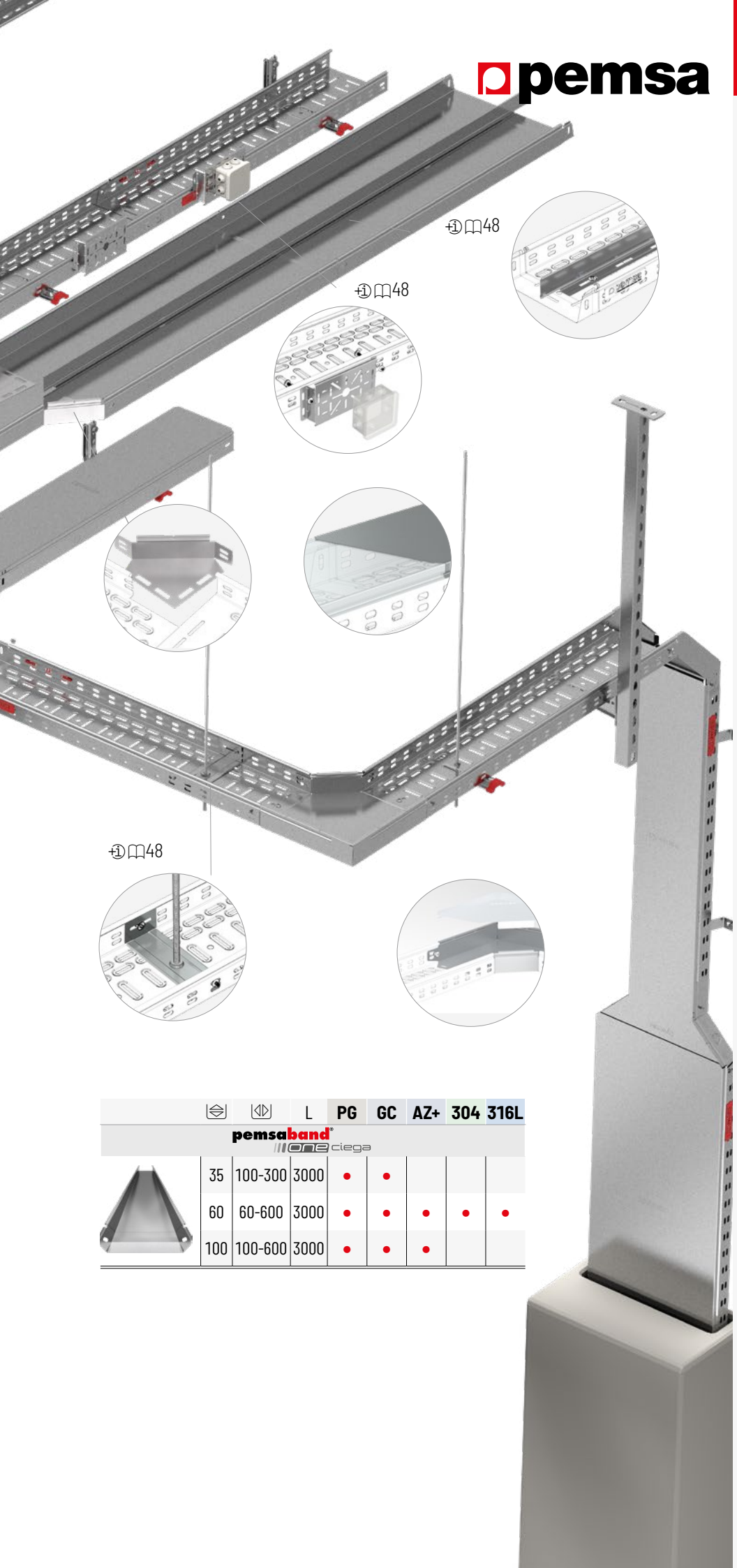

			L	PG	GC	AZ+	304	316L
pemsaband one ciega								
	35	100-300	3000	•	•			
	60	60-600	3000	•	•	•	•	•
	100	100-600	3000	•	•	•		

Normas internacionales, reglamentos, patentes y homologaciones:

International standards, regulations, patents and approvals

- Norma internacional de Bandejas — *International standard of Cable trays*
- Certificado UL — *UL Certified*
- Resistencia al fuego — *DIN 4102-12 Fire Resistance*
- Marcado N AENOR IEC 61537 — *AENOR N Mark IEC 61537*
- CB Scheme IEC 61537
- RoHS 2019/863
- IQNET ISO 9001
- ISO 14001
- Conformidad CE, Directiva 2014/35/UE — *CE conformity, directive 2014/35/UE*
- Conformidad UKCA — *UKCA conformity*
- Producto patentado — *Patented product*



Sistema Click
Click System



Sistema Universal en Accesorios
Universal System of Accessories

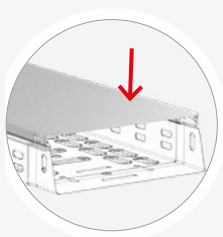

Tapa Sistema Click
Click System on Cover



pemsaband® one

Bandejas de chapa perforada y ciega para cables

Perforated and solid cable trays

Ventajas y Características / *Advantages and features*

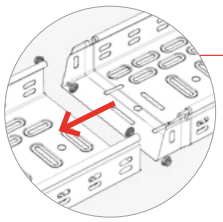

Sistema Click de unión rápida
Quick Click Joint System

Borde de seguridad.
Protege y fortalece la bandeja
Safety edge. Protects and strengthens the cable tray

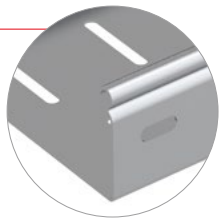

PG | GC | AZ+ | PT | 304 | 316L

Amplia gama de sistemas de protección
Wide range of protection systems



Base perforada y embutida
incrementan la capacidad de carga
Perforated and embossed base increases the load capacity

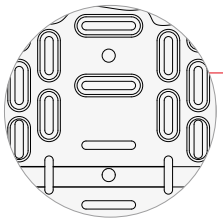

Accesorios con
Sistema Click Universal.
Válido para todas las bandejas
Universal Click System on Accessories. Compatible with all cable trays



Soluciones de Producto / *Product Solutions*



Terciario Construcción
Building Tertiary



Energías Renovables
Renewable Energies



Túneles Infraestructuras
Tunnels Infrastructures

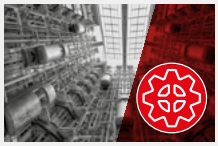

Básica de Transformación
Processing Industry



Centrales de Energía
Energy Power Stations



Tratamiento de Agua
Water Treatment

Sistema Click de unión rápida disponible en ala 100

Quick Click Joint System available in 100 mm height

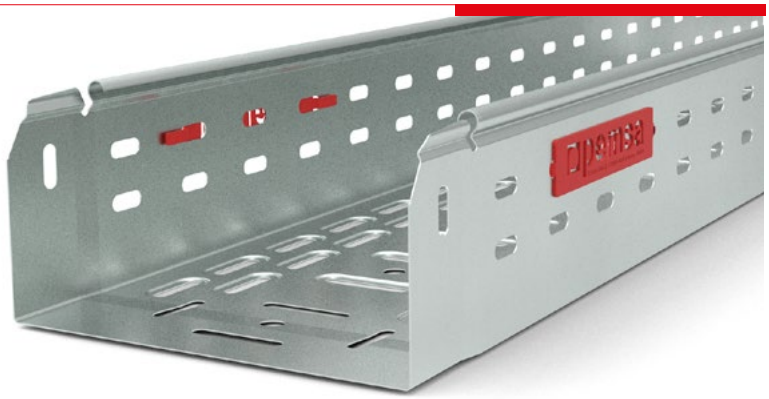



GC

304 **316L**

AZ+

Sistemas de protección de alta resistencia

High resistance protection systems

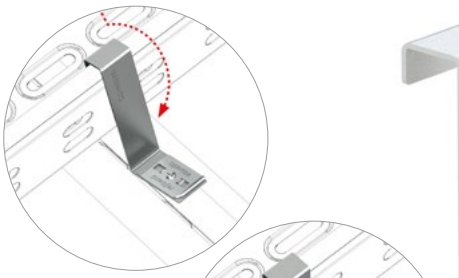

Sólo 2 pasos

Only 2 steps

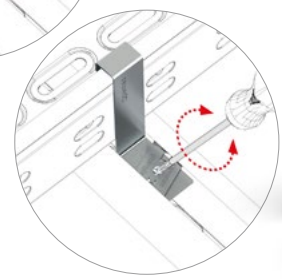

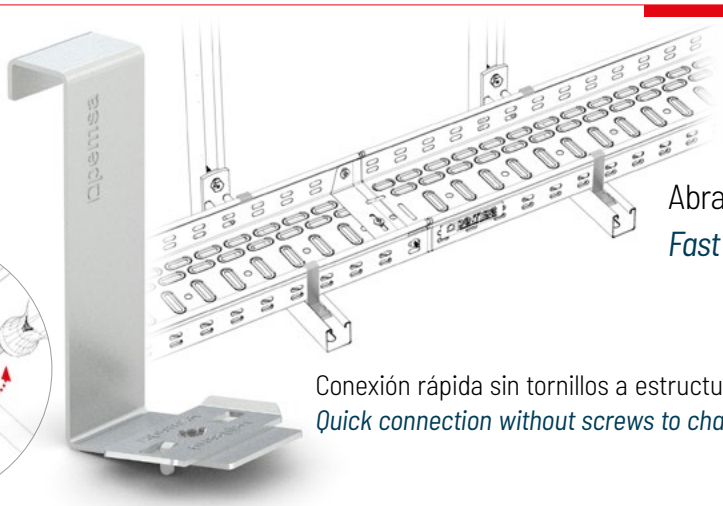

Abrazadera Rail Rápida

Fast Hold Down Bracket

Conexión rápida sin tornillos a estructuras de railes

Quick connection without screws to channel and strut

PT Pintura Polyester

Polyester coating

Servicio de pintura bajo petición, otros colores RAL consultar.

Paint service on request, other RAL colours on demand.

RAL 9005	RAL 9010	RAL 7035	RAL 3024	RAL 1021	RAL 5012	RAL 2003



pemsa

pemsaband® one perforada

Bandeja de Chapa Perforada Click

Perforated Click System Cable Tray

35, 60, 100 • 100-600 • 3000



ETIM: EC000047

		PG	GC	AZ+	304*	316L*	kg/m PG	kg/m GC	kg/m AZ+	kg/m 304/316L	
35	100	75821100	75831100	-	-	-	0,691	0,867	-	-	24
	150	75821150	75831150	-	-	-	0,862	1,081	-	-	12
	200	75821200	75831200	-	-	-	1,241	1,507	-	-	12
	300	75821300	75831300	-	-	-	1,928	2,020	-	-	12
60	60	75822060	75832060	82003744			0,730	0,910	0,867		24
	100	75822100	75832100	82003745	76452100	76462100	0,885	1,109	1,050	0,906	24
	150	75822150	75832150	82003746	76452150	76462150	1,267	1,535	1,260	1,076	12
	200	75822200	75832200	82003747	76452200	76462200	1,473	1,789	1,470	1,235	12
	300	75822300	75832300	82003748	76452300	76462300	2,199	2,599	2,500	1,911	6
	400	75822400	75832400	82003749	76452400	76462400	2,691	3,197	3,070	2,335	6
	500	75822500	75832500	82003750	76452500	76462500	3,666	4,263	3,670	3,244	6
	600	75822600	75832600	82003751	76452600	76462600	4,223	4,914	4,230	3,734	6
100	100	75224100	75234100	82004260	-	-	1,416	1,739	1,410	-	12
	200	75224200	75234200	82004261	-	-	2,122	2,517	2,420	-	6
	300	75224300	75234300	82004262	-	-	2,612	3,098	2,980	-	6
	400	75224400	75234400	82004263	-	-	3,576	4,104	4,400	-	6
	500	75224500	75234500	82004264	-	-	4,118	4,790	5,140	-	6
	600	75224600	75234600	82004265	-	-	4,669	5,431	5,830	-	6
35-60-100		67010093	67030093	67030093	93950002	93960002	+ <?>			+ i 46	

* Sistema Click de unión rápida no disponible / *Quick Click Joint System not available*

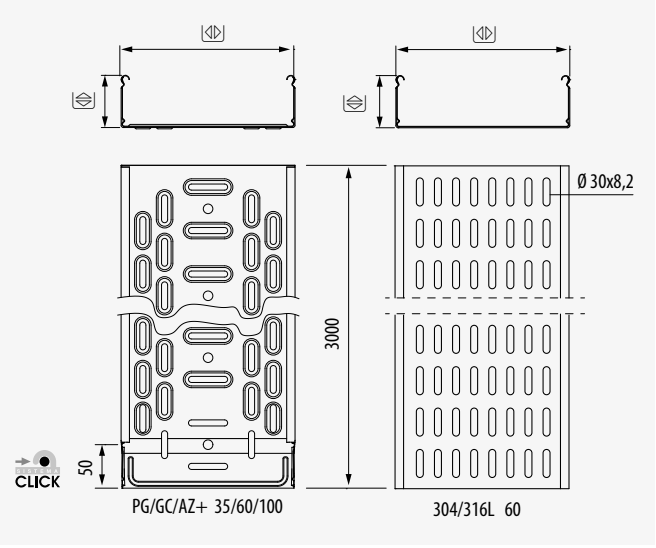

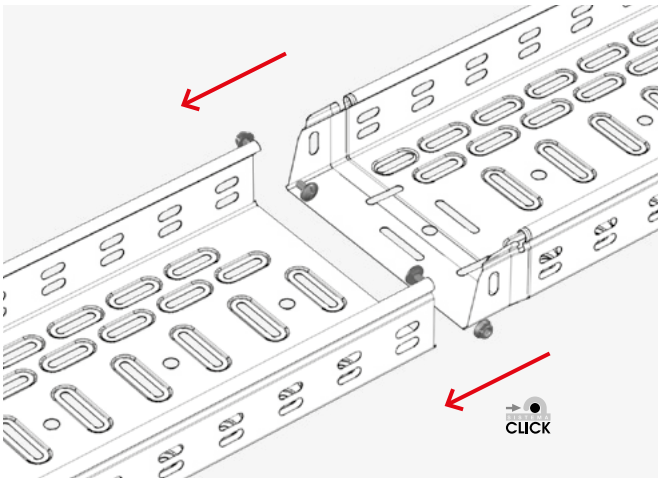



pemsaband

pemsaband one ciega

Bandeja de Chapa Ciega Click

Metal Solid Click Cable Tray

35, 60, 100 • 60-600 • 3000

ETIM: EC000047

		PG	GC	AZ+	304*	316L*	kg/m PG	kg/m GC	kg/m AZ+	kg/m 304/316L	
35	100	75121100	75131100	-	-	-	0,702	0,885	-	-	24
	150	75121150	75131150	-	-	-	0,874	1,101	-	-	12
	200	75121200	75131200	-	-	-	1,262	1,536	-	-	12
	300	75121300	75131300	-	-	-	1,690	2,058	-	-	12
60	60	75122060	75132060	82003752			0,789	0,993	0,937		24
	100	75122100	75132100	82003753	76552100	76562100	0,901	1,135	1,120	0,949	24
	150	75122150	75132150	82003754	76552150	76562150	1,287	1,565	1,390	1,147	12
	200	75122200	75132200	82003755	76552200	76562200	1,500	1,826	1,620	1,345	12
	300	75122300	75132300	82003756	76552300	76562300	2,233	2,649	2,770	2,093	6
	400	75122400	75132400	82003757	76552400	76562400	2,741	3,252	3,400	2,572	6
	500	75122500	75132500	82003758	76552500	76562500	3,727	4,334	4,030	3,550	6
	600	75122600	75132600	82003759	76552600	76562600	4,635	5,391	4,670	4,116	6
100	100	75424100	75434100	82004266	-	-	1,504	1,828	1,490	-	12
	200	75424200	75434200	82004267	-	-	2,294	2,716	2,610	-	6
	300	75424300	75434300	82004268	-	-	2,843	3,366	3,240	-	6
	400	75424400	75434400	82004269	-	-	3,877	4,502	4,830	-	6
	500	75424500	75434500	82004270	-	-	4,505	5,231	5,620	-	6
	600	75424600	75434600	82004271	-	-	5,133	5,960	6,400	-	6
35-60-100		67010093	67030093	67030093	93950002	93960002	+ 46			+ 46	

* Sistema Click de unión rápida no disponible / *Quick Click Joint System not available*

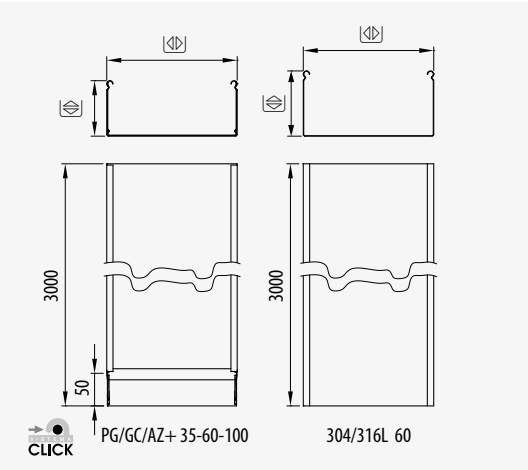

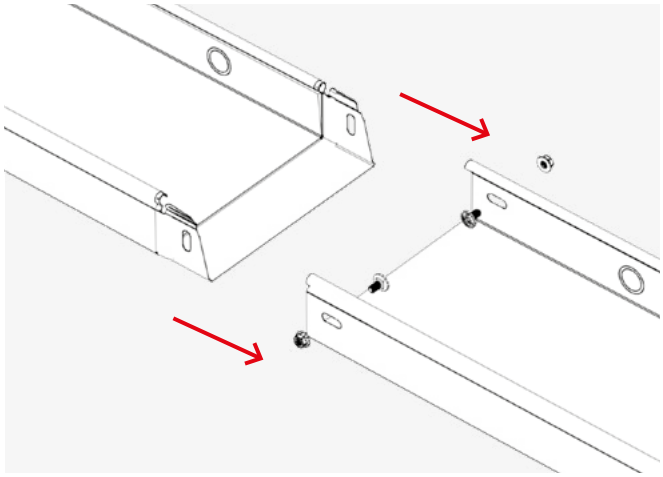

pemsa

pemsaband® RX

Bandeja de Chapa Reforzada

Reinforced Perforated Cable Tray

60, 100 • 100-600 • 3000

ETIM: EC000047

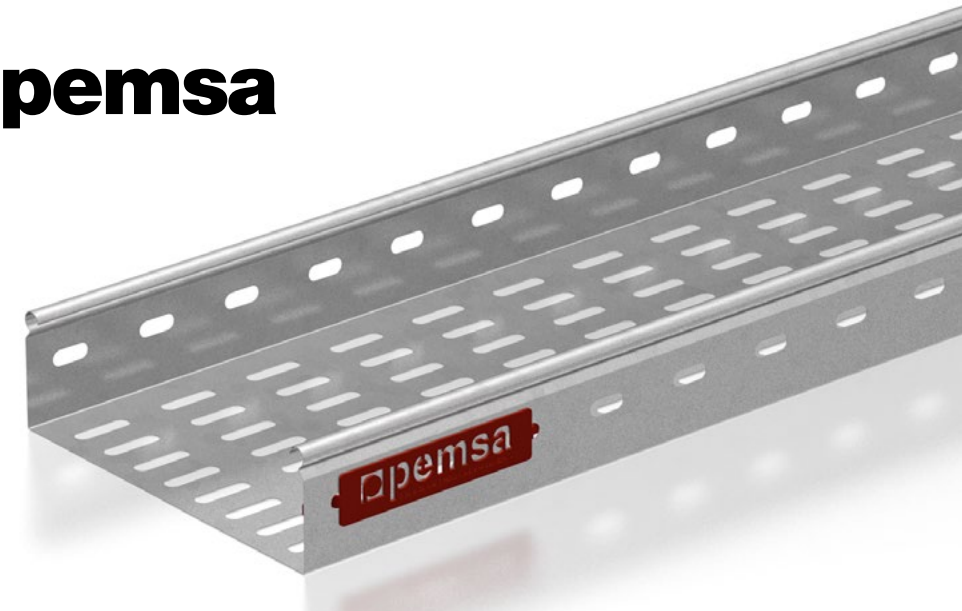

		PG	GC	kg/m PG	kg/m GC	
60	100	76122100	76132100	2,622	2,852	6
	200	76122200	76132200	3,538	3,857	6
	300	76122300	76132300	4,646	5,057	6
	400	76122400	76132400	5,690	6,193	3
	500	76122500	76132500	6,787	7,395	3
	600	76122600	76132600	7,889	8,589	3
100	100	76124100	76134100	3,490	3,796	6
	200	76124200	76134200	4,485	4,881	6
	300	76124300	76134300	5,519	6,007	6
	400	76124400	76134400	6,564	7,143	3
	500	76124500	76134500	7,644	8,328	3
	600	76124600	76134600	8,831	9,607	3
60	100-600	93910002 + 67010093	93930002 + 67030093	-	+ 46	
100	100-600	93910003 + 67010093	93930003 + 67030093	-		
60-100	300-600	93910XXX + 67010093	93930XXX + 67030093	-	+ 46	

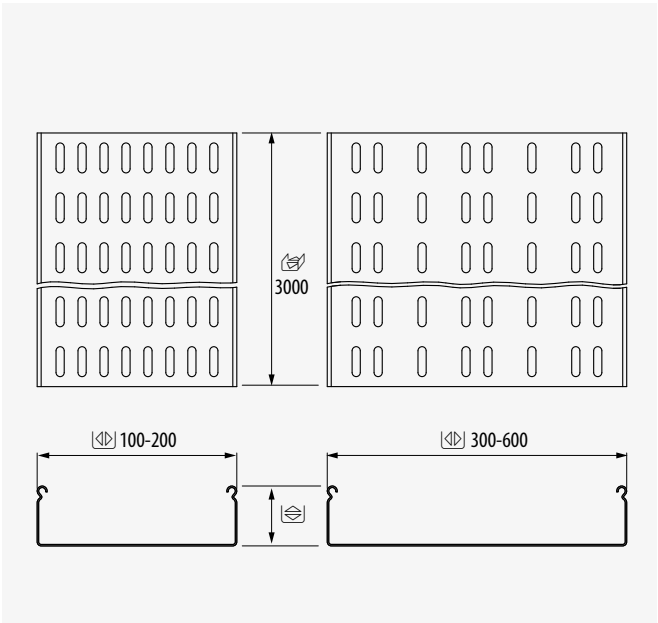

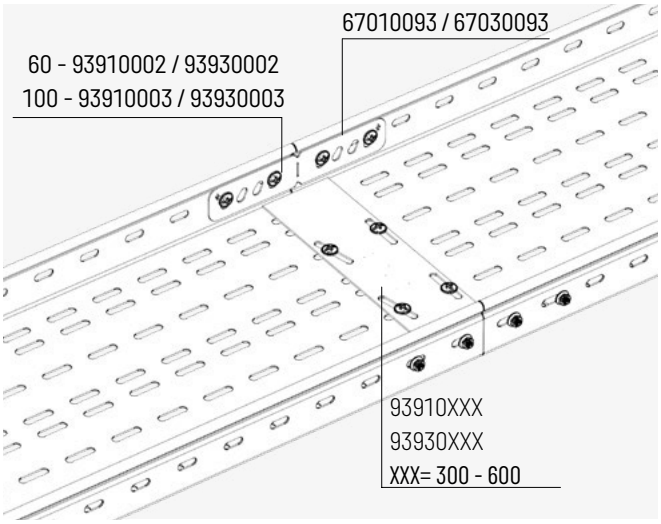

¡Solape de Tapas. Mejora Estanqueidad!

Covers overlap. Improved Sealing!

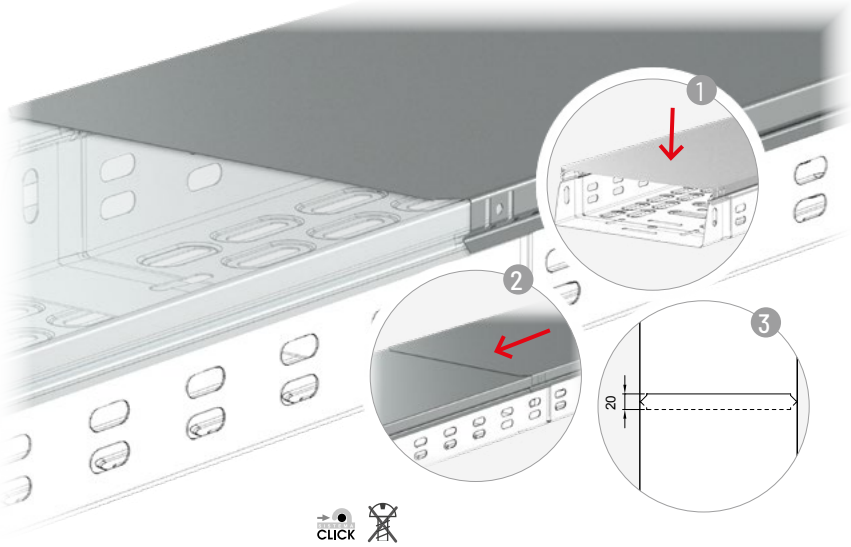

CLICK

¡Sistema Click. Sin fijaciones!

Click System. No fixings are required!

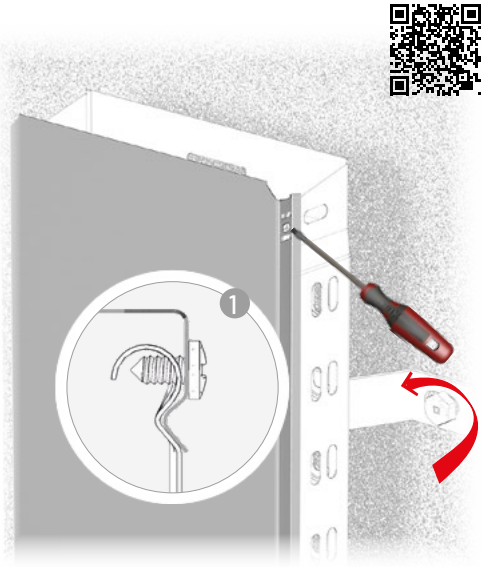

4,2x9,5

¡Fijación vertical segura!

Safe vertical installation!

Sistema Rail 3C 40x30. Cargas medias y ligeras

3C Strut 40x30 System. Medium & light duty loads

M8x65 x2

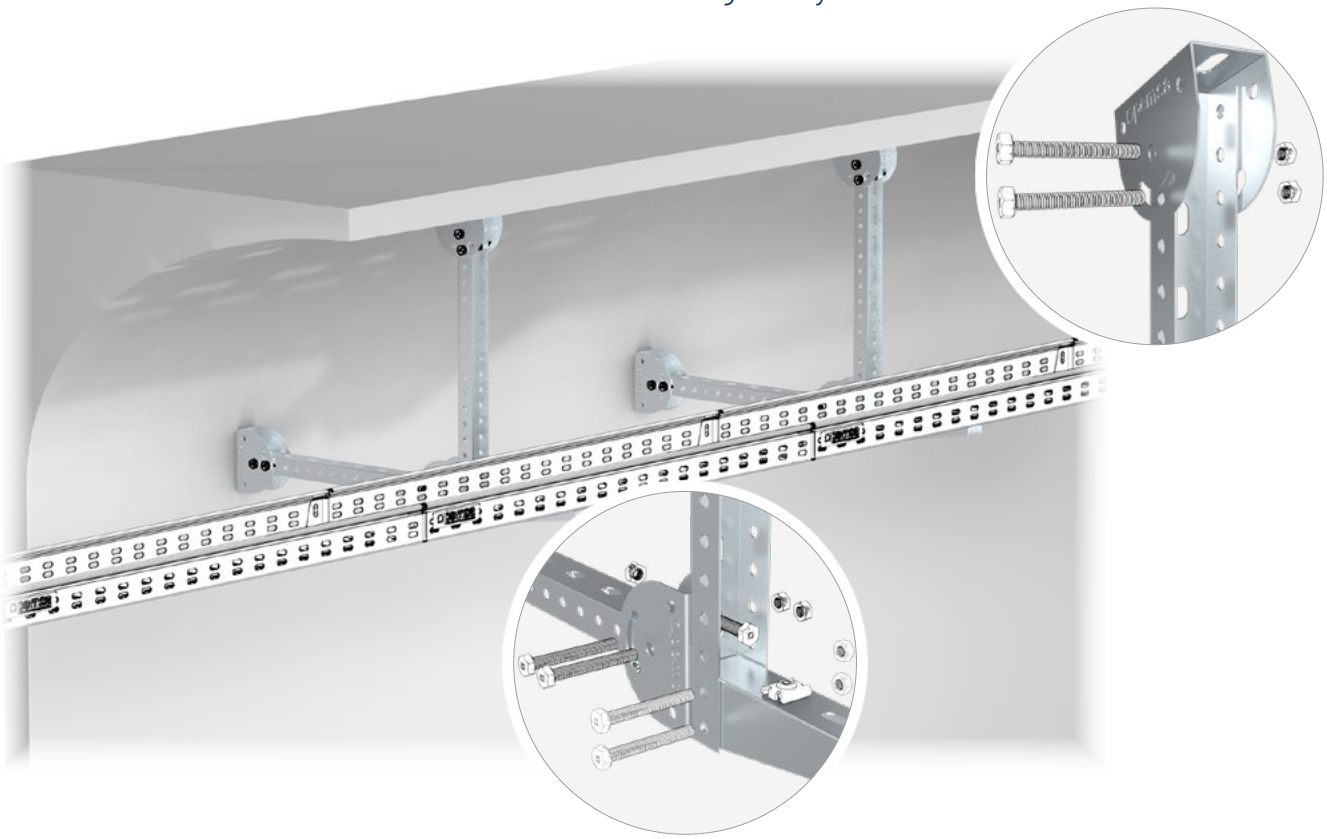

Kit Unión **pemsaband®**

pemsaband® *Joint Kit*





S	M	Ref	kg/u	u
EZ	M6	67010093	0,008	100
GC	M6	67030093	0,009	100

ETIM: EC002935

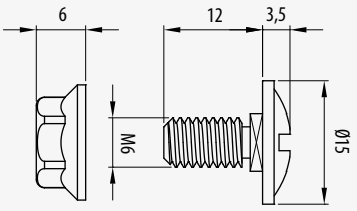

Unión **pemsaband®**

pemsaband® *Coupler*



S	A	Ref	kg/u	u
PG	35	71021005	0,040	50
GC	35	71031005	0,043	50

ETIM: EC002413

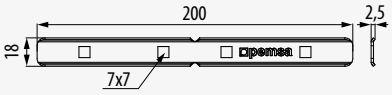

Unión **pemsaband®/megaband®**

pemsaband®/megaband® *Coupler*

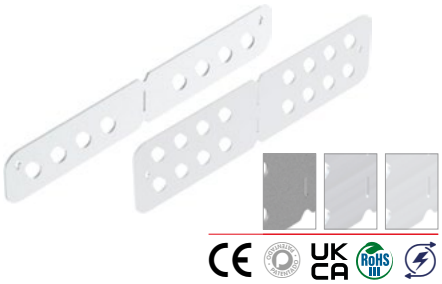

S	A	Ref	kg/u	u
EZ	60	93910002	0,076	50
	100	93910003	0,113	20
GC	60	93930002	0,078	50
	100	93930003	0,115	20
304	60	93950002	0,075	50
	100	93950003	0,112	20
316L	60	93960002	0,075	50
	100	93960003	0,112	20

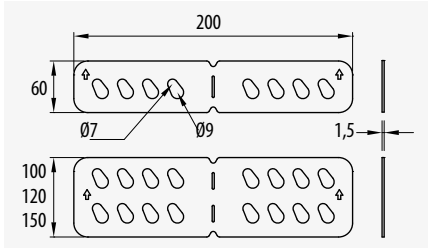

ETIM: EC002413

Unión Central **pemsaband®**

pemsaband® *Central Joiner*



S		Ref	kg/u	u
PG	300	71020300	0,371	10
	400	71020400	0,493	10
	500	71020500	0,615	10
	600	71020600	0,738	10
GC	300	71030300	0,390	10
	400	71030400	0,516	10
	500	71030500	0,645	10
	600	71030600	0,773	10
304	300	71050300	0,240	10
	400	71050400	0,323	10
	500	71050500	0,398	10
	600	71050600	0,480	10

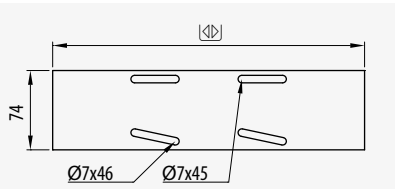

S		Ref	kg/u	u
316L	300	71060300	0,240	10
	400	71060400	0,323	10
	500	71060500	0,398	10
	600	71060600	0,480	10

ETIM: EC002413

Bisagra **pemsaband®/megaband®**

Riser/Dropper

pemsaband®/megaband®

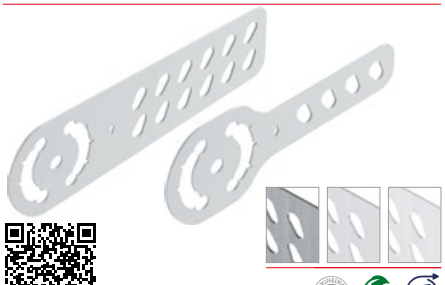

S	A	Ref	kg/u	u
PG	60	93910012	0,057	8
	100	93910013	0,102	8
GC	60	93930012	0,061	8
	100	93930013	0,108	8
304	60	93950012	0,057	8
	100	93950013	0,100	8
316L	60	93960012	0,057	8
	100	93960013	0,100	8

ETIM: EC002413

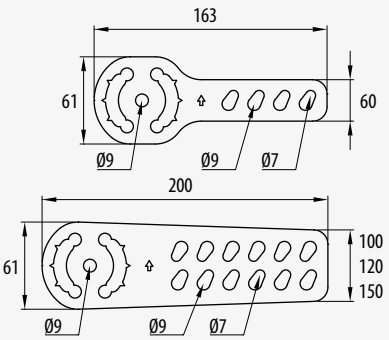

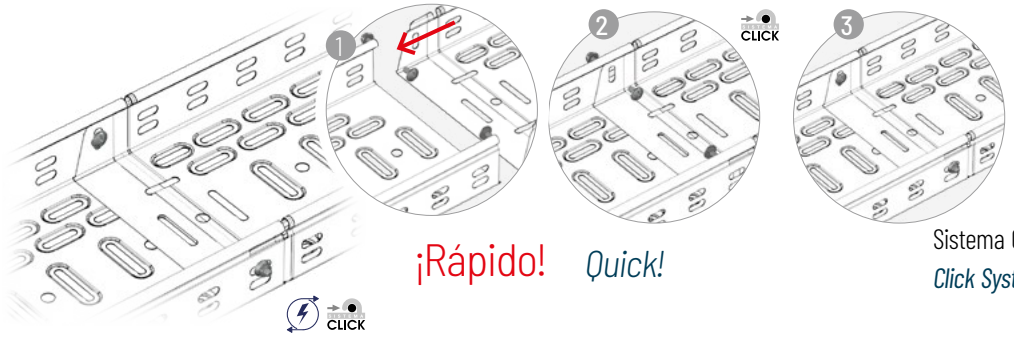

60-200	2
300-400	2+1
500-600	2+2

¡Rápido! *Quick!*

Sistema Click de Unión. Montaje Rápido
Click System. Quick Assembly

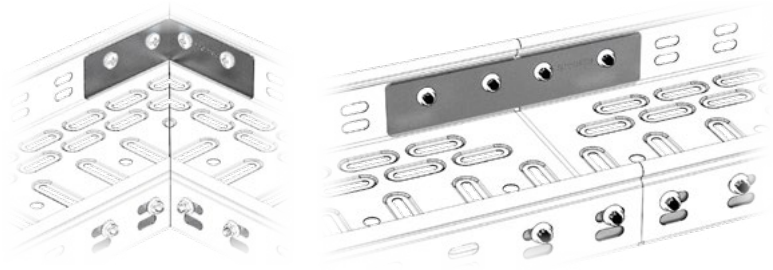

x 2
x 8
46

¡Aumenta resistencia!
Increases resistance!

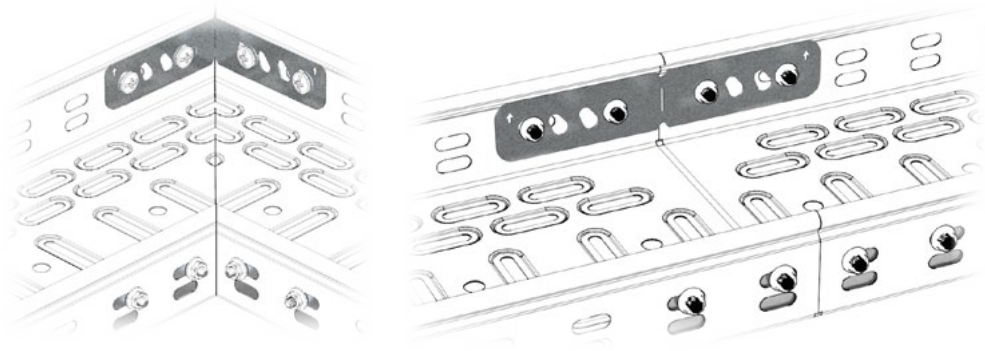

x 2	60	46
x 4	100	M8x20
x 1		

¡Sólo una unión!
Only one coupler!

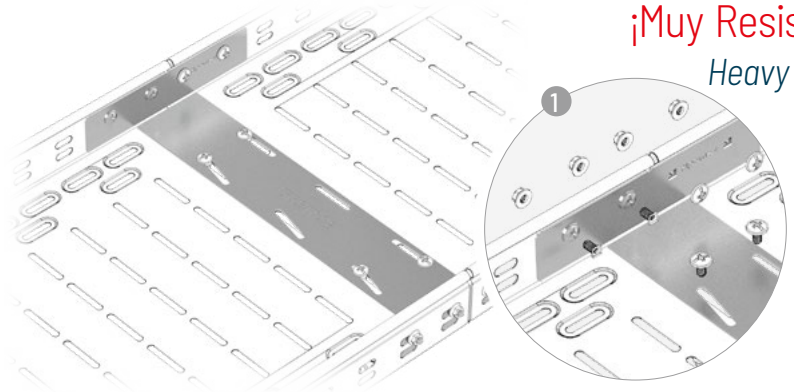

¡Muy Resistente!
Heavy Duty!

x 2
x 1
x 12
46

Adecuada para: *Suitable for:* 300-600

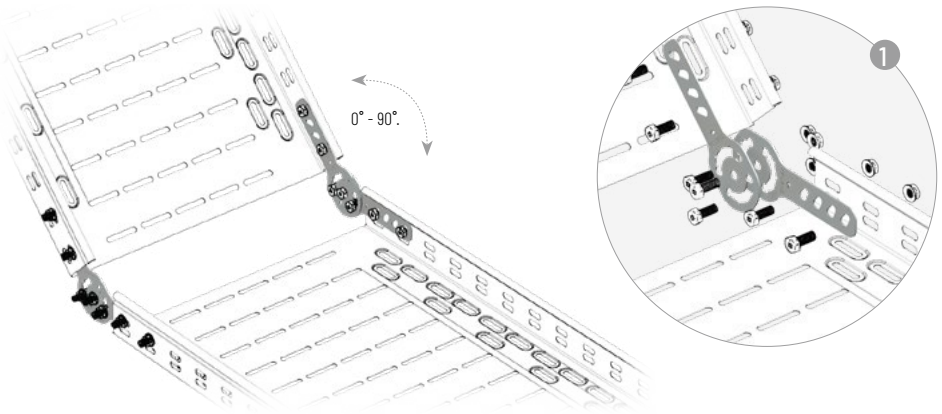

4+3+4	60	M8x20
8+3+8	100	

Ángulo Variable ¡0°-90°!
Adjustable Angle 0°-90°!

Tabique Separador Click

Click Divider



[ ] • 35-60-100 • 60-600

	A		Ref	kg/m	
PG	25	35	67020610	0,212	60
	50	60	67020611	0,312	48
	80	100	67020612	0,444	36
GC	25	35	67030610	0,261	60
	50	60	67030611	0,384	48
	80	100	67030612	0,541	36
AZ+	50	60	81000312	0,284	48
304	25	35	67050610	0,207	60
	50	60	67050611	0,305	48
	80	100	67050612	0,430	36
316L	25	35	67060610	0,207	60
	50	60	67060611	0,305	48
	80	100	67060612	0,430	36

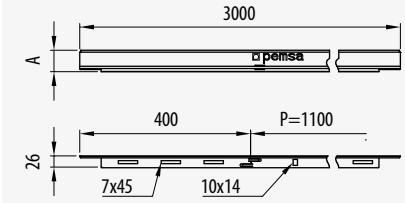

ETIM: EC001000

Soporte Universal pemsaband®

pemsaband® *Universal Bracket*



[ ] • 35-60-100 • 60-600

	Ref	kg/u	
PG	70420911	0,179	10
GC	70430911	0,197	10

ETIM: EC000022

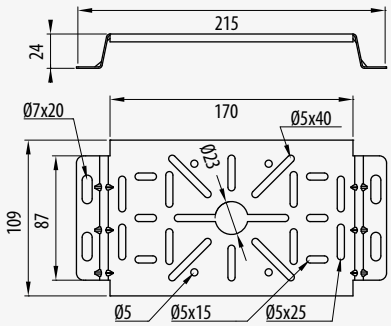

Suspensión interior pemsaband®

pemsaband® *Inside Hanging Plate*



[ ] • 60 • 100-400

		Ref	kg/u	
EZ	100	70122210	0,157	10
	150	70122215	0,198	10
	200	70122220	0,239	10
	300	70122230	0,321	10
	400	70122240	0,404	10
GC	100	70132210	0,167	10
	150	70132215	0,211	10
	200	70132220	0,255	10
	300	70132230	0,342	10
	400	70132240	0,431	10

ETIM: EC001003

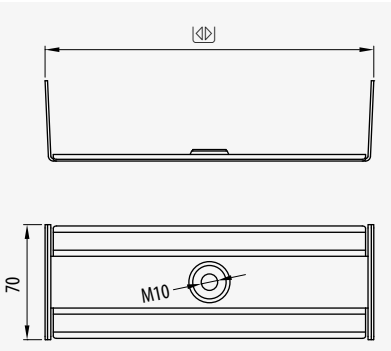

A	CTA (kg)
100	40
150	35
200	27

A	CTA (kg)
300	20
400	Consultar

Perfil de Protección pemsaband®

pemsaband® *Profile Protector*



[ ] • 35-60-100 • 60-600

Ref	kg/u	
71000000	0,032	25

ETIM: EC002935

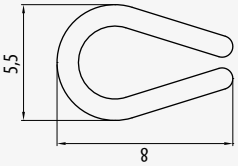

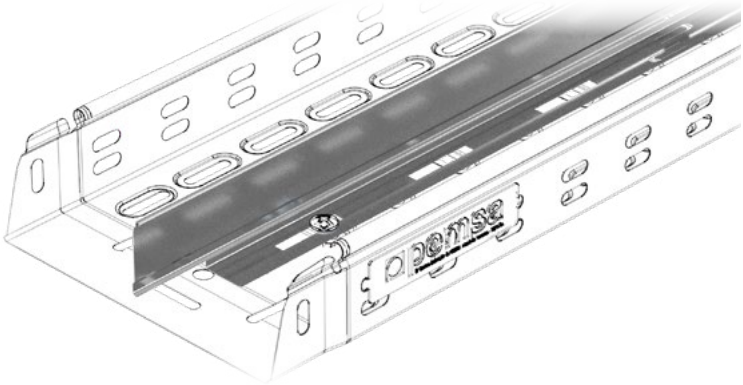

x 1 x m

46

¡Organización de cables!

Easy cable management!

070

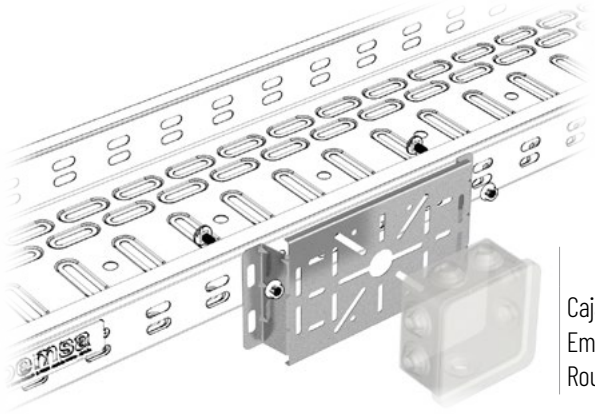

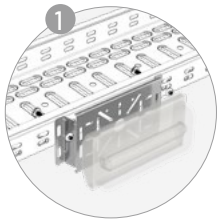

x 2

46

Versátil.
¡Múltiples aplicaciones!

Versatile. Multiple applications!

Cajas / *Boxes*
Emergencias / *Emergency Lighting*
Routers

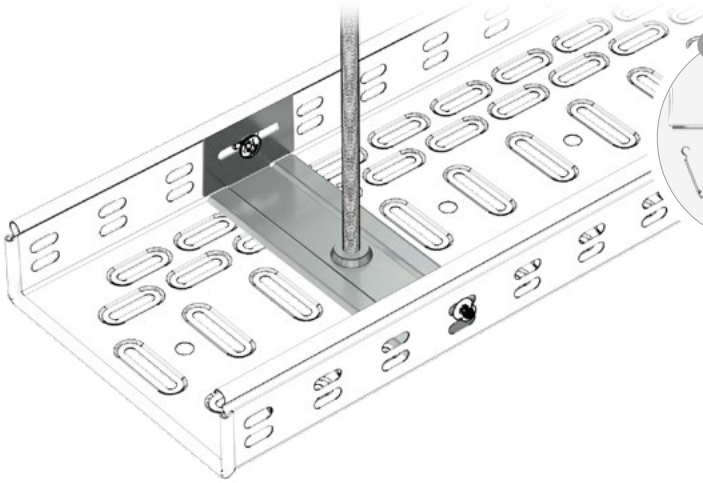

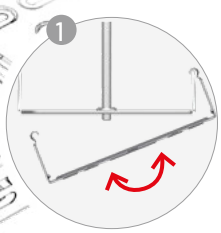

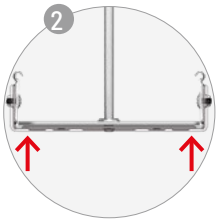

x 2

46

¡Sistema Oculto. El soporte queda dentro de la bandeja!

Hidden System.
The support is installed inside the cable tray!

Ref. 71000000

¡Protege los bordes!

Protect the edges!

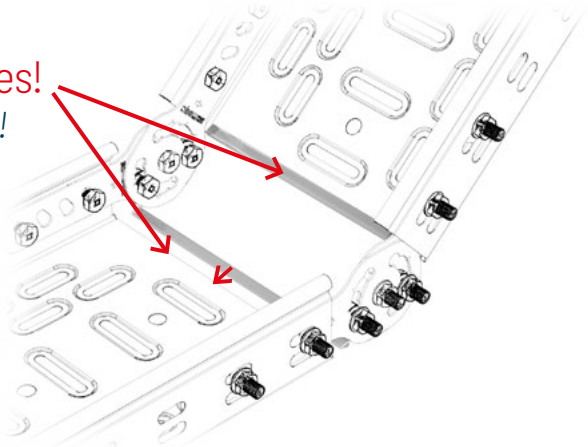

pemsa

megaband®

Sistema de Bandejas de Escalera

Cable Ladder System

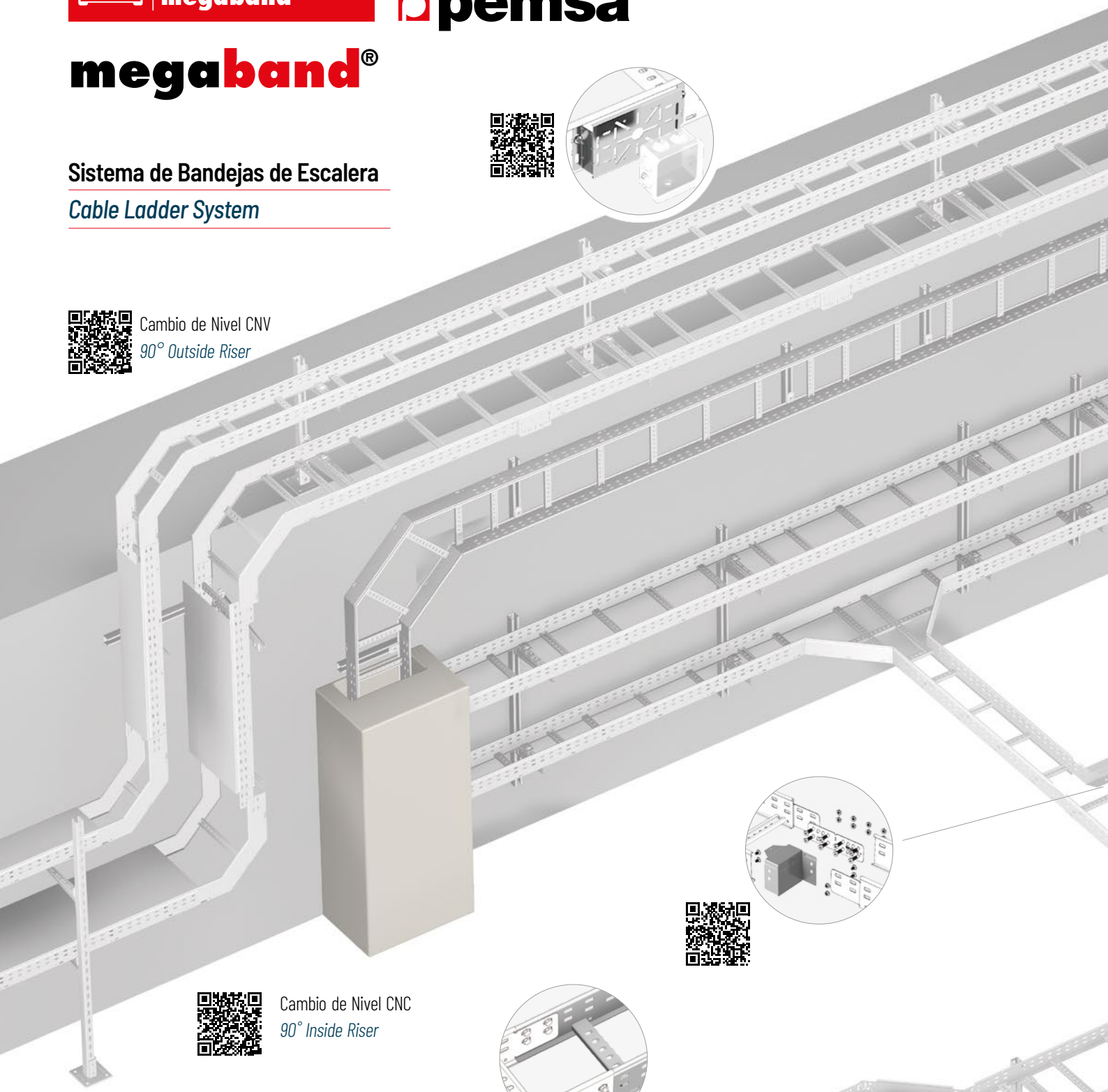

Cambio de Nivel CNV
90° Outside Riser

Cambio de Nivel CNC
90° Inside Riser

56

megaband®			L	PG	GC	304	316L
	60	100-1000	3000	•	•	•	•
	100	100-1000	3000	•	•	•	•
	120	100-1000	3000	•	•	•	•
	150	100-1000	3000	•	•		

Cambio de Nivel Articulado
Articulated Riser Section

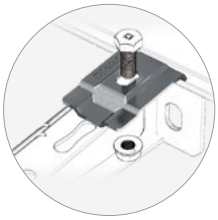

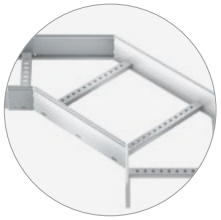

56



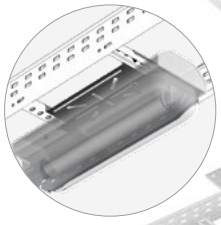

Cruce
Crossover

Derivación T
Tee

Tabique Separador Click
Click Divider

Normas Internacionales:
International Standards:

- Norma internacional de Bandejas *International standard of Cable trays*
- Norma Nema VE-1 *Nema VE-1 Standard*
- Resistencia al fuego *DIN 4102-12 Fire Resistance*
- Marcado N AENOR IEC 61537 *AENOR N Mark IEC 61537*
- RoHS 2011/65/EU *WEEE 2012/19/UE*
- ISO 9001 IQNET
- Producto patentado *Patented product*
- London Underground



Sistema Click de unión rápida
Quick Click Joint System

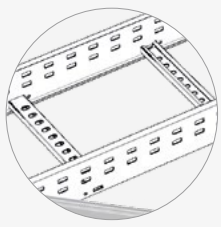

Travesaños alternos
Alternate reversed rungs



Borde de seguridad
Safety edge



megaband®

Bandejas de Escalera para entornos industriales

Cable ladder for industrial applications

Ventajas y Características / *Advantages and features*



Sistema con unión rápida

Quick click joint system

CE UK CA RoHS III

PG | GC | 304 | 316L

Amplia gama de acabados

Wide range of finishes and coatings





Sistema Click de unión rápida en accesorios

Quick click joint system on lengths & accessories

Borde de seguridad. Protege y fortalece la bandeja

Safety edge. Protects and strengthens the cable ladder

Soluciones de Producto / *Product Solutions*

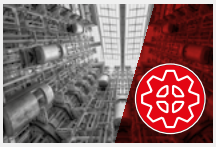

Básica de Transformación

Processing Industry



Industria Alimentaria

Food Industry



Edificación Terciario

Building Tertiary



Industria Petroquímica

Petrochemical Industry



Offshore, Puertos

Offshore, Ports



Industria Naval

Marine Industry



IT/Centros de Proceso de Datos

IT/Data Centers



Tratamiento de Agua

Water Treatment



IT/Centro Proceso Datos

IT/Data Centers



Energías Renovables

Renewable Energies

Novedades *News*

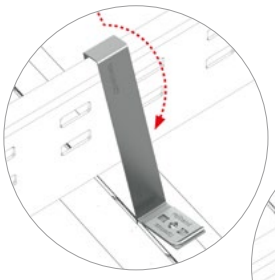



Sólo 2 pasos
Only 2 steps



Abrazadera Rail Rápida
Fast Hold Down Bracket

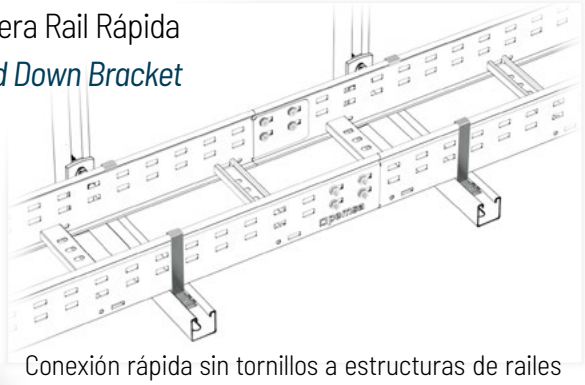

Conexión rápida sin tornillos a estructuras de railes
Quick connection without screws to channel and strut

Novedad *News*

Suspensión Central
Central Suspension







megaband® PG

Galvanizado Sendzimir.
Nuevo acabado para instalaciones en interior.
Pre-Galvanised.
New finish for inside installations

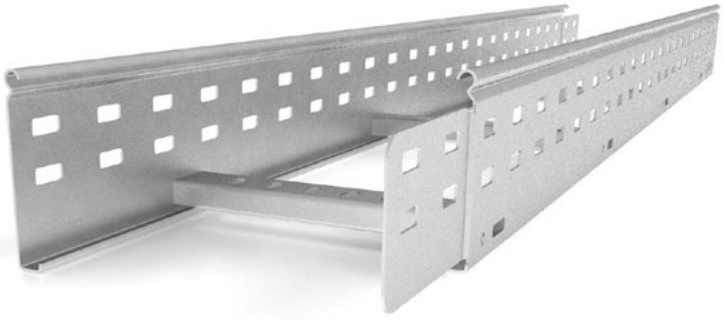

megaband® 150

Nueva ala.
Mayor capacidad de carga
New height.
Load capacity increased

+1 📖55

megaband®

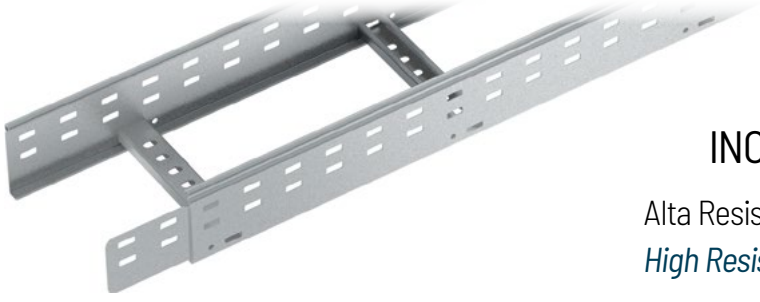

INOX - Stainless Steel

Alta Resistencia
High Resistance

+1 📖54

pemsa

megaband®

60 100

Bandeja de escalera para grandes cargas

Medium duty cable ladder

60, 100 • 100-900 • 3000



ETIM: EC000854

		PG	GC	304	316L	kg/m	
60	100	92012100	92032100	92052100	92062100	2,336	3
	150	92012150	92032150	92052150	92062150	2,484	3
	200	92012200	92032200	92052200	92062200	2,636	3
	300	92012300	92032300	92052300	92062300	2,935	3
	400	92012400	92032400	92052400	92062400	3,234	3
	450	92012450	92032450	92052450	92062450	3,385	3
	500	92012500	92032500	92052500	92062500	4,144	3
	600	92012600	92032600	92052600	92062600	4,443	3
100	100	92014100	92034100	92054100	92064100	3,287	3
	150	92014150	92034150	92054150	92064150	3,435	3
	200	92014200	92034200	92054200	92064200	3,586	3
	300	92014300	92034300	92054300	92064300	3,885	3
	400	92014400	92034400	92054400	92064400	4,184	3
	450	92014450	92034450	92054450	92064450	4,336	3
	500	92014500	92034500	92054500	92064500	5,285	3
	600	92014600	92034600	92054600	92064600	5,584	3
	750	92014750	92034750	92054750	92064750	6,714	3
	900	92014900	92034900	92054900	92064900	7,298	3
Kit megaband®		67010065 + 67020095	67030094	67060065 + 67060062	67060065 + 67060062		

Bajo pedido, consultar disponibilidad
On request, check availability

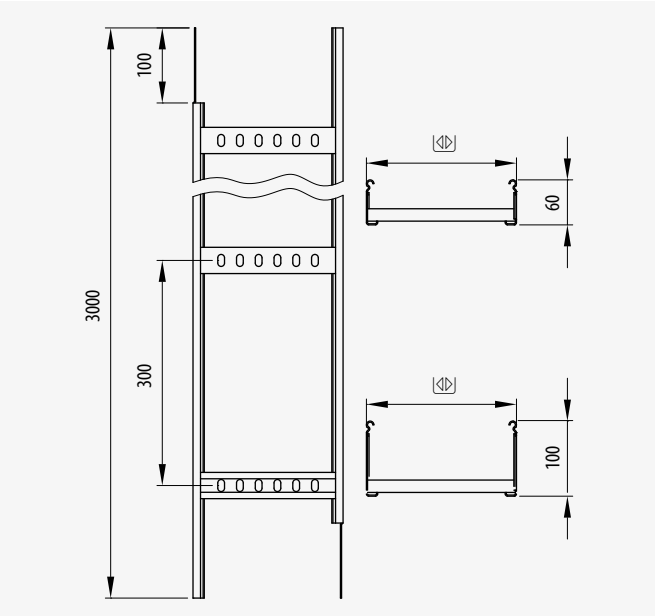

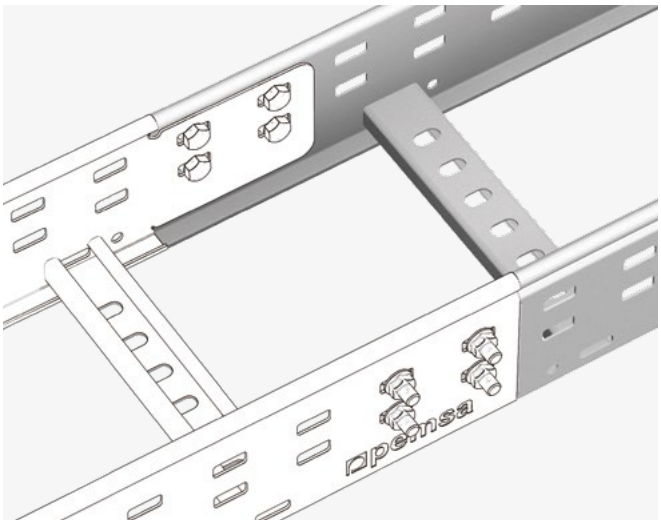



megaband®

120 150

Bandeja de escalera para grandes cargas

Heavy duty cable ladder

120, 150 • 100-900 • 3000

ETIM: EC000854

		PG	GC	304	316L	kg/m	u
120	100	92015100	92035100	92055100	92065100	3,806	3
	150	92015150	92035150	92055150	92065150	3,954	3
	200	92015200	92035200	92055200	92065200	4,105	3
	300	92015300	92035300	92055300	92065300	4,405	3
	400	92015400	92035400	92055400	92065400	4,704	3
	450	92015450	92035450	92055450	92065450	4,855	3
	500	92015500	92035500	92055500	92065500	5,962	3
	600	92015600	92035600	92055600	92065600	6,261	3
	750	92015750	92035750	92055750	92065750	7,391	3
	900	92015900	92035900	92055900	92065900	7,975	3
150	100	92016100	92036100	92056100	92066100	4,568	3
	150	92016150	92036150	92056150	92066150	4,720	3
	200	92016200	92036200	92056200	92066200	4,874	3
	300	92016300	92036300	92056300	92066300	5,179	3
	400	92016400	92036400	92056400	92066400	5,499	3
	450	92016450	92036450	92056450	92066450	5,650	3
	500	92016500	92036500	92056500	92066500	7,066	3
	600	92016600	92036600	92056600	92066600	7,372	3
	750	92016750	92036750	92056750	92066750	8,421	3
	900	92016900	92036900	92056900	92066900	8,998	3
Kit megaband®		67010065 + 67020095	67030094	67060065 + 67060062	67060065 + 67060062	+i 56	

Bajo pedido, consultar disponibilidad
On request, check availability

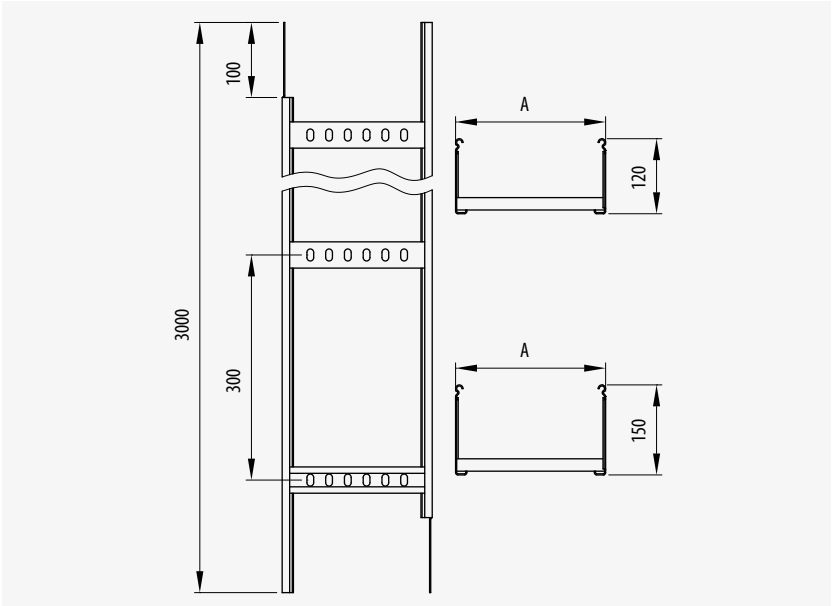

megaband® 120

megaband® 150

Kit Unión

Joint Kit





• 60-150 • 100-1000				
GC	M8x20+M8	67030094	0,018	100

• 60-150 • 100-600				
S		Ref 1	Ref 2	u
EZ	M8x20+M8	67010065	67020095	100
316L	M8x20+M8	67060065	67060062	100

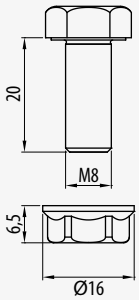

Unión Recta

Coupler

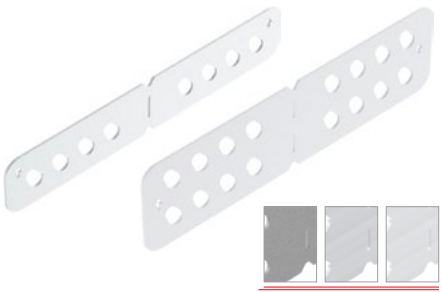

• 60-150 • 100-1000				
S	A	Ref	kg/u	u
EZ	60	93910002	0,076	50
	100-150	93910003	0,113	20
GC	60	93930002	0,078	50
	100-150	93930003	0,115	20
304	60	93950002	0,075	50
	100-150	93950003	0,112	20
316L	60	93960002	0,075	50
	100-150	93960003	0,112	20

ETIM: EC002413

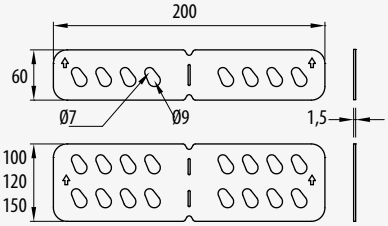

Bisagra megaband®

Riser/Dropper megaband®



• 60-150 • 100-1000				
S	A	Ref	kg/u	u
EZ	60	93910012	0,057	8
	100-150	93910013	0,102	8
GC	60	93930012	0,061	8
	100-150	93930013	0,108	8
304	60	93950012	0,057	8
	100-150	93950013	0,100	8
316L	60	93960012	0,057	8
	100-150	93960013	0,100	8

ETIM: EC002413

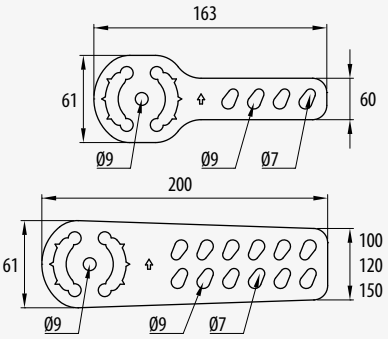

Fijación

Hold Down Clamp



• 60-150 • 100-1000			
S	Ref	kg/u	u
PG	93910021	0,043	50
GC	93930021	0,044	50
304	93950021	0,043	50
316L	93960021	0,043	50

ETIM: EC000482

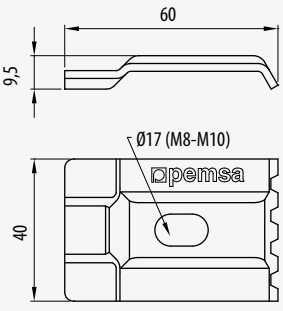

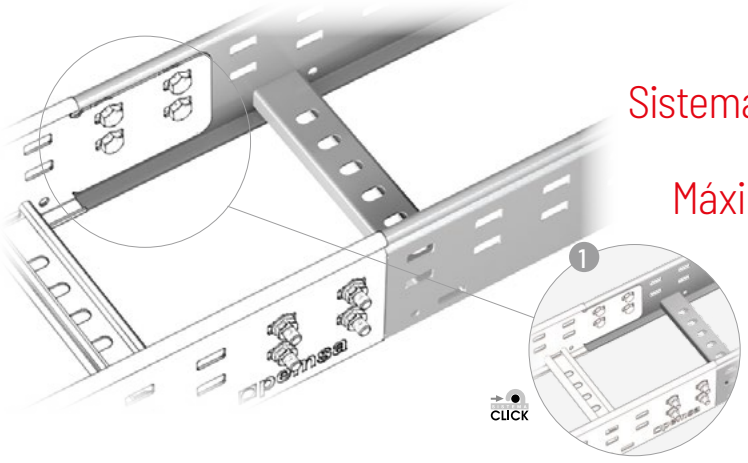

Sistema Enchufable.
Ahorro en material y tiempo.
Máxima resistencia de cargas.

Click System. Time and Cost Savings.
Increases the Load Capacity.

x4	60	56 M8x20
x8	100 / 120	

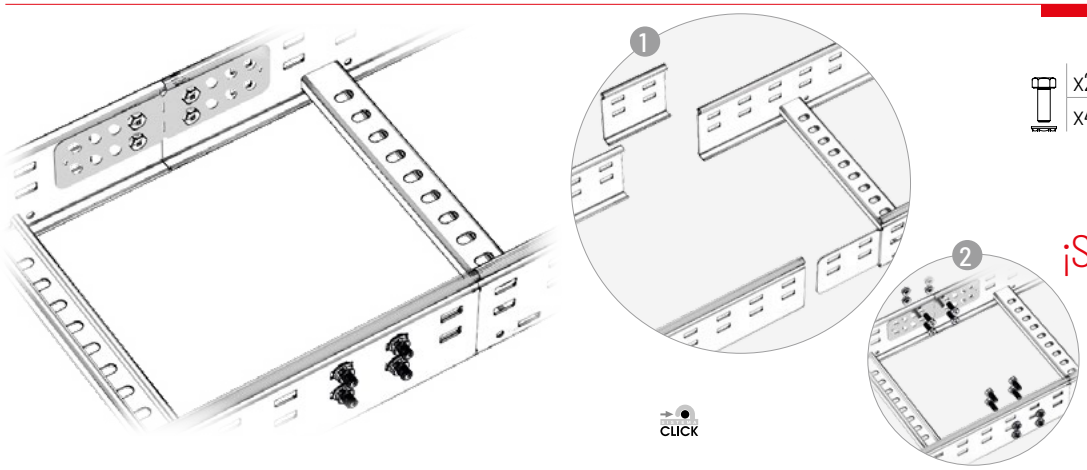

x2	60	56 M8x20
x4	100 / 120	

x	1

¡Sólo una unión!

Only one Joint!

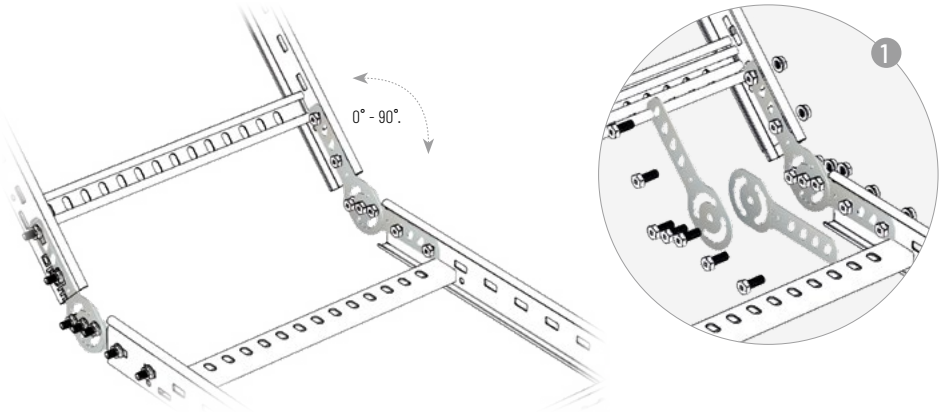

4+3+4	60	56 M8x20
8+3+8	100 / 120	

Ángulo Variable ¡0°-90°!

Adjustable Angle 0°-90°

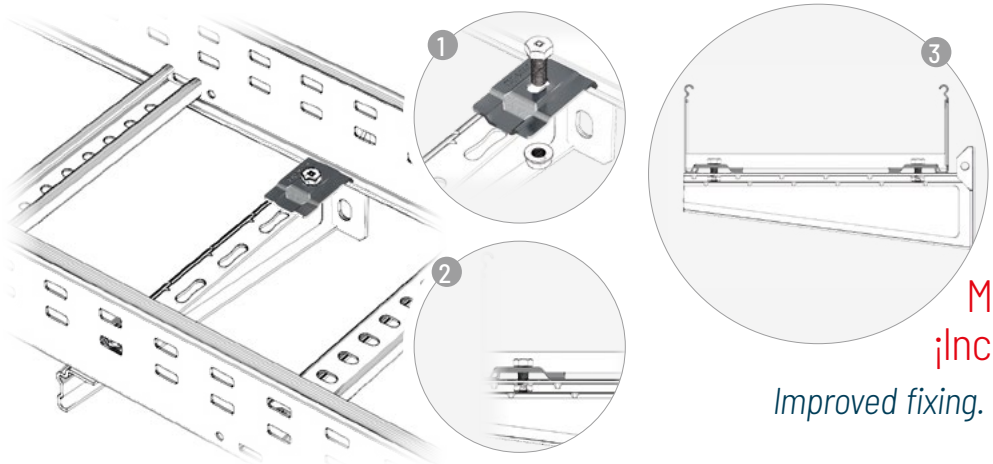

100-150	1	1	56 M8x20
200-600	2	2	

Mejora la fijación. ¡Incrementa cargas!

Improved fixing. Increased loads!

metatray

pemsa

metatray®

Un paso por delante en bandejas aislantes

One step forward on insulating cable trays

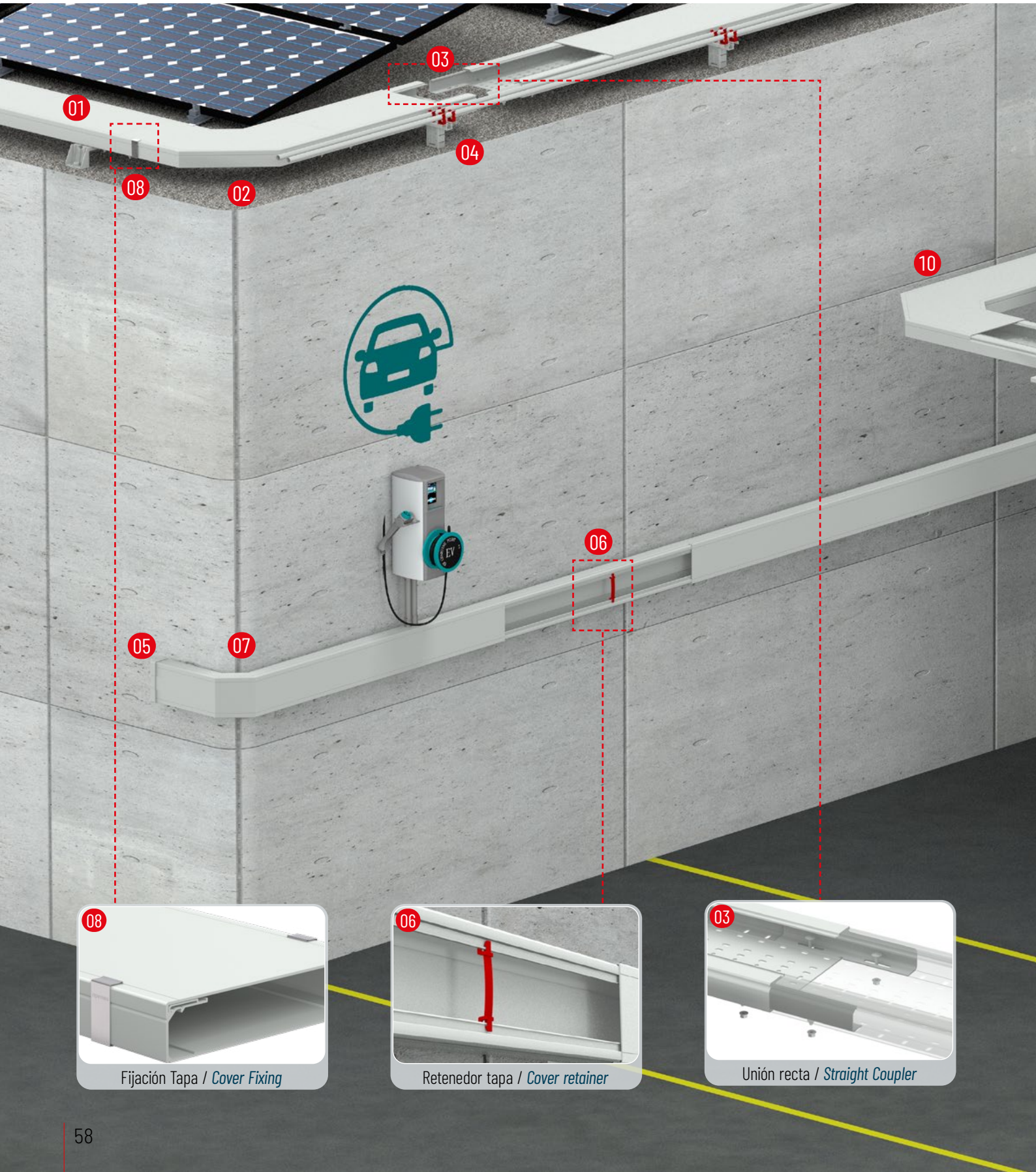

Fijación Tapa / *Cover Fixing*

Retenedor tapa / *Cover retainer*

Unión recta / *Straight Coupler*

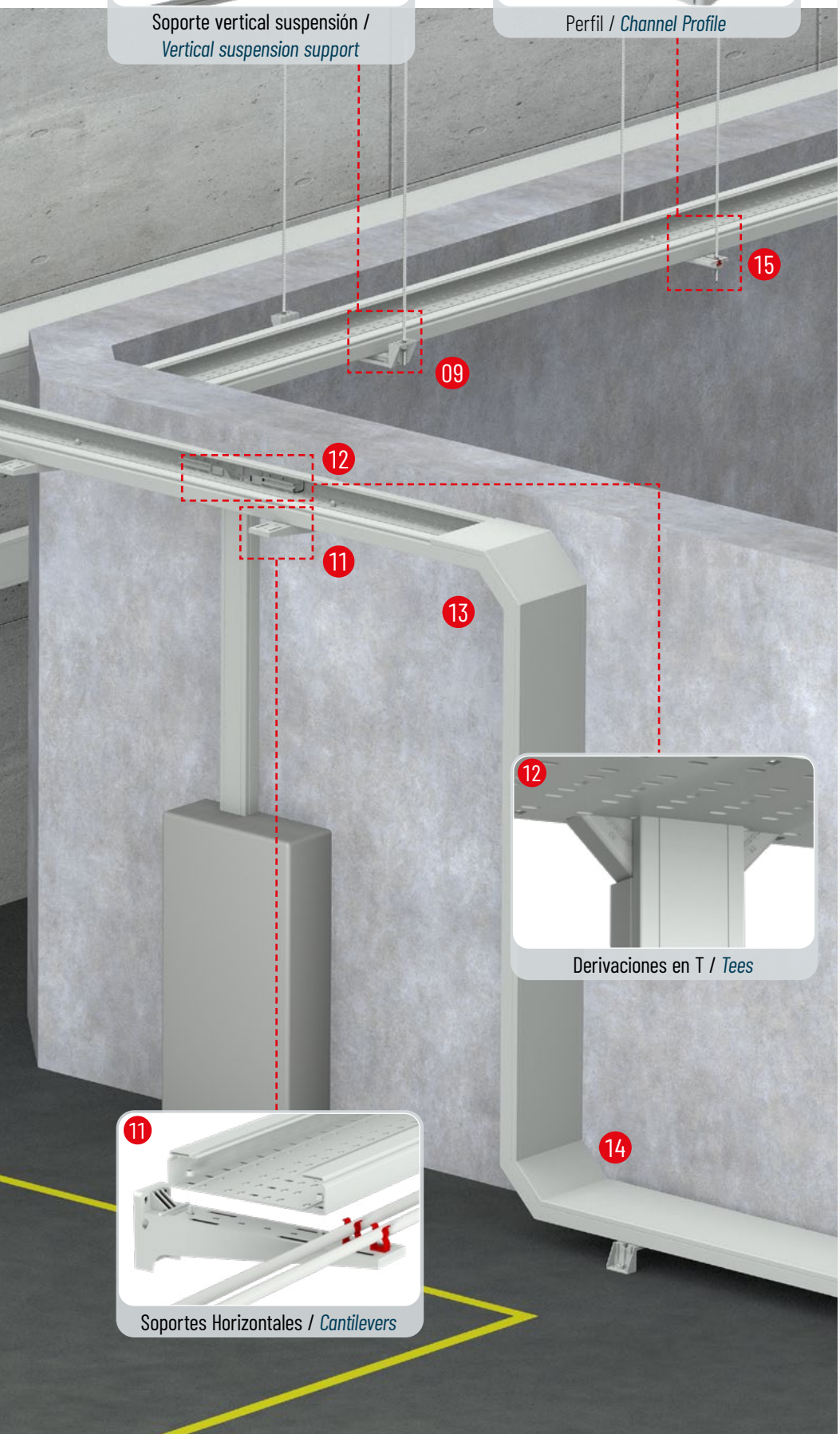

Marcas de calidad y certificaciones
Quality marks and certifications

- Norma internacional de bandejas *International standard of cable trays*
- Norma internacional de canales *International standard of cable trunking*
- Marcado N AENOR EN 61537 EN 50085 *AENOR N Mark*
- CB Scheme IEC 61537
- Conformidad CE, Directiva 2014/35/UE *CE conformity, directive 2014/35/UE*
- Conformidad UKCA *UKCA conformity*
- RoHS 2015/863/UE
- Certificación Retie *Retie approval*

01 68
02 72
03 64
04 70
05 74
06 68
07 64
08 66
09 68
10 72
11 68
12 74
13 72
14 74
15 70

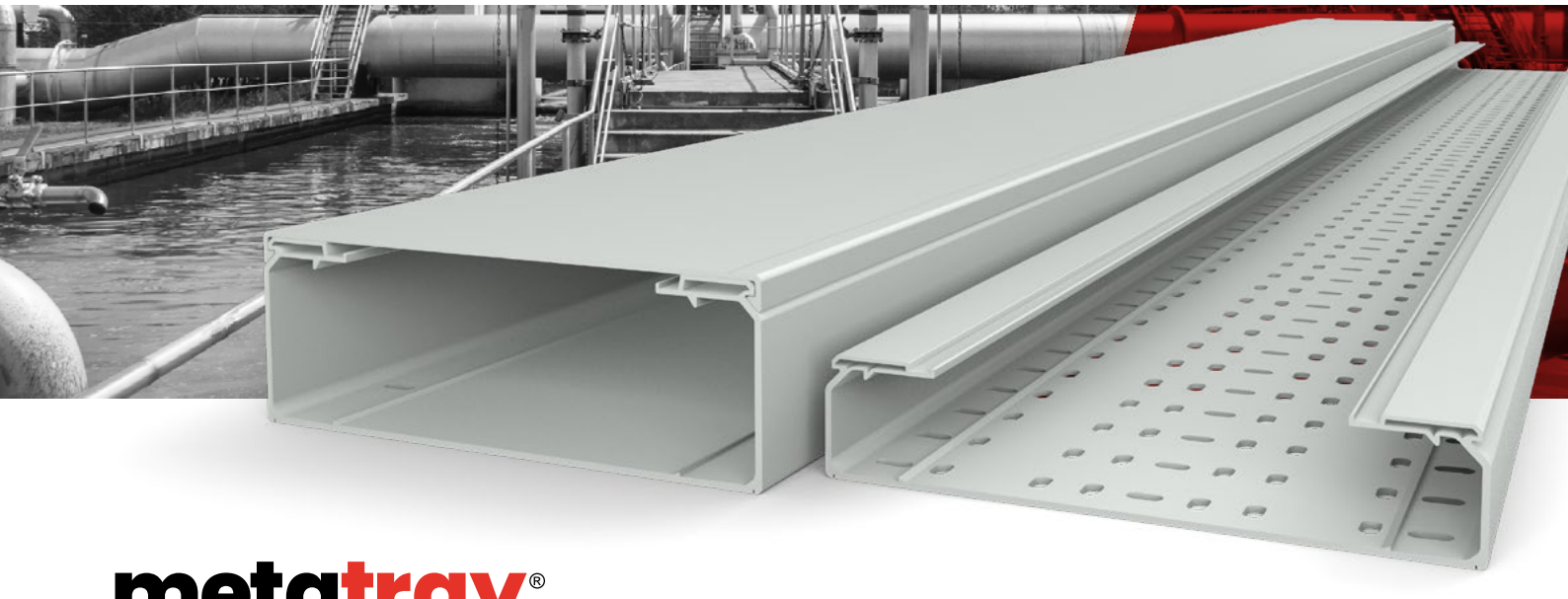

metatray®

Bandejas aislantes perforadas y ciegas para cables

Insulating perforated and solid cable trays

Características generales y sectores de aplicación / *General features and application sectors*

Amplia gama de accesorios con múltiples aplicaciones
Wide range of accessories with a large number of applications

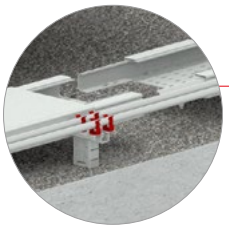

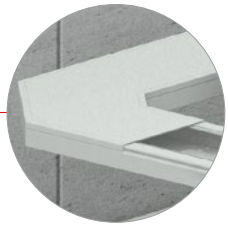

Máxima funcionalidad y adaptación a diferentes espacios y ambientes
Maximum functionality and adaptability to different spaces and environments

Excelente comportamiento en ambientes corrosivos, intemperie y exposición a la radiación UV
Excellent performance in corrosive environments, weathering and radiation exposure

Material aislante. Seguridad eléctrica y reducción de costes en mantenimiento
Insulating material. Electrical safety and reduced maintenance costs

Respetuosa con el medio ambiente. Material reciclable. Packaging sostenible
Environmentally friendly. Recyclable material. Sustainable packaging

Sistema patentado. Innovación y desarrollo de producto propio
Patented system. Innovation and own product development

Soluciones de Producto / *Product Solutions*



Energías renovables
Renewable energies



Terciario construcción
Service and Retail



Tratamiento de agua
Water treatment



Vehículo eléctrico
Electric vehicle



Industria Naval
Marine Industry



Industria Petroquímica
Petrochemical Industry

Características diferenciadoras / *Differentiating features*

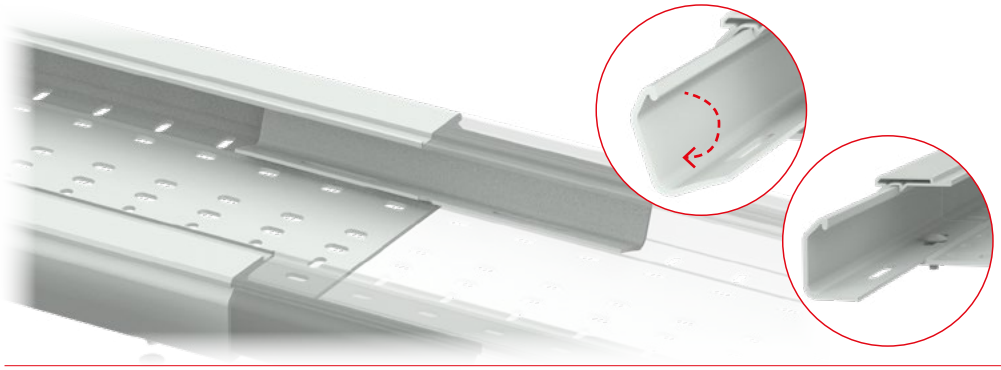

Sistema de unión con Encaje y prefijación para una rápida conexión

Snap-on and prefixed jointing system for quick connection

Retenedor tapa

Evita deformaciones por gradientes térmicos y favorece la extracción/montaje de las tapas

Cover retainer

Prevents deformation due to temperature gradients and facilitates the removal/assembly of the covers

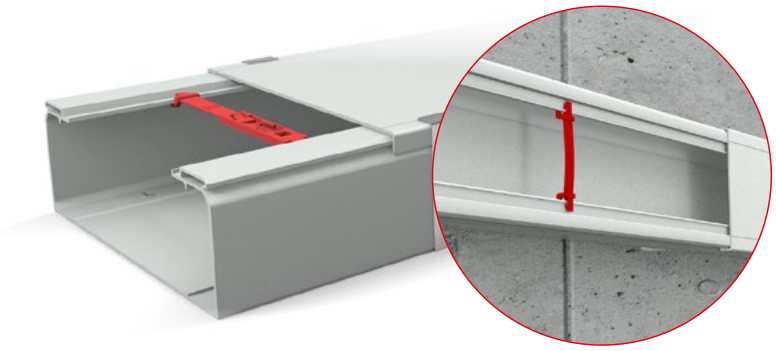

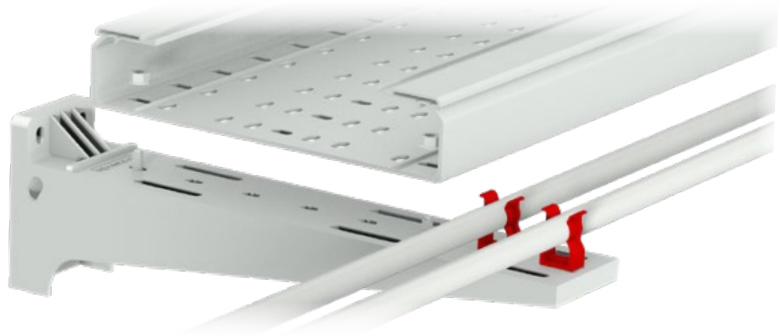

Soportes horizontales con perforaciones para Clip Fijación Tubos y Tornillo Clip

Cantilevers with perforations for Conduit Clips and Clip Joint Kits

Soporte multifunción

Instalación vertical, suspensión y suelo +fijación de tubos en la base

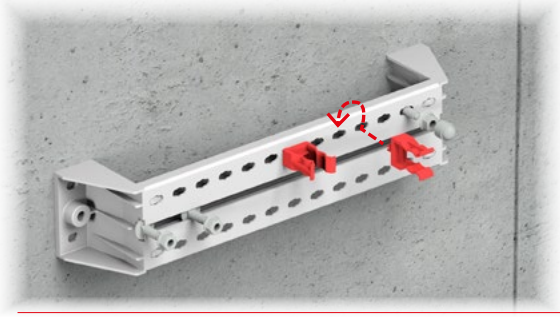

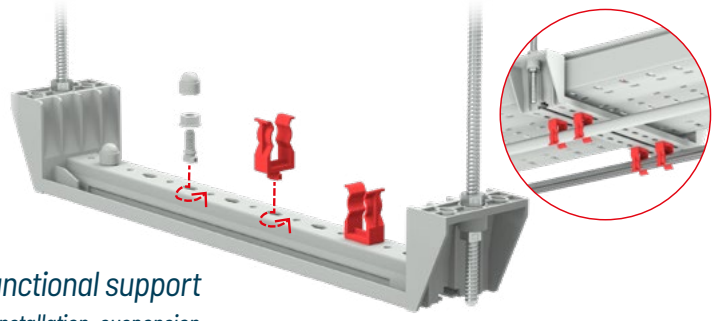

Multifunctional support

Vertical installation, suspension and floor installation + conduit fixing on the base



Perfil multifución. Diseño innovador para insertar accesorios.

Channel designed to fit accesories



pemsa

metatray®

Bandeja aislante perforada

Perforated insulating cable tray

60, 100 • 100-600 • 3000



ETIM: EC000047

• 60 -100 • 100 - 600

		Ref	kg/m	
60	100	82004160	1,070	24
	150	82004161	1,340	12
	200	82004162	1,710	12
	300	82004163	2,600	12
	400	82004164	3,160	6
100	200	82004165	2,560	6
	300	82004166	3,360	6
	400	82004167	4,270	6
	500	82004168	5,240	6
	600	82004169	6,420	6

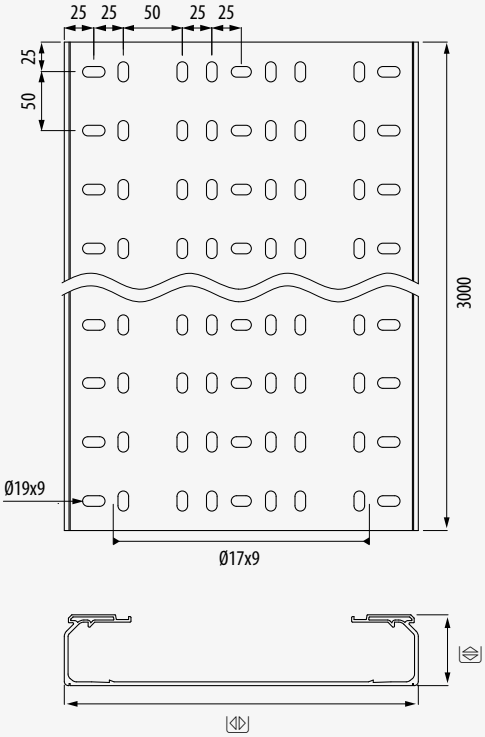

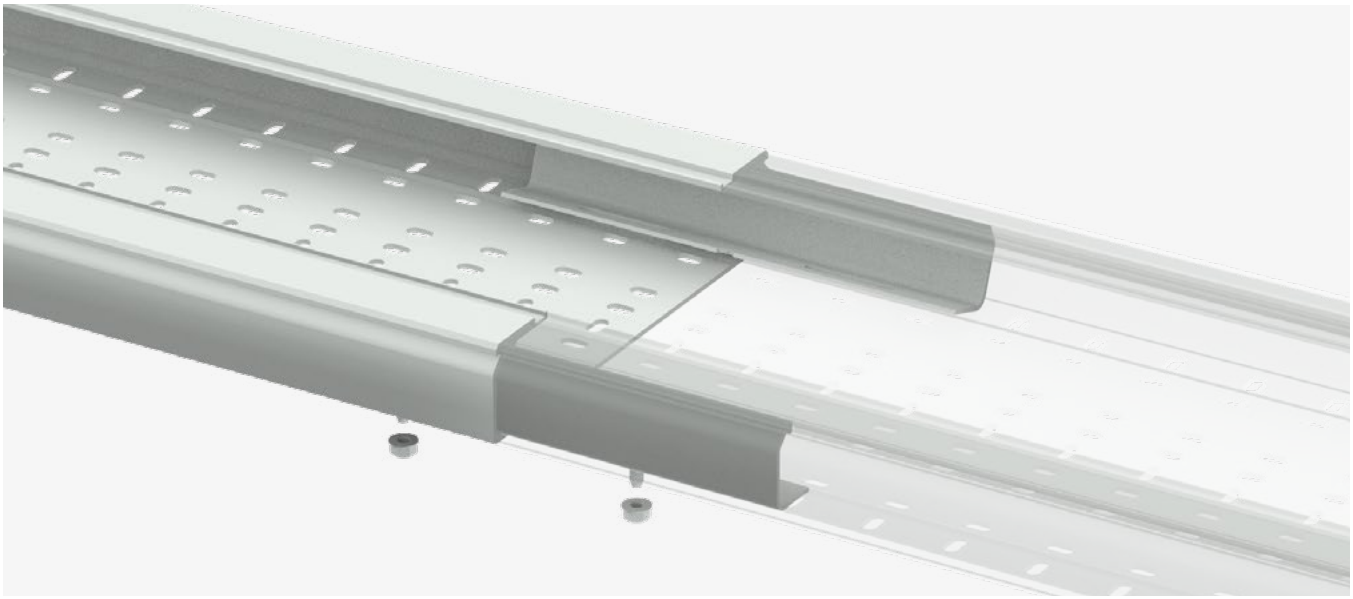



metatray®

Bandeja ciega aislante

Insulating solid cable tray

60, 100 • 100-600 • 3000

ETIM: EC000047

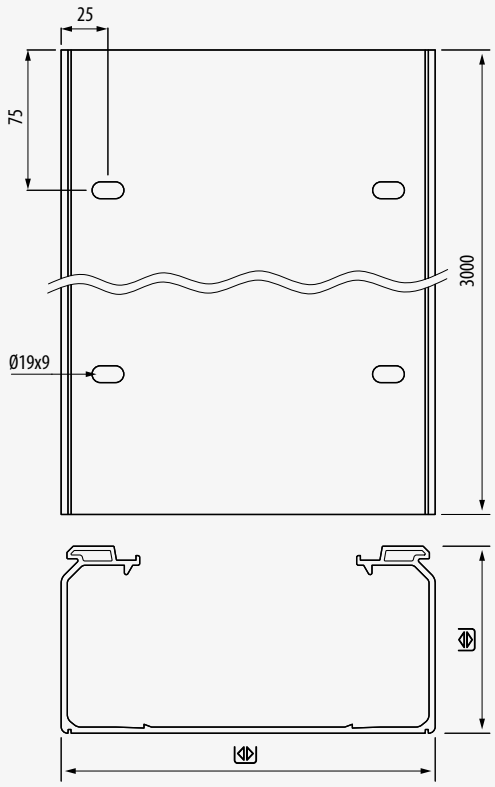

• 60 -100 • 100 - 600				
		Ref	kg/m	
60	100	82003651	1,100	24
	150	82003652	1,390	12
	200	82003653	1,780	12
	300	82003654	2,750	12
	400	82003655	3,370	6
100	200	82003656	2,660	6
	300	82003657	3,530	6
	400	82003658	4,520	6
	500	82003659	5,570	6
	600	82003660	6,860	6

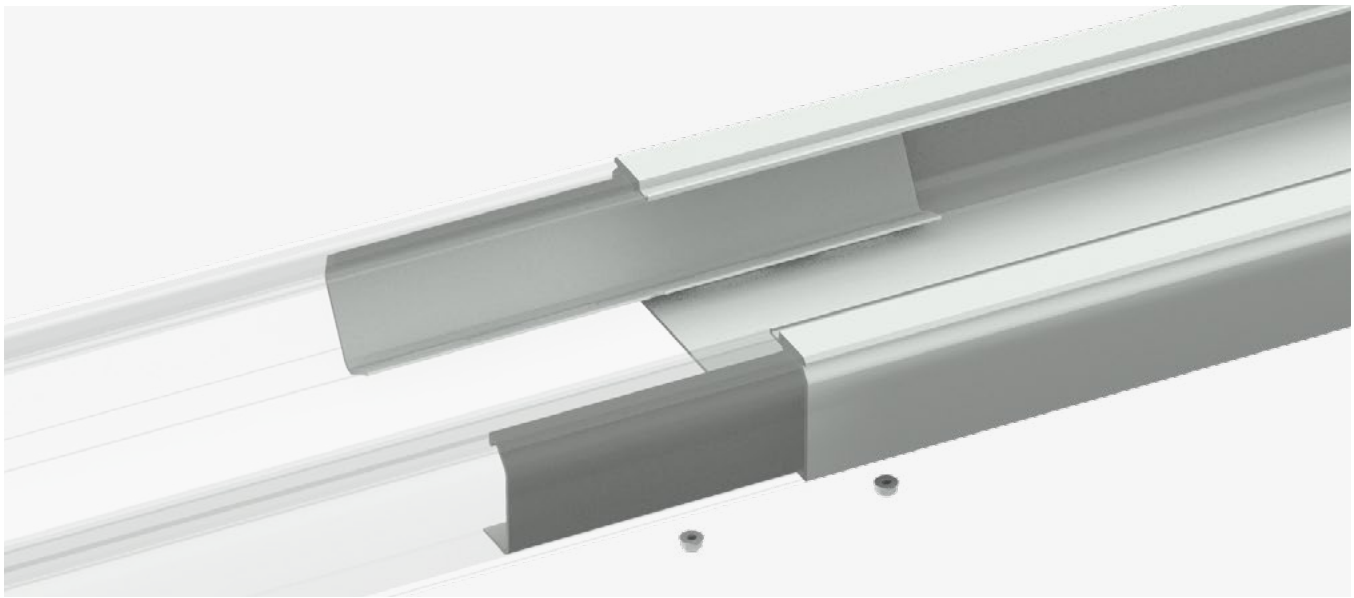

Unión recta

Coupler

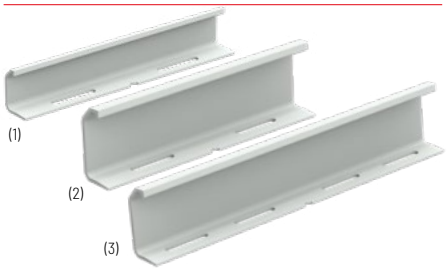

• 60-100			
	Ref	kg/u	
60 (1)	82003672	0,107	24
100 (2)	82004247	0,224	10
100 (3)	82003673	0,339	10

ETIM: EC002413

(3) adecuada a partir de anchos 400

suitable from widths 400

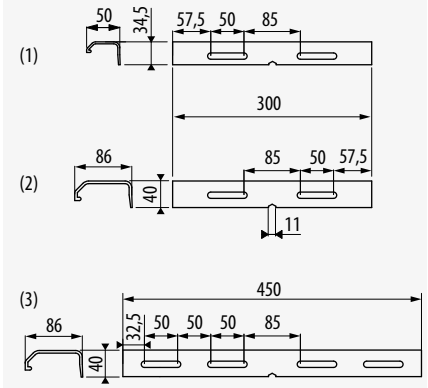

Kit Tornillo M8

Joint kit M8



M	Ref	kg/u	
M8	81000298	0,003	100

ETIM: EC002935

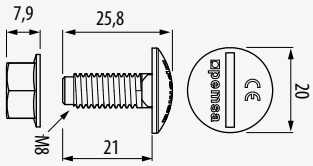

Union central refuerzo

Reinforced central joint



• 60-100 • 400-600				
		Ref	kg/u	
PO-PG	300-400	82004223	0,531	6
	500-600	82004224	0,896	6

Recomendada a partir de ancho 300

Recommended from width 300

ETIM: EC002413

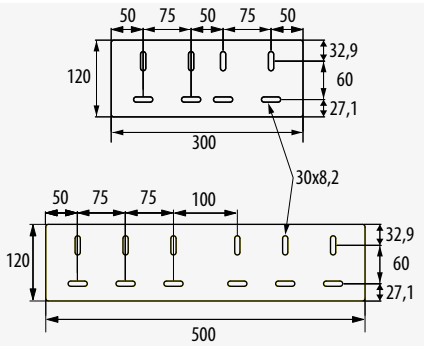

Union refuerzo base

Reinforced base joint



• 60-100 • 400-600		
Ref	kg/u	
81000290	0,270	6

ETIM: EC002413

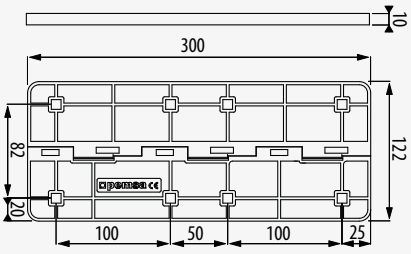

Unión esquina

Corner joint



• 60-100			
	Ref	kg/u	
60	81000282	0,050	8
100	81000283	0,139	8

ETIM: EC002413

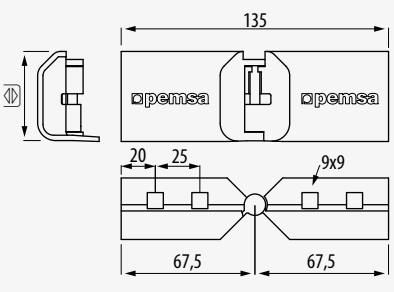



2	4

Sistema de unión con encaje y prefijación para una rápida conexión

Snap-on and prefixed jointing system for quick connection

Diseño exclusivo. centrado y dilatación en la unión

Unique design. Centring and expansion at the joint

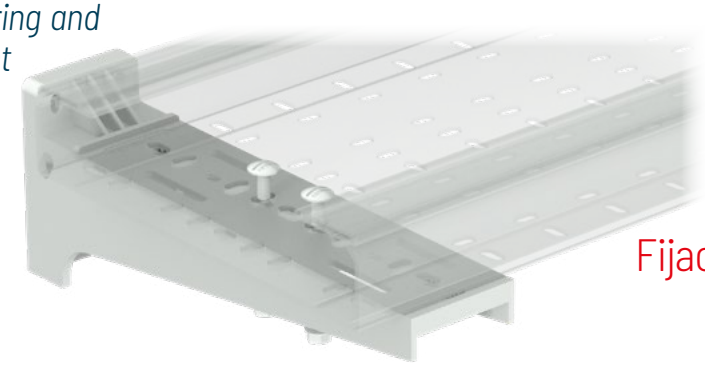

100-150	x1
200-400	x2
500-600	x3

Fijación segura

Secure fixing

Refuerzo para base a partir ancho 300

Base reinforcement from 300 width

1	8



60-100	4

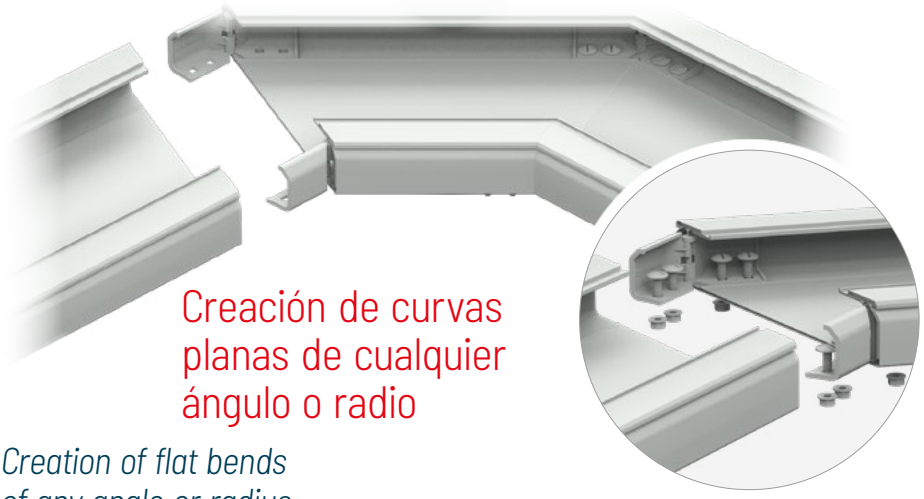

Creación de curvas planas de cualquier ángulo o radio

Creation of flat bends of any angle or radius

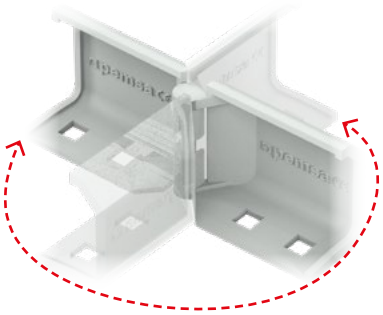

+90º <-> -90º

Bisagra vertical

Vertical hinge



IEC 61537 EN 50085 CE UKCA RoHS III

▭ • 60-100					
	A	D	Ref	kg/u	
60	280	33	81000284	0,094	12
100	384	22	81000285	0,287	12

ETIM: EC002413

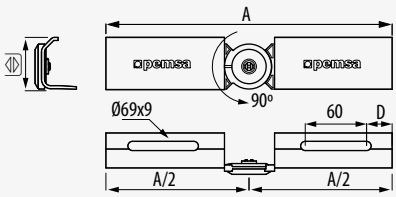

Bisagra cambio de nivel

Riser/dropper



IEC 61537 EN 50085 CE UKCA RoHS III

▭ • 60-100						
	A	D	E	Ref	kg/u	
60	159	15	30	81000286	0,053	8
100	195,4	22,1	40	81000287	0,136	8

ETIM: EC002413

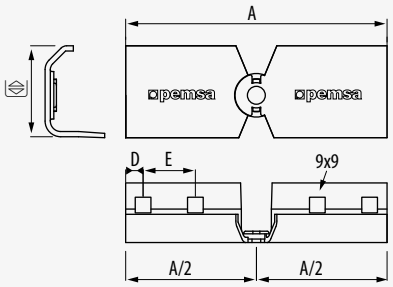

Tapa Recta

Cover



N AENOR IEC 61537 EN 50085 CE UKCA RoHS III

▭ • 100 - 600			
	Ref	kg/m	
100	82003663	0,485	24
150	82003664	0,678	12
200	82003665	0,887	12
300	82003666	1,320	12
400	82003667	2,110	6
500	82003668	2,830	6
600	82003669	3,640	6

ETIM: EC002403

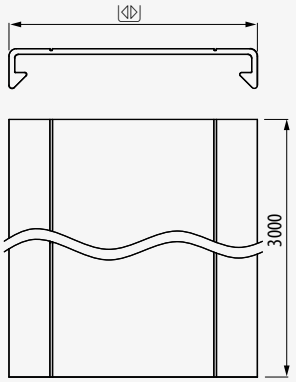

Fijación Tapa

Cover fixing



IEC 61537 EN 50085 CE UKCA RoHS III

▭ • 60-100				
		Ref	kg/u	
304	60	81000296	0,011	50
	100	81000311	0,015	50

ETIM: EC001002

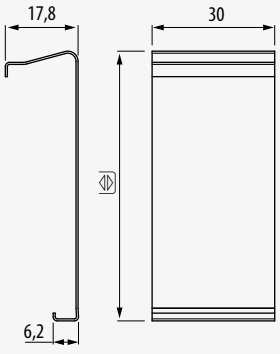

Ángulo Ajustable
Adjustable Angle

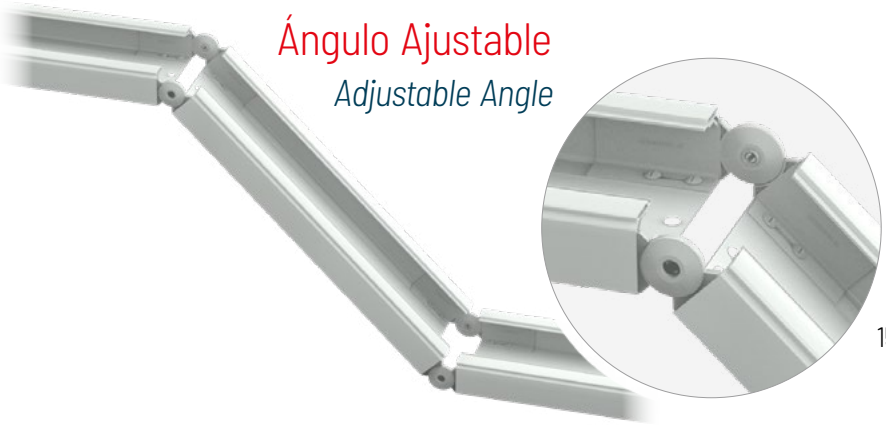

x2 64
x8 64

15º - 30º - 45º - 60º - 90º

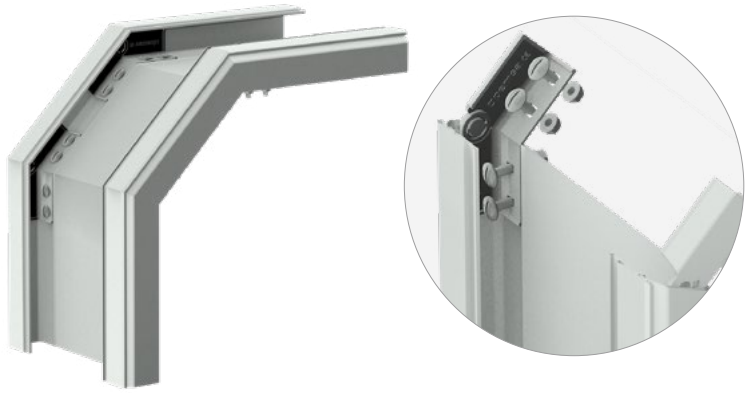

x8 64

Creación Cambios de nivel a medida

Creating risers of any angle or radius

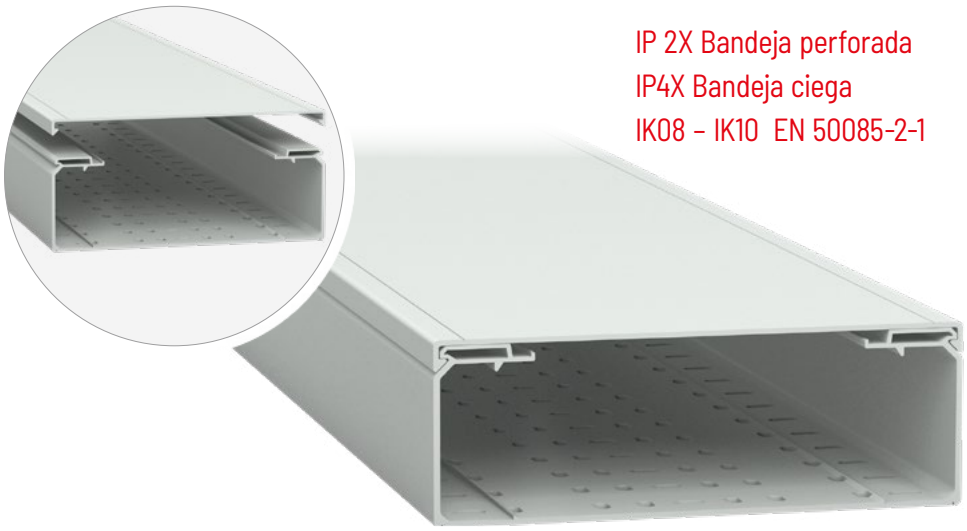

IP 2X Bandeja perforada
IP4X Bandeja ciega
IK08 – IK10 EN 50085-2-1

Protección y estanqueidad máxima para cables

Protection and maximum tightness for cables

Bandeja + tapa = canal protectora EN 50085

Cable tray + cover = Cable trunking EN 50085

Protección mecánica. IK10 / 20J. Apertura con herramienta

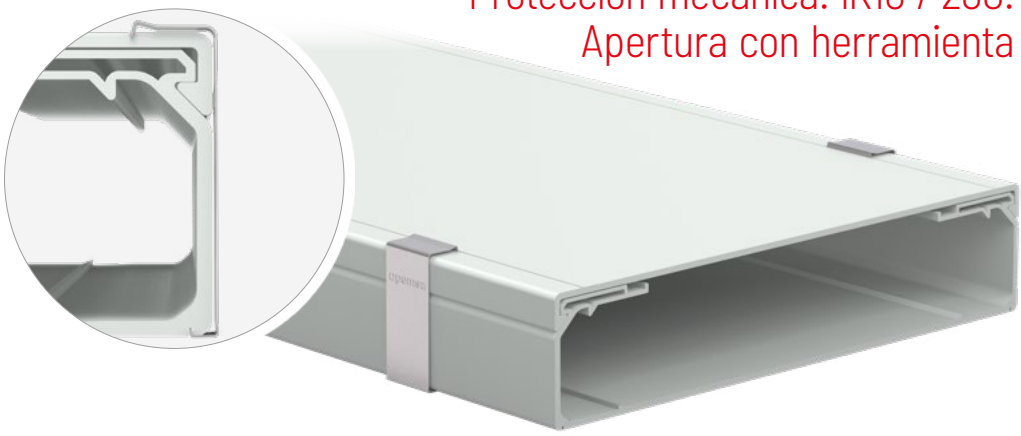

2x1m 64

Mechanical protection. IK10 / 20J
Opening with tool

Retenedor tapa

Cover retainer



⌐¬ • ⇹ 100 - 600			
⇹	Ref	kg/u	
100	81000351	0,004	24
150	81000291	0,005	12
200-300	81000292	0,011	12
400-500-600	81000293	0,014	12

RAL 9010

ETIM: EC001936

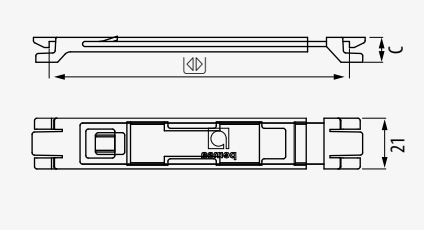

Tabique separador

Divider



⌐¬ • ⇳ 60-100			
⇳	Ref	kg/u	
60	82003661	0,430	30
100	82003662	0,892	36

ETIM: EC001000

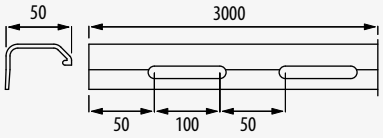

Soporte horizontal

Cantilever



⌐¬ • ⇹ 100 - 600						
⇹	B	C	D	Ref	kg/u	
100	110	62	23	81000270	0,206	4
150	110	63	23	81000271	0,227	4
200	110	63	23	81000272	0,294	4
300	130	65	19	81000273	0,552	4
400	130	65	19	81000274	0,623	4
500	220	60	48	81000420	1,010	4
600	220	60	48	81000421	1,960	4

ETIM: EC000022

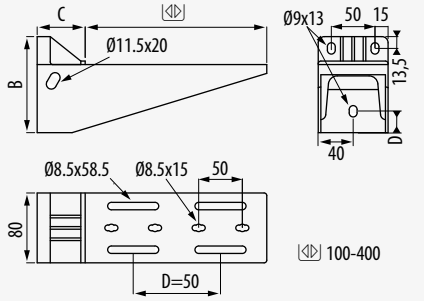

Soporte vertical suspensión

Suspension vertical support



⌐¬ • ⇹ 100 - 600			
⇹	Ref	kg/u	
100	82003674	0,220	4
150	82003675	0,248	4
200	82003676	0,277	4
300	82003677	0,344	4
400	82003678	0,401	4
500	82003679	0,482	4
600	82003680	0,539	4

ETIM: EC000022

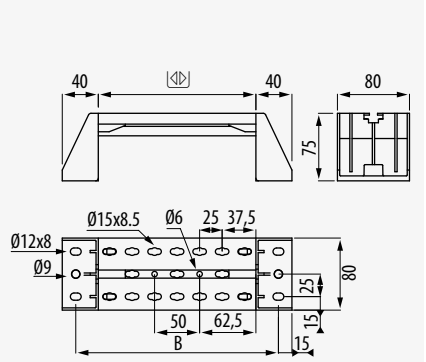

Evita dilataciones y mejora extracción/ montaje de las tapas

1 x m

Avoids expansion and improves removal/ assembly of the covers





1 kit x m

+1 64

Separación y organización de cables

Division and organisation of cables

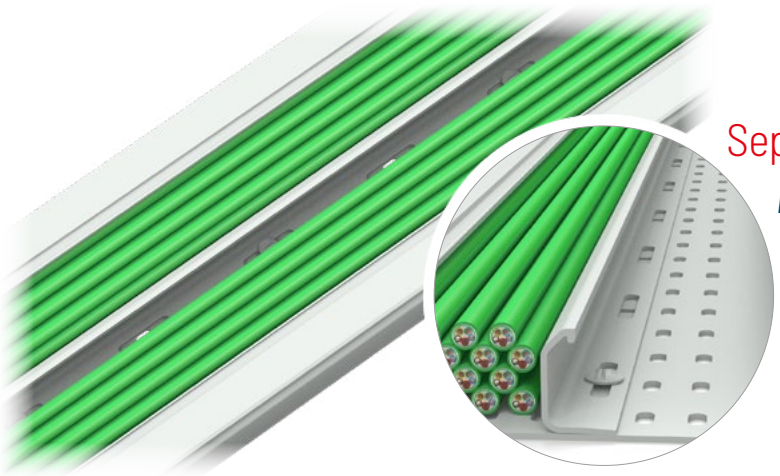

Versatilidad de montaje

Versatility of assembly

	/
100-150	x1
200-400	x2
500-600	x3
+1 68	+1 64

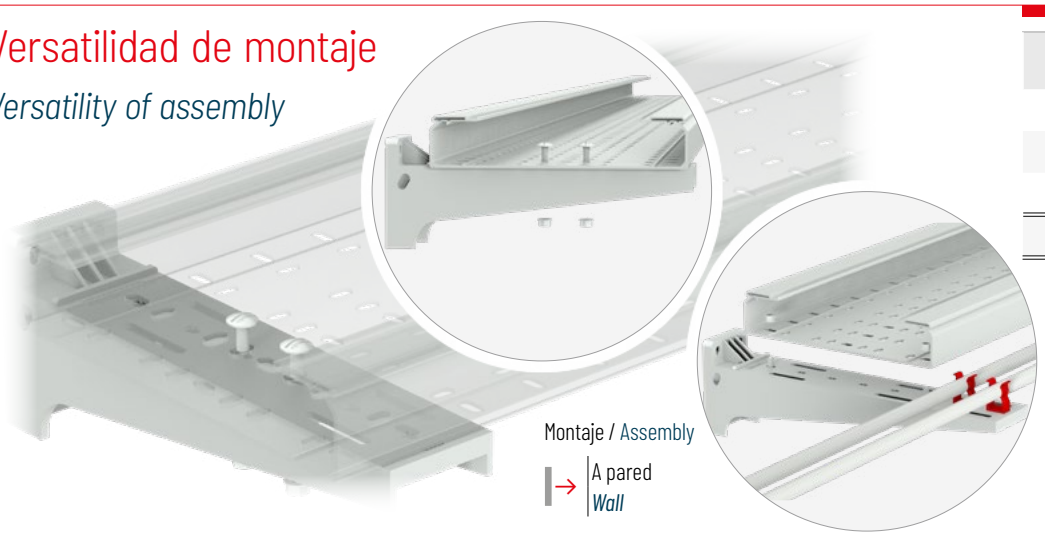

Montaje / Assembly

A pared
Wall

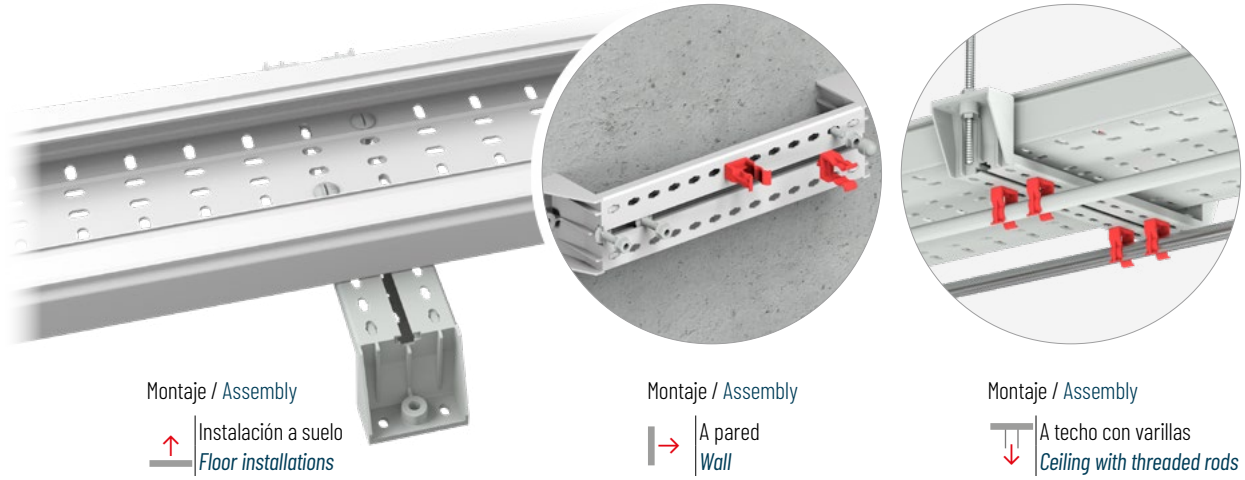

Montaje / Assembly

Instalación a suelo
Floor installations

Montaje / Assembly

A pared
Wall

Montaje / Assembly

A techo con varillas
Ceiling with threaded rods

Clip fijación de tubo

Conduit fixing clip



DN	Ref	kg/u	
16	81000277	0,005	50
20	81000278	0,006	50
25	81000279	0,007	50
32	81000280	0,007	30
40	81000281	0,011	20

RAL 9010.

ETIM: EC002320

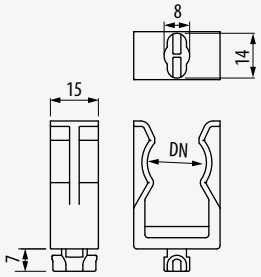

Tornillo Clip

Joint Clip



M	Ref	kg/u	
M8	81000297	0,001	100

ETIM: EC003861

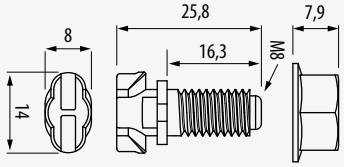

Protector tornillo M8

Screw protector M8

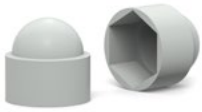

M	Ref	kg/u	
M8	81000401	0.0009	100

ETIM: EC002375

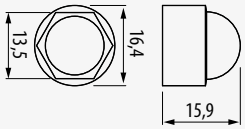

Perfil

Profile



L	Ref	kg/m	
1000	82003670	0,571	24
2000	82003671	0,571	24

ETIM: EC000386

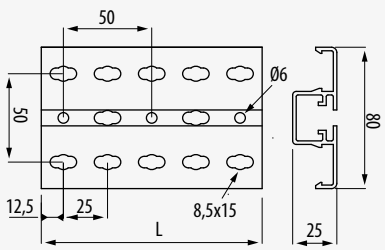

Pie elevador

Elevating foot



Ref	kg/u	
81000294	0,026	20

ETIM: EC000022

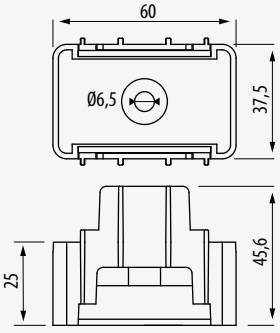

Tope perfil rojo

Red Profile plug



Ref	kg/u	
81000295	0,004	20

RAL 9010

ETIM: EC000475

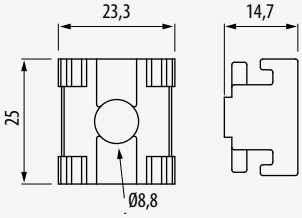



Multifuncionalidad con perforaciones para Clip Fijación Tubos y Tornillo Clip

Multi-functionality with perforations for Conduit Clips and Clip Joint Kits





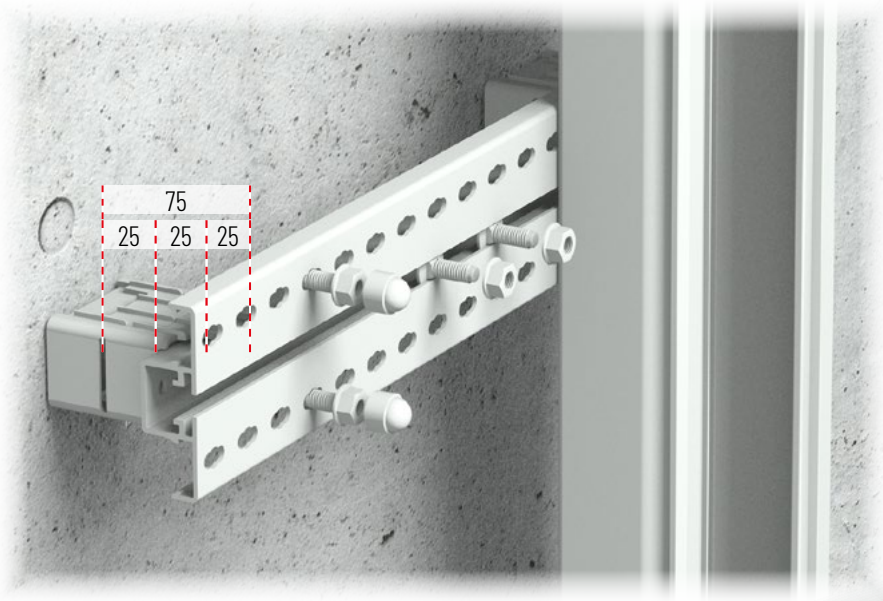

Apilable hasta 2 alturas. de 50 a 75 mm.

Stackable up to 2 heights. from 50 to 75 mm.

Perfil diseñado para insertar accesorios

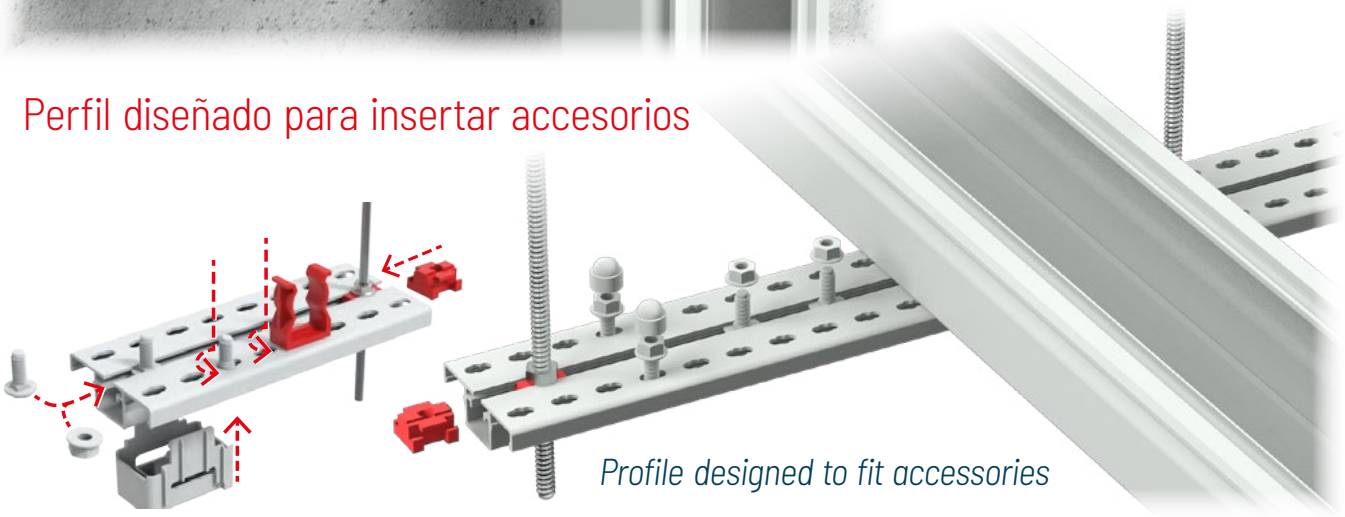

Profile designed to fit accessories

Curva 90º

Insulating 90º bend



ETIM: EC002400

• 60 - 100 • 100 - 600

		C	R	Ref	kg/u	
60	100	270	80	82003722	0,672	2
60	150	270	80	82003723	0,898	2
60	200	270	80	82003724	1,197	2
60	300	270	80	82003725	1,994	2
60	400	270	80	82003726	2,680	1
100	200	345	100	82003727	2,164	2
100	300	345	100	82003728	3,073	2
100	400	345	100	82003729	4,218	1
100	500	365	100	82003730	5,552	1
100	600	365	100	82003731	7,275	1

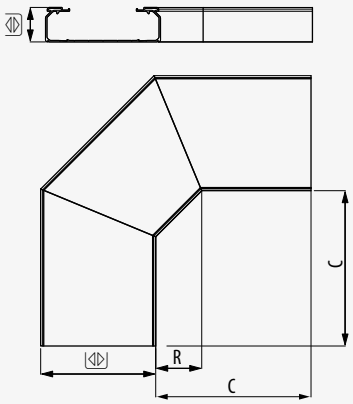

Tapa curva 90º

90º bend insulating cover



ETIM: EC001569

• 60 - 100 • 60 - 600

		C	Ref	kg/u	
60	100	270	82003732	0,264	2
60	150	270	82003733	0,402	2
60	200	270	82003734	0,559	2
60	300	270	82003735	1,129	2
60	400	270	82003736	1,632	1
100	200	345	82004067	0,674	2
100	300	345	82004068	1,340	2
100	400	345	82004069	1,906	1
100	500	365	82003737	2,652	1
100	600	365	82003738	3,893	1

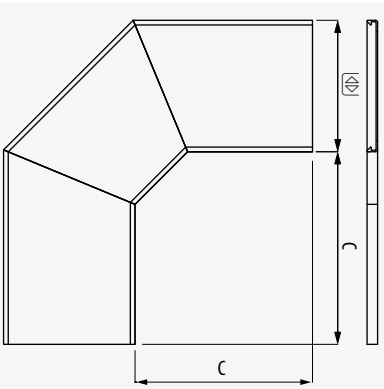

Cambio de nivel convexo CNV

Outside riser



• 60 - 100 • 100 - 600

		C	R	Ref	kg/u	
60	100	315	100	82003688	0.805	2
60	150	315	100	82003689	0.984	2
60	200	315	100	82003690	1.209	2
60	300	315	100	82003691	1.753	2
60	400	315	100	82003692	2.110	1
100	200	425	120	82003693	2.524	2
100	300	425	120	82003694	3.176	2
100	400	425	120	82003695	3.916	1
100	500	425	120	82003696	4.695	1
100	600	425	120	82003697	5.631	1

ETIM: EC002400

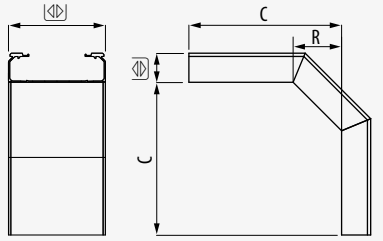

Tapa Curva Cambio Nivel CNV

Outside riser insulating cover



ETIM: EC002402

• 60 - 100 • 100 - 600

	C	R	Ref	kg/u	
60	100	0.264	82003698	0.300	2
60	150	0.402	82003699	0.430	2
60	200	0.559	82003700	0.562	2
60	300	1.129	82003701	1.023	2
60	400	1.632	82003702	1.343	1
100	200	0.674	82004061	0.766	2
100	300	1.340	82004062	1.396	2
100	400	1.906	82004063	1.827	1
100	500	2.652	82003703	2.453	1
100	600	3.893	82003704	3.143	1

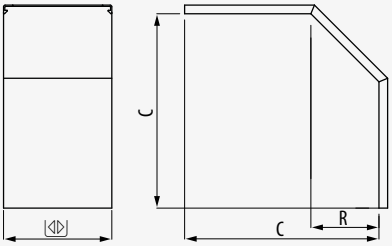

2	4	4
64	64	

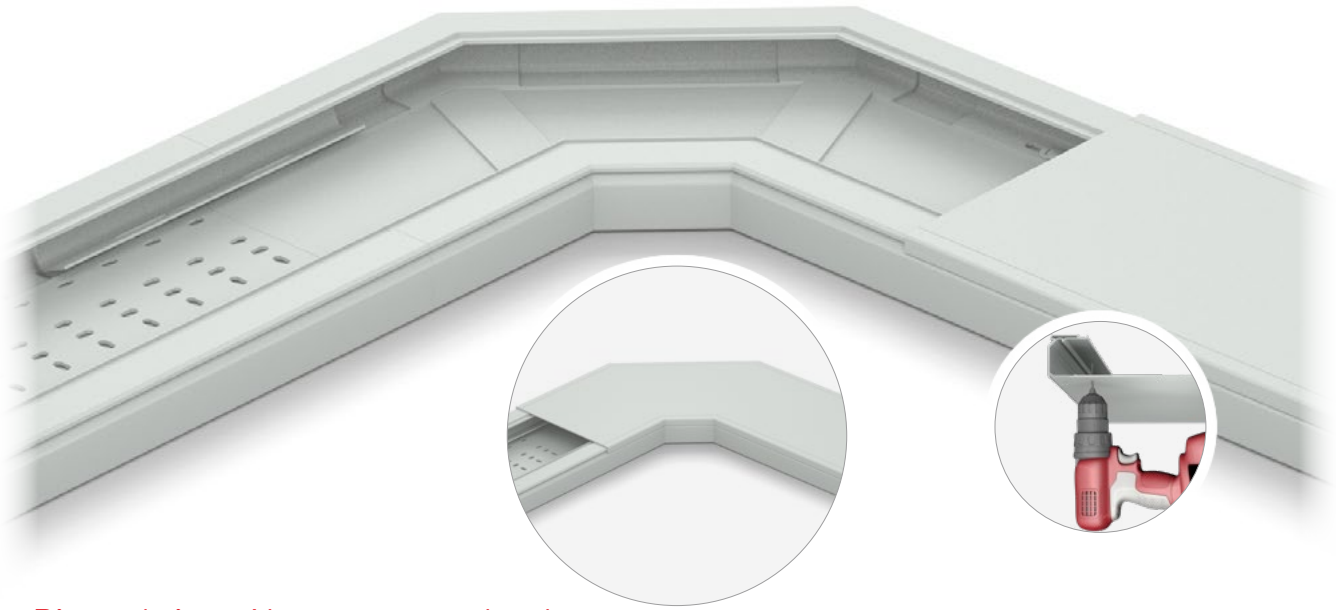

Pieza única. Ahorro mano de obra

Single piece item. Labour savings

2	4	4
64	64	

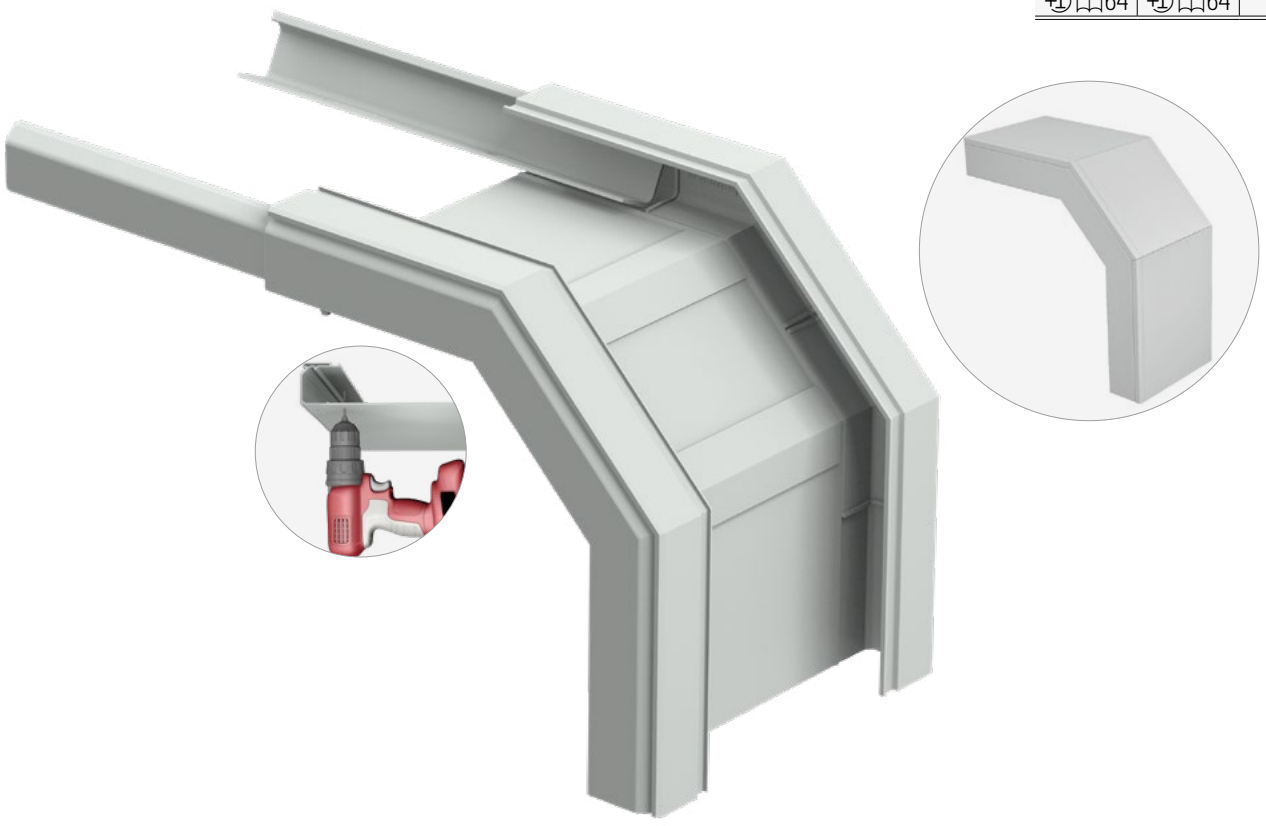

Cambio de nivel cóncavo CNC

Inside riser



IEC 61537 EN 50085 CE UKCA RoHS III

• 60 - 100 • 100 - 600

		C	R	Ref	kg/u	
60	100	315	100	82003705	0,817	2
60	150	315	100	82003706	1,008	2
60	200	315	100	82003707	1,248	2
60	300	315	100	82003708	1,834	2
60	400	315	100	82003709	2,225	2
100	200	425	120	82003710	2,602	2
100	300	425	120	82003711	3,317	2
100	400	425	120	82003712	4,140	1
100	500	425	120	82003713	4,997	1
100	600	425	120	82003714	6,053	1

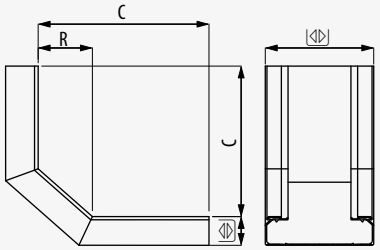

ETIM: EC002400

Tapa Curva Cambio Nivel CNC

Inside riser Cover



IEC 61537 EN 50085 CE UKCA RoHS III

• 60 - 100 • 100 - 600

		C	R	Ref	kg/u	
60	100	315	100	82003715	0,261	2
60	150	315	100	82003716	0,373	2
60	200	315	100	82003717	0,487	2
60	300	315	100	82003718	0,880	2
60	400	315	100	82003719	1,156	2
100	200	425	120	82004064	0,640	2
100	300	425	120	82004065	1,160	2
100	400	425	120	82004066	1,520	1
100	500	425	120	82003720	2,041	1
100	600	425	120	82003721	2,610	1

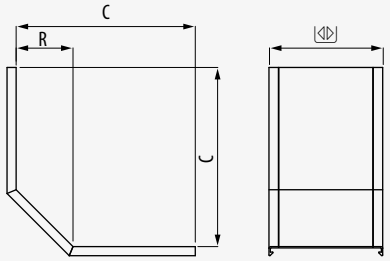

ETIM: EC002402

Unión derivación

T-joint



IEC 61537 EN 50085 CE UKCA RoHS III

• 60 - 100

	Ref	kg/u	
60	81000288	0,192	4
100	81000289	0,253	4

ETIM: EC002401

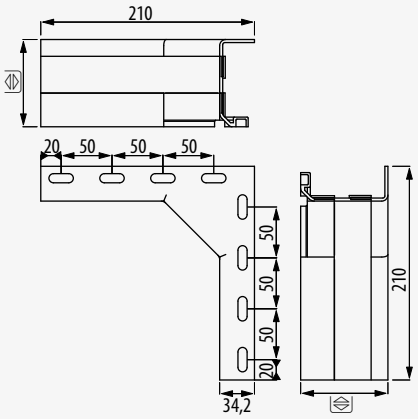

Tapa final

End cover



IEC 61537 EN 50085 CE UKCA RoHS III

• 60 - 100 • 100 - 600

		Ref	kg/u	
60	100	82003681	0,061	4
60	150	82003682	0,075	2
60	200	82003683	0,091	2
60	300	82003684	0,121	2
60	400	82003685	0,151	2
100	200	82003686	0,133	2
100	300	82003687	0,198	2
100	400	82003739	0,220	2
100	500	82003740	0,264	2
100	600	82003741	0,308	2

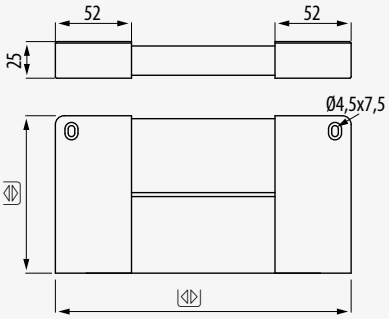



2	4	4
64	64	

Pieza única. Ahorro mano de obra

Single piece item. Labour savings

Derivaciones en T con un único accesorio:

T-Joint with one single accessory

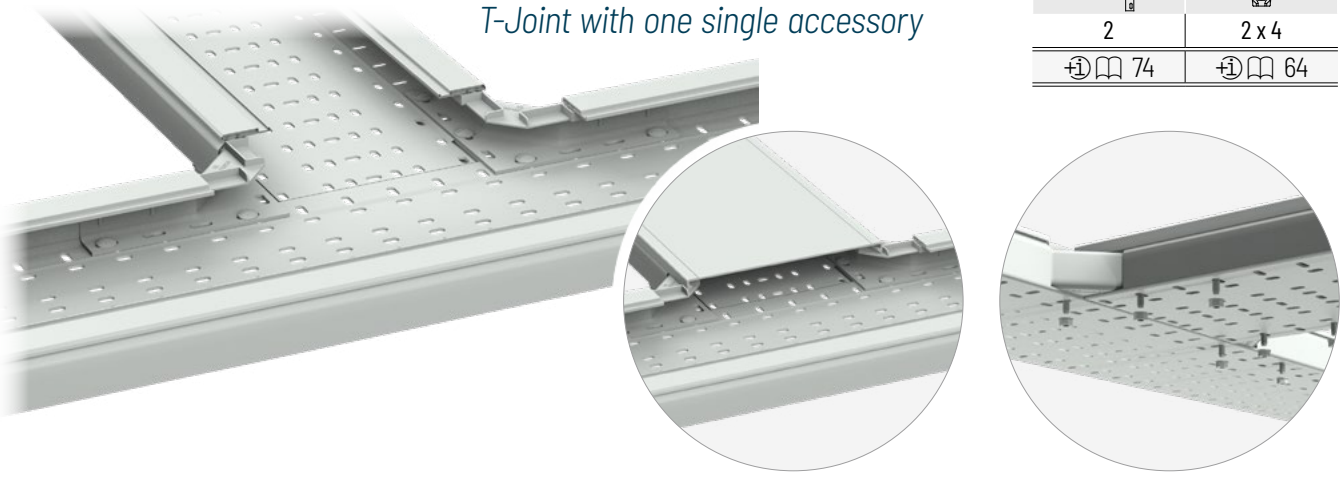

2	2 x 4
74	64

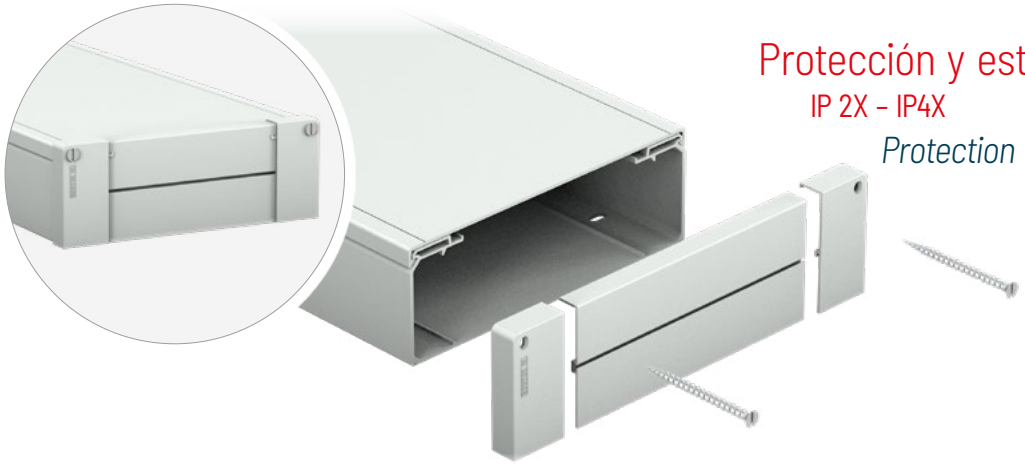

Protección y estanqueidad máxima

IP 2X - IP4X

Protection and maximum tightness

Información Técnica • *Technical Information*

Montaje en pared / *Wall assembly*

Horizontal / *Horizontal*

				UNIVERSAL	UNIVERSAL
	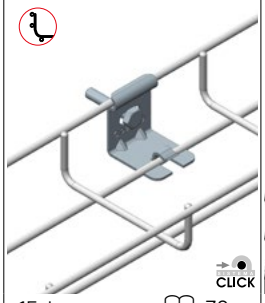	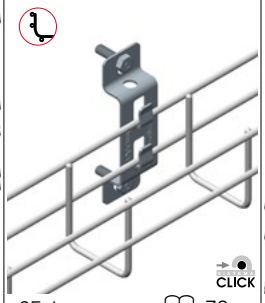	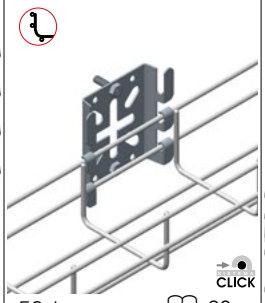	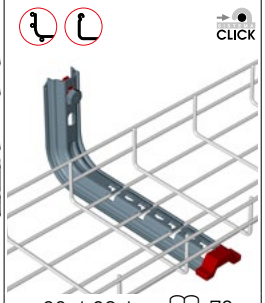	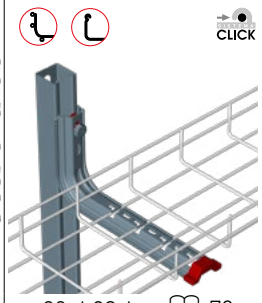
A	15 kg 32	25 kg 32	50 kg 26	28 / 60 kg 78	28 / 60 kg 78

Carga admisible / *Admissible load*

Sistema Universal.
Compatible con todas las bandejas
Universal System. Compatible for all cable trays

Soportes de Propósito General / *Multipurpose Installation Bracket*

	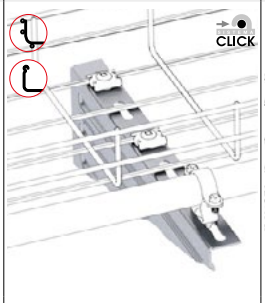	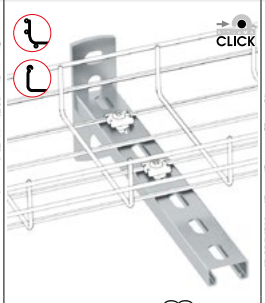	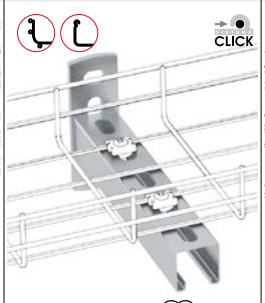	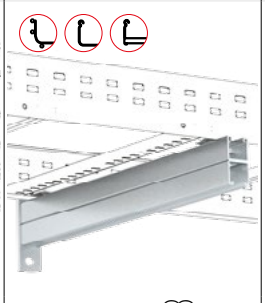	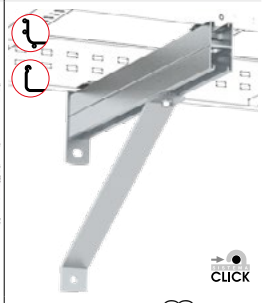
A	10 kg	10 kg 82	25 kg 82	85 kg 82	85 kg 82

Para instalaciones eléctricas, HVAC, contra Incendios, etc.

For electrical installations, HVAC, fire protection, etc.

Montaje a techo / *Fitting to ceiling*

Sistema Omega / *Omega System*

		UNIVERSAL	UNIVERSAL	UNIVERSAL	UNIVERSAL
	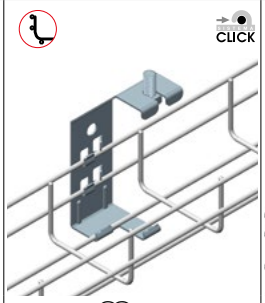	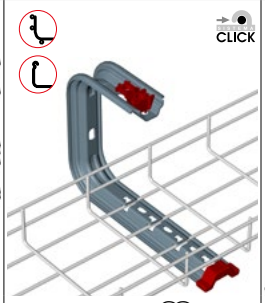	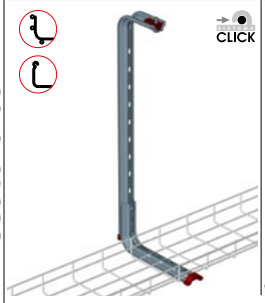	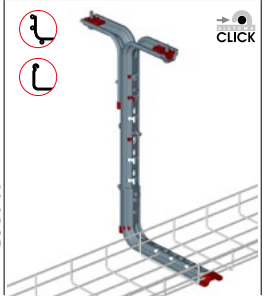	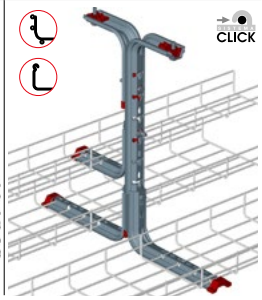
1	30	18 / 33 kg 78			
2*	-	-			
2*	-	-			

Consultar con el Área técnica de Pemsa
Consult with Pemsa's Technical Area

1 Valores obtenidos según norma UNE-EN 61537 con un coeficiente de seguridad del 170% sin alcanzar en ningún caso el colapso. Garantizados únicamente para nuestros soportes Omega con tope de seguridad y Soportes reforzados con refuerzo estructural Pemsa.
Values obtained from test according to the IEC-61537 with a safety coefficient of 170% without ever reaching the collapse point. Guaranteed only for our hanger with security plug and supports reinforced with the PEMSA structural reinforcement.

2 Valores obtenidos según norma IEC 61537, edicion 3 relativo a la información para para una instalación segura de elementos bajantes con soportes horizontales. Para mayor información, rogamos consulten con Pemsa.
Values obtained in accordance with International standard IEC 61537, edition 3 relating to the information for safe installation of trays with horizontal supports. For further information please contact PEMSA.

2* *Bending moment 1: Resulting bending moment on ceiling plane.*

2* *Bending moment 2: Resulting bending moment from cantilever bracket.*

Información Técnica • *Technical Information*

Montaje en pared / *Wall assembly*

Horizontal / *Horizontal*

	UNIVERSAL	UNIVERSAL	UNIVERSAL
A	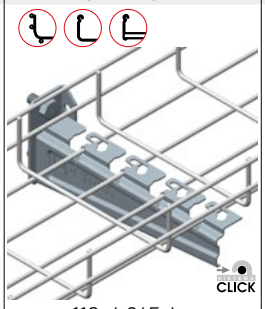 110 / 245 kg	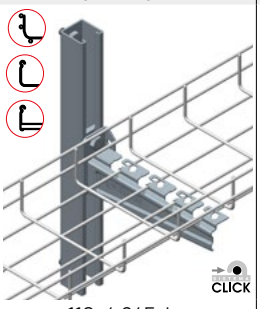 110 / 245 kg	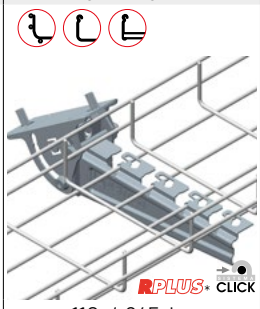 110 / 245 kg

Nuevos soportes reforzados con más capacidad de carga
Reinforced supports with greater load-bearing capacity

Vertical / *Vertical*

	UNIVERSAL	UNIVERSAL
A	 50 kg 26	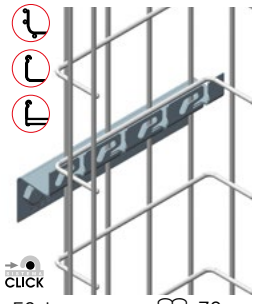 56 kg 36

Montaje a techo / *Fitting to ceiling*

			UNIVERSAL	UNIVERSAL
A	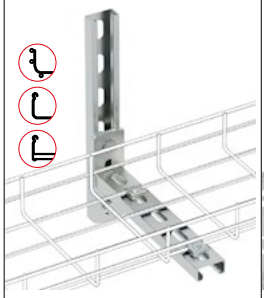 65 kg 82	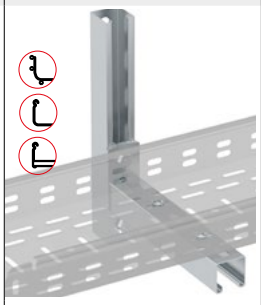 75 kg 82	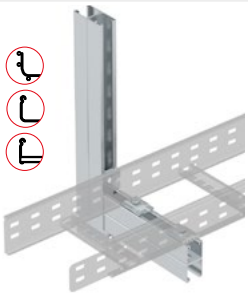 160 kg 82	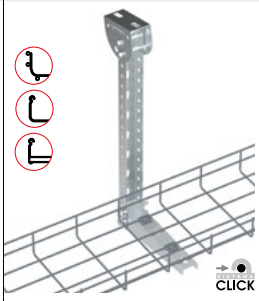 160 kg 84	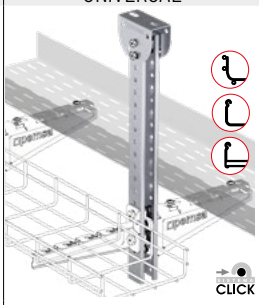 390 kg 84

Más economía en tiempo de montaje *Increased savings in assembly time*

Péndulo reforzado / *Reinforced supports*

	UNIVERSAL
1 2* 2*	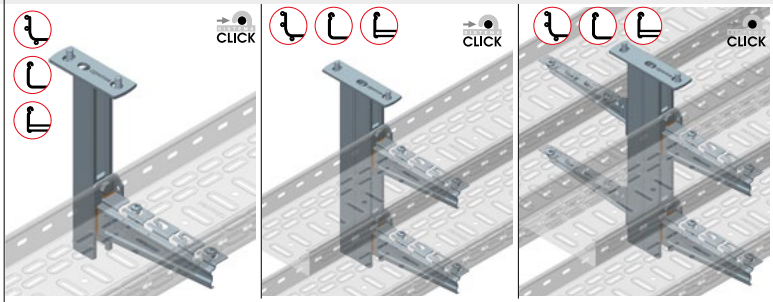

Consultar con el Área técnica de Pemsa
Consult with Pemsa's Technical Area

Nuevos soportes y péndulos reforzados con más capacidad de carga
Reinforced supports with greater load-bearing capacity

rejiband® pemsaband® megaband®

* Soporte Reforzado RPLUS Variable
Adjustable Heavy Duty Cantilever RPLUS

Soporte Omega SPLUS

Omega SPLUS Bracket





	100-400			
	A	Ref	kg/u	
PG	100	62021104	0,248	5
	150	62021154	0,275	5
	200	62021204	0,451	5
	300	62021304	0,572	5
	400	62021404	0,693	5
AZ+	100	62031104	0,256	5
	150	62031154	0,284	5
	200	62031204	0,462	5
	300	62031304	0,586	5
	400	62031404	0,711	5
BK8	100	62081104	0,257	5
	150	62081154	0,286	5
	200	62081204	0,451	5
	300	62081304	0,566	5
	400	62081404	0,681	5
304	100	62051104	0,254	5
	150	62051154	0,283	5
	200	62051204	0,446	5
	300	62051304	0,561	5
	400	62051404	0,674	5
316L	100	62061104	0,254	5
	150	62061154	0,283	5
	200	62061204	0,446	5
	300	62061304	0,561	5
	400	62061404	0,674	5

ETIM: EC001003

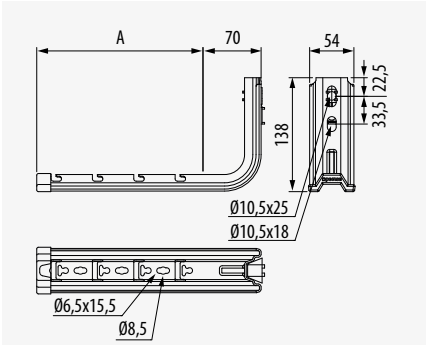

CTA		
	100	60
	150	60
	200	60
	300	38
	400	28

NO **rejiband®** 60x60

Soporte Techo Omega SPLUS

Omega SPLUS Ceiling Bracket





	100-400			
	A	Ref	kg/u	
PG	100	62022104	0,391	4
	150	62022154	0,557	4
	200	62022204	0,642	4
	300	62022304	0,763	4
	400	62022404	0,887	4
AZ+	100	62032104	0,404	4
	150	62032154	0,571	4
	200	62032204	0,658	4
	300	62032304	0,782	4
	400	62032404	0,906	4
BK8	100	62082104	0,408	4
	150	62082154	0,432	4
	200	62082204	0,651	4
	300	62082304	0,765	4
	400	62082404	0,881	4
304	100	62052104	0,403	4
	150	62052154	0,427	4
	200	62052204	0,643	4
	300	62052304	0,757	4
	400	62052404	0,871	4

	100-400			
	A	Ref	kg/u	
316L	100	62062104	0,403	4
	150	62062154	0,427	4
	200	62062204	0,643	4
	300	62062304	0,757	4
	400	62062404	0,871	4

ETIM: EC001003

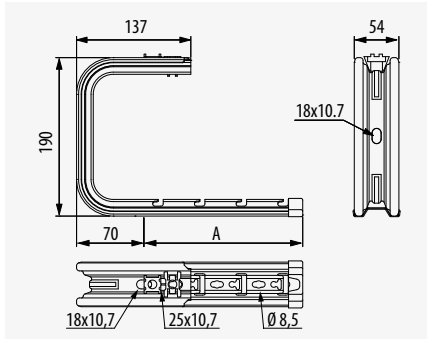

CTA		
	100	33
	150	36
	200	29
	300	25
	400	18

NO **rejiband®** 60x60

Sistema Click. Sin fijaciones

Click System. No additional fixings



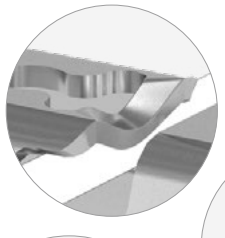





Tope

Plug

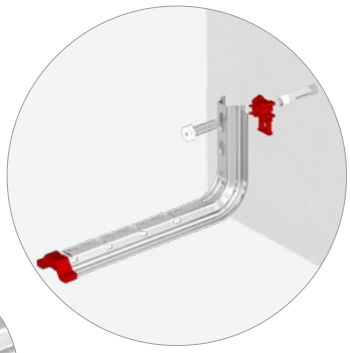

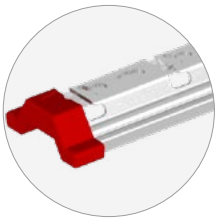

Protector

Protector

Universal
Compatible para todas las bandejas

Compatible with all of the cable trays

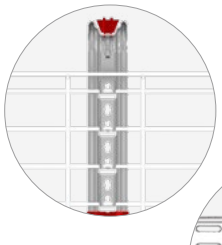

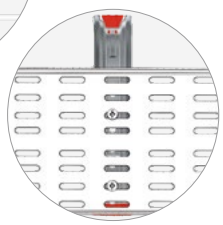

Seguridad.
¡Mejoran la instalación

Security. Improves the installation

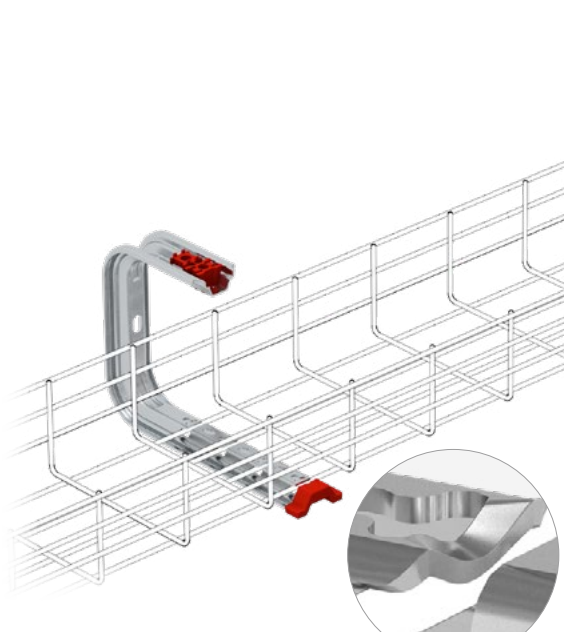

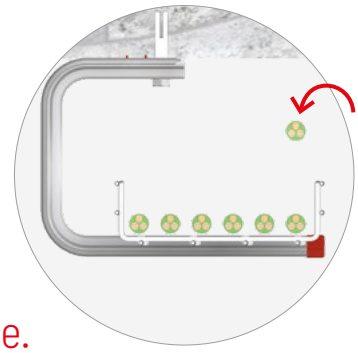

Accesible.
Instalación lateral del cable

Installation of cables from the side

Sistema Click. Sin fijaciones

Click System. No additional fixings.

Suspensión Omega SPLUS

SPLUS Omega Suspension



35-60-100 • 100-600

S		Ref	kg/u	u
PG	100	63022104	0,133	10
	150	63022154	0,179	10
	200	63022204	0,224	10
	300	63022304	0,314	10
	400	63022404	0,405	10
	500	63022504	0,495	10
	600	63022604	0,586	10
AZ+	100	63032104	0,143	10
	150	63032154	0,191	10
	200	63032204	0,241	10
	300	63032304	0,336	10
	400	63032404	0,434	10
	500	63032504	0,531	10
	600	63032604	0,627	10
BK8	100	63082104	0,137	10
	150	63082154	0,187	10
	200	63082204	0,228	10
	300	63082304	0,321	10
	400	63082404	0,411	10
	500	63082504	0,502	10
	600	63082604	0,593	10
304	100	63052104	0,136	10
	150	63052154	0,182	10
	200	63052204	0,221	10
	300	63052304	0,306	10
	400	63052404	0,391	10
	500	63052504	0,476	10
	600	63052604	0,561	10
316L	100	63062104	0,136	10
	150	63062154	0,182	10
	200	63062204	0,221	10
	300	63062304	0,306	10
	400	63062404	0,391	10
	500	63062504	0,476	10
	600	63062604	0,561	10

ETIM: EC001003

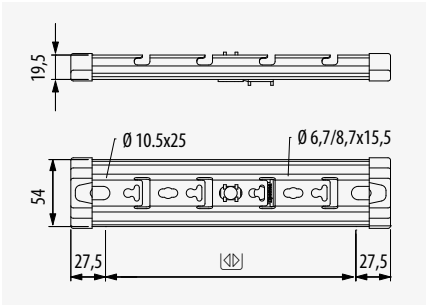

CTA		kg
una varilla/one rod		
	100-300	160

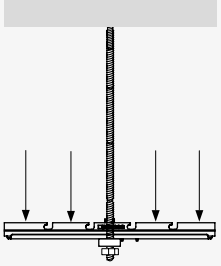

CTA		kg
doble varilla/double rod		
	400-600	390

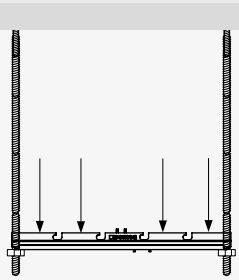

Rail Omega SPLUS

SPLUS Omega Channel

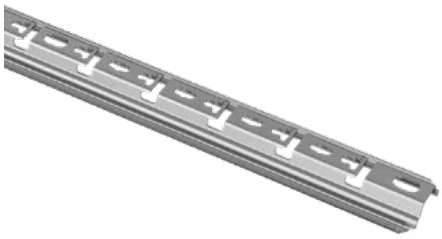

35-60-100 • 100-600

S		Ref	kg/u	u
PG	1000	67020110	1,196	1
	2000	67020111	2,331	1
	3000	67020112	3,462	1
AZ+	1000	67030110	1,229	1
	2000	67030111	2,399	1
	3000	67030112	3,555	1

ETIM: EC001003

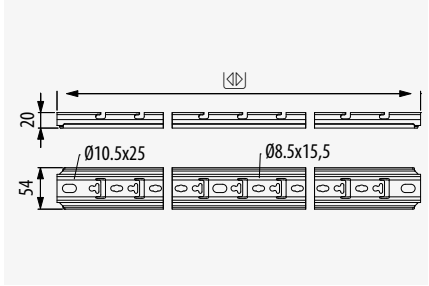

Fácil y Económico
Easy and Economical

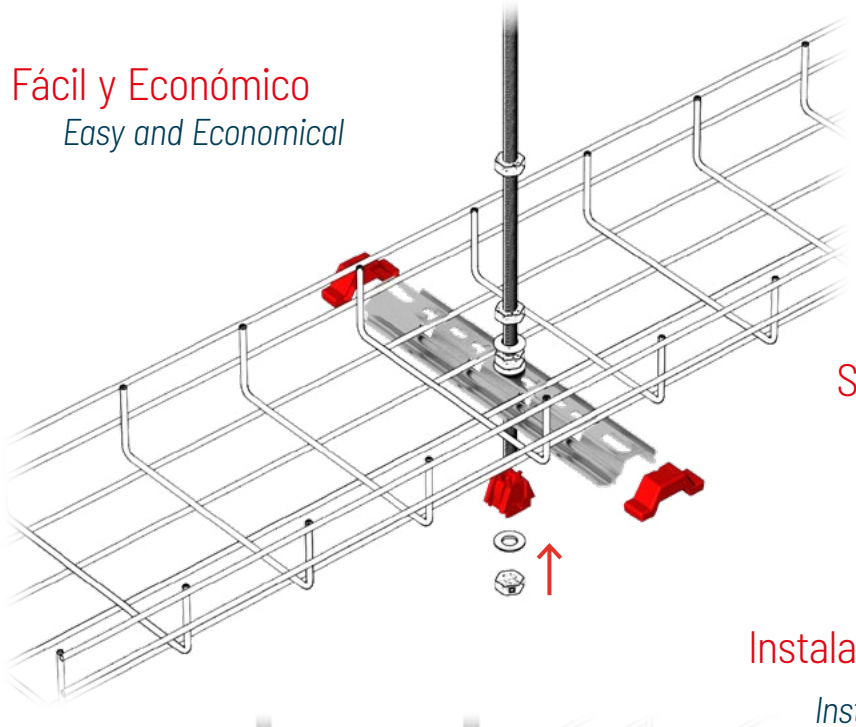

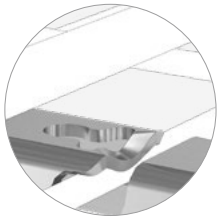

Sistema Click. Sin fijaciones
Click System. No additional fixings

Instalación lateral del cable
Installation of cables from the side

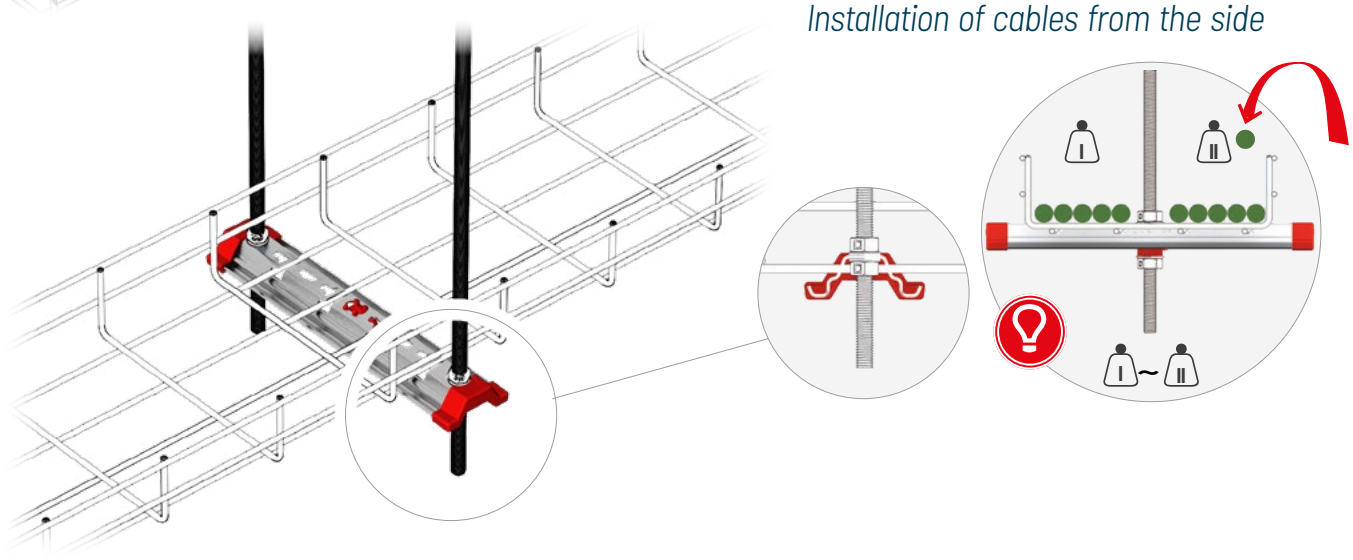

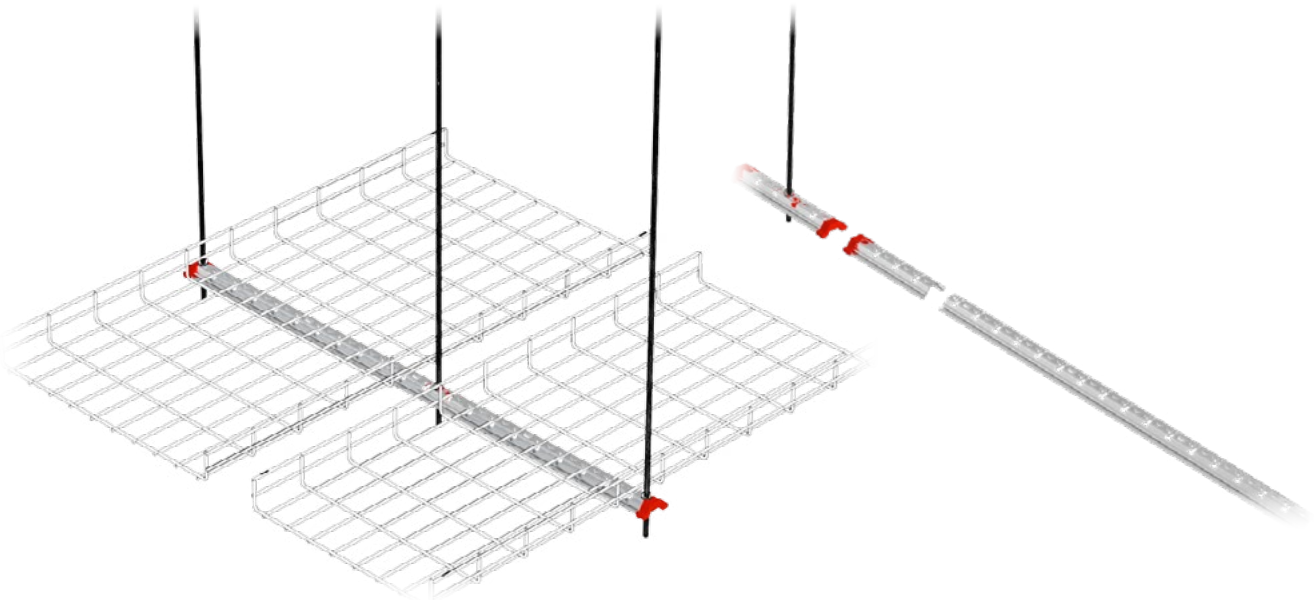

Soporte 41x21

Cantilever arm 41x21



	A	Ref	kg/u	
EZ	100	82002600	0,461	1
	200	82002601	0,607	1
	300	82002602	0,752	1
	500	82002603	1,040	1
	1000	82002604	1,770	1

CTA	kg
100	242
200	196
300	146
500	94
1000	36

	A	Ref	kg/u	
GC	100	82002605	0,485	1
	200	82002606	0,641	1
	300	82002607	0,797	1

ETIM: EC001003

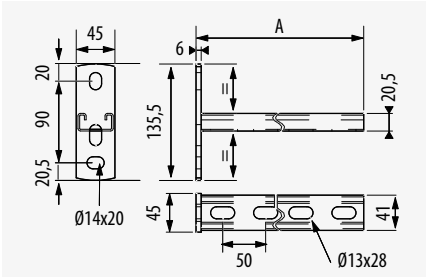

Soporte 41x41

Cantilever arm 41x41

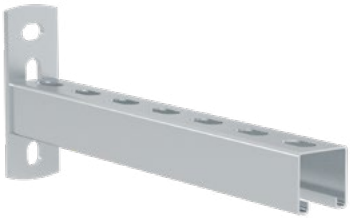

CTA (kg)	kg
200	358
300	262
500	165
600	141
800	107
1000	85

	A	Ref	kg/u	
EZ	200	82004240	0,887	1
	300	83002000	1,140	1
	500	83001930	1,690	1
	600	83001931	1,950	1
	800	82004241	2,430	1
	1000	82004242	2,950	1
GC	200	82002608	0,931	1
	300	82002609	1,200	1
	500	82002610	1,750	1
	600	82002611	2,020	1
	800	82002612	2,570	1
	1000	82002613	3,110	1

ETIM: EC001003

	A	Ref	kg/u	
304	200	82002614	0,881	1
	300	82002615	1,140	1
	500	82002616	1,650	1
	600	82002617	1,910	1
316	200	82002618	0,881	1
	300	82002619	1,140	1
	500	82002620	1,650	1
	600	82002621	1,910	1

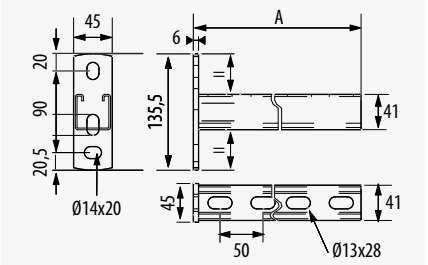

Soporte péndulo 41x82

Cantilever arm 41x82

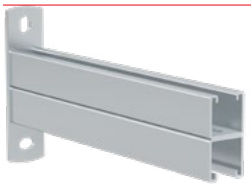

CTA (kg)	kg
500	376
600	318
800	247
1000	198

	A	Ref	kg/u	
EZ	500	82004243	3,310	1
	600	82004244	3,830	1
	800	82004245	4,580	1
	1000	82004246	5,880	1
GC	500	82002622	3,370	1
	600	82002623	3,890	1
	800	82002624	4,930	1
	1000	82002625	5,980	1

ETIM: EC001003

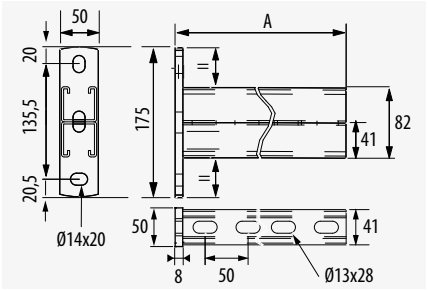

Refuerzo soporte 41

Cantilever Arm Brace



	Ref	kg/u	
GC	82002627	1,880	5
316	82002628	1,710	5

ETIM: EC001003

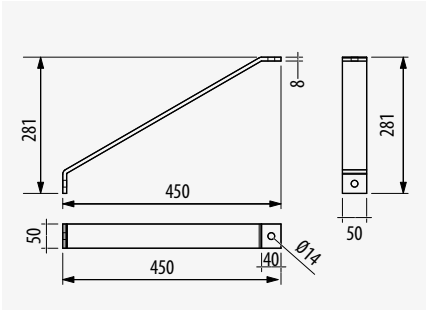

100 - 150	1
200 - 400	2
500 - 600	3

20

Multipurpose Support System

Cable trays, Conduits, HVAC, etc.

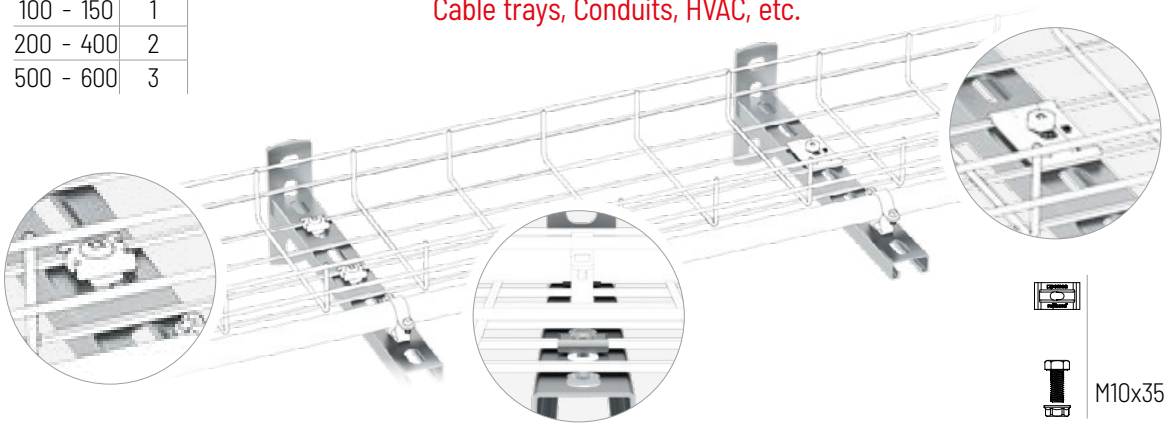

		x1
	M10x35	x2

34

Rápida Instalación

Quick Assembly

¡Rápido y Seguro

Fast and Safe

100 - 300	1
400 - 600	2

34

Assembly on Cantilever arm 41x41 and 41x21

Compatible with any width except 60mm

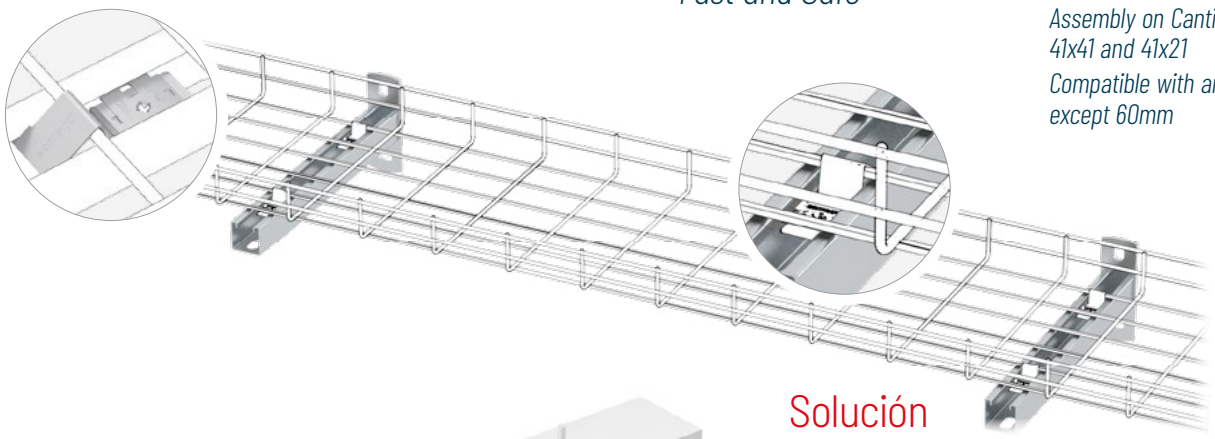

Solución para superar obstáculos estructurales

Solution to overcome obstacles

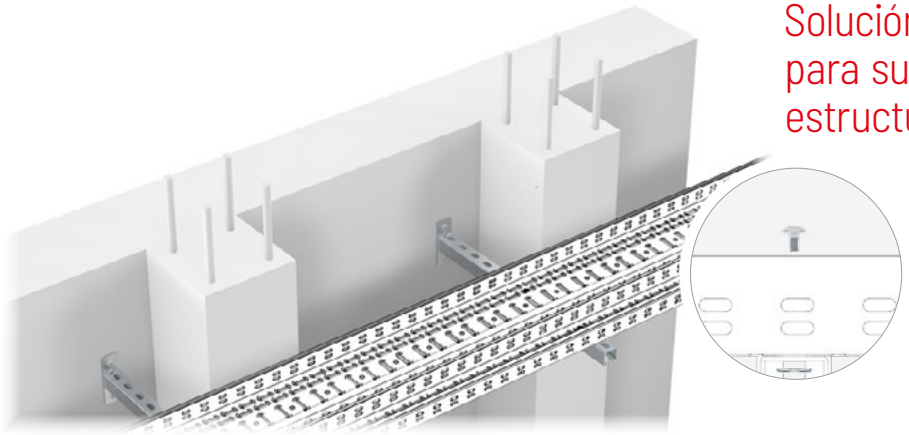

	M6x30	x2
	M10	x2
	M8	x2

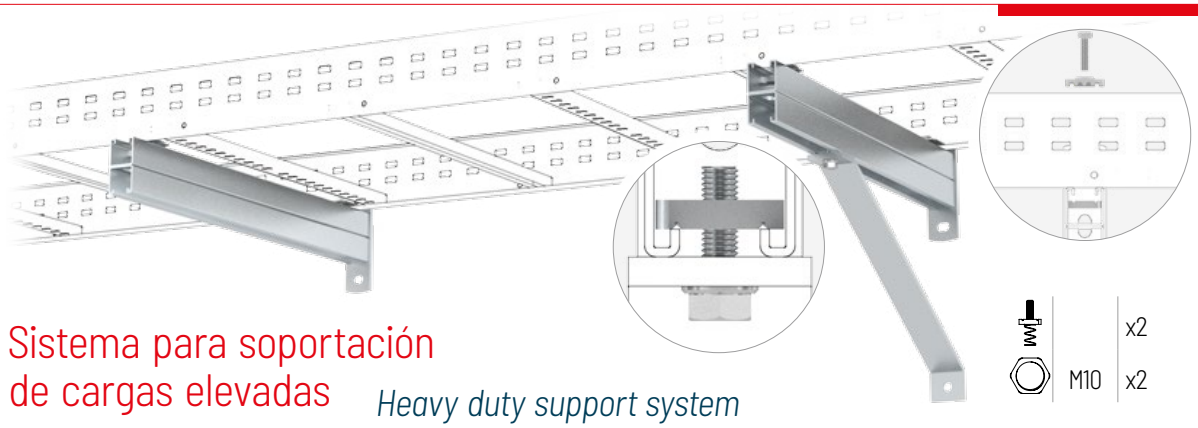

		x2
	M10	x2

Sistema para soportación de cargas elevadas

Heavy duty support system

Rail 3C 40x30x1.5

3C Strut 40x30x1.5





35,60,100 • 60-400

S	Ref	kg/u	u
PG	81000101	0,526	1
	81000105	1,050	1
	81000107	1,050	1
GC	82003164	0,582	1
	82003166	1,170	1
	82003168	1,170	1

ETIM: EC000022

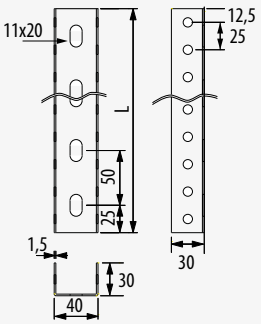

Rail 3C 41x41x2.5

3C Strut 41x41x2.5





35,60,100 • 60-400

S	Ref	kg/u	u
PG	81000104	0,788	1
	81000106	1,580	1
	81000109	3000	1,580	1
GC	82003165	500	0,872	1
	82003167	1000	1,740	1
	82003170	3000	1,740	1

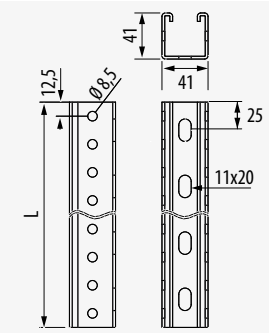

Soporte fijación 3C

3C Mounting Plate





35,60,100 • 60-400

S	Ref	kg/u	u
PG	82003172	0,185	2
GC	82003175	0,206	2

ETIM: EC000022

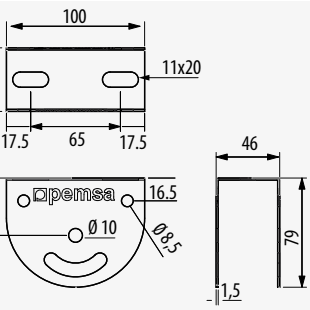

Soporte base rail 3C

3C Strut Cantilever





35,60,100 • 60-400

S	Ref	kg/u	u
PG	82003152	100	0,154	1
	82003154	150	0,208	1
	82003155	200	0,263	1
	82003156	300	0,372	1
	82003157	400	0,481	1
GC	82003158	100	0,170	1
	82003160	150	0,231	1
	82003161	200	0,291	1
	82003162	300	0,411	1
	82003163	400	0,535	1

ETIM: EC000022

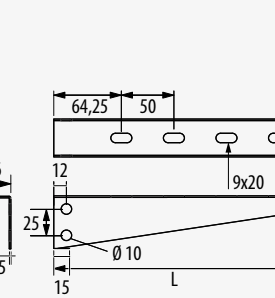

Válido sólo Rail 3C 40x30

Only valid for Rail 3C 40x30

Tornillo C/Exagonal + Tuerca Exagonal

rejiband® *Universal Bracket*





h 35,60,100 • 60-400

S	M	Ref	kg/u	u
EZ	M8x65	67020092	0,040	100
GC		67030092	0,040	100
EZ	M8	67020095	0,005	100
GC		67030062	0,005	100

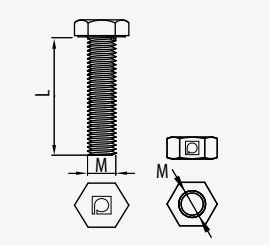

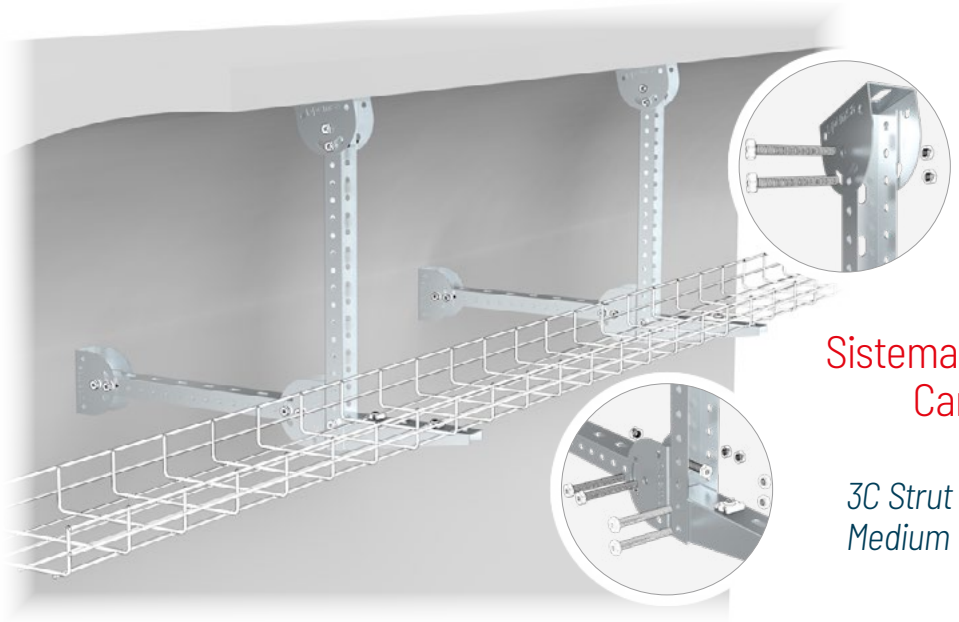

M8x65 x2

Sistema Rail 3C 40x30. Cargas medias y ligeras

3C Strut 40x30 System. Medium & light duty loads

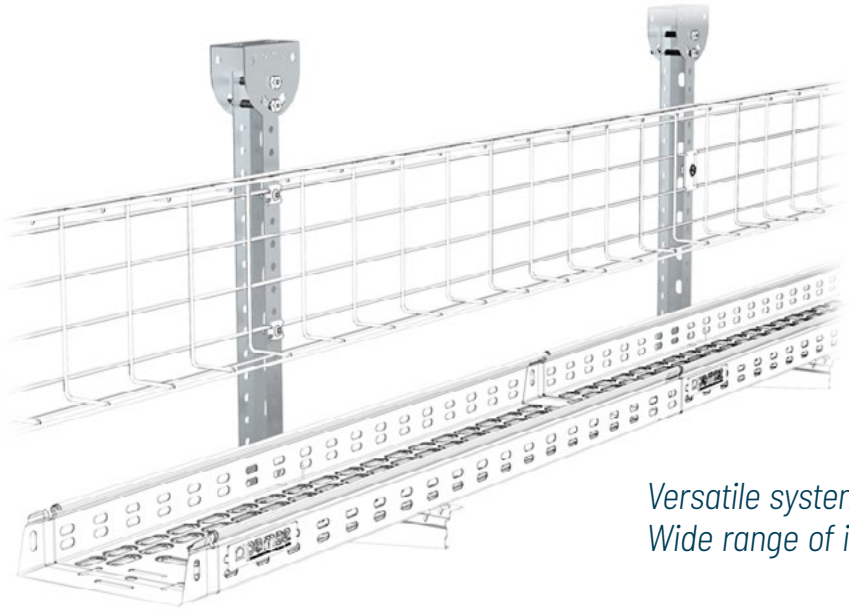

x1 +1 📖 34

M8x20 x1

M6x30 x2 +1 📖 20

Sistema Versátil. Amplias opciones de instalación.

Versatile system. Wide range of installation options



x1

M10x35 x2

x2

Sistema Rail 3C 41x41. Cargas elevadas

3C Strut 41x41 System. Heavy duty loads

pemsa

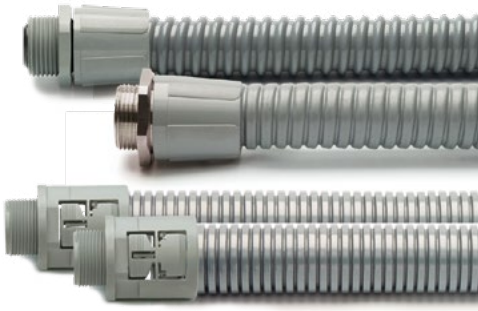

Sistema de Tubos Pemsa. Guía de selección

Pemsa Conduit System. Selection guide

	Sistemas de tubos plásticos/*Pemsa Plastic 7035 System*					Sistemas de tubos metálicos/*Pemsa Metal Rigid*			
Denominación *Designation* Tubo *Conduit*	RLH	RPVC	TM-PVC 7035	CLH	TFA 7035	RL / RLGC	RR / RRGC	RAL	RINOX
Características / *Features*									
(S)	LH	PVC	PG			EZ / GC	EZ / GC	Aluminio/ Aluminium	I304
(M)	PC+ABS	PVC	PG+PVC	PP	PVC	AC	AC	AL	304
DN/NW min.	DN16	DN16	DN7	DN16	DN7	DN16	DN16	DN16	DN20
DN /NW max.	DN63	DN63	DN48	DN63	DN48	DN63	DN63	DN63	DN50
min.	-15ºC	-5ºC	-5ºC	-15ºC	-5ºC	-45ºC	-45ºC	-45ºC	-45ºC
max.	+90ºC	+60ºC	+60ºC	+90ºC	+60ºC	+400ºC	+400ºC	+250ºC	+250ºC
UV	Alta / *High*					Muy Alta / *Very High*			
Flex	Rígido / *Rigid*			Media / *Medium*		Rígido / *Rigid*			
HF	OK EN 50642 / EN IEC 63355			OK EN 50642 / EN IEC 63355		OK	OK	OK	OK
	OK	OK	OK	OK	OK	OK	OK	OK	OK
IP	IP44 / IP65	IP44 / IP65	IP54	IP54	IP44 / IP65	IP54	IP54	IP54	IP54
IEC 61386	44321	43211	44214	23323	24214	55771	55771	44561	44561
Homologaciones / *Approvals*									
IEC 61386	●	●	●	●	●	●	●	●	●
Aplicaciones / *Applications*									
Tertiary	●	●	●	●	●	●	●	●	●
Tunnels	●	●	●	●	●	●	●	●	●
Data Center	●	●	●			●	●	●	●
Photovoltaic/ Energy	●	●		●	●	●	●		
Food Industry	●	●							●
Petrochemical Industry	●	●				●	●	●	●
Railway app.			●	●	●				
	Consultar catálogo general o Guía de tubos								



Sistema de Tubos Pemsa. Guía de selección

Pemsa Conduit System. Selection guide

Pemsa Flexible Metal & Plastic				Sistema Pemsaflex /Poliamida					
TFA	TM	TM-PVC	ECOFLEX	LG-PA	ST-PA	RB-PA	RB-PU	MACRO FLEX	Denominación *Designation* Tubo *Conduit*
									
Características / *Features*									
PVC	PG	PG	PG	Poliamida/ *Polyamide*/ PA6	Poliamida/ *Polyamide*/ PA6	Poliamida/ *Polyamide*/ PA12	Poliuretano/ *Polyurethane*/ PU	Poliamida/ *Polyamide*/ PA6	Ⓢ
PG+PVC	AC	AC+PVC	PVC	PA6	PA6	PA12	PU	PA6	Ⓜ
07	07	07	07	07	07	07	17	52	DN/NW min.
48	48	48	48	48	48	70	70	90	DN /SW max.
-5ºC	-45ºC	-5ºC	-5ºC	-40ºC	-40ºC	-50ºC	-50C	-40ºC	
+60ºC	+150ºC	+60ºC	+60ºC	+105ºC	+105ºC	+105ºC	+90ºC	+105ºC	
Media / *Medium*	Muy Alta / *Very High*	Media / *Medium*		Alta / *High*		Alta / *High*			UV
				Alta / *High*		Alta / *High*			Flex
	OK			OK EN 50642 / EN IEC 63355		OK	OK	OK	HF
OK	OK	OK	OK	OK	OK	OK	OK	OK	
IP40 / IP65	IP40	IP65	IP65	IP54 / IP67	IP54 / IP67	IP54 / IP67	IP54 / IP67	IP54 / IP67	IP
24214	44554	44214	34213	24234	24234	23444	13524	24234	IEC 61386
Homologaciones / *Approvals*									
CE IEC 61386 RoHS UK CA	CE IEC 61386 RoHS UK CA	CE IEC 61386 RoHS UK CA	CE IEC 61386 RoHS UK CA	CE IEC 61386 RoHS UK CA UL	CE IEC 61386 RoHS UK CA UL	CE IEC 61386 RoHS cULus DB	CE IEC 61386 RoHS cULus DB	CE IEC 61386 cULus SP DB NF RoHS	IEC 61386
Aplicaciones / *Applications*									
●	●	●	●	●	●			●	Tertiary
●	●	●	●	●	●				Tunnels
		●	●	●	●	●	●	●	Data Center
●				●	●	●	●	●	Photovoltaic/ Energy
									Food Industry
		●	●	●	●			●	Petrochemical Industry
●	●	●	●	●	●	●	●	●	Railway app.
Consultar catálogo general o Guía de tubos									

pemsa

Proyectos

Projects















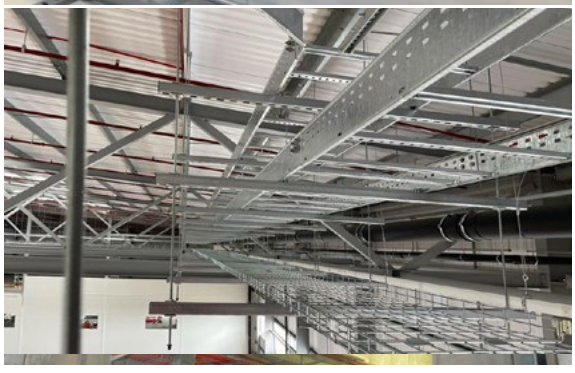



Catálogos de Productos

Product Catalogues

Catálogo General

General Catalogue



Catálogo soluciones fotovoltaica

Photovoltaic and renewable energies solutions catalogue



Sistema de conducción de cables para data centers

Cable Management Systems for Data Centers



Soluciones Industriales

Industrial Solutions

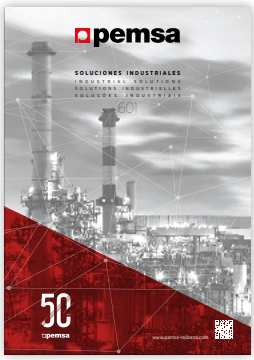

Guia de Soluciones Sectoriales

Industry Solutions Guide



Metatray. Instrucciones de Instalación y Seguridad

Installation and Safety Instructions



Guía de instalación

Installation Guide



Sistema protección Black C8

Black C8 Protection System



Pemsaband One

Pemsaband One



Solar Totem

Solar Totem



Pemsa Cable Management, S.A.

C/ Galileo Galilei 22 - 24. P.E. La Garena
28806, Alcalá de Henares. Madrid. España
Tel.: +34 91 802 34 88
info@pemsa-rejiband.com
www.pemsa-rejiband.com

Customer Service España

Tel.: +34 91 802 01 20
atencionalcliente@pemsa-rejiband.com

Customer Service Internacional

Tel.: +34 91 802 01 20
customerservice@pemsa-rejiband.com

Filiales / Branches

UK

1 Sussex Avenue
Leeds LS10 2LF
Tel.: +44 113 277 9090
sales@pemsa.co.uk
www.pemsa.co.uk

France

12, Rue de la Closerie,
ZI de Clos aux pois
Bat G. 91090 LISSES. France
Tel.: +33 01 60 86 75 65
service-client@pemsa.fr
www.pemsa.fr

Portugal

Estrada de Polima, 1007 - 2ºK
2785-543 São Domingos de Rana. Portugal
Tel.: +351 21 4445725
pemsa.portugal@pemsa-rejiband.com

Latinoamérica

Vía Funza - Siberia, Km 1,5
Parque Ind. VIC - Bodega 1.
FUNZA (Bogotá) - COLOMBIA
Phone: +57 1 823 7502
customerservice@pemsa.com.co
www.pemsa.com.co

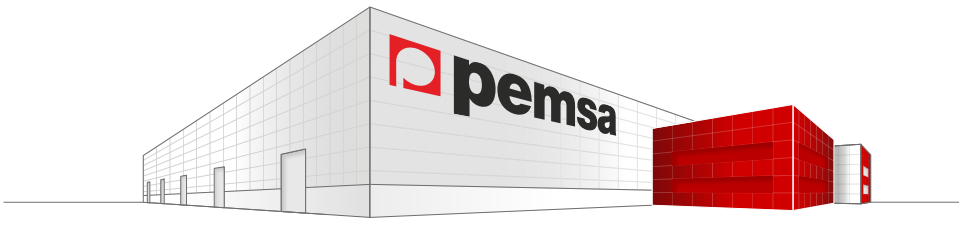

pemsa





Sistemas de Bandejas Portacables, Soportes y Accesorios
Cable Management System, Supports and Accessories

85000272. EDO. Septiembre 2025

www.pemsa-rejiband.com

FSC
www.fsc.org
MIXTO
Papel | Apoyando la silvicultura responsable
FSC® C155230