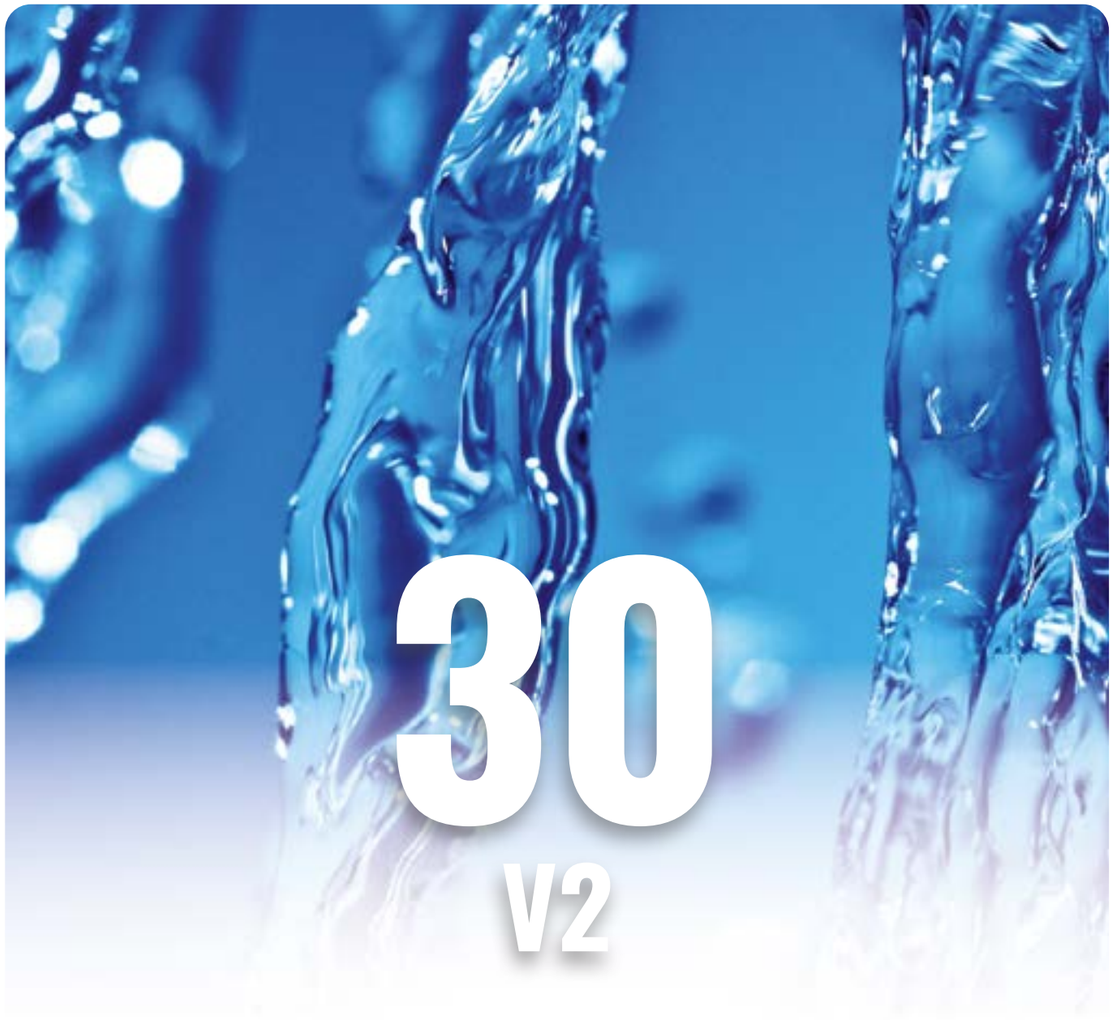

Hidro Water

ÍNDICE

PRESENTACIÓN CORPORATIVA 04
FILTRACIÓN 10
FILTRACIÓN INDUSTRIAL 48
DESCALCIFICADORES COMPACTOS 68
DESCALCIFICADORES INDUSTRIALES 80
ÓSMOSIS INVERSA DOMÉSTICA 120
ÓSMOSIS INVERSA INDUSTRIAL 198
DESNITRIFICACIÓN - DESMINERALIZACIÓN 218
DOSIFICACIÓN - DESINFECCIÓN - MEDICIÓN y CONTROL 224
- DOSIFICACIÓN 226
- DESINFECCIÓN 240
- MEDICIÓN y CONTROL 244

BOMBAS 250
ACCESORIOS - PRODUCTO QUÍMICO 262
DIVISIÓN INDUSTRIAL 280

Hidro Water

QUIÉNES **SOMOS**

Hidro-Water, S.L.U. lidera en España el mercado del diseño, fabricación y distribución de equipos para el tratamiento de agua, desarrollando su actividad en tres áreas diferenciadas: División Residencial, División Industrial y División Piscina.

Nuestra organización está encaminada a satisfacer las necesidades de nuestros clientes, ofreciéndoles soluciones eficaces e innovadoras en el campo del tratamiento de agua, tanto doméstico como industrial.

Desde que fue creada en 1996, la empresa siempre ha mantenido una posición de liderazgo como consecuencia de un continuo esfuerzo en I+D+i, un equipo humano altamente cualificado y al conocimiento adquirido a lo largo de todos estos años.

MEMBER Water Quality ASSOCIATION · AQUA ESPAÑA · aseta

NUESTRA **MISIÓN**

PROPORCIONAR AGUA
pura, suave y segura.

TRANSFORMAR EL AGUA HASTA OBTENER
la calidad deseada, siendo sostenible y segura.

PERSEGUIR LA SOSTENIBILIDAD
en todos y cada uno de los equipos fabricados.

ESCUCHAR A LOS CLIENTES
y ofrecerles productos que mejoren sus vidas.

OFRECER UN SERVICIO EXCEPCIONAL
para que sea muy fácil hacer negocios con Hidro-Water.

QUÉ **HACEMOS**

Diseño, fabricación y distribución de equipos de tratamiento de agua para:



CASAS Y APARTAMENTOS



OFICINAS Y RESTAURACIÓN



HOTELES Y RESORTS



PISCINAS



SPAS



SOLUCIONES INDUSTRIALES



AGUA MUNICIPAL



CATERINGS Y COMEDORES



INDUSTRIA QUÍMICA



CRUCEROS Y MARINA



RECICLAJE Y AGUAS GRISES



POTABILIZACIÓN Y DEPURACIÓN



NUESTRAS **FORTALEZAS**

CALIDAD

Entendemos que la fidelización de nuestros clientes debe apoyarse en la calidad de nuestros productos, servicios y procesos.

Estamos siempre en un proceso de mejora continua, lo que nos permite año tras año obtener el certificado ISO 9001, ratificando así nuestro compromiso con la calidad.

SERVICIO

Unas instalaciones de 6.000 m^2 y un stock permanente, permiten la entrega inmediata de miles de productos y equipos, proporcionando un servicio de calidad eficiente a nuestros clientes. La empresa cuenta con una extensa red comercial que, junto con una red de servicio técnico a lo largo de todo el territorio nacional, permite dar cobertura y un buen servicio postventa a todos nuestros clientes.

LIDERAZGO

Experiencia, conocimiento y capacidad de adaptación a los cambios del mercado son los valores que permiten a Hidro-Water mantener su posición de liderazgo.

I + D + i

Nuestro departamento de I+D+i está enfocado en el desarrollo de soluciones inteligentes e innovadoras, utilizando siempre las últimas tecnologías, para poder ofrecer a nuestros clientes productos apropiados y cumplir así con las necesidades de un mercado cada vez más exigente.

EQUIPO ALTAMENTE CUALIFICADO

En HIDRO-WATER sabemos que las personas son nuestro mejor activo. Por ello, potenciamos el desarrollo profesional y la integración de cada uno de los miembros de la empresa. Fomentamos el trabajo en equipo y un ambiente positivo lo que nos permite obtener mejores resultados.

COMPROMISO CON EL CLIENTE

Nuestro compromiso se basa en la mejora continua de nuestros productos garantizando a nuestros clientes la mejor calidad, el mejor servicio y la satisfacción de sus expectativas.

Por ello, ponemos a disposición de nuestros clientes una amplia gama de productos con certificaciones según la legislación vigente.

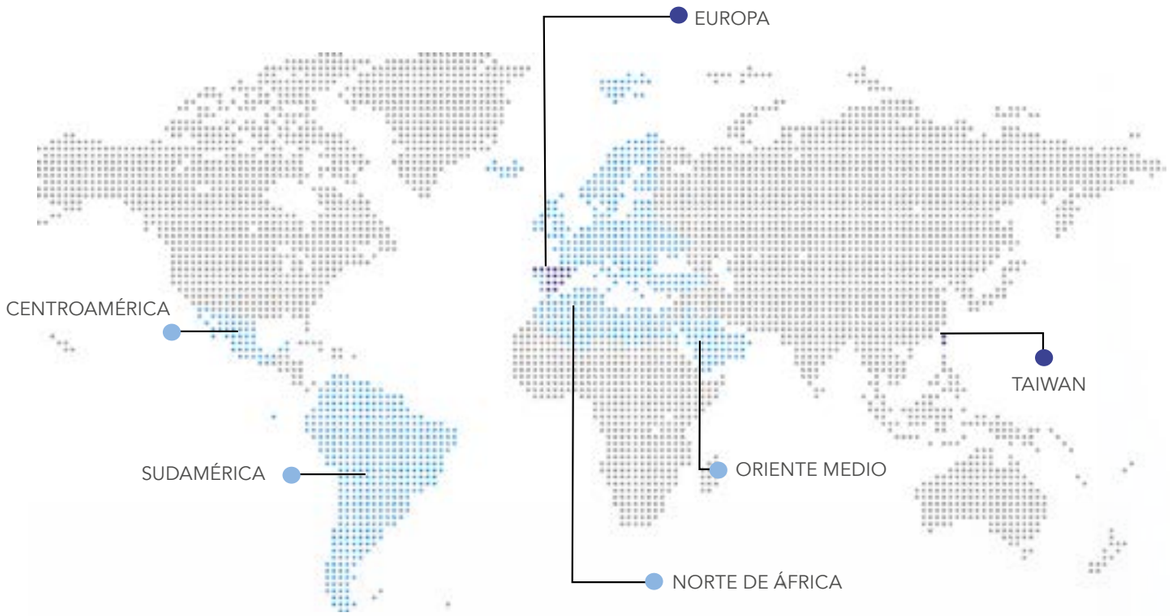

DÓNDE **TRABAJAMOS**

Hidro-Water, S.L.U. cuenta con una amplia trayectoria internacional habiendo penetrado en importantes mercados de diversos países de África, Europa, Latinoamérica y Asia.

En la actualidad, la empresa se encuentra en pleno proceso de expansión internacional, estando presente en más de 30 países.

SOCIOS COMERCIALES

En Hidro-Water, S.L.U. además de diseñar, crear y fabricar nuestros propios productos, distribuimos otros equipos y componentes gracias a alianzas estratégicas con proveedores líderes mundiales.

FLUXTEK · PENTAIR · cintropur · Wave Cyber

Clack · HYDRANAUTICS Nitto Group Company · METALife · seko · Chemitec





FILTRACIÓN

- FILTROS DIDO **12**
- SERIE EASY MAX **20**
- CINTROPUR **22**
- FILTROS DE CARTUCHO **26**
- CARTUCHOS FILTRANTES **31**
- TX-PLUS **34**
- TURBIDEX **36**
- SILEX-ANTRACITA **38**
- CRISTAL WATER **39**
- DESFERRIZADORES **40**
- DECLORADORES **42**
- MATERIA ORGÁNICA **43**
- ELIMINACIÓN DE ARSÉNICO **44**
- AUTOMÁTICO DE NEUTRALIZACIÓN **45**
- ECOMIX **46**

Hidro Water



DIDO PLATA

FILTRO AUTOLIMPIANTE MANUAL

El filtro autolimpiante Dido se coloca a la entrada de agua potable de la casa para eliminar los cuerpos extraños en el agua como la grava, las escamas de metal, el mucílago, el óxido...

La eliminación de las partículas en suspensión menores a 2mm es fundamental en el tratamiento del agua doméstica. De hecho, los sistemas de agua pueden estar sujetos a problemas cuando hay impurezas presentes, como la obstrucción de los reguladores de presión. Estos daños a largo plazo pueden ser extremadamente críticos y costosos.

La filtración es tanto más esencial cuanto más sofisticados son los equipos instalados como calderas, descalcificadores, ósmosis, dispensadores de agua...

Estos dispositivos pueden definirse como "filtros de protección" y por tanto están diseñados para este fin, por lo que no son adecuados para filtrar agua que contenga grandes cantidades de cal, arena u otros materiales. En estos casos, debe ser colocado un sistema de filtración de partículas mas gruesas previamente al filtro Dido.

Cumple con RD 3/2023

Cumple con CTE

Conforme al RD 614/2024

Cumple con UNE 13443-2

CARACTERÍSTICAS TÉCNICAS

- Herrajes que pueden girar 360° sin necesidad de desmontarlos
- Vaso transparente en Trogamid
- Rosca de descarga
- PN 16

PARA GARANTIZAR UN FUNCIONAMIENTO EFICAZ, EL CARTUCHO DEL FILTRO DEBE LIMPIARSE PERIÓDICAMENTE Y SUSTITUIRSE AL MENOS UNA VEZ AL AÑO.

NUESTROS PUNTOS FUERTES

- TESTADOS UNO POR UNO para una vida duradera
- Cabezal y accesorios en fibra de vidrio de poliamida reforzada
- Cuerpo fácil de desenroscar abriendo las dos mordazas
- Lavado a contracorriente girando la rosca inferior
- Sistema de limpieza Turboclean para asegurar una perfecta limpieza del cartucho

El agua que entra en el filtro sigue un recorrido obligatorio que la lleva a atravesar la malla del elemento filtrante, consistente en una red de acero inoxidable 316, fluyendo desde el exterior hacia el interior. De este modo, las partículas con dimensiones superiores al grado de filtración de la malla se detendrán, se acumularán en el fondo del filtro o quedarán bloqueadas en la superficie externa del elemento filtrante. Las partículas previamente detenidas se eliminarán abriendo el desagüe inferior.

FILTRACIÓN

Hidro-Water ofrece tecnologías avanzadas para el control y prevención de la LEGIONELA, cumpliendo con las estrictas normativas RD 614/2024 y RD 3/2023 sobre calidad del agua de consumo humano.

Entre nuestras soluciones destaca el filtro DIDO PLATA, por estar equipado con cartucho interior recubierto de plata, para filtración de 50 micras.

El cartucho interior del filtro autolimpiante DIDO PLATA está recubierto de Plata.

El DIDO PLATA dispone de cartucho antibacterias con una retícula de plata de filtración de 50 micras, requisitos indispensables para cumplir con C.T.E (Código Técnico de la Edificación), y la normativa europea 13443-2. Es conforme al RD 614/2024 y al RD 3/2023.

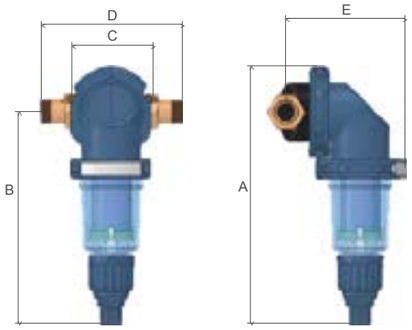

CÓDIGO	DIMENSIONES (mm)					PESO (Kg)
	A	B	C	D	E	
FI-2022-02	354	292	110	172	165	1,5
FI-2022-04	354	292	110	183	165	1,5
FI-2022-06	354	292	110	188	165	1,6
FI-2002-08	354	292	110	254	175	2,1
FI-2022-10	354	292	110	262	175	2,5

CÓDIGO	MODELO	CAUDAL (m^3/h)		PN bar	TAMAÑO DE AJUSTE	DN	MAX. H2 TEMP ºC	MAX. TEMP AMB. º C
		(0,2 bar)	(0,5 bar)					
FI-2022-02	DIDO 50 3/4'' PLATA	3.1	5.2	16	3/4''	20	40	40
FI-2022-04	DIDO 50 1'' PLATA	4.0	6.0	16	1"	25	40	40
FI-2022-06	DIDO 50 1 1/4" PLATA	4.0	6.0	16	1 1/4"	32	40	40
FI-2022-08	DIDO 50 1 1/2" PLATA	7.0	9.0	16	1 1/2"	40	40	40
FI-2022-10	DIDO 50 2'' PLATA	8.5	10.5	16	2"	50	40	40

CÓDIGO	MODELO
CA-2006-10	Cartucho filtrante 50 micras DIDO PLATA



DIDO PLATA AUTO

FILTRO AUTOLIMPIANTE AUTOMÁTICO

Periódicamente, según lo establecido al programar el interruptor, el filtro procede automáticamente a la limpieza del elemento filtrante. En concreto, el temporizador activa el dispositivo de automatización que, girando 180° en el sentido de las agujas del reloj el mando situado en la parte inferior del filtro, activa el impulsor Turbo-clean, abriendo simultáneamente el desagüe. Durante esta operación, el diseño de la unidad garantiza que se siga suministrando agua a los usuarios. El impulsor Turbo-clean realiza un retrolavado preciso y total del cartucho filtrante, ya que sus pulverizadores calibrados golpean enérgicamente toda la superficie del cartucho, empujando todas las impurezas retenidas hacia el desagüe.

El cartucho filtrante garantiza una filtración micrométrica, precisa y duradera. El filtro debe protegerse contra las heladas y la intemperie, y debe evitarse el contacto con líquidos distintos del agua.

Cumple con RD 3/2023

Cumple con CTE

Conforme al RD 614/2024

Cumple con UNE 13443-2

CARACTERÍSTICAS TÉCNICAS

- Herrajes que pueden girar 360° sin necesidad de desmontarlos
- Vaso transparente en Trogamid
- Rosca de descarga
- PN 16

PARA GARANTIZAR UN FUNCIONAMIENTO EFICAZ, EL CARTUCHO DEL FILTRO DEBE LIMPIARSE PERIÓDICAMENTE Y SUSTITUIRSE AL MENOS UNA VEZ AL AÑO.

NUESTROS PUNTOS FUERTES

- TESTADOS UNO POR UNO para una vida duradera
- Cabezal y accesorios en fibra de vidrio de poliamida reforzada
- Cuerpo fácil de desenroscar abriendo las dos mordazas
- Lavado a contracorriente girando la rosca inferior
- Sistema de limpieza Turboclean para asegurar una perfecta limpieza del cartucho

El agua que entra en el filtro sigue un recorrido obligatorio que la lleva a atravesar la malla del elemento filtrante, consistente en una red de acero inoxidable 316, fluyendo desde el exterior hacia el interior. De este modo, las partículas con dimensiones superiores al grado de filtración de la malla se detendrán, se acumularán en el fondo del filtro o quedarán bloqueadas en la superficie externa del elemento filtrante. Las partículas previamente detenidas se eliminarán abriendo el desagüe inferior.

FILTRACIÓN

Hidro-Water ofrece tecnologías avanzadas para el control y prevención de la LEGIONELA, cumpliendo con las estrictas normativas RD 614/2024 y RD 3/2023 sobre calidad del agua de consumo humano.

Entre nuestras soluciones destaca el filtro DIDO PLATA, por estar equipado con cartucho interior recubierto de plata, para filtración de 50 micras.

El cartucho interior del filtro autolimpiante DIDO PLATA está recubierto de Plata.

El DIDO PLATA dispone de cartucho antibacterias con una retícula de plata de filtración de 50 micras, requisitos indispensables para cumplir con C.T.E (Código Técnico de la Edificación), y la normativa europea 13443-2. Es conforme al RD 614/2024 y al RD 3/2023.

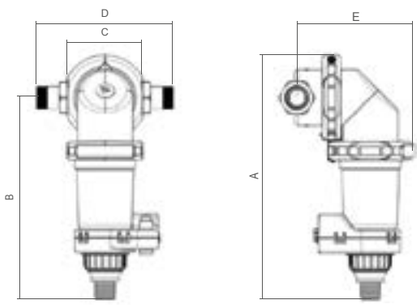

CÓDIGO	DIMENSIONES (mm)					PESO (Kg)
	A	B	C	D	E	
FI-2122-02	354	292	114	199	170	1,8
FI-2122-04	354	292	114	199	170	1,8
FI-2122-06	354	292	114	205	170	1,9
FI-2122-08	354	292	114	251	170	2,6
FI-2122-10	354	292	114	259	170	2,9

CÓDIGO	MODELO	CAUDAL (m^3/h) (0,2 bar)	CAUDAL (m^3/h) (0,5 bar)	PN bar	TAMAÑO DE AJUSTE	DN	MAX. H2 TEMP ºC	MAX. TEMP AMB. º C
FI-2122-02	DIDO 50 3/4" PLATA AUTO	5.0	7.6	16	3/4''	20	40	40
FI-2122-04	DIDO 50 1'' PLATA AUTO	5.1	7.8	16	1"	25	40	40
FI-2122-06	DIDO 50 1 1/4" PLATA AUTO	5.2	8.0	16	1 1/4"	32	40	40
FI-2122-08	DIDO 50 1 1/2" PLATA AUTO	5.8	9.7	16	1 1/2"	40	40	40
FI-2122-10	DIDO 50 2'' PLATA AUTO	6.1	10.1	16	2"	50	40	40

CÓDIGO	MODELO
CA-2006-10	Cartucho filtrante 50 micras DIDO PLATA

DIDO MANUAL

FILTRO AUTOLIMPIANTE



Cumple con

UNE 13443-1

El filtro autolimpiante Dido se coloca a la entrada de agua potable de la casa. El objetivo es eliminar los cuerpos extraños en el agua como la grava, las escamas de metal, el mucílago, el óxido, etc.

La eliminación de las partículas en suspensión menores a 2mm es fundamental en el tratamiento del agua doméstica. De hecho, los sistemas de agua pueden estar sujetos a problemas cuando hay impurezas presentes, como la obstrucción de los reguladores de presión. Estos daños a largo plazo pueden ser extremadamente críticos y costosos.

La filtración es tanto más esencial cuanto más sofisticados son los equipos instalados como calderas, descalcificadores, ósmosis, dispensadores de agua...

Estos dispositivos pueden definirse como "filtros de protección" y por tanto están diseñados para este fin, por lo que no son adecuados para filtrar agua que contenga grandes cantidades de cal, arena u otros materiales. En estos casos, debe ser colocado previamente al filtro Dido un sistema de filtración de partículas mas gruesas.

CARACTERÍSTICAS TÉCNICAS

- Herrajes que pueden girar 360º sin necesidad de desmontarlos
- Vaso transparente en Trogamid
- Rosca de descarga
- PN 16

Para garantizar un funcionamiento eficaz, el cartucho del filtro debe limpiarse periódicamente y sustituirse al menos una vez al año.

El filtro DIDO es conforme con la normativa europea 13443-1

El agua que entra en el filtro sigue un recorrido obligatorio que la lleva a atravesar la malla del elemento filtrante, consistente en una red de acero inoxidable AISI 304, fluyendo desde el exterior hacia el interior.

De este modo, las partículas con dimensiones superiores al grado de filtración de la malla se detendrán, se acumularán en el fondo del filtro o quedarán bloqueadas en la superficie externa del elemento filtrante.
Las partículas previamente detenidas se eliminarán abriendo el desagüe inferior.

FILTRACIÓN

NUESTROS PUNTOS FUERTES

- TESTADOS UNO POR UNO para una vida duradera
- Cabezal y accesorios en fibra de vidrio de poliamida reforzada
- Cuerpo fácil de desenroscar abriendo las dos mordazas
- Uso de materiales innovadores
- Cartucho de acero inoxidable AISI 304 - 50/89/200/500
- Lavado a contracorriente girando la rosca inferior
- Sistema de limpieza Turboclean para asegurar una perfecta limpieza del cartucho

PARA GARANTIZAR UN FUNCIONAMIENTO EFICAZ, EL CARTUCHO DEL FILTRO DEBE LIMPIARSE PERIÓDICAMENTE Y SUSTITUIRSE AL MENOS UNA VEZ AL AÑO.

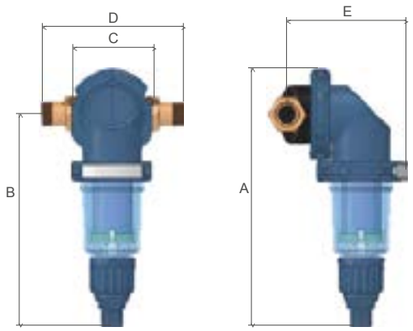

CÓDIGO	DIMENSIONES (mm)					PESO (Kg)
	A	B	C	D	E	
FI-2020-02	354	292	110	172	165	1,5
FI-2020-04	354	292	110	183	165	1,5
FI-2020-06	354	292	110	188	165	1,6
FI-2020-08	354	292	110	254	175	2,1
FI-2020-10	354	292	110	262	175	2,5

CÓDIGO	MODELO	CAUDAL (m^3/h)		PN BAR	TAMAÑO DE AJUSTE	DN	MAX H2 TEMP ºC	MAX. TEMP AMB. ºC
		(0,2 bar)	(0,5 bar)					
FI-2020-02	DIDO 89-3/4''	3.1	5.2	16	3/4''	20	40	40
FI-2020-04	DIDO 89-1''	4.0	6.0	16	1"	25	40	40
FI-2020-06	DIDO 89-1-1/4''	4.0	6.0	16	1 1/4"	32	40	40
FI-2020-08	DIDO 89-1-1/2''	7.0	9.0	16	1 1/2"	40	40	40
FI-2020-10	DIDO 89-2''	8.5	10.5	16	2"	50	40	40

CÓDIGO	MODELO
CA-2006-00	Cartucho filtrante 50 micras DIDO
CA-2006-02	Cartucho filtrante 89 micras DIDO
CA-2006-04	Cartucho filtrante 200 micras DIDO
CA-2006-06	Cartucho filtrante 500 micras DIDO

DIDO AUTO

FILTRO AUTOLIMPIANTE AUTOMÁTICO



Cumple con

UNE 13443-1

El agua que entra en el filtro sigue un recorrido obligado que la conduce a través de la malla del elemento filtrante, fluyendo desde el exterior hacia el interior. De este modo, las partículas que son más grandes que el grado de filtración de la malla se detienen y se acumulan en el fondo del filtro o se quedan pegadas en la superficie exterior del elemento filtrante. Las partículas detenidas se eliminarán automáticamente del filtro mediante la activación automática y periódica del impulsor Turbo-clean, controlada por el temporizador, que garantiza una limpieza a fondo del filtro.

Periódicamente, según lo establecido al programar el interruptor, el filtro procede automáticamente a la limpieza del elemento filtrante. En concreto, el temporizador activa el dispositivo de automatización que, girando 180° en el sentido de las agujas del reloj el mando situado en la parte inferior del filtro, activa el impulsor Turbo-clean, abriendo simultáneamente el desagüe. Durante esta operación, el diseño de la unidad garantiza que se siga suministrando agua a los usuarios. El impulsor Turbo-clean realiza un retrolavado preciso y total del cartucho filtrante, ya que sus pulverizadores calibrados golpean enérgicamente toda la superficie del cartucho, empujando todas las impurezas retenidas hacia el desagüe.

El cartucho filtrante garantiza una filtración micrométrica, precisa y duradera. Para el correcto funcionamiento, el filtro debe protegerse contra las heladas y la intemperie, y debe evitarse el contacto con líquidos distintos del agua.

CARACTERÍSTICAS TÉCNICAS

- Herrajes que pueden girar 360° sin necesidad de desmontarlos
- Vaso transparente en Trogamid
- Rosca de descarga
- PN 16

Para garantizar un funcionamiento eficaz, el cartucho del filtro debe limpiarse periódicamente y sustituirse al menos una vez al año.

El filtro DIDO es conforme con la normativa europea 13443-1

El agua que entra en el filtro sigue un recorrido obligatorio que la lleva a atravesar la malla del elemento filtrante, consistente en una red de acero inoxidable AISI 304, fluyendo desde el exterior hacia el interior.

De este modo, las partículas con dimensiones superiores al grado de filtración de la malla se detendrán, se acumularán en el fondo del filtro o quedarán bloqueadas en la superficie externa del elemento filtrante.
Las partículas previamente detenidas se eliminarán abriendo el desagüe inferior.

FILTRACIÓN

NUESTROS PUNTOS FUERTES

- TESTADOS UNO POR UNO para una vida duradera
- Cabezal y accesorios en fibra de vidrio de poliamida reforzada
- Cuerpo fácil de desenroscar abriendo las dos mordazas
- Uso de materiales innovadores
- Cartucho de acero inoxidable AISI 304 - 50/89/200/500
- Lavado a contracorriente girando la rosca inferior
- Sistema de limpieza Turboclean para asegurar una perfecta limpieza del cartucho

PARA GARANTIZAR UN FUNCIONAMIENTO EFICAZ, EL CARTUCHO DEL FILTRO DEBE LIMPIARSE PERIÓDICAMENTE Y SUSTITUIRSE AL MENOS UNA VEZ AL AÑO.

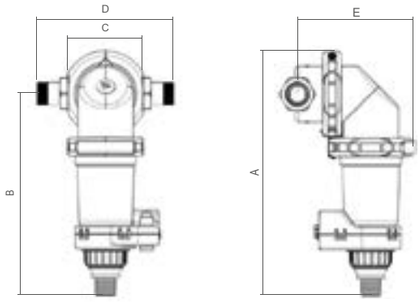

CÓDIGO	DIMENSIONES (mm)					PESO (Kg)
	A	B	C	D	E	
FI-2120-02	354	292	114	199	170	1,8
FI-2120-04	354	292	114	199	170	1,8
FI-2120-06	354	292	114	205	170	1,9
FI-2120-08	354	292	114	251	170	2,6
FI-2120-10	354	292	114	259	170	2,9

CÓDIGO	MODELO	CAUDAL (m^3/h)		PN BAR	TAMAÑO DE AJUSTE	DN	MAX H2 TEMP ºC	MAX. TEMP AMB. ºC
		(0,2 bar)	(0,5 bar)					
FI-2120-02	DIDO 89-3/4'' AUTO	5.0	7.6	16	3/4''	20	40	40
FI-2120-04	DIDO 89-1'' AUTO	5.1	7.8	16	1"	25	40	40
FI-2120-06	DIDO 89-1-1/4'' AUTO	5.2	8.0	16	1 1/4"	32	40	40
FI-2120-08	DIDO 89-1-1/2'' AUTO	5.8	9.7	16	1 1/2"	40	40	40
FI-2120-10	DIDO 89-2'' AUTO	6.1	10.1	16	2"	50	40	40

CÓDIGO	MODELO
CA-2006-00	Cartucho filtrante 50 micras DIDO
CA-2006-02	Cartucho filtrante 89 micras DIDO
CA-2006-04	Cartucho filtrante 200 micras DIDO
CA-2006-06	Cartucho filtrante 500 micras DIDO

EASY MAX PLATA

Filtro autolimpiante que garantiza una perfecta filtración en aplicaciones domésticas y urbanas.

- **Cartucho filtrante en INOX 316 recubierto con plata.**
- Filtro con cabeza y cuerpo de latón.
- Grado de filtración: 50 micras
- Incorpora manómetros de entrada y de salida .
- Presión máxima 16 Bar.
- Temperatura máxima agua 90°C / ambiental 60°C
- **MANUAL**: rueda giratoria que acciona la limpieza a contracorriente.
- **AUTOMÁTICO** cronométrico: el filtro dispone de un mecanismo con motor comandado por tiempo a través de un circuito electrónico. Se puede programar una frecuencia de lavados entre 8 y 999 horas.



Easy Max



Easy Max Automático

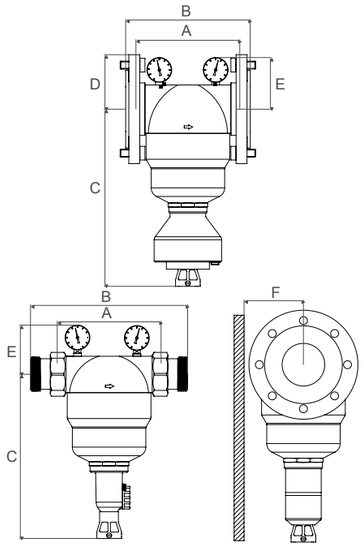

Cumple con

- el Código Técnico de Edificación C.T.E
- el Real Decreto RD 3/2023 sobre la calidad del agua del consumo humano.
- la normativa europea UNE 13443-2
- es conforme al Real Decreto RD 614/2024 para el control de la Legionela

Cumple con RD 3/2023

Cumple con CTE

Conforme al RD 614/2024

Cumple con UNE 13443-2

CÓDIGO	DIMENSIONES (mm)					
	A	B	C	D	E	F
MANUAL						
FI-2016-10	210	317	346	-	99	95
FI-2016-12	210	252	346	94	99	104
FI-2016-14	210	252	358	100	105	110
FI-2016-16	210	252	358	110	105	120
AUTOMÁTICO						
FI-2018-10	210	317	332	-	99	95
FI-2018-12	210	252	332	94	99	104
FI-2018-14	210	252	344	100	105	110
FI-2018-16	210	252	344	110	105	120

CÓDIGO	MODELO	CONEX.	CAUDAL MÁX. (m3/h)	PESO (Kg)
MANUAL				
FI-2016-10	Easy Max Plata 2"	2"	30	13,5
FI-2016-12	Easy Max Plata 2 1/2"	DN 65	38	15,1
FI-2016-14	Easy Max Plata 3"	DN 80	44	16,3
FI-2016-16	Easy Max Plata 4"	DN 100	48	17,3
AUTOMÁTICO				
FI-2018-10	Easy Max/A Plata 2"	2"	30	14,8
FI-2018-12	Easy Max/A Plata 2 1/2"	DN 65	38	16,4
FI-2018-14	Easy Max/A Plata 3"	DN 80	44	17,6
FI-2018-16	Easy Max/A Plata 4"	DN 100	48	18,6

CÓDIGO	MODELO
CA-2005-20	Cartucho 50 micras Easy Max Plata

Nota: Es recomendable un cambio de cartuchos anual por mantenimiento



Easy Max



Easy Max Automático

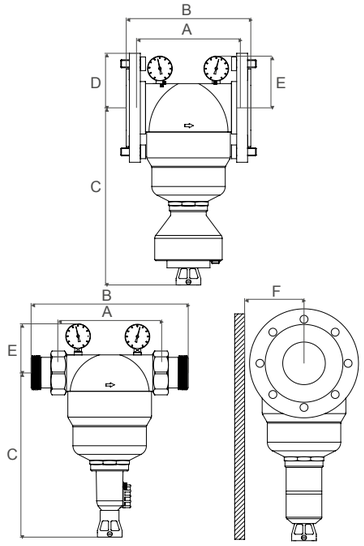

CÓDIGO	DIMENSIONES (mm)					
	A	B	C	D	E	F
MANUAL						
FI-2006-10	210	317	346	99	118	95
FI-2006-12	210	252	346	94	99	104
FI-2006-14	210	252	358	100	105	110
FI-2006-16	210	252	358	110	105	120
AUTOMÁTICO						
FI-2008-10	210	317	332	-	99	95
FI-2008-12	210	252	332	94	99	104
FI-2008-14	210	252	344	100	105	110
FI-2008-16	210	252	344	110	105	120

EASY MAX

Filtro autolimpiante que garantiza una perfecta filtración en aplicaciones domésticas, urbanas e industriales.

- Filtro con cabeza y cuerpo de latón.
- Cartuchos filtrantes en INOX 316
- Grado de filtración 100 micras (cartuchos opcionales en 50 - 200 - 500 micras)
- Incorpora manómetros de entrada y de salida
- Presión máxima 16 Bar.
- Temperatura máxima agua 90°C/ ambiental 60°C
- **MANUAL**: rueda giratoria que acciona la limpieza a contracorriente.
- **AUTOMÁTICO** cronométrico: el filtro dispone de un mecanismo con motor comandado por tiempo a través de un circuito electrónico. Se puede programar una frecuencia de lavados entre 8 y 999 horas.

- Cumple con la normativa europea UNE 13443-1
- Todos los materiales en contacto con el agua tienen certificación CE

Cumple con UNE 13443-1

CÓDIGO	MODELO	CONEX.	CAUDAL MÁX. (m^3/h)	PESO (Kg)
MANUAL				
FI-2006-10	Easy Max 2"	2"	30	10,5
FI-2006-12	Easy Max 2 1/2 "	DN 65	38	12,5
FI-2006-14	Easy Max 3"	DN 80	44	13,5
FI-2006-16	Easy Max 4"	DN 100	48	14,5
AUTOMÁTICO				
FI-2008-10	Easy Max/A 2"	2"	30	11
FI-2008-12	Easy Max/A 2 1/2"	DN 65	38	13
FI-2008-14	Easy Max/A 3"	DN 80	44	14
FI-2008-16	Easy Max/A 4"	DN 100	48	15

CÓDIGO	MODELO
CA-2005-23	Cartucho 50 micras Easy Max
CA-2005-24	Cartucho 100 micras Easy Max
CA-2005-26	Cartucho 200 micras Easy Max
CA-2005-28	Cartucho 500 micras Easy Max

Nota: Es recomendable un cambio de cartuchos anual por mantenimiento

cintropur
WATERFILTRATION & TREATMENT


NW 18


NW 25


NW 32


NW 280


NW 340


NW 400


NW 500


NW 800


NW 25 TE


NW 500 TE

FILTROS CINTROPUR SERIE NW

Filtro mecánico para usos domésticos e industriales en el tratamiento de agua clara y poco cargada.

CARACTERÍSTICAS TÉCNICAS

- Cabezal en polipropileno reforzado con fibra de vidrio
- Vaso en SAN reforzado con fibra de vidrio transparente y resistente a impactos.
- Hélice y tapa de fijación en polipropileno.
- Telas filtrantes de origen 25 micras: fibras de poliéster no tejidas.
- Juntas tóricas: caucho de nitrilo butadieno (NBR)
- Presión de servicio: 10 Bar
- Presión máxima de trabajo: 16 Bar
- Temperatura máxima: 50°C
- Los filtros NW 280, NW 340, NW 400, NW 500, NW 650 y NW 800 incluyen manómetro.
- Los modelos TE equipados con “cesta”, se pueden rellenar con varios productos.

Filtración prácticamente sin acumulación, baja pérdida de carga, caudal elevado y constante, alto grado de autolimpieza, robustez y fiabilidad. Purga inferior rápida y fácil.

CÓDIGO	MODELO	CONEX.	CAUDAL (m^3/h)	PESO (Kg)
FI-0502-00	NW 18	3/4”	3,5	1,1
FI-0502-01	NW 25	1”	5,5	1,3
FI-0502-02	NW 32	1 1/4”	6,5	1,8
FI-0502-14	NW 280	1”	7	2,2
FI-0502-15	NW 340	1 1/4”	10	2,66
FI-0502-06	NW 400	1 1/2”	12	2,88
FI-0502-03	NW 500	2”	18	6,4
FI-0502-04	NW 650	DN65	25	7
FI-0502-05	NW 800	3” DN80	32	7,4

CARBÓN ACTIVO

El gran volumen de sus poros y su extensa superficie de intercambio hacen de éste carbón activo una excelente elección para la mejora del sabor, la eliminación de olores, la disminución del cloro, ozono y micro-contaminantes, como pesticidas y otras substancias orgánicas disueltas.

CÓDIGO	MODELO	CONEX.	CAUDAL (m^3/h)	PESO (Kg)	CAPACIDAD (L)
FILTROS CINTROPUR PARA CARBÓN (carga no incluida)					
FI-0502-11	NW 25 TE	1”	0,5	1,3	0,57
FI-0502-12	NW 32 TE	1 1/4”	0,5	2,1	1,7
FI-0502-13	NW 500 TE	2”	2	5,6	4,85

ΔP= 0,2 Bar

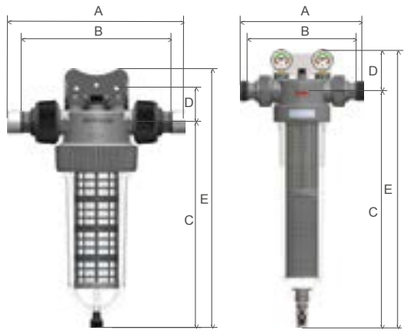

CÓDIGO	DIMENSIONES (mm)				
	A	B	C	D	E
FI-0502-00	270	230	192	52	273
FI-0502-01	270	230	314	52	395
FI-0502-02	270	230	500	52	581
FI-0502-14	284	253	373	99	472
FI-0502-15	284	253	474	99	573
FI-0502-06	284	253	576	99	675
FI-0502-03	443	363	632	139	802
FI-0502-04	306	-	632	139	802
FI-0502-05	311	-	632	139	802
FI-0502-11	270	230	314	52	395
FI-0502-13	443	363	632	139	802
FI-0502-12	270	230	500	52	581


Set de 5 telas para NW 25


Set de 5 telas para
NW 500, 600 y 800


Cubo Carbón Cintropur

ACCESORIOS CINTROPUR

CÓDIGO	MODELO
CA-1307-11	5 telas NW 18 de 5µm
CA-1307-30	5 telas NW 18 de 25µm
CA-1307-12	5 telas NW 18 de 100µm
CA-1307-00	5 telas NW 25 de 5µm
CA-1307-02	5 telas NW 25 de 25µm
CA-1307-13	5 telas NW 25 de 50µm
CA-1307-03	5 telas NW 25 de 100µm
CA-1307-42	5 telas NW 280 1µm
CA-1307-43	5 telas NW 280 5µm
CA-1307-44	5 telas NW 280 10µm
CA-1307-45	5 telas NW 280 25µm
CA-1307-46	5 telas NW 280 50µm
CA-1307-47	5 telas NW 280 100µm
CA-1307-48	5 telas NW 280 150µm
CA-1307-49	5 telas NW 280 300µm
CA-1307-14	5 telas NW 32 de 5µm
CA-1307-05	5 telas NW 32 de 25µm
CA-1307-15	5 telas NW 32 de 50µm
CA-1307-06	5 telas NW 32 de 100µm
CA-1307-50	5 telas NW 340 1µm
CA-1307-51	5 telas NW 340 5µm
CA-1307-52	5 telas NW 340 10µm
CA-1307-53	5 telas NW 340 25µm
CA-1307-54	5 telas NW 340 50µm
CA-1307-55	5 telas NW 340 100µm
CA-1307-56	5 telas NW 340 150µm
CA-1307-57	5 telas NW 340 300µm
CA-1307-33	5 telas NW 400 DE 1µm
CA-1307-34	5 telas NW 400 DE 5µm
CA-1307-35	5 telas NW 400 DE 10µm
CA-1307-36	5 telas NW 400 DE 25µm
CA-1307-37	5 telas NW 400 DE 50µm
CA-1307-38	5 telas NW 400 DE 100µm
CA-1307-39	5 telas NW 400 DE 150µm
CA-1307-40	5 telas NW 400 DE 300µm
CA-1307-16	5 telas NW 500,650 y 800 de 5µm
CA-1307-08	5 telas NW 500,650 y 800 de 25µm
CA-1307-17	5 telas NW 500,650 y 800 de 50µm
CA-1307-09	5 telas NW 500,650 y 800 de 100µm
CA-1307-18	5 telas NW 500,650 y 800 de 300µm
AF-0212-01	Soporte pared NW 18/25/32
AF-1204-30	Soporte pared NW 500/650/800
AF-1204-36	Soporte NW 280/340/ 400
PQ-0602-40	Cubo carbón Cintropur 3,4 Kg

CINTROPUR INOX / INOX PLATA

Se suministra de dos maneras:
a) como conjunto formado por una tela filtrante + el soporte cilíndrico + la hélice + la tapa, como recambio en filtro existente;
b) o bien instalado de origen en el filtro completo.



La tela filtrante está tejida en forma de S con hilos dispuestos verticalmente y no en forma cuadrada como en todas las telas convencionales.



NW 280



NW 340



NW 400



NW 500



NW 800

CINTROPUR INOX PLATA

Cartucho interior recubierto de plata, filtración de 50 micras.

Tecnología avanzada para el control y prevención de la LEGIONELA, cumpliendo con las estrictas normativas RD 614/2024 y RD 3/2023 sobre calidad del agua de consumo humano.

Cumplen con	Cumplen con	Cumplen con	Conforme al
RD 3/2023	UNE 13443-2	C.T.E.	RD 614/2024

FILTROS COMPLETOS CINTROPUR INOX PLATA

CÓDIGO	MODELO	CONEX.	CAUDAL (m^3/h)	PESO (Kg)
FI-0504-14	FILTRO NW 280 Plata	1"	7	2,2
FI-0504-15	FILTRO NW 340 Plata	1 1/4"	10	2,66
FI-0504-06	FILTRO NW 400 Plata	1 1/2"	12	2,88
FI-0504-03	FILTRO NW 500 Plata	2"	18	6,4
FI-0504-04	FILTRO NW 650 Plata	2 1/2"	25	7
FI-0504-05	FILTRO NW 800 Plata	3"	32	7,4

CARTUCHOS INOX PLATA 50 µm

CÓDIGO	MODELO
CA-1310-14	Cartucho INOX PLATA NW 280 50 µm
CA-1310-15	Cartucho INOX PLATA NW 340 50 µm
CA-1310-06	Cartucho INOX PLATA NW 400 50 µm
CA-1310-05	Cartucho INOX PLATA NW 500-650-800 50 µm

CINTROPUR INOX

CARTUCHO CON TAMIZ DE ACERO INOXIDABLE: La tela filtrante del cartucho está hecha de una sola capa de acero inoxidable AISI 316L de 90 µm.

CARTUCHOS INOXIDABLES 90 µm

CÓDIGO	MODELO
CA-1309-14	Cartucho INOX NW 280 90 µm
CA-1309-15	Cartucho INOX NW 340 90 µm
CA-1309-06	Cartucho INOX NW 400 90 µm
CA-1309-05	Cartucho INOX NW 500-650-800 90 µm



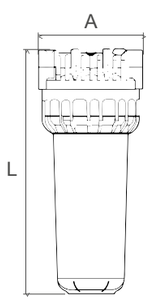

FILTRO 3 PIEZAS

Porta cartuchos de 3 piezas para usos domésticos en el tratamiento de agua.

- Roscas con inserto de latón
- Cabezal y tuerca en polipropileno
- Vaso en SAN
- Incluye llave
- Presión máx. 8 Bar
- Tª trabajo: 0 a 30°C

CÓDIGO	MODELO	CONEX.	UNID./ CAJA	A (mm)	L (mm)
FI-0201-02	Filtro 3P 5" Transparente	1/2"	24	133	195
FI-0201-04	Filtro 3P 9 3/4" Transparente	3/4"	12	133	307
FI-0201-05	Filtro 3P 9 3/4" Transparente	1"	12	133	307
FI-0201-08	Filtro 3P 20" Transparente	1"	6	133	588
Los siguientes modelos no incluyen llave:					
FI-0201-15	Filtro 3P 9 3/4" Opaco	1"	12	133	307
FI-0201-18	Filtro 3P 20" Opaco	1"	6	133	588

CÓDIGO	MODELO
AF-0201-01	Llave Filtro Vaso 5", 10" y 20"
AF-0201-02	Soporte Simple



KIT FILTRO 3 PIEZAS

CON CARTUCHO, SOPORTE Y LLAVE

Incluye porta-cartuchos 3 piezas, cartucho bobinado 50µm, soporte simple y llave.

CÓDIGO	MODELO	CONEX.	UNID./ CAJA
FI-5002-04	Kit Filtro 3P	1"	12
FI-5002-06	Kit Filtro 3P	3/4"	12





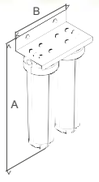

FILTROS DÚPLEX Y TRÍPLEX

Sistemas dúplex y tríplex de porta-cartuchos de 3 piezas para usos domésticos en el tratamiento de agua

- Roscas con inserto de latón
- Cabezal y tuerca en PP
- Vaso en SAN transparente
- Incluye soporte y llave
- Presión máxima: 8 Bar
- Tª trabajo: 0-30°C

CÓDIGO	MODELO	CONEX.	UNID./ CAJA	A (mm)	B (mm)
FI-0902-01	Filtro Dúplex 5"	1/2"	1	246	268
FI-0902-04	Filtro Dúplex 9 3/4"	3/4"	1	358	268
FI-0902-05	Filtro Dúplex 9 3/4"	1"	1	358	268
FI-0902-08	Filtro Dúplex 20"	1"	1	639	268
FI-0903-04	Filtro Tríplex 9 3/4"	3/4"	1	358	403
FI-0903-06	Filtro Tríplex 20"	1"	1	639	403

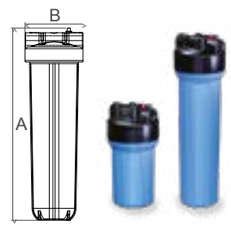



Cartucho sedimentos



Cartucho carbón block

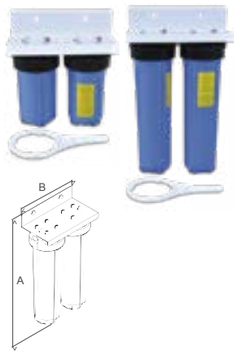

FILTRO BIG

Porta-cartuchos de 2 piezas para usos domésticos en el tratamiento de agua.

- Cabezal en Noryl
- Vaso en polipropileno opaco
- Presión máxima: 8 Bar
- Tª máxima: 45°C
- Incluido botón de alivio de presión

CÓDIGO	MODELO	CONEX.	UNID./ CAJA	A (mm)	B (mm)
FI-0203-01N	Filtro Big 10"	1"	4	350	183
FI-0203-02N	Filtro Big 20"	1"	4	610	183
FI-0203-12	Filtro Big 20"	1 1/2"	4	610	189

CÓDIGO	MODELO	LONG.	MICRAS	CAUDAL (m³/h)
CA-1010-01	Cartucho plisado 10" 5µm	10"	5	1,3
CA-1010-02	Cartucho plisado 10" 20µm	10"	20	1,8
CA-1012-01	Cartucho plisado 20" 5µm	20"	5	2,7
CA-1012-02	Cartucho plisado 20" 20µm	20"	20	3,2
CA-1210-00	Cartucho compacto 10" 1µm	10"	1	1,2
CA-1210-01	Cartucho compacto 10" 5µm	10"	5	1,5
CA-1210-02	Cartucho compacto 10" 20µm	10"	20	1,8
CA-1212-00	Cartucho compacto 20" 1µm	20"	1	2,2
CA-1212-01	Cartucho compacto 20" 5µm	20"	5	2,7
CA-1212-02	Cartucho compacto 20" 20µm	20"	20	3,6
CA-0606-05	Cartucho Carbón Block 10"	10"	5	1,6
CA-0606-06	Cartucho Carbón Block 20"	20"	5	3,2
CA-0606-15	Cartucho Carbón GAC 10"	10"	-	1,6
CA-0606-16	Cartucho Carbón GAC 20"	20"	-	3,2
CA-1215-02	Cart.sedimentos antibacterias 10" 5µm	10"	5	1,5
CA-1217-02	Cart. sedimentos antibacterias 20" 5µm	20"	5	2,7
CA-0606-07	Cartucho carbón block antibacterias 10" 5µm	10"	5	1,6
CA-0606-08	Cartucho carbón block antibacterias 20" 5µm	20"	5	3,2
AF-0204-02	Llave filtro Big			
AF-0204-04	Soporte pared filtro Big			

FILTROS DÚPLEX Y TRÍPLEX BIG

Sistemas dúplex y tríplex de porta-cartuchos de 2 piezas para usos domésticos en el tratamiento de agua. Incluyen llave y soporte.

CÓDIGO	MODELO	CONEX.	UNID./ CAJA	A (mm)	B (mm)
FI-0203-21	Filtro Dúplex Big 10"	1"	4	440	410
FI-0203-22	Filtro Dúplex Big 20"	1"	4	700	410
FI-0203-32	Filtro Tríplex Big 20"	1 1/2"	4	700	635

FILTRO AP500

Filtro con purga manual de limpieza para usos domésticos en el tratamiento de agua.Conexiones con inserto de latón

CARACTERÍSTICAS TÉCNICAS

- Cabezal y tuerca en polipropileno
- Vaso en SAN transparente
- Válvula manual de lavado
- Incluye cartucho de malla lavable 60µ
- Presión máxima de trabajo: 8 Bar
- Temperatura de trabajo: 0 a 30°C



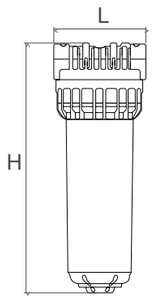

CÓDIGO	MODELO	CONEX.	CAUDAL (m^3/h)	UNID./ CAJA	H (mm)	L (mm)
FI-0406-04	Filtro AP 500 9 3/4"	1"	-	6	468	123
CA-0202-13	Cartucho malla GT/AP 9 3/4" 60µ		2,5			

FILTRO SP600

Porta-cartuchos de 3 piezas para usos domésticos en el tratamiento de agua.

Cartucho no incluido.

- Cabezal y tuerca de latón niquelado
- Vaso en PA transparente
- Presión máxima: 12 Bar
- Temperatura máxima: 50°C
- Filtro 9 3/4" : Cartucho GT de malla en polipropileno 60µ
- Filtro 20": Cartucho GTS de malla en polipropileno 60µ



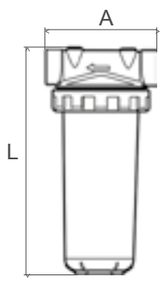

CÓDIGO	MODELO	CONEX.	UNID./ CAJA	A (mm)	L (mm)
FI-0218-02	Filtro SP600 9 3/4"	1"	6	135	337
FI-0218-05	Filtro SP600 20"	1 1/2"	6	150	565
FI-0218-06	Filtro SP600 20"	2"	6	162	565

CÓDIGO	MODELO	CAUDAL (m^3/h)	LONGITUD	UNID./ CAJA
CA-0202-01	Cartucho GT	2,5	9 3/4"	24
CA-0202-12	Cartucho GTS	4	20"	24
AF-0220-01	Soporte Filtro solo modelo SP 600 9 3/4"			
AF-0201-03	Llave Filtro SP 600			



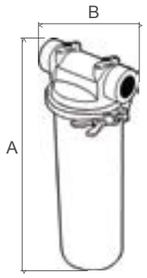

FILTROS DE AGUA CALIENTE

FILTRO ACS INOX 1"

Filtro completamente en acero inoxidable de uso en agua caliente sanitaria, industrial, alimentario y químico para la filtración de líquidos.

CARACTERÍSTICAS TÉCNICAS

- Presión máxima de trabajo: 15 Bar.
- Temperatura máxima de trabajo: 90°C
- Cabezal, abrazadera y vaso en acero inoxidable 316
- Abrazadera inox. M6
- Predisposición para manómetros (1/8")
- Posibilidad de soporte de pared.
- Cartucho no incluido.

CÓDIGO	MODELO	CONEXIÓN	A (mm)	B (mm)	PESO (Kg)	UNID. CAJA
FI-0226-02	Filtro ACS 9 3/4"	1"	320	134	2,0	6
FI-0226-03	Filtro ACS 20"	1"	585	134	2,7	6
AF-0206-01	Soporte simple INOX					

CARTUCHOS INOXIDABLES



- Filtración mecánica en superficie.
- Acero inoxidable 316
- Temperatura máxima de trabajo: 90°C

CÓDIGO	MODELO	FILTRACIÓN	CAUDAL (m^3/h)	Ø (mm)	L (mm)	PESO (Kg)
CA-0204-04	Cartucho X 9 3/4"	60µ	2,5	70	248	0,4
CA-0204-05	Cartucho X 20"	60µ	4	70	508	1,0
CA-0204-06	Cartucho XP 9 3/4"	60µ	3	70	248	0,4
CA-0204-07	Cartucho XP 20"	60µ	4,5	70	508	1,0



FILTRO SMILE

Filtro protector que elimina mecánicamente los cuerpos extraños en el agua como la grava, las escamas de metal, el óxido, etc. en la red de agua potable doméstica.
La eliminación de los sólidos en suspensión y de las partículas en general es fundamental en el tratamiento del agua doméstica. De hecho, los sistemas de agua pueden estar sujetos a problemas a corto plazo, como la obstrucción de los reguladores de los grifos, pero también daños a largo plazo que pueden ser extremadamente críticos y costosos.
Los filtros Smile pueden definirse como "filtros protectores". No son adecuados para la filtración de agua que contenga grandes cantidades de limo, arena u otros materiales. En estos casos, otros sistemas de filtración deben instalarse previamente a la llegada del agua al filtro Smile.

La filtración es tanto más esencial cuanto más sofisticado es el equipo instalado, como por ejemplo las calderas de condensación, o los sistemas de tratamiento de agua, como la ósmosis inversa, que requieren un agua especialmente limpia.

MONTAJE

El filtro debe instalarse en la tubería de agua fría, respetando la flecha de dirección del flujo colocada en el cuerpo del filtro y con la válvula de descarga de impurezas colocada debajo.
Es muy importante equipar el sistema de filtración con un sistema de **by-pass** adecuado que permita su sustitución si es necesario.
Vea el siguiente ejemplo de un diagrama de montaje con fines ilustrativos.

1. Entrada de agua
2. Contador
3. Válvulas entrada/salida
4. Filtro Smile
5. By-pass
6. Descarga
7. Válvula de retención

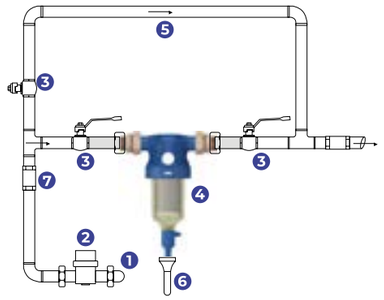

MANTENIMIENTO

El equipo debe someterse a un mantenimiento regular para que funcione correctamente y mantener su capacidad de actuación. Periódicamente, dependiendo de la calidad del agua tratada, el cartucho filtrante debe ser limpiado colocándose bajo un flujo de agua corriente en la dirección opuesta a la de la filtración.

El elemento filtrante también debe ser reemplazado cada 12 meses. Debe ser protegido contra las heladas y la intemperie. El contacto con otros líquidos que no sean agua debe ser evitado.

ESPECIFICACIONES TÉCNICAS

- Cartucho filtrante en INOX 304. Grado de filtración de 89 micras
- Presión máxima 16 Bar.
- Tª máxima 40°C
- Conexión 1 ¼" hembra o 1" macho mediante machón doble incluido
- Conforme con la normativa europea 13443-1

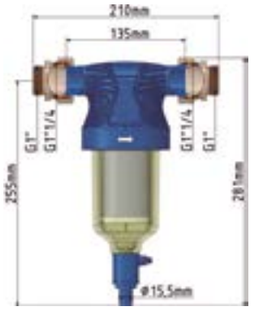

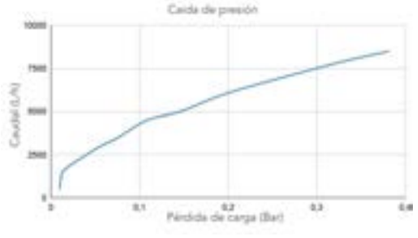

CÓDIGO	MODELO
FI-2019-10	Filtro Smile 1 ¼" H o 1" M
CA-2005-70	Cartucho Smile 89µm



CARTUCHOS FILTRANTES BOBINADOS

Cartuchos de hilo de polipropileno bobinado.

- Máxima temperatura de trabajo: 35°C
- Alta capacidad de retención
- Compatible con gran número de agentes químicos
- Desechables

CÓDIGO	LONGITUD	FILTRACIÓN	CAUDAL (m³/h)	UNID./CAJA
CA-0801-02	5"	5µm	0,5	48
CA-0801-03	5"	25µm	0,5	48
CA-0802-01	9 3/4"	1µm	0,8	24/50
CA-0802-02	9 3/4"	5µm	0,8	24/50
CA-0802-03	9 3/4"	25µm	1	24/50
CA-0802-04	9 3/4"	50µm	1	24/50
CA-0804-01	20"	1µm	1,6	24
CA-0804-02	20"	5µm	1,6	24
CA-0804-03	20"	25µm	2	24
CA-0804-04	20"	50µm	2	24
CA-0806-02	30"	5µm	2,4	24
CA-0808-02	40"	5µm	3,2	24
CA-0810-02	50"	5µm	4	24



CARTUCHOS FILTRANTES COMPACTOS

Cartuchos compactos de polipropileno extrusionado.

- Máxima temperatura de trabajo: 35°C
- Alta capacidad de retención
- Compatible con gran número de agentes químicos
- Desechabes

CÓDIGO	LONGITUD	FILTRACIÓN	CAUDAL (m³/h)	UNID./CAJA
CA-1202-01	9 3/4"	1µm	0,8	50
CA-1203-02	9 3/4"	5µm	0,8	50
CA-1202-03	9 3/4"	20µm	1	50
CA-1202-04	9 3/4"	50µm	1	50
CA-1204-01	20"	1µm	1,4	25
CA-1204-02	20"	5µm	1,4	25
CA-1204-03	20"	20µm	1,8	25
CA-1204-04	20"	50µm	2	25
CA-1206-01	30"	1µm	2,4	25
CA-1206-02	30"	5µm	2,8	25
CA-1206-03	30"	20µm	3	25
CA-1208-01	40"	1µm	3,2	25
CA-1208-02	40"	5µm	3,2	25
CA-1208-10	40"	10µm	3,6	25
CA-1208-03	40"	20µm	4	25



CARTUCHOS FILTRANTES COMPACTOS CAPX

Cartuchos compactos de polipropileno extrusionado.

- Homologado por la FDA Grado Alimentario
- Mayor vida útil
- Compatible con gran número de agentes químicos
- Gran capacidad de retención
- Temperatura máxima 71°C ≤ 1 Bar

CÓDIGO	LONGITUD	FILTRACIÓN	CAUDAL (m³/h)	UNID./CAJA
CA-1222-01	9 3/4"	1µm	0,7	40
CA-1222-02	9 3/4"	5µm	0,9	40
CA-1222-03	9 3/4"	20µm	1	40
CA-1222-04	9 3/4"	50µm	1	40
CA-1224-01	20"	1µm	1,4	20
CA-1224-02	20"	5µm	1,8	20
CA-1226-02	30"	5µm	2,7	15/20
CA-1228-01	40"	1µm	2,8	15/20
CA-1228-02	40"	5µm	3,6	15/20



CARTUCHOS FILTRANTES MALLA LAVABLE

Cartuchos de malla lavable de nylon para filtros 3P.

- Soporte en polipropileno
- Temperatura máxima 30°C
- Filtración 60µm

CÓDIGO	MODELO	LONG.	CAUDAL (m³/h)	FIL-TRACIÓN	UNID./ CAJA
CA-0202-00	GT	5"	1,2	60µm	48
CA-0202-01	GT	9 3/4"	2,5	60µm	24
CA-0202-10	GT	20"	4	60µm	24
CA-0202-12	Malla nylon para filtro SP600	20"	4	60µm	10
CA-0202-13	Malla nylon para filtro AP500	9 3/4"	2,5	60µm	10
IN-7806-20	GT panel de Cloro	5"		80µm	1



CARTUCHOS PLISADOS LAVABLES

Cartuchos en poliéster lavable.

- Soporte en polipropileno
- Temperatura máxima 30°C

CÓDIGO	LONGITUD	FILTRACIÓN	CAUDAL (m³/h)	UNID./CAJA
CA-1002-01	9 3/4"	0,35µm	0,8	24
CA-1002-02	9 3/4"	1µm	1	24
CA-1002-03	9 3/4"	5µm	1,5	50
CA-1002-04	9 3/4"	20µm	2	50
CA-1002-06	9 3/4"	50µm	2,5	50
CA-1004-02	20"	5µm	3	24
CA-1004-04	20"	20µm	4	24



CARTUCHOS CARBÓN

Contenedor transparente con carga de carbón activo de cáscara de coco de alta eficacia.

- Carga aproximada 9 3/4": 420 gr
- Temperatura máxima 30°C

CÓDIGO	MODELO	LONG.	CAUDAL (m³/h)	UNID./CAJA
CA-0402-01	Carbón 420 gr	9 3/4"	0,5	24



CARTUCHOS PROTECCIÓN

Contenedor transparente con carga de polifosfato en forma de cristal.

- Carga aproximada 9 3/4": 900 gr
- Temperatura máxima 30°C

CÓDIGO	MODELO	LONG.	CAUDAL (m³/h)	UNID./CAJA
CA-0404-01	Protección 900 gr	9 3/4"	1,5	24



CARTUCHOS LECHO MIXTO

Contenedor transparente relleno de resinas de lecho mixto para eliminar las sales minerales.

Cambio de color azulado por agotamiento de las resinas.

CÓDIGO	MODELO	LONG.	VOL. (L)	CAUDAL (m³/h)	CAPACIDAD (L)			UNID./ CAJA
					20 ppm*	50 ppm*	500 ppm*	
CA-0408-01	Lecho mixto	9 3/4"	0,7	0,025	800	325	32	24

* Los valores totales en ppm se refieren a ppm de sólidos disueltos totales (TDS)

QUIMHIDRO TX-PLUS
MATERIAL FILTRANTE



Quimhidro TX-Plus es el único medio filtrante en su tipo prelavado químicamente para **mayor retención de sólidos en suspensión**. Facilita las puestas en marcha reduciendo el tiempo y consumo de agua en lavados.

- Medio filtrante prelavado con un peso volumétrico 50% menor al de medio multicapa.
- Tiene un área superficial 10 veces mayor que la arena y antracita.
- Retiene partículas de hasta 1-5 micras vs sílex-antracita, que retiene hasta 12-25 micras.
- Aumenta la capacidad de producción del sistema en al menos un 30%.
- Mayor pureza vs arena silica.
- Presentación: Saco de 28 litros.

Quimhidro TX-Plus está elaborado a partir de mineral de la más alta pureza, el cual es procesado químicamente y lavado para optimizar su calidad. Esto se traduce en un rendimiento superior respecto al resto de medios filtrantes similares actualmente en el mercado.

Mayor calidad de filtrado: Elimina partículas entre granos y cavidades debido a su superficie grande y porosa.

Ahorra agua y energía: Genera un 60% menos de costo de agua y energía en contralavado al año.

Filtración ultraclara: Retiene partículas de hasta 1 a 5 micras debido a sus capacidades porosas.

Triplica la capacidad de filtración: Al ser un medio filtrante más poroso y con mayor permeabilidad.

Cumple con UNE 16070

NSF

CERTIFIED TO **NSF/ANSI 61**

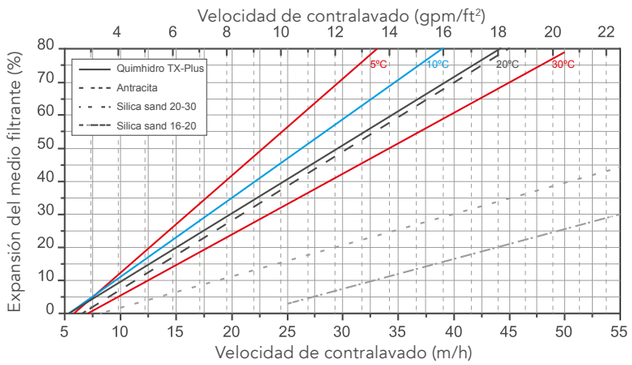

CÓDIGO	MODELO	RETENCIÓN PARTÍCULAS (micras)	TASA FLUJO ($m^3/h/m^2$)	ÁREA SUPERFICIE (m^2/g)	DENSIDAD APARENTE (Kg/L)
PQ-0602-21	Material filtrante Quimhidro TX-Plus	1-5 nominal	15-30	35-40	0,72



CÓDIGO	DIMENSIONES (mm)			
	Db	Hb	Hv	Ht
FI-1031-01	258	897	183	1080
FI-1031-02	336	1398	183	1581
FI-1031-03	413	1671	183	1854
FI-1031-13	491	1722	183	1927
FI-1031-04	555	1721	237	1958
FI-1031-05	635	1918	237	2155
FI-1031-06	780	1836	216	2052

FILTROS TX-PLUS

Filtración mediante carga de **Quimhidro TX-Plus** prelavado químicamente para **mayor retención de sólidos en suspensión.**

Quimhidro TX-Plus está elaborado a partir de mineral de la más alta pureza, el cual es procesado químicamente y lavado para optimizar su calidad. Esto se traduce en un rendimiento superior respecto al resto de medios filtrantes similares actualmente en el mercado.

El equipo se mantiene en servicio hasta el día y hora predeterminados para su lavado, haya o no pasado el volumen de agua que corresponde a su ciclo de trabajo. En dicho momento, procede a iniciarse la fase de lavado.

Durante el lavado no se interrumpe el suministro de agua no filtrada (salvo opción válvula de corte).

CARACTERÍSTICAS Y ESPECIFICACIONES TÉCNICAS

- **Programador cronométrico electrónico Clack WSCi y WSH**
- Presión de trabajo: 2,5 a 6 Bar
- Temperatura máxima: 40°C
- Tensión eléctrica: 220v - 12v 50Hz o 60Hz

Recomendaciones de puesta en marcha: realizar 3-4 contralavados (sin pasar por asentamiento), previo a su puesta en servicio.

CÓDIGO	MODELO	CONEX.	CARGA TX-PLUS (L)	CAUDAL MÁX. (20m/h)*	CAUDAL MÁX. (30m/h)*	CONTRA-LAVADO (m^3/h)
Válvula Clack con programador cronométrico electrónico						
FI-1031-01	10	1"	28	1	1,5	1,8
FI-1031-02	13	1"	70	1,7	2,5	3
FI-1031-03	16	1"	112	2,6	3,9	4,6
FI-1031-13	18	1 1/4"	168	3,6	5,4	6,6
FI-1031-04	21	1 1/2"	196	4,7	7,1	8,3
FI-1031-05	24	1 1/2"	308	6,1	9	10,6
FI-1031-06	30	2"	448	9,3	13,9	16,3
FI-1031-22	2H - 36	2"	644	13,5	20	23,7
FI-1031-24	2H - 42	2"	812	18,3	27	28,5
FI-1031-27	3H - 48	3"	1036	23,5	35	42

* Velocidad de filtración

CÓDIGO	MODELO
AV-3002-22	Kit micro Clack 1" - 1 1/4" - 1 1/2"
AV-3402-04	Kit micro Clack 2"
AV-3002-18	Kit micro placa extra 2H y 3H
VA-3002-12	Válvula de corte 1" - 1 1/4""
VA-3004-12	Válvula de corte 1 1/2"
VA-3005-12	Válvula de corte 2"
VA-3010-14	Válvula de corte 3"









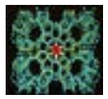

Turbidex® es un medio filtrante natural compuesto por un mineral aluminio-silicato de alta superficie que provee una filtración excepcional de sólidos en suspensión. La naturaleza microporosa de este medio, permite la filtración a un nivel de **partículas de hasta 5 micras nominales**. La superficie irregular y alta porosidad de **Turbidex®** lo convierten en el medio filtrante perfecto para la **eliminación de sólidos suspendidos**.

Si observamos el material filtrante por un microscopio electrónico de barrido, los gránulos revelan una forma angular, una superficie rugosa y microporos vacíos tan pequeños como 3 micras. Esto crea **un área superficial 100 veces mayor que la arena de sílice tradicional.** La angulosidad de los gránulos y los espacios internos de los microporos permiten la reducción eficaz de la suciedad, limo y materia orgánica en suspensión del agua bruta.

La naturaleza hidrofílica y la estructura del **Turbidex®** provoca una menor caída de presión en el filtro, permitiendo a los sólidos en suspensión penetrar más profundamente en el lecho filtrante y acumular una mayor carga de sedimentos disminuyendo los problemas de caminos preferenciales asociados a los filtros de arena típicos y aumentando el tiempo entre lavados. Esta combinación ideal de partícula, forma, textura y porosidad hace que sea la mejor opción donde la calidad de agua filtrada sea importante.

VENTAJAS:

- **Gran eficacia en la filtración**: con una eficiencia de filtración de hasta 5 micras, mejora el ahorro en costes de todos los equipos aguas abajo, alargando el tiempo de cambio de cartuchos, limpieza de la membrana de ósmosis, etc.
- **Ahorro de agua**: la capacidad de carga del Turbidex® es hasta 1,5 veces mayor que un filtro multimedia y hasta 2,8 veces mayor que los filtros de arena. Esto da como resultado tiempos entre lavados más largos y menos frecuentes, lo que resulta en un ahorro de agua importante. Se puede alargar hasta un 50% de agua en el retrolavado, ya que se limpia más rápido que un filtro de arena convencional.

	TURBIDEX	MULTIMEDIA	ARENA
FILTROS A PRESIÓN (m^3/h)	25-48	15-25	8-12
FILTROS A GRAVEDAD (m^3/h)	10-12	8-9	4-7
MICRAJE	3 - 5 µ	12 - 15 µ	25 - 30 µ
CAPACIDAD DE ENSUCIAMIENTO	2,8 X	1,5 X	X

- **Mayor velocidad de paso**: con caudales servicio nominales de hasta 35 m3/m2/h en filtros de presión, Turbidex®permite un ahorro significativo en los costos iniciales de equipos en comparación con los medios tradicionales de sílex o sílex antracita. También, una sustitución de Turbidex en un filtro con medio tradicional, permite tener una mayor capacidad de caudal con mejores resultados.
- **Medio filtrante ligero**: pesa entre un 50 a 70% menos que los medios tradicionales, lo que se traduce en un ahorro sustancial de peso para el mismo volumen de carga. También hace que el lavado sea más fácil que en un sílex tradicional, expandiéndose con más facilidad y facilitando el lavado. Requiere el mismo volumen de material para cambiar uno de arena a uno de Turbidex®.
- **Claridad agua superior:** Para reducir la turbidez, los medios filtrantes clásicos de sílex cuentan con mecanismos que dependen del esfuerzo mecánico para eliminar los sólidos en suspensión. El Turbidex además de realizar una filtración mecánica, utiliza el intercambio iónico, la sedimentación y floculación para producir agua cristalina de hasta <1 NTU de turbidez, dependiendo de velocidades.

CÓDIGO	MODELO	ENVASE
PQ-0602-12	Turbidex	28L

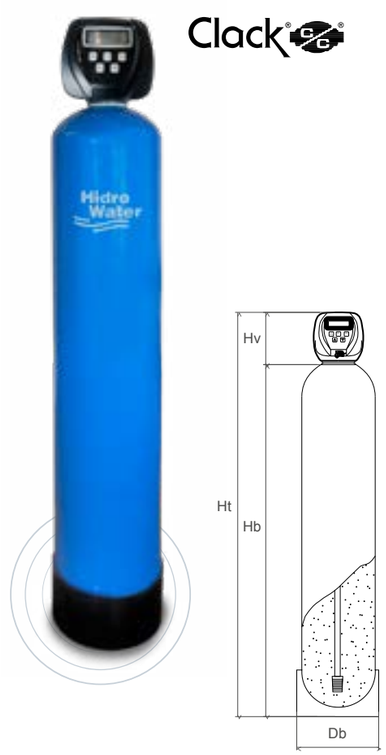

CÓDIGO	DIMENSIONES (mm)			
	Db	Hb	Hv	Ht
FI-1030-01	258	897	183	1080
FI-1030-02	336	1398	183	1581
FI-1030-03	413	1671	183	1876
FI-1030-13	491	1722	183	1927
FI-1030-04	555	1721	237	1958
FI-1030-05	635	1918	237	2155
FI-1030-06	780	1836	216	2052

FILTROS TURBIDEX

Filtración de sólidos en suspensión mediante carga de **Turbidex®**, para la protección de las instalaciones y equipos en usos colectivos e industriales de pequeño y mediano caudal.

Turbidex® es un medio filtrante natural compuesto por un mineral aluminio-silicato de alta superficie que provee una filtración excepcional de sólidos en suspensión. La naturaleza microporosa de este medio, permite la filtración a un nivel de **partículas de hasta 5 micras nominales**. La superficie irregular y alta porosidad de Turbidex® lo convierten en el medio filtrante perfecto para la **eliminación de sólidos suspendidos**.

El equipo se mantiene en servicio hasta el día y hora predeterminados para su lavado, haya o no pasado el volumen de agua que corresponde a su ciclo de trabajo. En dicho momento, procede a iniciarse la fase de lavado.

Durante el lavado no se interrumpe el suministro de agua no filtrada (con opción válvula de corte)

.

CARACTERÍSTICAS Y ESPECIFICACIONES TÉCNICAS

- **Programador cronométrico electrónico Clack WSCi y WSH**
- Presión de trabajo: 2,5 a 6 Bar
- Temperatura máxima: 40°C
- Tensión eléctrica: 220v - 12v 50Hz o 60Hz

Recomendaciones de puesta en marcha: realizar 3-4 contralavados (sin pasar por asentamiento), previo a su puesta en servicio.

CÓDIGO	MODELO	CONEX.	CARGA TURBIDEX (L)	CAUDAL MÁX. (20m/h)*	CAUDAL MÁX. (30m/h)*	CONTRALAVADO (m^3/h)
Válvula Clack con programador cronométrico electrónico						
FI-1030-01	10	1"	28	1	1,5	1,8
FI-1030-02	13	1"	70	1,7	2,5	3
FI-1030-03	16	1"	112	2,6	3,9	4,6
FI-1030-13	18	1 1/4"	168	3,6	5,4	6,6
FI-1030-04	21	1 1/2"	196	4,7	7,1	8,3
FI-1030-05	24	1 1/2"	308	6,1	9	10,6
FI-1030-06	30	2"	448	9,3	13,9	16,3
FI-1030-22	2H - 36	2"	644	13,5	20	23,7
FI-1030-24	2H - 42	2"	812	18,3	27	28,5
FI-1030-27	3H - 48	3"	1036	23,5	35	42

* Velocidad de filtración

CÓDIGO	MODELO
AV-3002-22	Kit micro Clack 1" - 1 1/4" - 1 1/2"
AV-3402-04	Kit micro Clack 2"
AV-3002-18	Kit micro placa extra 2H y 3H
VA-3002-12	Válvula de corte 1" - 1 1/4""
VA-3004-12	Válvula de corte 1 1/2"
VA-3005-12	Válvula de corte 2"
VA-3010-14	Válvula de corte 3"



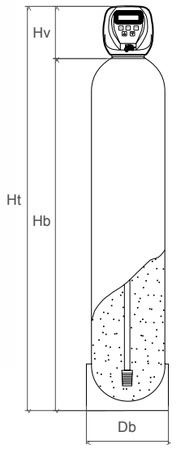

FILTROS DE SÍLEX-ANTRACITA

Filtración de sólidos en suspensión mediante carga de sílex y antracita, para la protección de las instalaciones y equipos en usos colectivos e industriales de pequeño y mediano caudal.
El equipo se mantiene en servicio hasta el día y hora predeterminados para su lavado, haya o no pasado el volumen de agua que corresponde a su ciclo de trabajo. En dicho momento, procede a iniciarse la fase de lavado.

CARACTERÍSTICAS Y ESPECIFICACIONES TÉCNICAS

- **Programador cronométrico electrónico Clack WSCi y WSH**
- Presión de trabajo: 2,5 a 6 Bar
- Temperatura máxima: 40°C
- Tensión eléctrica: 220v - 12v 50Hz o 60Hz

Optimización de Recursos:

Al combinar sílex (arena de cuarzo) y antracita (carbón mineral de alta pureza), se logra una filtración más eficiente gracias a sus diferentes densidades y tamaños de grano

CÓDIGO	DIMENSIONES (mm)			
	Db	Hb	Hv	Ht
FI-1032-03	258	897	183	1080
FI-1032-05	336	1398	183	1581
FI-1032-06	363	1674	183	1879
FI-1032-07	413	1671	183	1876
FI-1033-10	491	1722	183	1927
FI-1034-12	555	1721	237	1958
FI-1034-14	635	1918	237	2155
FI-1036-16	780	1836	216	2052
FI-1036-18	938	1856	216	2072

CÓDIGO	MODELO	CONEX.	CARGA (Kg)		CAUDAL (m³/h)			CONTRA-LAVADO (m³/h)
			SÍLEX	ANTRACITA	10	15	20	
Válvula Clack con programador cronométrico electrónico								
FI-1032-03	CLACK-10	1"	20	10	0,5	0,7	1	1,8
FI-1032-05	CLACK-13	1"	60	20	0,8	1,3	1,7	3
FI-1032-06	CLACK-14	1"	90	30	1	1,5	2	3,5
FI-1032-07	CLACK-16	1"	90	40	1,3	1,9	2,6	4,6
FI-1033-10	CLACK-18	1 1/4"	120	60	1,8	2,6	3,6	6,4
FI-1034-12	CLACK-21	1 1/2"	180	70	2,4	3,5	4,7	8,3
FI-1034-14	CLACK-24	1 1/2"	240	100	3	4,4	6	10,6
FI-1036-16	CLACK-30	2"	390	140	4,6	6,9	9,3	16,3
FI-1036-18	CLACK-36	2"	540	200	6,7	10,1	13,5	23,7
FI-1036-20	CLACK2H-42	2"	725	250	9,1	13,7	18,3	32
FI-1036-25	CLACK3H-48	3"	1025	350	11,7	17,6	23,5	41,1

CÓDIGO	MODELO
AV-3002-22	Kit micro Clack 1" - 1 1/4" - 1 1/2"
AV-3402-04	Kit micro Clack 2"
AV-3002-18	Kit micro placa extra 2H y 3H
VA-3002-12	Válvula de corte 1" - 1 1/4""
VA-3004-12	Válvula de corte 1 1/2"
VA-3005-12	Válvula de corte 2"
VA-3010-14	Válvula de corte 3"



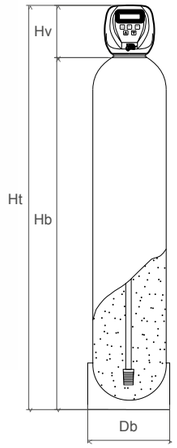

FILTROS CRISTAL WATER

Filtros automáticos para la reducción de los sólidos en suspensión presentes en el agua mediante **CRISTAL WATER,** medio filtrante tecnológico de alto rendimiento, que consigue una elevada capacidad de filtración reduciendo la proliferación de bacterias y de algas causantes del apelmazamiento e inutilización de la masa filtrante, gracias a la superficie lisa de las partículas que llegan a un grado de filtración de hasta 5-10 micras.

CARACTERÍSTICAS Y ESPECIFICACIONES TÉCNICAS

- **Programador cronométrico electrónico Clack WSCi y WSH**
- Presión de trabajo: 2,5 a 6 Bar
- Temperatura máxima: 40°C
- Tensión eléctrica: 220v - 12v 50Hz
- Capacidad de eliminación: hasta 7 veces la del sílex
- Granulometría: Mínima 0.4mm, media 0.7mm

- **Único medio filtrante del mundo que permite filtración para agua de consumo humano según la regulación EN-12904**
- No genera Biofilm

CERTIFICADO FILTRO CON CRISTAL-WATER: EN-12904

Recomendaciones de uso

- Proceder a un contralavado de 5 minutos antes de la puesta en marcha.
- Elegir velocidad adecuada de funcionamiento, dependiendo de la calidad de agua deseada. A mayor velocidad, mayor cantidad y calibre de sólidos pasan por el material filtrante.
- Para llegar a partículas >1µ ajustar a velocidades de 6 m³/h/m²

CÓDIGO	DIMENSIONES (mm)			
	Db	Hb	Hv	Ht
FI-1038-03	258	897	183	1080
FI-1038-04	310	1232	183	1415
FI-1038-05	336	1398	183	1581
FI-1038-06	363	1674	183	1879
FI-1038-07	413	1671	183	1876
FI-1038-10	491	1722	183	1927
FI-1038-12	555	1721	237	1958
FI-1038-14	635	1918	237	2155
FI-1038-16	780	1836	216	2052
FI-1038-18	938	1856	216	2072



HP-0408-20

CÓDIGO	MODELO	CONEX.	CARGA (Kg)	CAUDAL (m³/h)			CONTRA-LAVADO (m³/h)
				10	15	20	
Válvula Clack con programador cronométrico electrónico							
FI-1038-03	CLACK-10	1"	35	0,5	0,7	1	1,8
FI-1038-04	CLACK-12	1"	70	0,7	1,1	1,4	2,6
FI-1038-05	CLACK-13	1"	93	0,8	1,3	1,7	3,0
FI-1038-06	CLACK-14	1"	125	1	1,5	2	3,5
FI-1038-07	CLACK-16	1"	150	1,3	1,9	2,6	4,6
FI-1038-10	CLACK-18	1 1/4"	225	1,8	2,6	3,6	6,2
FI-1038-12	CLACK-21	1 1/2"	275	2,4	3,5	4,7	8,2
FI-1038-14	CLACK-24	1 1/2"	375	3	4,4	6	10,4
FI-1038-16	CLACK-30	2"	625	4,6	6,9	9,3	16,3
FI-1038-18	CLACK-36	2"	925	6,7	10,1	13,5	23,7
FI-1038-20	CLACK2H-42	2"	1125	9,1	13,7	18,3	28,4
FI-1038-22	CLACK3H-48	3"	1700	11,7	17,6	23,5	41,1

CÓDIGO	MODELO
AV-3002-22	Kit micro Clack 1" - 1 1/4" - 1 1/2"
AV-3402-04	Kit micro Clack 2"
AV-3002-18	Kit micro placa extra 2H y 3H
VA-3002-12	Válvula de corte 1" - 1 1/4""
VA-3004-12	Válvula de corte 1 1/2"
VA-3005-12	Válvula de corte 2"
VA-3010-14	Válvula de corte 3"



FILTROS DE ELIMINACIÓN DE HIERRO Y MANGANESO CON PIROLUSITA

Filtros automáticos para la eliminación del hierro y manganeso del agua mediante sílex de diferentes granulometrías y **pirolusita** (MnO2).

En presencia de oxígeno disuelto, la pirolusita ejerce una fuerte acción catalítica de oxidación sobre el Fe y Mn, que precipitan y quedan por tanto atrapados en el lecho filtrante. Posteriormente son eliminados por contralavado. No necesita ser regenerado, y no se consume durante el proceso, teniendo por lo tanto un tiempo de vida útil muy alto.

En condiciones de turbidez elevada y presencia de H2S, amoniaco o materia orgánica>1.5ppm disminuye la capacidad de eliminación. El pH ideal de eliminación de Mn es 7,8.

Es posible que sea necesario una aireación previa, para reducir posibles concentraciones de CO2 (perjudicial para la pirolusita), ayudando a ajustar el pH y aportando oxígeno disuelto que ayudará a la función catalítica del material y a su regeneración.

CARACTERÍSTICAS Y ESPECIFICACIONES TÉCNICAS

- **Programador cronométrico electrónico WSCi y WSH**
- Presión de trabajo: 2,5 a 6 Bar
- Temperatura Máxima: 40°C
- Tensión eléctrica: 220V - 12V 50Hz
- Ajuste de pH necesario
- Retención: - Hasta 5ppm (pH 7,2 min)
  - Hasta 1ppm manganeso (pH 7.8 min.)
- **Certificado de Pirolusita: DIN EN 13752:2009**

CÓDIGO	DIMENSIONES (mm)			
	Db	Hb	Hv	Ht
MN-1032-01	258	1386	183	1559
MN-1032-02	310	1232	183	1415
MN-1032-03	336	1398	183	1581
MN-1032-04	363	1674	183	1879
MN-1032-05	413	1671	183	1876
MN-1032-06	491	1722	183	1927
MN-1032-07	555	1721	237	1958
MN-1032-08	635	1918	237	2155
MN-1032-09	780	1836	216	2052
MN-1032-10	938	1856	216	2072

Pirolusita



CÓDIGO	MODELO	CON-EX.	CARGA SÍLEX (Kg)	CARGA MNO2 (Kg)	CAUDAL MÁX. (m^3/h)	CAUDAL LAVADO (m^3/h)
MN-1032-01	CLACK–10	1"	50	25	0,6	1,5
MN-1032-02	CLACK–12	1"	60	35	0,8	2,2
MN-1032-03	CLACK– 13	1"	75	50	1,0	2,6
MN-1032-04	CLACK–14	1"	100	65	1,2	3
MN-1032-05	CLACK–16	1"	125	75	1,5	3,9
MN-1032-06	CLACK–18	1 1/4"	175	100	2,0	5,5
MN-1032-07	CLACK–21	1 1/2"	225	125	2,8	7,1
MN-1032-08	CLACK–24	1 1/2"	325	175	3,4	9,1
MN-1032-09	CLACK–30	2"	500	300	5,4	14
MN-1032-10	CLACK–36	2"	775	425	7,9	18,2
MN-1032-12	CLACK2H-42	2"	950	550	10,7	27,4
MN-1032-16	CLACK3H-48	3"	1600	725	14	35,2

CÓDIGO	MODELO
AV-3002-22	Kit micro Clack 1" - 1 1/4" - 1 1/2"
AV-3402-04	Kit micro Clack 2"
AV-3002-18	Kit micro placa extra 2H y 3H
VA-3002-12	Válvula de corte 1" - 1 1/4""
VA-3004-12	Válvula de corte 1 1/2"
VA-3005-12	Válvula de corte 2"
VA-3010-14	Válvula de corte 3"

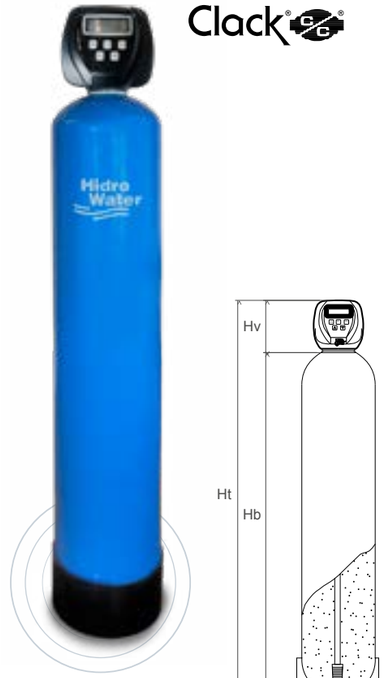

FILTROS DE ELIMINACIÓN DE HIERRO CON BIRM

Filtros de eliminación de hierro del agua mediante carga de **Birm**, para la protección de las instalaciones y equipos en usos colectivos e industriales de pequeño y mediano caudal.

El equipo se mantiene en servicio hasta el día y hora predeterminados para su lavado, haya o no pasado el volumen de agua que corresponde a su ciclo de trabajo. En dicho momento, procede a iniciarse la fase de lavado.

Durante el lavado no se interrumpe el suministro de agua con hierro, (con opción válvula de corte).

El **Birm** (Burgess Iron Removal Media), es un material filtrante compuesto de granos recubiertos con una capa especial que actúa como un catalizador para oxidar el hierro disuelto en el agua. Este material no se consume durante el proceso, lo que lo convierte en una solución económica y sostenible.

CARACTERÍSTICAS Y ESPECIFICACIONES TÉCNICAS

- **Programador cronométrico electrónico Clack WSCi y WSH**
- Presión de trabajo: 2,5 a 6 Bar
- Temperatura máxima: 40°C
- Tensión eléctrica : 220v - 12v 50Hz
- Birm no se consume en la eliminación del hierro y su acción catalítica de oxidación hace que no se requiera la adición de químicos.

CONDICIONANTES

- Oxígeno disuelto mínimo: 15% contenido en hierro
- Cloro libre < 0.5 ppm
- No debe llevar aceites, polifosfatos ni sulfuro de hidrógeno
- pH entre 6.8 y 9

CÓDIGO	DIMENSIONES (mm)			
	Db	Hb	Hv	Ht
EF-3002-06	336	1398	183	1581
EF-3002-07	363	1674	183	1879
EF-3002-08	413	1671	183	1876
EF-3002-09	416	1722	183	1927
EF-3002-10	550	1721	183	1926
EF-3002-14	626	1918	237	2155
EF-3002-16	780	1836	216	2052
EF-3002-18	938	1856	216	2072



CÓDIGO	MODELO	CONEX.	CARGA BIRM (L)	CAUDAL MÁX. (m^3/h)	CONTRA-LAVADO (m^3/h)
EF-3002-06	CLACK-80B	1"	80	0,8	2,3
EF-3002-07	CLACK-100B	1"	100	1	2,9
EF-3002-08	CLACK-125B	1"	125	1,3	3,8
EF-3002-09	CLACK-170B	1 1/4"	170	1,7	5,2
EF-3002-10	CLACK-200B	1 1/4"	200	2,2	6,6
EF-3002-14	CLACK-300B	1 1/2"	300	3	8,7
EF-3002-16	CLACK-450B	2"	450	4,5	13,6
EF-3002-18	CLACK-650B	2"	650	6,5	18

CÓDIGO	MODELO
AV-3002-22	Kit micro Clack 1" - 1 1/4" - 1 1/2"
AV-3402-04	Kit micro Clack 2"
AV-3002-18	Kit micro placa extra 2H y 3H
VA-3002-12	Válvula de corte 1" - 1 1/4""
VA-3004-12	Válvula de corte 1 1/2"
VA-3005-12	Válvula de corte 2"



FILTROS DECLORADORES

Filtros automáticos de decloración de agua mediante carbón activo de cáscara de coco, para la protección de las instalaciones y equipos en usos colectivos e industriales de pequeño y mediano caudal.

El equipo se mantiene en servicio hasta el día y hora predeterminados para su lavado, haya o no pasado el volumen de agua que corresponde a su ciclo de trabajo. En dicho momento, procede a iniciarse la fase de lavado.

Durante el lavado no se interrumpe el suministro de agua con cloro, (con opción válvula de corte).

Este tipo de filtro se utiliza en aplicaciones industriales donde el cloro puede ser perjudicial para los procesos, equipos o productos.

CARACTERÍSTICAS Y ESPECIFICACIONES TÉCNICAS

- **Programador cronométrico electrónico WSCi y WSH**
- Presión de trabajo: 2,5 a 6 Bar
- Temperatura máxima: 40°C
- Tensión eléctrica: 220v - 12v 50 Hz

CÓDIGO	DIMENSIONES (mm)			
	Db	Hb	Hv	Ht
DC-3002-02	258	897	183	1080
DC-3002-03	258	1386	183	1569
DC-3002-04	336	1398	183	1581
DC-3002-05	363	1674	183	1879
DC-3002-06	413	1671	183	1876
DC-3002-10	491	1722	183	1927
DC-3002-12	555	1721	237	1958
DC-3002-14	635	1918	237	2155
DC-3002-16	780	1836	216	2052
DC-3002-18	938	1856	216	2072

CÓDIGO	MODELO	CONEX.	CARGA (L)	CAUDAL MÁX. (m^3/h)	CONTRA-LAVADO (m^3/h)
DC-3002-02	CLACK 10x35	1"	28	0,6	1,3
DC-3002-03	CLACK 10x54	1"	45	1	1,3
DC-3002-04	CLACK-13	1"	75	1,6	2,2
DC-3002-05	CLACK-14	1"	100	2	2,5
DC-3002-06	CLACK-16	1"	125	2,5	3,3
DC-3002-10	CLACK-18	1 1/4"	180	3,4	4,5
DC-3002-12	CLACK-21	1 1/4"	200	4	5,9
DC-3002-14	CLACK-24	1 1/2"	300	6	7,6
DC-3002-16	CLACK-30	2"	500	9	11,6
DC-3002-18	CLACK-36	2"	725	13	17
DC-3002-20	CLACK2H-42	2"	900	16	23
DC-3002-22	CLACK2H-48	2"	1200	20	30

CÓDIGO	MODELO
AV-3002-22	Kit micro Clack 1" - 1 1/4" - 1 1/2"
AV-3402-04	Kit micro Clack 2"
AV-3002-18	Kit micro placa extra 2H y 3H
VA-3002-12	Válvula de corte 1" - 1 1/4""
VA-3004-12	Válvula de corte 1 1/2"
VA-3005-12	Válvula de corte 2"



FILTROS MATERIA ORGÁNICA

Filtros automáticos mediante carbón activo PQ-0602-04 granular en base mineral bituminoso activado térmicamente, de gran dureza y de excelentes propiedades para el tratamiento de aguas, para la protección de las instalaciones y equipos en usos colectivos e industriales de pequeño y mediano caudal.

El equipo, con válvula CLACK se mantiene en servicio hasta el día y hora predeterminados para su lavado, haya o no pasado el volumen de agua que corresponde a su ciclo de trabajo. En dicho momento, procede a iniciarse la fase de lavado.

La mayoría de los poros del PQ-0602-04 están en el rango bajo de la mesoporosidad, lo que le hace muy adecuado para el tratamiento de agua, presentando una capacidad extraordinaria para adsorber contaminantes de peso molecular intermedio tales como: eliminación de materia orgánica, herbicidas, pesticidas, AOX (organohalogenados adsorbibles) y tratamiento del agua con hidrocarburos (BTEX, fenoles, etc.)

CARACTERÍSTICAS Y ESPECIFICACIONES TÉCNICAS

- **Programador cronométrico electrónico WSCi y WSH**
- Presión de trabajo: 2,5 a 6 Bar
- Temperatura máxima: 40°C
- Tensión eléctrica: 220v - 12v 50 Hz

CÓDIGO	DIMENSIONES (mm)			
	Db	Hb	Hv	Ht
DC-3602-03	258	1386	183	1569
DC-3602-04	336	1398	183	1581
DC-3602-05	363	1674	183	1879
DC-3602-06	413	1671	183	1876
DC-3602-10	491	1722	183	1927
DC-3602-12	555	1721	237	1958
DC-3602-14	635	1918	237	2155
DC-3602-16	780	1836	216	2052
DC-3602-18	938	1856	216	2072

CÓDIGO	MODELO	CONEX.	CARGA (L)	CAUDAL MÁX. (m^3/h)	CONTRA-LAVADO (m^3/h)
DC-3602-03	CLACK-10	1"	45	0,5	1,3
DC-3602-04	CLACK-13	1"	75	0,8	2,2
DC-3602-05	CLACK-14	1"	100	1	2,5
DC-3602-06	CLACK-16	1"	125	1,3	3,3
DC-3602-10	CLACK-18	1"	180	1,7	4,5
DC-3602-12	CLACK-21	1 1/4"	200	2,3	5,9
DC-3602-14	CLACK-24	1 1/4"	300	2,9	7,6
DC-3602-16	CLACK-30	1 1/2"	500	4,6	11,6
DC-3602-18	CLACK-36	2"	725	6,7	17
DC-3602-20	CLACK 2H-42	2"	900	9,1	23
DC-3602-22	CLACK 2H-48	2"	1200	11,7	30

CÓDIGO	MODELO
AV-3002-22	Kit micro Clack 1" - 1 1/4" - 1 1/2"
AV-3402-04	Kit micro Clack 2"
AV-3002-18	Kit micro placa extra 2H y 3H
VA-3002-12	Válvula de corte 1" - 1 1/4""
VA-3004-12	Válvula de corte 1 1/2"
VA-3005-12	Válvula de corte 2"
VA-3010-14	Válvula de corte 3"



FILTROS DE ELIMINACIÓN DE ARSÉNICO

Filtros automáticos para la eliminación del arsénico del agua mediante material filtrante **Cullax**.

Cullax es un producto usado principalmente para la eliminación del arsénico del agua potable gracias a su alta capacidad absorbente.

El medio filtrante es fabricado a partir de productos de alto grado de pureza y a través de un especial y patentado proceso de producción. Apto para procesos de tratamiento de agua potable.

CARACTERÍSTICAS Y ESPECIFICACIONES TÉCNICAS

- Programador cronométrico electrónico WS1Ci
- Presión de trabajo: 2,5 a 6 Bar
- Temperatura máxima: 40°C
- Tensión eléctrica: 220v - 12v 50Hz
- Ajuste de pH: 6.5
- Capacidad de retención Arsénico, As: 7 –9 g/Kg

Certificado Fe(OH): DIN EN 15029

CÓDIGO	DIMENSIONES (mm)			
	Db	Hb	Hv	Ht
AS-3002-02	258	897	183	1080
AS-3002-03	310	1232	183	1415
AS-3002-04	336	1398	183	1581
AS-3002-05	363	1674	183	1879
AS-3002-06	413	1671	183	1876
AS-3002-10	491	1722	183	1927
AS-3002-12	555	1721	237	1958
AS-3002-14	635	1918	237	2155
AS-3002-16	780	1836	216	2052
AS-3002-18	938	1856	216	2072

CÓDIGO	MODELO	CONEX.	CARGA (Kg)	CAUDAL NOMINAL (m^3/h)	CAUDAL MÁXIMO (m^3/h)	CAUDAL LAVADO (m^3/h)
Válvula Clack con programador cronométrico electrónico						
AS-3002-02	CLACK-10	1”	20	0,30	0,60	1,75
AS-3002-03	CLACK-12	1”	38	0,59	1,18	2,46
AS-3002-04	CLACK-13	1”	53	0,81	1,62	2,98
AS-3002-05	CLACK-14	1”	72	1,11	2,22	3,64
AS-3002-06	CLACK-16	1”	87	1,33	2,66	4,42
AS-3002-10	CLACK-18	1 ¼”	125	1,96	3,92	5,92
AS-3002-12	CLACK-21	1 ½”	150	2,38	4,76	8,22
AS-3002-14	CLACK-24	1 ½”	225	3,34	6,68	10,06
AS-3002-16	CLACK-30	2”	350	5,38	10,76	15,88
AS-3002-18	CLACK-36	2”	525	7,97	15,94	18,20
AS-3002-20	CLACK2H-42	2”	630	9	19	27,4
AS-3002-22	CLACK3H-48	3”	840	12	25	36

CÓDIGO	MODELO
AV-3002-22	Kit micro Clack 1” - 1 1/4” - 1 1/2”
AV-3402-04	Kit micro Clack 2”
AV-3002-18	Kit micro placa extra 2H y 3H
VA-3002-12	Válvula de corte 1” - 1 1/4””
VA-3004-12	Válvula de corte 1 1/2”
VA-3005-12	Válvula de corte 2”
VA-3010-14	Válvula de corte 3”



CÓDIGO	DIMENSIONES (mm)			
	Db	Hb	Hv	Ht
FC-1030-01	258	897	183	1080
FC-1030-02	310	1232	183	1415
FC-1030-03	336	1398	183	1581
FC-1030-05	363	1674	183	1879
FC-1030-07	413	1671	183	1876
FC-1030-09	491	1722	183	1927
FC-1030-04	555	1722	237	1959
FC-1030-10	635	1918	237	2155
FC-1030-06	780	1836	216	2052
FC-1030-08	938	1856	216	2072

FILTROS AUTOMÁTICOS DE NEUTRALIZACIÓN

Filtro con un solo lecho filtrante, **Calcita (Carbonato cálcico granulado).** Este medio se disuelve lentamente en contacto con aguas ácidas elevando su pH, dureza y alcalinidad y eliminando de dióxido de carbono excesivo en aguas.

Cuando se aplica correctamente, corrige el pH lo suficiente para llegar a un equilibrio de no corrosivo. Bajo condiciones normales no sobrecorrige gracias a su efecto autolimitante. Para aguas con pH 5-7.

La calcita se consume en la neutralización, tiene que ser repuesta periódicamente.

El filtro de neutralizción eleva el pH de aguas ácidas (<7) o lo reduce en el caso de aguas excesivamente alcalinas (>7) para lograr un equilibrio neutral.

CARACTERÍSTICAS Y ESPECIFICACIONES TÉCNICAS

- Programador cronométrico electrónico WS1Ci
- Presión de trabajo: 2,5 a 6 Bar
- Temperatura máxima: 40°C
- Tensión eléctrica: 220v - 12v 50Hz

Certificado filtro con Calcita: EN 1018 tipo 1

CÓDIGO	MODELO	CONEX	CARGA (Kg)	CAUDAL NOMINAL (m^3/h)	CAUDAL MÁXIMO (m^3/h)	CAUDAL LAVADO (m^3/h)
Válvula Clack con programador cronométrico electrónico						
FC-1030-01	CLACK-10	1”	60	0,4	0,70	1,0
FC-1030-02	CLACK-12	1”	75	0,56	0,98	1,4
FC-1030-03	CLACK-13	1”	100	0,68	1,19	1,7
FC-1030-05	CLACK-14	1”	125	0,83	1,46	2,08
FC-1030-07	CLACK-16	1”	150	1,01	1,77	2,53
FC-1030-09	CLACK-18	1”	200	1,49	2,42	3,31
FC-1030-04	CLACK-21	1 ¼”	250	2,08	3,38	4,61
FC-1030-10	CLACK-24	1 ¼”	350	2,54	4,14	5,65
FC-1030-06	CLACK-30	1 ½”	575	4,08	6,64	9,07
FC-1030-08	CLACK-36	2”	875	5,94	9,67	13,21
FC-1030-12	CLACK-42	2”	1075	8,00	13,02	17,78
FC-1030-14	CLACK2H-48	2”	1450	9,4	16,4	29

CÓDIGO	MODELO
AV-3002-22	Kit micro Clack 1” - 1 1/4” - 1 1/2”
AV-3402-04	Kit micro Clack 2”
AV-3002-18	Kit micro placa extra 2H y 3H
VA-3002-12	Válvula de corte 1” - 1 1/4””
VA-3004-12	Válvula de corte 1 1/2”
VA-3005-12	Válvula de corte 2”



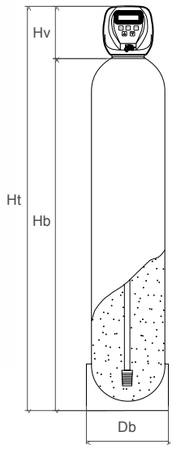



FILTRO ECOMIX

Eliminación de hierro, manganeso, materia orgánica, amonio y dureza del agua en un sólo equipo.

Válvula volumétrica Clack WS1Ci DF, programador digital y regeneración retardada o instantánea a co-corriente.

- Botella construida en poliéster reforzado con fibra de vidrio (PRFV)
- Frecuencia de regeneración de 1 a 28 días
- Mezclador de dureza integrado
- Turbina para el control del volumen de agua tratada
- Conexión 1"
- Consumo de sal: 100g / litro
- Presión de trabajo: 2,5 a 6 Bar
- Temperatura máxima: 40°C
- Tensión eléctrica: 220V-12V

DISPONIBLE EN 2 OPCIONES:

- versión compacta con cabinet tipo doméstico,
- equipo de dos cuerpos, con botella por separado

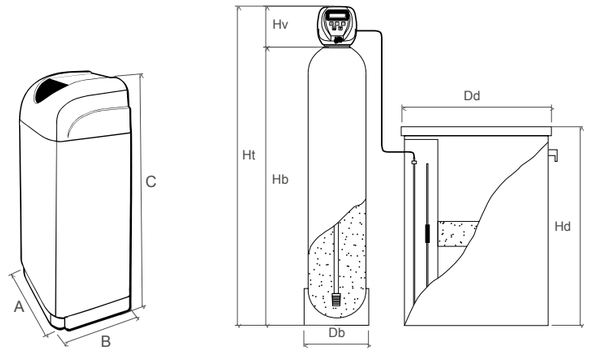

CÓDIGO	DIMENSIONES (mm)					
	A		B		C	
ED-5002-02	320		500		670	
ED-5002-05	320		500		1140	
	Db	Hb	Hv	Ht	Dd	Hd
ED-5202-02	258	897	183	1080	445	680
ED-5202-04	258	1386	183	1569	500	750
ED-5202-05	310	1232	183	1415	500	750
ED-5202-07	363	1674	183	1879	530	1000
ED-5202-08	413	1671	183	1876	530	1000
ED-5202-12	555	1721	183	1926	905	1141

CÓDIGO	MODELO	LITROS RESINA (L)	CAUDAL TRABAJO (m^3/h)	CONSUMO DE SAL (Kg)	DEPÓSITO DE SAL (L)
EQUIPO COMPACTO					
ED-5002-02	FKC 1017	12	1,3	1,2	-
ED-5002-05	FKC 1035	25	1,3	2,5	-
EQUIPO DOS CUERPOS					
ED-5202-02	FK 1035	25	1,3	2,5	100
ED-5202-04	FK 1054	37	1,3	3,7	150
ED-5202-05	FK 1248	50	1,7	5	150
ED-5202-07	FK 1465	75	2	7,5	200
ED-5202-08	FK 1665	100	2,6	10	200
ED-5202-12	FK 2162	150	4,1	15	500

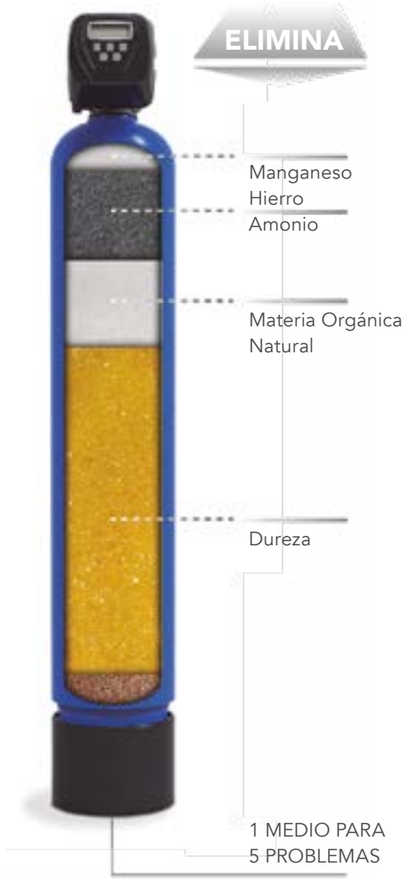

ECOMIX

ECOMIX® es una mezcla homogénea de 5 resinas de intercambio iónico (naturales y sintéticas de alta calidad) y materiales de adsorción con propiedades catalíticas. Es un medio de filtración único, de tecnología avanzada, que resuelve los 5 problemas típicos de una agua de pozo en un solo paso y en un solo equipo.

El material se puede regenerar con sal y no requiere un gran caudal ni volumen de agua, en comparación con el resto de tecnologías estándar habituales.

PRINCIPALES VENTAJAS

- **SOLUCIÓN UNIVERSAL**: En un solo equipo resolvemos la mayor parte de problemas del agua, con el consiguiente ahorro que ello representa
- **TECNOLOGÍA PROBADA**: Gran experiencia acumulada durante 10 años, con 4 patentes
- **FACILIDAD DE CÁLCULO**: Para calcular la capacidad del equipo sólo tienes que considerar la dureza del agua
- **LARGA VIDA ÚTIL**: Con duraciones de hasta 10 años, dos años de garantía del fabricante.
- **BAJO GASTO DE AGUA** durante la regeneración
- **BAJO CONSUMO DE SAL:** Sólo 100 gramos/litro.

CÓDIGO	MODELO
PQ-0604-20	Ecomix 12L
PQ-0604-22	Ecomix 25L

	Dureza ppm	Fe ppm	Mn ppm	DQO ($KMNO_4$) ppm	Amonio (NH_4) ppm	TDS ppm
Entrada agua	< 750	< 15	< 3	< 80	< 4	< 4000
Salida agua	Max 20	< 0,2	< 0,05	< 8	< 0,05	No cambia

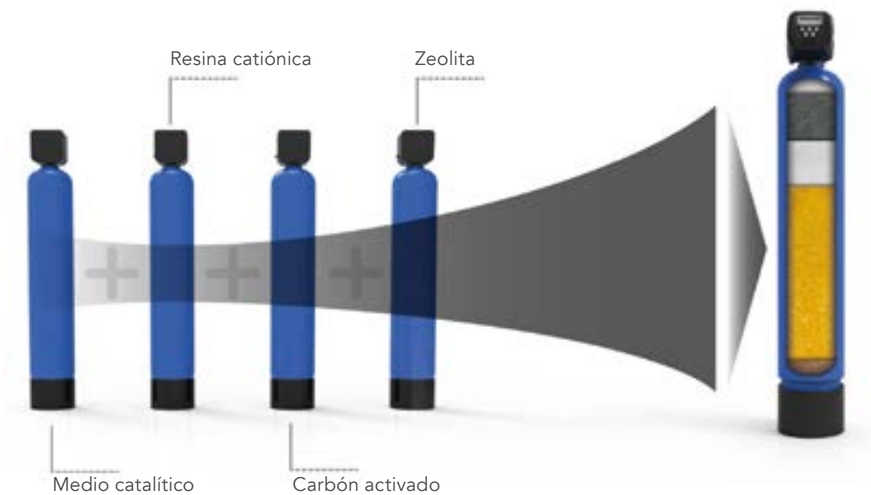



FILTRACIÓN INDUSTRIAL

- FILTRO MULTICARTUCHO INOX **50**
- FILTRO DE BOLSA **51**
- FILTRO MULTICARTUCHO PVC **52**
- FILTRO HF **53**
- FILTRO DE MALLA AUTOLIMPIANTE SERIE C **54**
- FILTRO DE MALLA AUTOLIMPIANTE SERIE S **56**
- FILTRO DE MALLA AUTOLIMPIANTE SERIE A **58**
- FILTRO DE MALLA AUTOLIMPIANTE SERIE F **60**
- FILTROS BOBINADOS **62**
- BATERÍAS DE VÁLVULAS **67**

Hidro Water

FILTRO MULTICARTUCHO INOX

Filtro multicartucho fabricado en acero inoxidable AISI 316 de alta calidad y avanzado diseño, capaz de soportar ambientes agresivos y mejorar el funcionamiento general de la instalación.

Se utiliza para un gran abanico de aplicaciones: lácteas, agua potable, desalinización, agroalimentaria, electrónica, bebidas, farmacéuticas, papel, agua residual...

- Material: AISI 316 EN 1.4404
- Terminado: chorreado cerámico
- Junta: EPDM
- Presión máxima: 8 Bar
- Temperatura máxima: 80°C
- Tipo de cartuchos: DOE
- Purga de aire: 1/2"
- Drenaje: 1/2"



CÓDIGO	MODELO	CONEXIÓN	* CAUDAL MÁX. (m³/h)	Nº CARTUCHOS	LONG. CARTUCHOS
FI-0215-01	3 x 20	2" BSPT	6	3	20"
FI-0215-02	3 x 40	2" BSPT	12	3	40"
FI-0215-03	7 x 20	2 1/2" BSPT	15	7	20"
FI-0215-04	7 x 40	2 1/2" BSPT	30	7	40"
FI-0215-06	9 x 40	DN80 PN10	37	9	40"
FI-0216-06	15 x 40	DN100 PN10	65	15	40"

*Caudal máximo sin cartuchos

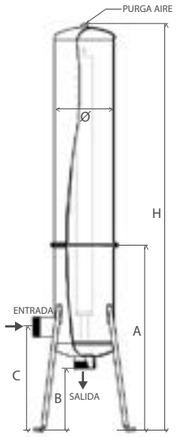

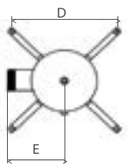

CÓDIGO	MODELO	DIMENSIONES (mm)						
		Altura (H)	Diámetro (Ø)	A	B	C	D	E
FI-0215-01	3 x 20	1125	168	750	270	420	315	150
FI-0215-02	3 x 40	1630	168	750	270	420	315	150
FI-0215-03	7 x 20	1130	219	750	250	410	355	190
FI-0215-04	7 x 40	1635	219	750	250	410	355	190
FI-0215-06	9 x 40	1748	273	1151	360	550	498	217
FI-0216-06	15 x 40	1740	324	-	300	550	386	227

Consultar para mayores tamaños

CARTUCHOS FILTRANTES COMPACTOS CAPX

Cartuchos compactos de polipropileno extrusionado.

- Homologado por la FDA Grado Alimentario
- Mayor vida útil
- Compatible con gran número de agentes químicos
- Gran capacidad de retención
- Temperatura máxima 71°C ≤ 1 Bar



CÓDIGO	LONGITUD	FILTRACIÓN	CAUDAL (m³/h)	UNID./CAJA
CA-1224-01	20"	1µm	1,4	20
CA-1224-02	20"	5µm	1,8	20
CA-1228-01	40"	1µm	2,8	20
CA-1228-02	40"	5µm	3,6	20



FILTRO DE BOLSA

Carcasa de acero inoxidable AISI 304 (Filtro Bolsa), fabricado para poder alojar bolsas de filtro estándar, tamaño 2#.
Este sistema sencillo pero eficaz permite, a través de la rotación del asa del cesto interno, un sellado perfecto, y al mismo tiempo impide cualquier salida de la bolsa filtrante.

Estos contenedores se utilizan en la filtración de aguas de proceso, productos químicos, pinturas, resinas, aceites, alimentos y bebidas, especialmente para la filtración de líquidos con una elevada proporción de sólidos suspendidos.

- Presión máxima: 8 Bar
- Purga aire: 1/2"
- Patas ajustables

CÓDIGO	MODELO	Nº CESTOS	DIMENSIÓN CESTO (mm)	CONEXIÓN	CAUDAL MÁX. (m³/h)	PESO (Kg)
FI-0212-12	FBT2	1	Ø180x770	DN50	30*	20

* Caudal sin saco. Pérdida de presión 0.2 Bar. Las medidas pueden sufrir variaciones

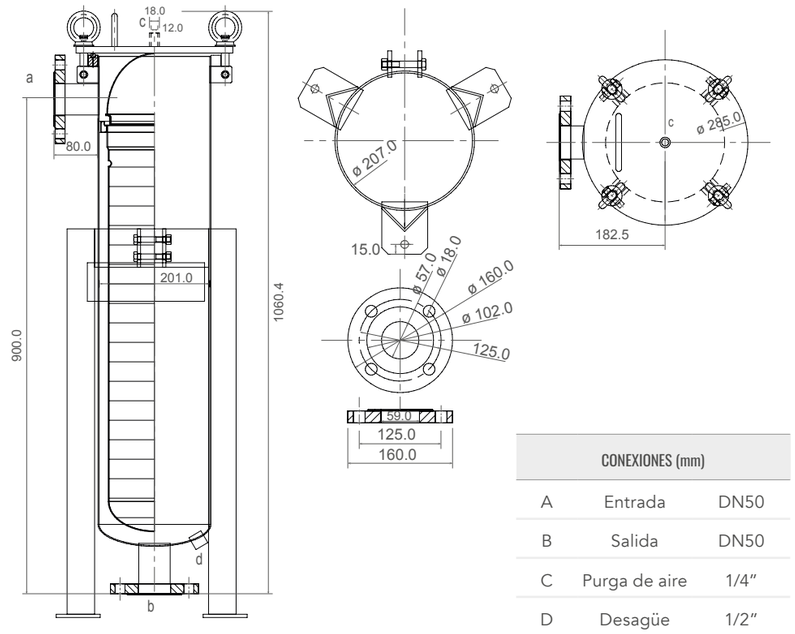

CONEXIONES (mm)		
A	Entrada	DN50
B	Salida	DN50
C	Purga de aire	1/4"
D	Desagüe	1/2"



CÓDIGO	DESCRIPCIÓN	TAMAÑO (mm)	MATERIAL	FILTRACIÓN (µm)	CAUDAL MÁX. (m³/h)
CA-3426-02	Bolsa filtrante T2	Ø 180x h820	PP	5	11
CA-3426-06	Bolsa filtrante T2	Ø 180x h820	PP	25	22
CA-3426-08	Bolsa filtrante T2	Ø 180x h820	PP	50	26
CA-3426-10	Bolsa filtrante T2	Ø 180x h820	PP	100	28
CA-3426-12	Bolsa filtrante T2	Ø 180x h820	PP	300	30

FILTRO MULTICARTUCHO PVC

Carcasas de filtros multicartuchos de PVC-U para 5 o 9 cartuchos con apertura superior embridada, con 2 conexiones hembra de entrada/salida para encolar, dos conexiones roscadas de ¼" para manómetros, válvula de purga y para drenaje de filtro.

Todo el material interno de la carcasa del filtro y todas las piezas de repuesto internas son de PVC-U para una alta resistencia a la corrosión química

- Junta de apertura y juntas del colector de EPDM
- Presión de diseño = 6,0 bar a 25°C
- Presión de prueba hidráulica = 7,8 bar
- Max Δp = 1,4 bar
- Temperatura de funcionamiento = 5 - 40 °C
- Par de apriete sugerido 6-8 Nm
- Adecuado para cartuchos DOE
- Dimensiones de los cartuchos: ID 28÷30 mm, Ø65 mm y longitud 40"
- El filtro multicartucho 940 dispone de una conexión de desagüe de 1" BSPT M (+ F 20 mm para pegar)



MULTICARTUCHO 940



MULTICARTUCHO 540

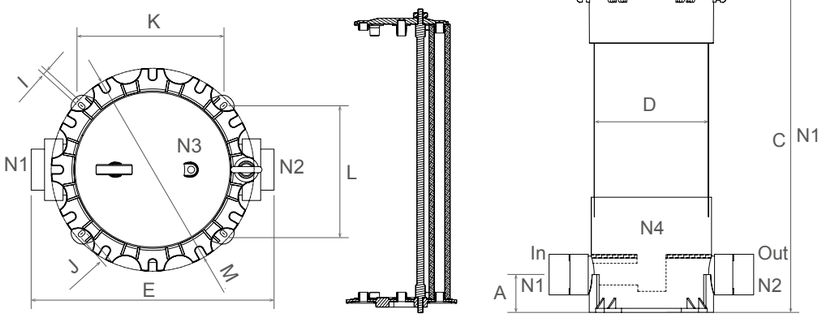

CÓDIGO	DIMENSIONES (mm)											
	A	C	ØD	E	ØI	J	K	L	M	N1N2	N3	N4
FI-0223-01	75	1215	225	473	10		187,5	186	Ø290	Diámetro boca rosca macho D.50 PVC. El filtro incluye enlace de 3 piezas para encolar a D.50	2 roscas a 180° hembra 1/4" para tapón o manómetro	Diámetro boca rosca macho D.20 PVC. El filtro incluye enlace de 3 piezas para encolar a D.20
FI-0223-02	69	1245	315	510	9	15	276	249	Ø395	Diámetro boca rosca macho D.90 PVC. El filtro incluye enlace de 3 piezas para encolar a D.90		

CÓDIGO	MODELO	Nº CARTUCHOS	CONEX.	PESO	CAPACIDAD (L)
FI-0223-01	Multicartucho 540 carcasa PVC	5 x 40"	Entrada Salida D.50 encolar	14,4 Kg	38,2
FI-0223-02	Multicartucho 940 carcasa PVC	9 x 40"	Entrada Salida D.90 encolar	26 Kg	74,3



FILTROS HF FIBRA DE VIDRIO

- Fabricado en fibra de vidrio FRP
- Presión máxima de trabajo: 10 bar
- Presión de ensayo hidráulico: 15 bar
- Temperatura máxima de trabajo: 50°C
- Altura de los cartuchos: 20''
- Eficiencia de filtración: 95%

CÓDIGO	MODELO	CONEXIONES
FI-6501-20	Filtro HFV120 - 1 cartucho x 20"	BRIDA DN80 PN16
FI-6502-20	Filtro HFV220- 2 cartuchos x 20"	BRIDA DN80 PN16
FI-6602-20	Filtro HFH220 - 2 cartuchos x 20"	VITAULIC 3"
FI-6603-20	Filtro HFH320 - 3 cartuchos x 20"	VITAULIC 3"



HFV220



HFV120



HFH220



HFH320

CARTUCHOS HF COMPACTOS PP

- Fabricados en polipropileno compacto
- Altura de los cartuchos: 20''
- Micras: 1 / 5 / 20 / 50
- Doble gradiente de filtración
- Eficiencia de filtración: 95%

CARTUCHOS HF PLISADOS

- Fabricados en polipropileno plisado
- Altura de los cartuchos: 20''
- Micras: 1 / 5 / 10 / 20 / 50
- Doble gradiente de filtración
- Máxima presión diferencial a 20°C: 2 Bar
- Presión diferencial recomendada para el cambio: 1 Bar
- Eficiencia de filtración: 95%

CÓDIGO	MODELO	MICRAS	CAUDAL MÁX(L/h)	SUPERFICIE DE FILTRADO
CA-6501-01	Cartucho HF 20" 1 micra compacto	1-10µ	12.000	0,27 m²
CA-6501-05	Cartucho HF 20" 5 micras compacto	5-20µ	18.000	0,27 m²
CA-6501-20	Cartucho HF 20" 20 micras compacto	20-50µ	18.000	0,27 m²
CA-6501-50	Cartucho HF 20" 50 micras compacto	50-90µ	18.000	0,27 m²
CA-6502-01	Cartucho HF 20" 1 micra plisado	1µ	12.000	3,40 m²
CA-6502-05	Cartucho HF 20" 5 micras plisado	5µ	18.000	3,40 m²
CA-6502-10	Cartucho HF 20" 10 micras plisado	10µ	18.000	3,40 m²
CA-6502-20	Cartucho HF 20" 20 micras plisado	20µ	18.000	3,40 m²
CA-6502-50	Cartucho HF 20" 50 micras plisado	50µ	18.000	3,40 m²

FILTRO DE MALLA SERIE C
AUTOLIMPIANTE POR CEPILLOS

APLICACIONES

- Prefiltración en los sistemas de UF.
- Torres de evaporación.
- Protección de boquillas de pulverización.
- Intercambiadores de calor.
- Riego
- Agua potable

CARACTERÍSTICAS Y ESPECIFICACIONES TÉCNICAS

- Interrupción del suministro durante la fase de lavado.
- Grado de filtración de 800 a 80 µm en malla AISI316.
- Caudal máximo de 1000 m³/h con un solo filtro.
- Cantidad mínima de agua en la descarga.
- Con panel de control de las fases de lavado.
- Duración del lavado: 20 segundos
- Tamaño máximo de las partículas en la entrada: 10 mm
- Máximo de sólidos en suspensión en la entrada con malla de 125 micras: 30 mg/L
- Presión: 0,5 - 10 Bar
- Temperatura máxima: 40°C
- Alimentación eléctrica: 400V 50/60 Hz
- Alimentación neumática: 2 -8 Bar







Disponible en versión horizontal.
Consultar departamento técnico

Tabla de caudales del filtro de malla FMAHW-CV (m³/h)

MODELO	800 µm PES AISI316	500 µm PES AISI316	300 µm PES AISI316	200 µm PES AISI316	125 µm PES AISI316	80 µm PES AISI316	CONEX. DISPONIBLES
FMAHWCV10	30	30	30	30	30	30	2"/DN80
FMAHWCV15	50	50	50	50	50	50	2"/DN80
FMAHWCV30	147	147	147	147	147	111	DN80/100/150
FMAHWCV45	216	216	216	216	216	166	DN100/150
FMAHWCV60	373	373	373	373	315	222	DN100/150/200
FMAHWCV75	573	573	573	573	395	277	DN150/200/250
FMAHWCV90	720	720	720	720	473	333	DN150/200/250/300
FMAHWCV130	1038	1038	1038	1038	682	373	DN200/250/350

FILTRACIÓN INDUSTRIAL



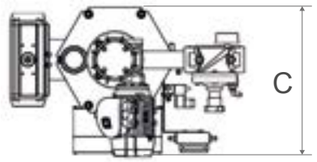

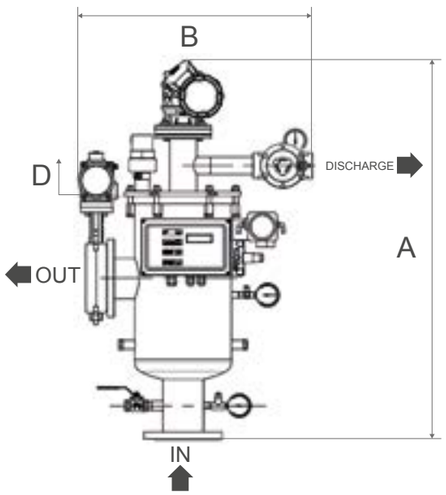

FUNCIONAMIENTO

El agua entra en el filtro a través de la entrada (IN), pasa por el cilindro filtrante de adentro hacia afuera, y este retiene las partículas suspendidas; retiene todos los sólidos suspendidos de mayor tamaño o igual al grado de filtración instalado. El agua filtrada sale por la tubería de salida (OUT).

REGENERACIÓN

El continuo asentamiento de los sólidos en suspensión obstruye el paso del agua, lo que resulta en una diferencia de presión (ΔP). A un valor preestablecido de ΔP (rango 0,3 ÷ 1 Bar) un ciclo automático comenzará a limpiar el cilindro del filtro. Esta operación comienza con una señal que cierra la válvula de salida, y abre la válvula de descarga. Al mismo tiempo el motor eléctrico gira los cepillos en el cilindro filtrante para eliminar los restos de sólidos en suspensión que son expulsados a través de la válvula de descarga.

El ciclo de limpieza dura aproximadamente 20 segundos.

MODELO	DIMENSIONES (mm)					
	A	B	C	D	PESO VACÍO (Kg)	PESO EN OPERACIÓN (Kg)
FMAHWCV10	720	485	310	450	34	42
FMAHWCV15	870	485	310	600	40	51
FMAHWCV30	970	705	430	640	59	91
FMAHWCV45	1220	705	430	885	72	116
FMAHWCV60	1470	705	430	1130	85	143
FMAHWCV75	1750	790	490	1160	127	214
FMAHWCV90	1865	970	590	1160	223	361
FMAHWCV130	2180	1120	700	1690	305	618

CÓDIGO	MODELO	CONEXIÓN IN/OUT*	CONEXIÓN DESAGÜE (F)	CONEXIÓN DE VACIADO (F)	CAUDAL DE LAVADO (m³/h)	POTENCIA (W)
FI-3220-10	FMAHWCV10	2"	1"	1/2"	5	90
FI-3220-15	FMAHWCV15	DN80	1"	1/2"	5	90
FI-3220-30	FMAHWCV30	DN100	1 1/2"	1/2"	10	180
FI-3220-45	FMAHWCV45	DN150	1 1/2"	1/2"	15	180
FI-3220-60	FMAHWCV60	DN200	1 1/2"	1/2"	20	180
FI-3200-75	FMAHWCV75	DN250	1 1/2"	1/2"	24	370
FI-3220-90	FMAHWCV90	DN300	1 1/2"	1"	35	370
FI-3220-130	FMAHWCV130	DN350	2"	1"	45	370

* Otras conexiones disponibles. Consultar precio.

FILTRO DE MALLA SERIE S
AUTOLIMPIANTE POR SUCCIÓN

APLICACIONES

- Prefiltración en los sistemas de UF.
- Torres de evaporación.
- Protección de boquillas de pulverización.
- Intercambiadores de calor.
- Riego
- Agua potable

CARACTERÍSTICAS Y ESPECIFICACIONES TÉCNICAS

- Flujo continuo, incluso durante la fase de lavado.
- Grado de filtración de 500 a 25 µm en malla AISI316.
- Caudal máximo de 1000 m³/h con un solo filtro.
- Cantidad mínima de agua en la descarga
- Con panel de control de las fases de lavado.
- Duración del lavado: 15 segundos
- Tamaño máximo de las partículas en la entrada: 3 mm
- Máximo de sólidos suspendidos a la entrada - 125 micron - mg/L: 100
- Presión: 0,5 - 10 Bar
- Temperatura máxima: 40°C
- Alimentación eléctrica: 400V 50/60 Hz
- Alimentación neumática: 2 -8 Bar







Disponible en versión horizontal.
Consultar departamento técnico



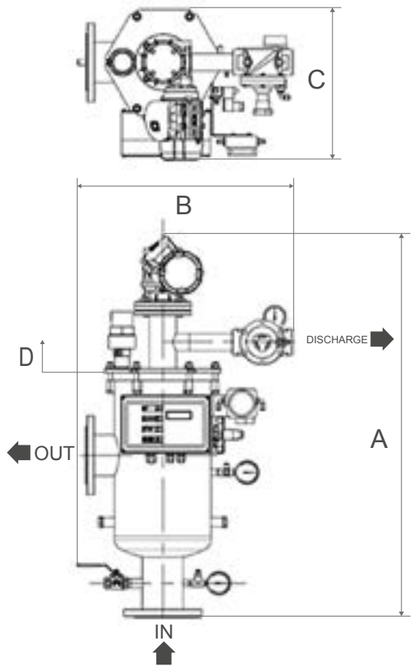

FUNCIONAMIENTO

El agua entra en el filtro a través de la entrada IN y pasa por el cilindro filtrante desde el interior hacia el exterior. Este retendrá todos los sólidos en suspensión de igual o mayor tamaño que el grado de filtración instalado. El agua filtrada sale por el tubo de salida (OUT).

REGENERACIÓN

El continuo asentamiento de los sólidos en suspensión dentro del cilindro filtrante obstruye el paso del agua, lo que da lugar a una diferencia de presión (ΔP). A un valor preestablecido de ΔP (rango 0,3 ÷ 1 Bar) se iniciará un ciclo automático para limpiar el cilindro filtrante. Esta operación comienza con una señal que abre la válvula de descarga y crea una comunicación entre las boquillas de succión con el entorno exterior. Al mismo tiempo, el motor eléctrico crea un movimiento giratorio que permite a las boquillas recorrer la superficie filtrante. La suciedad es expulsada a través de la válvula de descarga.

El ciclo de limpieza dura aproximadamente 15 segundos.

MODELO	DIMENSIONES (mm)					
	A	B	C	D	PESO VACÍO (Kg)	PESO EN OPERACIÓN (Kg)
FMAHWSV10	755	488	327	450	28	36
FMAHWSV15	903	485	391	600	34	45
FMAHWSV30	1073	571	515	640	51	83
FMAHWSV45	1309	591	534	885	62	106
FMAHWSV60	1354	709	589	1130	75	133
FMAHWSV75	1651	851	798	1160	115	202
FMAHWSV90	1773	972	852	1160	208	346
FMAHWSV130	2231	969	852	1690	285	598

Tabla de caudales del filtro de malla FMAHW-SV (m³/h)

MODELO	500 µm PES AISI316	300 µm PES AISI316	200 µm PES AISI316	125 µm PES AISI316	80 µm PES AISI316	50 µm PES AISI316	25 µm PES AISI316	CONEX. DISPONIBLES
FMAHWSV10	30	30	30	30	30	26	13	2"/DN80
FMAHWSV15	50	50	50	50	50	39	19	2"/DN80
FMAHWSV30	147	147	147	147	111	78	34	DN80/100/150
FMAHWSV45	216	216	216	216	166	117	59	DN100/150
FMAHWSV60	373	373	373	315	222	156	78	DN100/150/200
FMAHWSV75	573	573	573	395	277	195	98	DN150/200/250
FMAHWSV90	720	720	720	473	333	234	117	DN150/200/250/300
FMAHWSV130	1038	1038	1038	682	373	338	169	DN200/250/300/350

Los caudales indicados se refieren a una pérdida de carga de 0,2 Bar con agua limpia y filtrada.

CÓDIGO	MODELO	CONEXIÓN IN/OUT*	CONEXIÓN DESAGÜE (F)	CONEXIÓN DE VACIADO (F)	CAUDAL DE LAVADO (m³/h)	POTENCIA (W)
FI-3240-10	FMAHWSV10	2"	1"	1/2"	2	90
FI-3240-15	FMAHWSV15	DN80	1"	1/2"	3	90
FI-3240-30	FMAHWSV30	DN100	1 1/2"	1/2"	4	180
FI-3240-45	FMAHWSV45	DN150	1 1/2"	1/2"	7	180
FI-3240-60	FMAHWSV60	DN150	1 1/2"	1/2"	9	180
FI-3240-75	FMAHWSV75	DN150	1 1/2"	1/2"	9	370
FI-3240-90	FMAHWSV90	DN200	1 1/2"	1"	9	370
FI-3240-130	FMAHWSV130	DN250	2"	1"	15	550

* Otras conexiones disponibles. Consultar precio.

FILTRO DE MALLA SERIE A
AUTOLIMPIANTE POR SUCCIÓN

APLICACIONES

- Prefiltración en los sistemas de UF.
- Torres de evaporación.
- Protección de boquillas de pulverización.
- Intercambiadores de calor.
- Riego
- Agua potable

CARACTERÍSTICAS Y ESPECIFICACIONES TÉCNICAS

- Interrupción del suministro durante la fase de lavado.
- Grado de filtración de 800 a 50 µm en malla AISI316.
- Caudal máximo de 270 m³/h con un solo filtro.
- Cantidad mínima de agua en la descarga.
- Con panel de control de las fases de lavado.
- Duración del lavado: 10 segundos
- Tamaño máximo de las partículas en la entrada: 3 mm
- Máximo de sólidos en suspensión en la entrada con malla de 50 mg/L (50-80 µm) -100 mg/L (125-200-300-500 µm) 30 mg/L
- Presión: 0,5 - 10 Bar
- Temperatura máxima: 50°C
- Alimentación eléctrica: 12 Volt DC 10A / 120 Watt
- Alimentación neumática: 2 -8 Bar



Tabla de caudales del filtro de malla (m³/h)

MODELO	800 µm PL AISI316	500 µm PL AISI316	300 µm PL AISI316	200 µm PL AISI316	125 µm PL AISI316	80 µm PL AISI316	50 µm PL AISI316
HW-FMAV50	27	27	27	27	27	27	27
HW-FMAV80	54	54	54	54	54	54	54
HW-FMAV100	108	108	108	108	108	108	108
HW-FMAV125	144	144	144	144	144	144	144
HW-FMAV150	198	198	198	198	198	198	198
HW-FMAV200	270	270	270	270	270	270	270

FILTRACIÓN INDUSTRIAL



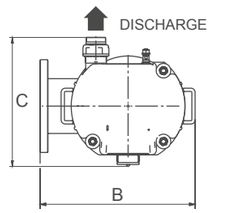

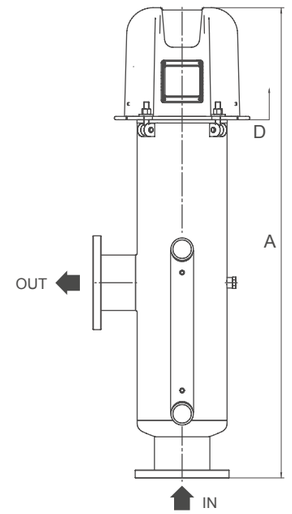

FUNCIONAMIENTO

El agua entra en el filtro a través de la entrada (IN), pasa por el cilindro filtrante de adentro hacia afuera, y este retiene las partículas suspendidas; retiene todos los sólidos suspendidos de mayor tamaño o igual al grado de filtración instalado. El agua filtrada sale por la tubería de salida (OUT).

REGENERACIÓN

El continuo asentamiento de los sólidos en suspensión obstruye el paso del agua, lo que resulta en una diferencia de presión (ΔP). A un valor preestablecido de ΔP (rango 0,3 ÷ 1 Bar) un ciclo automático comenzará a limpiar el cilindro del filtro. Esta operación comienza con una señal que cierra la válvula de salida, y abre la válvula de descarga. Al mismo tiempo el motor eléctrico gira los cepillos en el cilindro filtrante para eliminar los restos de sólidos en suspensión que son expulsados a través de la válvula de descarga.

El ciclo de limpieza dura aproximadamente 10 segundos.

CÓDIGO	DIMENSIONES (mm)					
	A	B	C	D	PESO VACÍO (Kg)	PESO EN OPERACIÓN (Kg)
FI-3260-00	1083	442,5	396,5	680	58	90,5
FI-3260-20	1082	442,5	396,5	1000	60	93
FI-3260-40	1202	452,5	400,5	1200	65	105
FI-3260-60	1199	452,5	400,5	1200	70	111
FI-3260-80	1428	476,5	396,5	1400	80	135,2
FI-3260-90	1418	472,5	396,5	1400	95	145,2

CÓDIGO	MODELO	CONEXIÓN	CONEXIÓN DESAGÜE(F)	CONEXIÓN DE VACIADO	CAUDAL ADICIONAL EN EL LAVADO (m³/h)	POTENCIA (W)
FI-3260-00	HW-FMAV50	DN50	3/4"	1"1/2 BSP F	4,50	120
FI-3260-20	HW-FMAV80	DN80"	13/4"	1"1/2 BSP F	4,50	120
FI-3260-40	HW-FMAV100	DN100	3/4"	1"1/2 BSP F	8,50	120
FI-3260-60	HW-FMAV125	DN125	3/4"	1"1/2 BSP F	8,50	120
FI-3260-80	HW-FMAV150	DN150	3/4"	1"1/2 BSP F	11,50	120
FI-3260-90	HW-FMAV200	DN200	3/4"	1"1/2 BSP F	11,50	120

FILTRO DE MALLA SERIE F
AUTOLIMPIANTE POR SUCCIÓN

APLICACIONES

- Prefiltración en los sistemas de UF.
- Torres de evaporación.
- Protección de boquillas de pulverización.
- Intercambiadores de calor.
- Riego
- Agua potable



CARACTERÍSTICAS Y ESPECIFICACIONES TÉCNICAS

- Flujo continuo, incluso durante la fase de lavado.
- Grado de filtración de 50 a 800 um
- Caudal máximo de 198 m^3/h con un solo filtro.
- Cantidad mínima de agua en la descarga
- Con panel de control de las fases de lavado.
- Duración del lavado: 10 segundos
- Tamaño máximo de entrada de partículas: 3 mm
- Máximo de sólidos suspendidos a la entrada
  50 mg/L (50-80um) - 100 mg/L (125-200-300-500um)
- Presión: 0,5 - 6 Bar
- Temperatura máxima: 50°C
- Alimentación eléctrica: 12 Volt DC 10A / 120 Watt
- Alimentación neumática: 2-8 Bar



Tabla de caudales del filtro de malla (m^3/h)

MODELO	800 µm PL AISI316	500 µm PL AISI316	300 µm PL AISI316	200 µm PL AISI316	125 µm PL AISI316	80 µm PL AISI316	50 µm PL AISI316
HW-FMAH50	27	27	27	27	27	27	27
HW-FMAH80	54	54	54	54	54	54	54
HW-FMAH100	108	108	108	108	108	108	108
HW-FMAH125	144	144	144	144	144	144	144
HW-FMAH150	198	198	198	198	198	198	198

FILTRACIÓN INDUSTRIAL



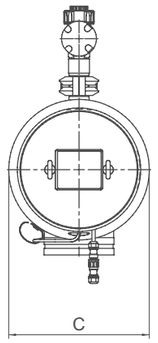

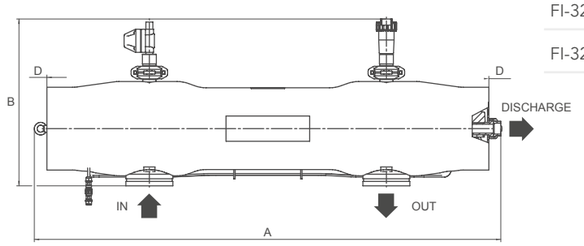

FUNCIONAMIENTO

El agua entra en el filtro a través de la entrada (IN), pasa por el cilindro filtrante de adentro hacia afuera, y este retiene las partículas suspendidas; retiene todos los sólidos suspendidos de mayor tamaño o igual al grado de filtración instalado. El agua filtrada sale por la tubería de salida (OUT).

REGENERACIÓN

El continuo asentamiento de los sólidos en suspensión obstruye el paso del agua, lo que resulta en una diferencia de presión (ΔP). A un valor preestablecido de ΔP (rango 0,3 ÷ 1 Bar) un ciclo automático comenzará a limpiar el cilindro del filtro. Esta operación comienza con una señal que cierra la válvula de salida, y abre la válvula de descarga. Al mismo tiempo el motor eléctrico gira los cepillos en el cilindro filtrante para eliminar los restos de sólidos en suspensión que son expulsados a través de la válvula de descarga.

El ciclo de limpieza dura aproximadamente 10 segundos.

CÓDIGO	DIMENSIONES (mm)					
	A	B	C	D	PESO VACÍO (Kg)	PESO EN OPERACIÓN (Kg)
FI-3280-00	1457	534	Ø 254	1100	55	78,2
FI-3280-20	1457	535	Ø 254	1100	60	83,6
FI-3280-40	1677	593	Ø 338	1400	80	138
FI-3280-60	1677	598	Ø 344	1400	86	144,6
FI-3280-80	1677	598	Ø 338	1400	90	149,6

CÓDIGO	MODELO	CONEXIÓN	CONEXIÓN DESAGÜE(F)	CONEXIÓN DE VACIADO	CAUDAL ADICIONAL EN EL LAVADO (m^3/h)	POTENCIA (W)
FI-3280-00	HW-FMAH50	2"	-	1"1/4 BSP F	9	120
FI-3280-20	HW-FMAH80	3"	-	1"1/4 BSP F	9	120
FI-3280-40	HW-FMAH100	4"	-	1"1/4 BSP F	12	120
FI-3280-60	HW-FMAH125	5"	-	1"1/4 BSP F	12	120
FI-3280-80	HW-FMAH150	6"	-	1"1/4 BSP F	12	120

FILTROS BOBINADOS DE POLIÉSTER
CON BRAZOS COLECTORES

PARA 1,20m DE LECHO FILTRANTE

Su método de fabricación se basa en un combinación de técnicas (laminación, zunchado y bobinado), y materiales (tejidos de fibra de vidrio y resinas). El resultado final es un depósito cuyo cuerpo elástico permite una gran resistencia a las presiones con el mínimo espesor de pared. Ello reduce ostensiblemente el peso del filtro y permite trabajar con diámetros y alturas considerables.

CARACTERÍSTICAS Y ESPECIFICACIONES TÉCNICAS

- Cuerpo elástico resistente a altas presiones
- Menor peso
- Medidas especiales
- Gran resistencia química
- Recubrimiento resistente al ozono (opcional)
- Montaje con boca lateral (opcional)
- Otras presiones disponibles: 2.5, 6 y 9 Bar
- Otras alturas de lecho filtrante disponibles: 1 y 1,5 m.

CARACTERÍSTICAS GENERALES	
MODELO	02
Presión máx. de servicio	3,2 BAR
Presión máx. admisible	4 BAR
Presión de prueba	6 BAR
Tª máx. de trabajo	40°C
Diámetro (mm)	1050 - 1200 -1400 1600 - 1800 2000 - 2350 2500 - 3000



Estructura brazo colector Ø63 a Ø90mm



Estructura brazo colector Ø110 a Ø250mm

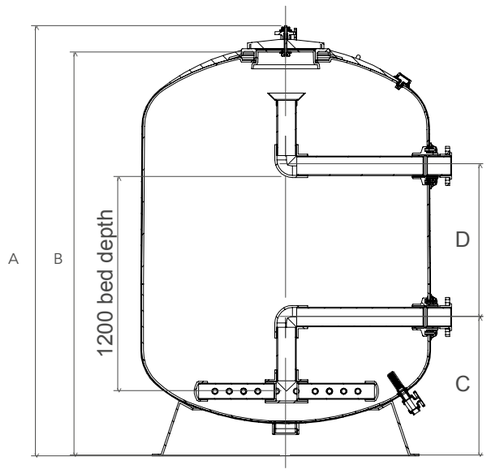

MATERIALES	MODELO
Barrera de depósito	Poliéster reforzado con fibra de vidrio
Bobinado	Bobinado helicoidal y radial con hilo de fibra de vidrio y resina ortortálica a base de DCPD pigmentada
Conexiones	Brida laminada estándar DIN 2501
Acceso superior	Tapa oval de poliéster inyectado reforzado con fibra de vidrio. 400x300mm
Difusor	PVC PN10 / FRP
Colector	PVC PN10 / ABS
Desagües	PVC PN10/ ABS / FRP
Manómetro de control de presión/ Cáncamos de elevación según DIN 580	

FILTRACIÓN INDUSTRIAL

CÓDIGO	DIÁMETRO (mm)	BRIDA	DIMENSIONES (mm)				AREA DE FILT. (m²)	PESO (Kg)	SILEX 0,4-0,8 (Kg)	SILEX 1-2 (Kg)
			A	B	C	D				
BT-0231-01	1050	63	2259	2132	675	820	0,86	215	1425	150
BT-0231-02		75	2259	2132	675	820	0,86	215	1425	150
BT-0231-03		90	2259	2132	675	820	0,86	215	1425	150
BT-0232-01	1200	63	2330	2190	725	810	1,13	245	1875	200
BT-0232-02		75	2330	2190	725	810	1,13	245	1875	200
BT-0232-03		90	2330	2190	725	810	1,13	245	1875	200
BT-0233-01	1400	63	2304	2177	735	815	1,54	310	2525	325
BT-0233-02		75	2304	2177	735	815	1,54	310	2525	325
BT-0233-03		90	2304	2177	735	815	1,54	310	2525	325
BT-0233-04		110	2304	2177	735	815	1,54	310	2525	325
BT-0234-02	1600	75	2399	2272	780	850	2,01	370	3300	450
BT-0234-03		90	2399	2272	780	850	2,01	370	3300	450
BT-0234-04		110	2399	2272	780	850	2,01	370	3300	450
BT-0235-02	1800	75	2430	2290	750	880	2,54	425	4200	575
BT-0235-03		90	2430	2290	750	880	2,54	425	4200	575
BT-0235-04		110	2430	2290	750	880	2,54	425	4200	575
BT-0235-06		140	2430	2290	750	880	2,54	425	4200	575
BT-0236-03	2000	90	2476	2350	775	800	3,14	495	5175	1000
BT-0236-04		110	2476	2350	775	800	3,14	495	5175	1000
BT-0236-06		140	2476	2350	775	800	3,14	495	5175	1000
BT-0236-07		160	2476	2350	775	800	3,14	495	5175	1000
BT-0237-04	2350	110	2800	2665	980	820	4,33	670	7150	1600
BT-0237-06		140	2800	2665	980	820	4,33	670	7150	1600
BT-0237-07		160	2800	2665	980	820	4,33	670	7150	1600
BT-0238-06	2500	140	2700	2560	1080	550	4,90	875	8100	1700
BT-0238-07		160	2700	2560	1080	550	4,90	875	8100	1700
BT-0238-09		225	2700	2560	1080	550	4,90	875	8100	1700
BT-0239-06	3000	140	2870	2470	1175	550	7,07	-	11625	2800
BT-0239-07		160	2870	2470	1175	550	7,07	-	11625	2800
BT-0239-09		225	2870	2470	1175	550	7,07	-	11625	2800

FILTROS BOBINADOS DE POLIÉSTER

CON PLACA DE CREPINAS

PARA 1,20m DE LECHO FILTRANTE

Su método de fabricación se basa en un combinación de técnicas (laminación, zunchado y bobinado), y materiales (tejidos de fibra de vidrio y resinas). El resultado final es un depósito cuyo cuerpo elástico permite una gran resistencia a las presiones con el mínimo espesor de pared. Ello reduce ostensiblemente el peso del filtro y permite trabajar con diámetros y alturas considerables.

CARACTERÍSTICAS Y ESPECIFICACIONES TÉCNICAS

- Cuerpo elástico resistente a altas presiones
- Menor peso
- Medidas especiales
- Gran resistencia química
- Recubrimiento resistente al ozono (opcional)
- 5 años de garantía
- Montaje con boca lateral (opcional)
- Otras presiones disponibles: 2.5, 6 y 9 Bar
- Otras alturas de lecho filtrante disponibles: 1 y 1,5 m.

CARACTERÍSTICAS GENERALES	
MODELO	02
Presión máx. de servicio	3,2 BAR
Presión máx. admisible	4 BAR
Presión de prueba	6 BAR
Tª máx. de trabajo	40°C
Diámetro (mm)	1050 - 1200 -1400 -1600 - 1800 -2000 - 2350 -2500 - 3000







Montaje estándar con ranuras de 0,2 mm

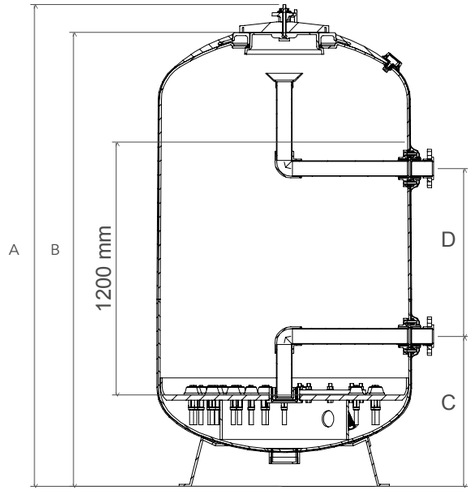

MATERIALES	MODELO
Barrera de depósito	Poliéster reforzado con fibra de vidrio
Bobinado	Bobinado helicoidal y radial con hilo de fibra de vidrio y resina ortortálica a base de DCPD pigmentada
Conexiones	Brida laminada estándar DIN 2501
Acceso superior	Tapa oval de poliéster inyectado reforzado con fibra de vidrio. 400x300mm
Difusor	PVC PN 10 / FRP
Colector	PVC PN 10 / ABS
Desagües	PVC PN10/ ABS / FRP
	Manómetro de control de presión / Cáncamos de elevación según DIN 580

FILTRACIÓN INDUSTRIAL

CÓDIGO	DIÁMETRO (mm)	BRIDA	DIMENSIONES (mm)				AREA DE FILT. (m²)	PESO (Kg)	SILEX 0,4-0,8 (Kg)	SILEX 1-2 (Kg)
			A	B	C	D				
BT-1231-01	1050	63	2259	2132	675	820	0,86	215	1425	150
BT-1231-02		75	2259	2132	675	820	0,86	215	1425	150
BT-1231-03		90	2259	2132	675	820	0,86	215	1425	150
BT-1232-01	1200	63	2330	2190	725	810	1,13	245	1875	175
BT-1232-02		75	2330	2190	725	810	1,13	245	1875	175
BT-1232-03		90	2330	2190	725	810	1,13	245	1875	175
BT-1233-01	1400	63	2304	2177	735	815	1,54	310	2550	250
BT-1233-02		75	2304	2177	735	815	1,54	310	2550	250
BT-1233-03		90	2304	2177	735	815	1,54	310	2550	250
BT-1233-04		110	2304	2177	735	815	1,54	310	2550	250
BT-1234-02	1600	75	2399	2272	780	850	2,01	370	3325	325
BT-1234-03		90	2399	2272	780	850	2,01	370	3325	325
BT-1234-04		110	2399	2272	780	850	2,01	370	3325	325
BT-1235-02	1800	75	2430	2290	810	820	2,54	425	4200	375
BT-1235-03		90	2430	2290	810	820	2,54	425	4200	375
BT-1235-04		110	2430	2290	810	820	2,54	425	4200	375
BT-1235-06		140	2430	2290	810	820	2,54	425	4200	375
BT-1236-03	2000	90	2476	2350	810	800	3,14	495	5175	475
BT-1236-04		110	2476	2350	810	800	3,14	495	5175	475
BT-1236-06		140	2476	2350	810	800	3,14	495	5175	475
BT-1236-07		160	2476	2350	810	800	3,14	495	5175	475
BT-1237-04	2350	110	2800	2665	980	820	4,33	670	7150	650
BT-1237-06		140	2800	2665	980	820	4,33	670	7150	650
BT-1237-07		160	2800	2665	980	820	4,33	670	7150	650
BT-1238-05	2500	125	2700	2560	1080	550	4,90	875	8100	750
BT-1238-06		140	2700	2560	1080	550	4,90	875	8100	750
BT-1238-07		160	2700	2560	1080	550	4,90	875	8100	750
BT-1238-09		225	2700	2560	1080	550	4,90	875	8100	750
BT-1239-06	3000	140	2870	2740	1175	550	7,07	-	11675	1050
BT-1239-07		160	2870	2740	1175	550	7,07	-	11675	1050
BT-1239-09		225	2870	2740	1175	550	7,07	-	11675	1050

CARGAS FILTRANTES

FILTROS VERTICALES

BRAZOS COLECTORES - 1.2m LECHO FILTRANTE

DIÁMETRO (mm)	SÍLEX - ANTRACITA			CRISTAL QUIMHIDRO (Kg)	TURBIDEX	
	S. 1.5 mm (Kg)	S. 0.5 - 1 mm (Kg)	Antracita (Kg)		S. 1.5 mm (Kg)	Turbidex (L)
Ø 1050	150	650	375	1425	150	812
Ø 1200	200	850	500	1875	200	1064
Ø 1400	325	1150	650	2575	325	1456
Ø 1600	450	1500	850	3400	450	1904
Ø 1800	575	1900	1075	4300	575	2408
Ø 2000	1000	2350	1325	5550	1000	2996
Ø 2350	1600	3250	1825	7875	1600	4116
Ø 2500	1700	3675	2075	8825	1700	4648
Ø 3000	2800	5275	2975	12975	2800	6720

PLACA CREPINAS -1.2m LECHO FILTRANTE

DIÁMETRO (mm)	SÍLEX - ANTRACITA			CRISTAL QUIMHIDRO (Kg)	TURBIDEX	
	S. 1.5 mm (Kg)	S. 0.5 - 1 mm (Kg)	Antracita (Kg)		S. 1.5 mm (Kg)	Turbidex (L)
Ø 1050	150	650	375	1425	150	812
Ø 1200	175	850	500	1850	175	1064
Ø 1400	250	1150	650	2525	250	1456
Ø 1600	325	1500	850	3300	325	1904
Ø 1800	375	1900	1075	4125	375	2408
Ø 2000	475	2350	1325	5100	475	2996
Ø 2350	650	3250	1825	7025	650	4116
Ø 2500	750	3675	2075	7975	750	4648
Ø 3000	1050	5275	2975	11425	1050	6720

GUÍA DE CAUDALES

CAUDAL MÁXIMO A 2,5 m/s										
Ø Conexión mm	63	75	90	110	125	140	160	200	225	250
m^3/h	22	32	46	68	88	111	145	226	286	353

CAUDAL m^3/h EN FUNCIÓN DE LA VELOCIDAD DE FILTRACIÓN							
Ø FILTRO (mm)	VELOCIDAD DE FILTRACIÓN ($m^3/m^2/h$)						
	10	15	20	25	30	40	50
Ø 1050	8,60	12,90	17,20	21,50	25,80	34,40	43,00
Ø 1200	11,30	16,95	22,60	28,25	33,90	45,20	56,50
Ø 1400	15,40	23,10	30,80	38,50	46,20	61,60	77,00
Ø 1600	20,10	30,15	40,20	50,25	60,30	80,40	100,50
Ø 1800	25,40	38,10	50,80	63,50	76,20	101,60	127,00
Ø 2000	31,40	47,10	62,80	78,50	94,20	125,60	157,00
Ø 2350	38,00	57,00	76,00	95,00	114,00	152,00	190,00
Ø 2500	43,40	65,10	86,80	108,50	130,20	173,60	217,00
Ø 3000	49,00	73,50	98,00	122,50	147,00	196,00	245,00
Ø 3000	70,70	106,05	141,40	176,75	212,10	282,80	353,50

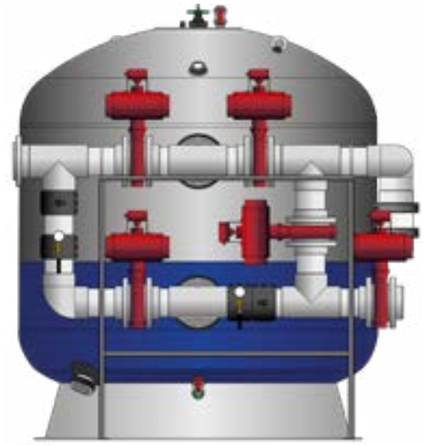

BATERÍAS DE VÁLVULAS

Batería de válvulas simple con válvulas de mariposa para hacer contralavado y lavado de asentamiento.

Incluyen estructura de soporte en acero inoxidable, manómetro, entrada/salida, ventosa de aire y visor de líquidos.

Las automáticas (neumáticas o eléctricas), incluyen transmisores de presión, cuadro eléctrico con PLC y elementos de alarma.



Batería de 5 válvulas de mariposa manuales, totalmente montadas

BATERÍAS SIMPLES 5 VÁLVULAS

VÁLVULAS HIERRO MANUAL

CÓDIGO	Ø (mm)
AF-5002-00	63
AF-5002-01	75
AF-5002-02	90
AF-5002-03	110
AF-5002-05	140
AF-5002-06	160
AF-5002-08	225

INCLUYEN:

- Batería PVC
- Válvulas hierro
- Estructura inoxidable
- Manómetros
- Ventosa
- Toma muestras

VÁLVULAS NEUMÁTICAS DOBLE EFECTO

CÓDIGO	Ø (mm)
AF-5004-00	63
AF-5004-01	75
AF-5004-02	90
AF-5004-03	110
AF-5004-05	140
AF-5004-06	160
AF-5004-08	225

INCLUYEN:

- Batería PVC
- Válvulas hierro neumáticas
- Estructura inoxidable
- Manómetros
- Ventosa
- Toma muestras
- Cableado eléctrico
- Cableado neumático
- Transmisores presión
- Electroválvulas 5/2v
- Reguladores de aire
- Cuadro eléctrico
- PLC unitronics
- Regulador/filtro de aire
- Presostato mínima
- Caja de conexiones

VÁLVULAS MOTORIZADAS

CÓDIGO	Ø (mm)
AF-5006-00	63
AF-5006-01	75
AF-5006-02	90
AF-5006-03	110
AF-5006-05	140
AF-5006-06	160
AF-5006-08	225

INCLUYEN:

- Batería PVC
- Válvulas hierro eléctrica
- Estructura inoxidable
- Manómetros
- Ventosa
- Toma muestras
- Cableado eléctrico
- Transmisores presión
- Cuadro eléctrico
- PLC unitronics
- Caja de conexiones



DESCALCIFICADORES
COMPACTOS

KOBE **70**
EVER **72**
BLUELOGIX-iQ **74**
CURVE S10 **76**
SEDA **78**

Hidro Water



Tecnología e innovación
Innovador diseño con la última tecnología de la marca Clack.

Máximo control
Programador digital con múltiples posibilidades de programación para adaptarse al consumo de agua de tu hogar.

Eficiencia y ahorro
Equipo a contracorriente con tecnología avanzada que optimiza el ahorro de sal y agua.

Fácil instalación y mantenimiento

Certificado de Conformidad Europea

Kobe



Clack®

DESCALCIFICADOR DE AGUA COMPACTO PARA EL HOGAR

La cal es un adversario oculto que endurece el agua, haciéndola dañina para los electrodomésticos y desagradable para el consumo y el aseo personal.

Kobe es un descalcificador compacto y eficiente en el uso de sal que resuelve este problema en tu hogar, proporcionando agua pura y suave para cualquier uso.

DESCALCIFICADORES COMPACTOS



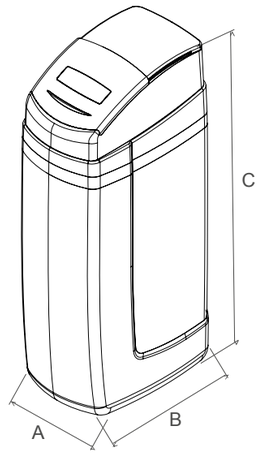

MEDIDAS DEL EQUIPO

CÓDIGO	DIMENSIONES (mm)		
	A	B	C
UF-3004-02	351	523	705
UF-3004-04	351	523	1134
UF-3004-05	351	523	1134
UF-3004-07	351	523	705
UF-3004-08	351	523	1134
UF-3004-09	351	523	1134

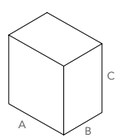

EMBALAJE Y TRANSPORTE

CÓDIGO	DIMENSIONES (mm)			LOGÍSTICA (unid.)		
	A	B	C	Pallet	Conten. 20´	Conten. 40´
UF-3004-02	540	370	760	5	90	220
UF-3004-04	540	370	1160	5	45	110
UF-3004-05	540	370	1160	5	45	110
UF-3004-07	540	370	760	5	90	220
UF-3004-08	540	370	1160	5	45	110
UF-3004-09	540	370	1160	5	45	110

KOBE
DESCALCIFICADOR CLACK

Descalcificador compacto automático para la eliminación de la dureza mediante resinas de intercambio iónico.

Válvula volumétrica Clack WS1Ci UF, programador digital y regeneración retardada y/o instantánea a contra-corriente.

CARACTERÍSTICAS Y ESPECIFICACIONES TÉCNICAS

- Mueble cabinet en polietileno
- Botella construida en poliéster reforzado con fibra de vidrio (PRFV)
- Regeneración por media de consumos
- Frecuencia de regeneración forzada programable
- Mezclador de dureza integrado
- Turbina para el control del volumen de agua tratada
- Conexión 1”
- Opción By-pass
- Opción adaptador 1” codo 90°
- Boya de sal de seguridad incluida
- Carga de resina de uso alimentario, de alta capacidad para un alto rendimiento.
- Presión de trabajo: 2,5 a 6 Bar
- Temperatura máxima: 40°C
- Tensión eléctrica: 200~240V 50/60Hz 15Vcc


Bypass Kobe


Codos 90° Kobe

CÓDIGO	MODELO	CAUDAL TRABAJO (m³/h)	CONSUMO DE SAL (Kg)	BY-PASS
UF-3004-02	CRV 14L	0,5	1,4	NO
UF-3004-04	CRV 22L	0,7	2,2	NO
UF-3004-05	CRV 35L	1,2	3,5	NO
UF-3004-07	CRV 14L+**Bypass**	0,5	1,4	SI
UF-3004-08	CRV 22L+**Bypass**	0,7	2,2	SI
UF-3004-09	CRV 35L+**Bypass**	1,2	3,5	SI
AV-3002-03	Opción kit 2 codos adaptador curvo 90°			

Ever



RAPID FIT BY-PASS

Tecnología e innovación
Regeneraciones parciales y completas.

Facilidad de uso
"Easy push system" permite la puesta en marcha en solo unos segundos.

Eficiencia y ahorro
Estándar de Alta Eficiencia en todos los equipos de la gama.

Fácil instalación y mantenimiento:
Sistema **Rapid Fit By-pass**, que permite aislar el equipo de la instalación en unos segundos soltando solo unos clips.

Certificado de Conformidad Europea

DESCALCIFICADOR DE AGUA COMPACTO PARA EL HOGAR

La solución definitiva para el uso sostenible del agua. Mayor capacidad, menor consumo de agua y ahorro de sal.

Gran adaptabilidad a diferentes espacios y posiciones.

Smart Regeneration, con resina de alto rendimiento, ofrece una combinación ganadora en capacidad, menor consumo de agua y mayor ahorro de sal.

Instalación ultrarrápida con el **Rapid-Fit Bypass**.

EVER

DESCALCIFICADORES DE ALTA EFICIENCIA

Descalcificador compacto automático para la eliminación de la dureza mediante resinas de intercambio iónico. Bajo consumo de sal.

Válvula volumétrica, programador digital y regeneración inteligente a contra-corriente.

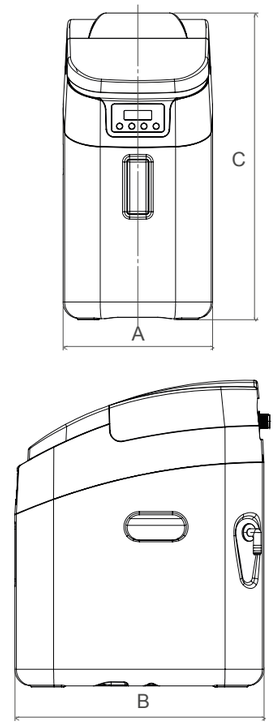

- Mueble cabinet fabricado con resinas termoplásticas
- Botella construida en poliéster reforzado con fibra de vidrio (PRFV)
- Regeneraciones Smart: parciales y completas
- Mezclador de dureza integrado
- Turbina Supersense de alta precisión para el control del volumen de agua tratada
- Conexión 3/4"
- By-pass Rapid Fit incluido
- Carga de resina de uso alimentario, de alta capacidad para un alto rendimiento
- Presión de trabajo: 2,5 a 6 Bar
- Temperatura máxima: 43°C
- Tensión eléctrica: 220 ~ 240V / 12V ~ 50Hz

MEDIDAS DEL EQUIPO

CÓDIGO	DIMENSIONES (mm)		
	A	B	C
UF-2011-02	270	450	479
UF-2011-04	270	450	554
UF-2011-06	270	450	707
UF-2011-08	270	450	1038

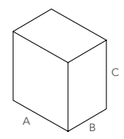

EMBALAJE Y TRANSPORTE

CÓDIGO	DIMENSIONES (mm)			PESO (Kg)	LOGÍSTICA (unid.)		
	A	B	C		Pallet	Conten. 20'	Conten. 40'
UF-2011-02	545	335	585	18	10	100	200
UF-2011-04	545	335	660	21	10	100	200
UF-2011-06	515	303	780	28,5	10	100	200
UF-2011-08	515	305	1110	43	5	100	200

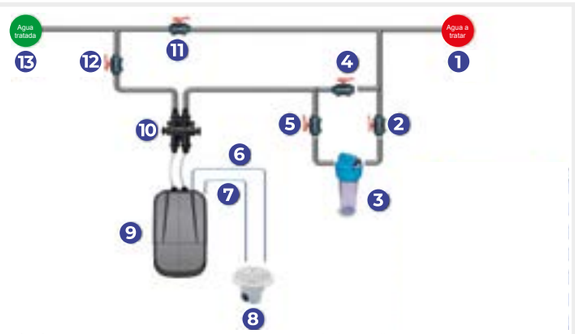

1. Entrada de agua a tratar
2. Válvula de entrada a filtración
3. Filtro de sedimentos
4. Válvula de By-Pass filtro
5. Válvula salida filtración
6. Salida drenaje
7. Salida rebosadero
8. Desagüe
9. Descalcificador EVER
10. By-Pass Ever
11. By-Pass general
12. Salida descalcificador
13. Agua tratada

CÓDIGO	MODELO	CAUDAL TRABAJO (m^3/h)	CONSUMO DE SAL (Kg)
UF-2011-02	Ever 9L	0,31	0,9
UF-2011-04	Ever 12L	0,41	1,2
UF-2011-06	Ever 18L	0,62	1,8
UF-2011-08	Ever 30L	1,02	3

Blue logix-iQ



Tecnología e innovación
La mejor tecnología de la marca **AUTOTROL** con la válvula **255i-Q**.

Máximo control
Programador digital con múltiples posibilidades de programación para adaptarse al consumo de agua de tu hogar.

Eficiencia y ahorro
Equipo co-corriente con tecnología avanzada de alta eficiencia en la regeneración.

Fácil instalación y bajo mantenimiento

Certificado de Conformidad Europea

DESCALCIFICADOR DE AGUA COMPACTO PARA EL HOGAR

BLUELOGIX-iQ es el óptimo descalcificador que transforma el agua dura de la red en un agua blanda evitando incrustaciones de cal en tuberías y averías en tus electrodomésticos.

Un agua blanda beneficiará tu hogar:

- Ahorrando hasta un 50% en productos de limpieza
- Grifería y baños sin acumulaciones de cal lucirán sin cal como nuevos.
- Además, notarás sus beneficios también en tu piel y ropa, dejando todo mucho más suave.
- Bajo consumo eléctrico: 6w.

CONTROLADOR EASY-iQ

- Controlador electrónico con funcionamiento cronométrico o volumétrico todo en uno
  - regeneración inmediata
  - regeneración retardada
  - regeneración cronométrica
  - regeneración cronométrica semanal
- Programación de inicio rápido para un uso más sencillo
- Fecha de regeneración forzada (calendar override)
- Tiempos de ciclo calculados automática o totalmente programables
- Menús de programación intuitivos dedicados al usuario final, instaladores y OEM
- Opciones de reserva: variable basada en el consumo o en % o volumen fijo
- Pantalla a color multilingüe - 7 idiomas
- Secuencia de regeneración de alta eficiencia
- Software y mensajes personalizables
- Ajuste de sal en incrementos de 10 gramos
- Ajuste de contraseña
- Configuración de alerta de sal y alerta de flujo continuo para el usuario
- Puerto USB-C para facilitar las actualizaciones de software sobre el terreno o la carga de programación interna
- Menú de diagnósticos con información de regeneración, historial de uso de agua y datos de estado real
- Modo de vacaciones para el usuario
- Supercondensador de reserva para un mínimo de 24h ante un fallo de alimentación

DESCALCIFICADORES COMPACTOS



PENTAIR AUTOTROL

CONEXIONES HIDRÁULICAS

- Rosca botella 2½ pulgadas - 8, macho
- Conducto de salmuera NPT de ¼ o 3/8" macho
- Regulación de mezcla integrada en la válvula
- By-pass incluid conexiones:
  - Entrada y salida BSPT macho de 1"
  - Desagüe macho BSPT de ½"
- Tubo distribuidor (diámetro) 27 mm (1,050")

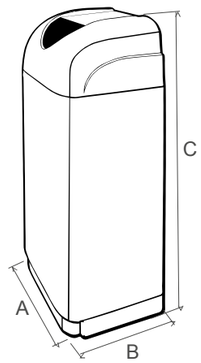

MEDIDAS DEL EQUIPO

CÓDIGO	DIMENSIONES (mm)		
	A	B	C
ED-0205-12	320	500	670
ED-0205-15	320	500	1140

BLUELOGIX-iQ
DESCALCIFICADOR LOGIX

Descalcificador compacto automático para la eliminación de la dureza mediante resinas de intercambio iónico.

Válvula volumétrica 255-iQ, programador digital de última generación.

CARACTERÍSTICAS Y ESPECIFICACIONES TÉCNICAS

- Alta eficiencia en la regeneración: consumo de sal de 120 gr de sal por litro de resina.
- Mueble cabinet en polietileno
- Botella construida en poliéster reforzado con fibra de vidrio (PRFV)
- Frecuencia de regeneración forzada programable
- Mezclador de dureza integrado
- Turbina para el control del volumen de agua tratada
- By-pass incluido
- Carga de resina de uso alimentario, de alta capacidad para un alto rendimiento
- Presión de trabajo: 2,5 a 6 Bar
- Temperatura ambiente: 4 - 40°C
- Temperatura agua: 2 - 38°C
- Tensión eléctrica: 230V 50 Hz 12Vca

CAUDALES[1]

- Servicio con caída de 1,03 bar/(15 psi) 3,52 m^3/h (15,5 gpm)
- Contralavado con caída de 1,72 bar/(25 psi) 1,36 m^3/h (6,0 gpm)
- Servicio Kv = 3,4 (C.V. = 3,99)
- Contralavado Kv = 1,0 (C.V. = 1,20)

[1]Limitaciones de la válvula testada con un manifold de ¾"

CÓDIGO	MODELO	CAUDAL TRABAJO (m^3/h)	CONSUMO DE SAL (Kg)
ED-0205-12	Descalcificador BLUELOGIX-iQ 12L	0,48	1,5
ED-0205-15	Descalcificador BLUELOGIX-iQ 30L	1,2	3.6

Curve



Novedoso diseño
De reducidas dimensiones, permite su instalación en gran variedad de ubicaciones, incluso debajo de la encimera (Curve 24L).

Máximo control
Programador digital con múltiples posibilidades de programación para adaptarse al consumo de agua de tu hogar.

Eficiencia y ahorro
Equipo a contra corriente con tecnología avanzada que optimiza el ahorro de sal y agua.

Fácil instalación y mantenimiento

Certificado de Conformidad Europea

DESCALCIFICADOR DE AGUA COMPACTO PARA EL HOGAR

El agua descalcificada evita las incrustaciones de cal, alargando la vida útil de tuberías y electrodomésticos y evitando costosas y molestas averías.

Curve ha sido diseñado para ocupar el menor espacio posible en el hogar, lo cual permite su ubicación en cualquier hueco disponible.

La botella y la válvula permanecen separadas del depósito de sal, lo que permite un fácil montaje y desmontaje para una rápida instalación y un cómodo mantenimiento.

DESCALCIFICADORES COMPACTOS





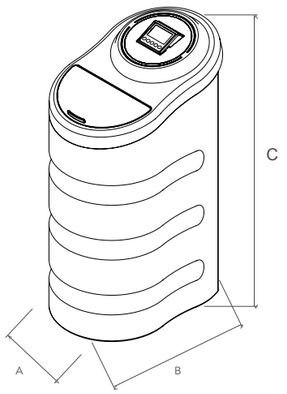

MEDIDAS DEL EQUIPO

CÓDIGO	DIMENSIONES (mm)		
	A	B	C
UF-8008-17	350	540	843
UF-8008-18	350	540	1180

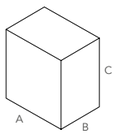

EMBALAJE Y TRANSPORTE

CÓDIGO	DIMENSIONES (mm)			PESO (Kg)	LOGÍSTICA (unid.)		
	A	B	C		Pallet	Conten. 20´	Conten. 40´
UF-8008-17	615	400	895	33,5	10	100	200
UF-8008-18	615	400	1260	52,5	5	100	200

CURVE
DESCALCIFICADOR S10

Descalcificador compacto automático para la eliminación de la dureza mediante resinas de intercambio iónico.

Válvula volumétrica S10, programador digital y regeneración retardada o instantánea a contracorriente UF.

BAJO CONSUMO DE SAL

Cabinet separado de la botella para mayor facilidad de mantenimiento.

- Mueble cabinet en polietileno
- Botella construida en poliéster reforzado con fibra de vidrio (PRFV)
- Regeneración por media de consumos volumétrica estadística
- Frecuencia de regeneración forzada programable
- Mezclador de dureza integrado
- Turbina para el control del volumen de agua tratada
- Conexión 3/4"
- By-pass incluido
- Boya de sal de seguridad incluida
- Carga de resina de uso alimentario, de alta capacidad para un alto rendimiento.
- Presión de trabajo: 2,5 a 6 Bar
- Temperatura máxima de agua: 39°C
- Tensión eléctrica: 230V-12V 50Hz



CÓDIGO	MODELO	RESINA (L)	CAUDAL TRABAJO (m^3/h)	CONSUMO DE SAL (Kg)
UF-8008-17	Curve S10 24L	24	0,8	2,4
UF-8008-18	Curve S10 35L	35	1,2	3,5

Seda



Tecnología e innovación
Su tamaño compacto le permite instalarlo en diversos espacios, incluso bajo la encimera de la cocina.

Máximo control
Programador digital con múltiples posibilidades de programación para adaptarse al consumo de agua de tu hogar.

Eficiencia y ahorro
Equipo a contra corriente con tecnología avanzada que optimiza el ahorro de sal y agua.

Fácil instalación y mantenimiento

Certificado de Conformidad Europea

DESCALCIFICADOR DE AGUA COMPACTO PARA EL HOGAR

El agua suave previene la acumulación de cal, prolongando la durabilidad de las tuberías y electrodomésticos y evitando reparaciones costosas y molestas.

El descalcificador compacto Seda suministra agua que mejora la suavidad de la ropa y el cuidado personal. Al usarlo en la limpieza, el agua libre de cal asegura que los baños, grifos, duchas y vajillas luzcan relucientes y como nuevos.

Seda está diseñado para maximizar el espacio, adaptándose fácilmente a cualquier rincón disponible en el hogar.

DESCALCIFICADORES COMPACTOS



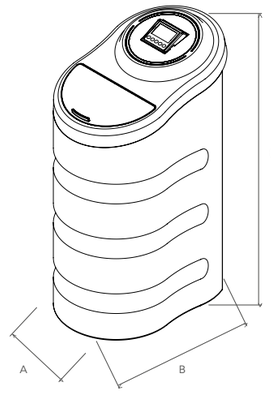

MEDIDAS DEL EQUIPO

CÓDIGO	DIMENSIONES (mm)			PESO (Kg)	UD/ PALLET
	A	B	C		
UF-7002-04	350	540	843	30	10

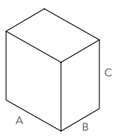

EMBALAJE Y TRANSPORTE

CÓDIGO	DIMENSIONES (mm)			PESO (Kg)	LOGÍSTICA (unid.)		
	A	B	C		Pallet	Conten. 20´	Conten. 40´
UF-7002-04	563	377	875	33,5	10	100	200

DESCALCIFICADOR SEDA

Descalcificador compacto automático para la eliminación de la dureza mediante resinas de intercambio iónico.

Regeneración contracorriente UF para economizar agua y sal.
BAJO CONSUMO DE SAL

- Mueble cabinet cerrado en polietileno.
- Botella en poliéster reforzado con fibra de vidrio (PRFV).
- Válvula volumétrica PRX.
- Programador digital con múltiples parámetros de funcionamiento.
- 5 ciclos de operación (servicio, contralavado, aspiración, llenado tanque de sal y lavado final de resina).
- Suministro de agua durante la regeneración.
- Teclado con sistema de bloqueo de seguridad.
- Configuración de la válvula almacenada en memoria permanente. Programación en minutos.
- Programación de la hora del día y la hora de regeneración (modo diferido).
- BY-PASS incorporado. Entrada y salida de ¾'' macho BSP
- Sistema de cierre hidráulico con discos de cerámica reforzados.
- Posibilidad de regeneración forzada.
- Válvula de salmuera con boya de seguridad.
- Mezclador de dureza residual.
- Resinas catiónicas de uso alimentario.
- Presión: 2,5 a 6 Bar
- Temperatura máxima: 5 a 45 °C
- Tensión eléctrica: 110-230V/50-60Hz
- Potencia: 12W.



Programador digital con múltiples parámetros de funcionamiento.

CÓDIGO	MODELO	RESINA (L)	CAUDAL MÁX. (m³/h)	CONS. SAL (Kg)	MODELO VÁLVULA
UF-7002-04	Seda PRX	24	0,8	2,4	PRX



DESCALCIFICADORES
INDUSTRIALES

CLACK 82
AUTOTROL 114
TABLA DE CÁLCULO 118

Hidro Water

WS1Ci DF

DESCALCIFICADOR CLACK 1”

Descalcificador de 2 cuerpos, automático, para la eliminación de la dureza mediante resinas de intercambio iónico.

Válvula volumétrica Clack WS1Ci DF, programador digital y regeneración retardada, instantánea o mixta a co-corriente.

Su diseño especial permite caudales de servicio hasta 6m³/h y contralavados óptimos.



- Botella construida en poliéster reforzado con fibra de vidrio (PRFV)
- Frecuencia de regeneración de 1 a 28 días
- Mezclador de dureza integrado
- Turbina para el control del volumen de agua tratada
- Conexión 1”
- Carga de resina de uso alimentario, de alta capacidad para un alto rendimiento
- Presión de trabajo: 2,5 a 6 Bar
- Temperatura máxima: 43°C
- Tensión eléctrica: 200~240V 50/60Hz 15Vcc

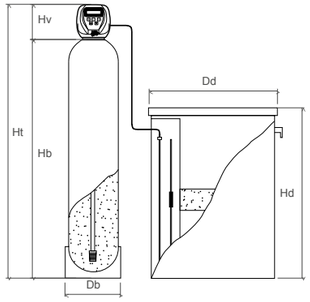



Válvula de corte NWBP-1-1 ¼”

CÓDIGO	DIMENSIONES (mm)					
	Db	Hb	Hv	Ht	Dd	Hd
ED-3202-01	207	898	183	1081	445	680
ED-3202-02	258	896	183	1080	445	680
ED-3202-03	258	1126	183	1309	500	750
ED-3202-04	258	1386	183	1569	500	750
ED-3202-05	310	1232	183	1415	500	750
ED-3202-06	336	1393	183	1581	530	1000
ED-3202-07	363	1674	183	1857	530	1000
ED-3202-08	413	1671	183	1854	530	1000
ED-3202-09	413	1671	183	1854	600	1140
ED-3202-10	491	1722	183	1905	600	1140
ED-3202-11	491	1722	183	1905	600	1140
ED-3202-12	555	1721	183	1904	905	1140

CÓDIGO	CARGA DE RESINA (L)	CAUDAL TRABAJO (m³/h)	CONSUMO DE SAL (Kg)	DEPÓSITO DE SAL (L)
ED-3202-01	20	0,8	4	100
ED-3202-02	30	1,2	6	100
ED-3202-03	40	1,6	8	150
ED-3202-04	50	2,0	10	150
ED-3202-05	60	2,4	12	150
ED-3202-06	80	3,2	16	200
ED-3202-07	100	4,0	20	200
ED-3202-08	125	5,0	25	200
ED-3202-09	140	5,6	28	300
ED-3202-10	170	6,0	34	300
ED-3202-11	200	6,0	40	300
ED-3202-12	225	6,0	45	500

CÓDIGO	MODELO
VA-3002-12	Válvula de corte NWBP-1-1 ¼”

WS1Ci UF

CONTRACORRIENTE

DESCALCIFICADOR CLACK 1”

Descalcificador de 2 cuerpos, automático, para la eliminación de la dureza mediante resinas de intercambio iónico.

Válvula volumétrica Clack WS1Ci UF, programador digital y regeneración retardada o instantánea a contracorriente.

BAJO CONSUMO EN SAL

Su diseño especial permite caudales de servicio (hasta 6m³/h), y contralavados óptimos.



- Botella construida en poliéster reforzado con fibra de vidrio (PRFV)
- Frecuencia de regeneración de 1 a 28 días
- Mezclador de dureza integrado
- Turbina para el control del volumen de agua tratada
- Conexión 1”
- Carga de resina de uso alimentario, de alta capacidad para un alto rendimiento
- Presión de trabajo: 2,5 a 6 Bar
- Temperatura máxima: 43°C
- Tensión eléctrica: 200~240V 50/60Hz 15Vcc

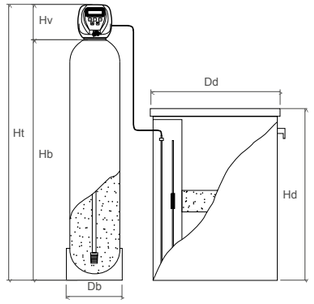



Válvula de corte NWBP-1-1 ¼”

CÓDIGO	DIMENSIONES (mm)					
	Db	Hb	Hv	Ht	Dd	Hd
UF-3202-01	207	898	183	1081	445	680
UF-3202-02	258	896	183	1080	445	680
UF-3202-03	258	1126	183	1309	500	750
UF-3202-04	258	1386	183	1569	500	750
UF-3202-05	310	1232	183	1415	500	750
UF-3202-06	336	1393	183	1581	530	1000
UF-3202-07	363	1674	183	1857	530	1000
UF-3202-08	413	1671	183	1854	530	1000
UF-3202-10	491	1722	183	1905	600	1140
UF-3202-12	555	1721	183	1904	905	1140

CÓDIGO	CARGA DE RESINA (L)	CAUDAL TRABAJO (m³/h)	CONSUMO DE SAL (Kg)	DEPÓSITO DE SAL (L)
UF-3202-01	22	0,7	2,2	100
UF-3202-02	35	1,2	3,5	100
UF-3202-03	48	1,6	4,8	150
UF-3202-04	61	2,0	6,1	150
UF-3202-05	73	2,4	7,3	150
UF-3202-06	100	3,4	10,0	200
UF-3202-07	136	4,6	13,6	200
UF-3202-08	166	5,6	16,6	200
UF-3202-10	240	6,0	24,0	300
UF-3202-12	300	6,0	30,0	500

CÓDIGO	MODELO
VA-3002-12	Válvula de corte NWBP-1-1 ¼”

WS1Ci DF DÚPLEX

DESCALCIFICADOR CLACK 1”

Descalcificador dúplex alternante para la eliminación de la dureza mediante resinas de intercambio iónico.

Válvula volumétrica Clack WS1Ci DF en cada botella, programador digital y regeneración instantánea a co-corriente.

Agua descalcificada permanentemente, una sola botella en servicio, la segunda en fase de regeneración o en stand-by.



- Su diseño especial permite caudales de servicio (hasta 6 m³/h) y contralavados óptimos
- Botella construida en poliéster reforzado con fibra de vidrio (PRFV)
- Frecuencia de regeneración de 1 a 28 días
- Mezclador de dureza integrado
- Turbina para el control del volumen de agua tratada
- Incluye colector entre válvulas (excepto para 170 y 200L) y válvula de 3 vías. No incluye By-pass.
- Conexión 1”
- Carga de resina de uso alimentario, de alta capacidad para un alto rendimiento
- Presión de trabajo: 2,5 a 6 Bar
- Temperatura máxima: 43°C
- Tensión eléctrica: 200~240V 50/60Hz 15Vcc

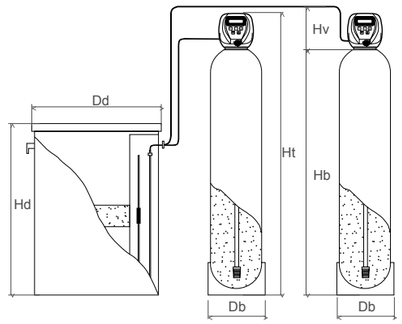

CÓDIGO	DIMENSIONES (mm)					
	Db	Hb	Hv	Ht	Dd	Hd
ED-3600-03	207	898	183	1081	445	680
ED-3600-04	258	896	183	1080	445	680
ED-3600-05	258	1126	183	1309	500	750
ED-3600-06	258	1386	183	1569	500	750
ED-3600-07	310	1232	183	1415	500	750
ED-3600-08	336	1393	183	1581	530	1000
ED-3600-09	363	1674	183	1857	530	1000
ED-3600-11	413	1671	183	1854	530	1000
ED-3600-12	413	1671	183	1854	600	1140
ED-3600-13	491	1722	183	1905	600	1140
ED-3600-14	491	1722	183	1905	905	1140

CÓDIGO	CARGA DE RESINA (L)	CAUDAL TRABAJO (m^3/h)	CONSUMO DE SAL (Kg)	DEPÓSITO DE SAL (L)
ED-3600-03	2 x 20	0,8	4	100
ED-3600-04	2 x 30	1,2	6	100
ED-3600-05	2 x 40	1,6	8	150
ED-3600-06	2 x 50	2,0	10	150
ED-3600-07	2 x 60	2,4	12	150
ED-3600-08	2 x 80	3,2	16	200
ED-3600-09	2 x 100	4,0	20	200
ED-3600-11	2 x 125	5,0	25	200
ED-3600-12	2 x 140	5,6	28	300
ED-3600-13	2 x 170	6,0	34	300
ED-3600-14	2 x 200	6,0	40	500

WS1Ci UF DÚPLEX CONTRACORRIENTE

DESCALCIFICADOR CLACK 1”

Descalcificador dúplex alternante para la eliminación de la dureza mediante resinas de intercambio iónico.

Válvula volumétrica Clack WS1Ci UF en cada botella, programador digital y regeneración instantánea a contracorriente.

BAJO CONSUMO DE SAL

Agua descalcificada permanentemente, una sola botella en servicio, la segunda en fase de regeneración o en stand-by.



- Su diseño especial permite caudales de servicio (hasta 6m³/h) y contralavados óptimos
- Botella construida en poliéster reforzado con fibra de vidrio (PRFV)
- Frecuencia de regeneración de 1 a 28 días
- Mezclador de dureza integrado
- Turbina para el control del volumen de agua tratada
- Conexión 1”
- Incluye colector entre válvulas (excepto para 240 y 300L) y válvula 3 vías. No incluye By-pass.
- Carga de resina de uso alimentario, de alta capacidad para un alto rendimiento
- Presión de trabajo: 2,5 a 6 Bar
- Temperatura máxima: 43°C
- Tensión eléctrica: 200~240V 50/60Hz 15Vcc

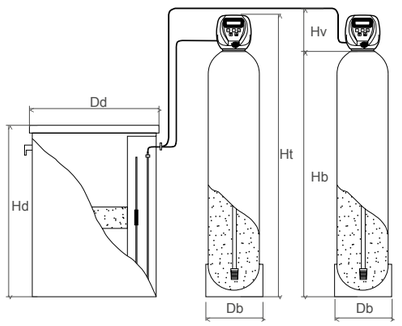

CÓDIGO	DIMENSIONES (mm)					
	Db	Hb	Hv	Ht	Dd	Hd
UF-3600-03	207	898	183	1081	445	680
UF-3600-04	258	896	183	1080	445	680
UF-3600-05	258	1126	183	1309	500	750
UF-3600-06	258	1386	183	1569	500	750
UF-3600-07	310	1232	183	1415	500	750
UF-3600-08	336	1393	183	1581	530	1000
UF-3600-09	363	1674	183	1857	530	1000
UF-3600-11	413	1671	183	1854	530	1000
UF-3600-13	491	1722	183	1905	600	1140
UF-3600-14	555	1721	183	1904	905	1140

CÓDIGO	CARGA DE RESINA (L)	CAUDAL TRABAJO (m^3/h)	CONSUMO DE SAL (Kg)	DEPÓSITO DE SAL (L)
UF-3600-03	2 x 22	0,7	2,2	100
UF-3600-04	2 x 35	1,2	3,5	100
UF-3600-05	2 x 48	1,6	4,8	150
UF-3600-06	2 x 61	2,0	6,1	150
UF-3600-07	2 x 73	2,4	7,3	150
UF-3600-08	2 x 100	3,4	10	200
UF-3600-09	2 x 136	4,6	13,6	200
UF-3600-11	2 x 166	5,6	16,6	200
UF-3600-13	2 x 240	6,0	24	300
UF-3600-14	2 x 300	6,0	30	500

TWIN WS1TT DF

DESCALCIFICADOR CLACK 1”

Descalcificador Twin alternante para la eliminación de la dureza mediante resinas de intercambio iónico.

Válvula volumétrica Clack WS1TT DF para control de las dos botellas, programador digital y regeneración retardada, instantánea o mixta a co-corriente.

Agua descalcificada permanentemente, una sola botella en servicio, la segunda en fase de regeneración o en stand-by.



- Su diseño especial permite caudales de servicio (hasta 6 m³/h) y contralavados óptimos
- Botella construida en poliéster reforzado con fibra de vidrio (PRFV)
- Frecuencia de regeneración de 1 a 28 días
- Turbina para el control del volumen de agua tratada
- Incluye colector entre botellas
- By-pass opcional.
- Conexión 1”
- Carga de resina de uso alimentario, de alta capacidad para un alto rendimiento
- Presión de trabajo: 2,5 a 6 Bar
- Temperatura máxima: 43°C
- Tensión eléctrica: 230V-15Vcc 50/60 Hz

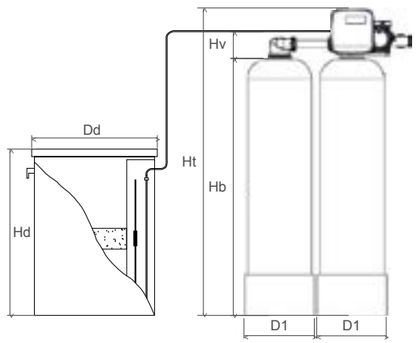

CÓDIGO	DIMENSIONES (mm)					
	D1	Hb	Hv	Ht	Hd	Dd
ED-3601-03	207	898	194	1092	680	445
ED-3601-04	258	897	194	1091	680	445
ED-3601-05	258	1126	194	1320	750	500
ED-3601-06	258	1386	194	1580	750	500
ED-3601-07	310	1232	194	1426	750	500
ED-3601-08	336	1398	194	1592	1000	530
ED-3601-09	363	1674	194	1868	1000	530
ED-3601-11	413	1671	194	1865	1000	530
ED-3601-12	413	1671	194	1865	1140	600
ED-3601-13	491	1722	194	1916	1140	600
ED-3601-14	491	1722	194	1916	1140	905

CÓDIGO	CARGA DE RESINA (L)	CAUDAL TRABAJO (m3/h)	CONSUMO DE SAL (Kg)	DEPÓSITO DE SAL (L)
ED-3601-03	2 x 20	0,8	4	100
ED-3601-04	2 x 30	1,2	6	100
ED-3601-05	2 x 40	1,6	8	150
ED-3601-06	2 x 50	2,0	10	150
ED-3601-07	2 x 60	2,4	12	150
ED-3601-08	2 x 80	3,2	16	200
ED-3601-09	2 x 100	4,0	20	200
ED-3601-11	2 x 125	5,0	25	200
ED-3601-12	2 x 140	5,6	28	300
ED-3601-13	2 x 170	6,0	34	300
ED-3601-14	2 x 200	6,0	40	500

TWIN WS1TT UF

CONTRACORRIENTE

DESCALCIFICADOR CLACK 1”

Descalcificador Twin alternante para la eliminación de la dureza mediante resinas de intercambio iónico.

Válvula volumétrica Clack WS1TT UF para control de las dos botellas, programador digital y regeneración instantánea a contra-corriente.

BAJO CONSUMO DE SAL.

Agua descalcificada permanentemente, una sola botella en servicio, la segunda en fase de regeneración o en stand-by.



- Su diseño especial permite caudales de servicio (hasta 6m³/h) y contralavados óptimos.
- Botella construida en poliéster reforzado con fibra de vidrio (PRFV)
- Frecuencia de regeneración de 1 a 28 días
- Turbina para el control del volumen de agua tratada
- Incluye colector entre botellas.
- By-pass opcional
- Conexión 1”
- Carga de resina de uso alimentario, de alta capacidad para un alto rendimiento
- Presión de trabajo: 2,5 a 6 Bar
- Temperatura máxima: 43°C
- Tensión eléctrica: 230V-15Vcc 50/60 Hz

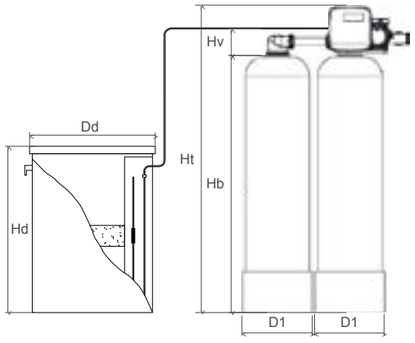

CÓDIGO	DIMENSIONES (mm)					
	D1	Hb	Hv	Ht	Dd	Hd
UF-3601-03	207	898	194	1092	445	680
UF-3601-04	258	897	194	1091	445	680
UF-3601-05	258	1126	194	1320	500	750
UF-3601-06	258	1386	194	1580	500	750
UF-3601-07	310	1232	194	1426	500	750
UF-3601-08	336	1398	194	1592	530	1000
UF-3601-09	363	1674	194	1868	530	1000
UF-3601-11	413	1671	194	1865	530	1000
UF-3601-13	491	1722	194	1916	600	1140
UF-3601-14	555	1721	194	1915	905	1140

CÓDIGO	CARGA DE RESINA (L)	CAUDAL TRABAJO (m3/h)	CONSUMO DE SAL (Kg)	DEPÓSITO DE SAL (L)
UF-3601-03	2 x 22	0,7	2,2	100
UF-3601-04	2 x 35	1,2	3,5	100
UF-3601-05	2 x 48	1,6	4,8	150
UF-3601-06	2 x 61	2,0	6,1	150
UF-3601-07	2 x 73	2,4	7,3	150
UF-3601-08	2 x 100	3,4	10,0	200
UF-3601-09	2 x 136	4,6	13,6	200
UF-3601-11	2 x 166	5,6	16,6	200
UF-3601-13	2 x 240	6,0	24,0	300
UF-3601-14	2 x 300	6,0	30,0	500

WS1.25Ci DF

DESCALCIFICADOR CLACK 1 ¼”

Descalcificador de 2 cuerpos automático para la eliminación de la dureza mediante resinas de intercambio iónico.

Válvula volumétrica Clack WS1.25Ci DF, programador digital y regeneración retardada, instantánea o mixta a co-corriente.



- Botella construida en poliéster reforzado con fibra de vidrio (PRFV)
- Frecuencia de regeneración de 1 a 28 días
- Mezclador de dureza integrado
- Turbina para el control del volumen de agua tratada
- Conexión 1 ¼”
- Carga de resina de uso alimentario, de alta capacidad para un alto rendimiento
- Presión de trabajo: 2,5 a 6 Bar
- Temperatura máxima: 43°C
- Tensión eléctrica: 200~240V 50/60Hz 15Vcc

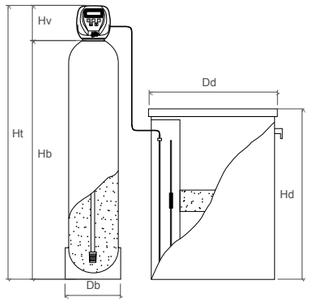



Válvula de corte NWBP-1-1 ¼”

CÓDIGO	DIMENSIONES (mm)					
	Db	Hb	Hv	Ht	Dd	Hd
ED-3203-06	336	1398	183	1581	530	1000
ED-3203-07	363	1674	183	1857	530	1000
ED-3203-08	413	1671	183	1854	530	1000
ED-3203-09	413	1671	183	1854	600	1140
ED-3203-10	491	1722	183	1905	600	1140
ED-3203-11	491	1722	183	1905	600	1140
ED-3203-12	555	1721	183	1904	905	1140

CÓDIGO	CARGA DE RESINA (L)	CAUDAL TRABAJO (m^3/h)	CONSUMO DE SAL (Kg)	DEPÓSITO DE SAL (L)
ED-3203-06	80	3,2	16	200
ED-3203-07	100	4,0	20	200
ED-3203-08	125	5,0	25	200
ED-3203-09	140	5,6	28	300
ED-3203-10	170	6,8	34	300
ED-3203-11	200	7,7	40	300
ED-3203-12	225	7,7	45	500

CÓDIGO	MODELO
VA-3002-12	Válvula de corte NWBP-1-1 ¼”

WS1.25Ci UF

CONTRACORRIENTE

DESCALCIFICADOR CLACK 1 ¼”

Descalcificador de 2 cuerpos automático para la eliminación de la dureza mediante resinas de intercambio iónico.

BAJO CONSUMO DE SAL.

Válvula volumétrica Clack WS1.25Ci UF, programador digital y regeneración retardada o instantánea a contra-corriente.



- Botella construida en poliéster reforzado con fibra de vidrio (PRFV)
- Mezclador de dureza integrado
- Frecuencia de regeneración de 1 a 28 días
- Turbina para el control del volumen de agua tratada
- Conexión 1 ¼”
- Carga de resina de uso alimentario, de alta capacidad para un alto rendimiento
- Presión de trabajo: 2,5 a 6 Bar
- Temperatura máxima: 43°C
- Tensión eléctrica: 200~240V 50/60Hz 15Vcc

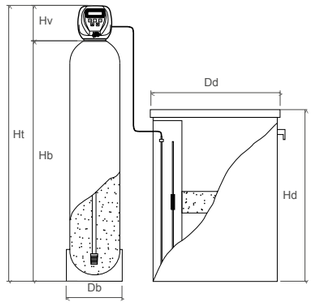



Válvula de corte NWBP-1-1 ¼”

CÓDIGO	DIMENSIONES (mm)					
	Db	Hb	Hv	Ht	Dd	Hd
UF-3203-06	336	1398	183	1581	530	1000
UF-3203-07	363	1674	183	1857	530	1000
UF-3203-08	413	1671	183	1854	530	1000
UF-3203-10	491	1722	183	1905	600	1140
UF-3203-12	555	1721	183	1904	905	1140

CÓDIGO	CARGA DE RESINA (L)	CAUDAL TRABAJO (m^3/h)	CONSUMO DE SAL (Kg)	DEPÓSITO DE SAL (L)
UF-3203-06	100	3,4	10	200
UF-3203-07	136	4,6	13,6	200
UF-3203-08	166	5,6	16,6	200
UF-3203-10	240	7,7	24	300
UF-3203-12	300	7,7	30	500

CÓDIGO	MODELO
VA-3002-12	Válvula de corte NWBP-1-1 ¼”

WS1.25Ci DF DÚPLEX

DESCALCIFICADOR CLACK 1” ¼

Descalcificador dúplex alternante para la eliminación de la dureza mediante resinas de intercambio iónico.

Válvula volumétrica Clack WS1.25Ci DF, programador digital y regeneración retardada, instantánea o mixta a co-corriente.

Agua descalcificada permanentemente, una sola botella en servicio, la segunda en fase de regeneración o en stand-by.



- Botella construida en poliéster reforzado con fibra de vidrio (PRFV)
- Frecuencia de regeneración de 1 a 28 días
- Mezclador de dureza integrado
- Turbina para el control del volumen de agua tratada
- Incluye válvula de 3 vías. No incluye colector entre válvulas ni By-pass.
- Conexión 1 ¼”
- Carga de resina de uso alimentario, de alta capacidad para un alto rendimiento
- Presión de trabajo: 2,5 a 6 Bar
- Temperatura máxima: 43°C
- Tensión eléctrica: 200~240V 50/60Hz 15Vcc



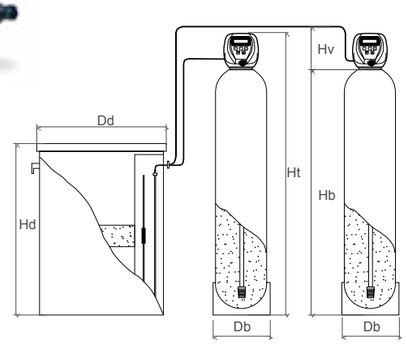

CÓDIGO	DIMENSIONES (mm)					
	Db	Hb	Hv	Ht	Dd	Hd
ED-3602-06	336	1398	183	1581	530	1000
ED-3602-07	363	1674	183	1857	530	1000
ED-3602-08	413	1671	183	1854	530	1000
ED-3602-09	413	1671	183	1854	600	1140
ED-3602-10	491	1722	183	1905	600	1140
ED-3602-11	491	1722	183	1905	600	1140
ED-3602-12	555	1721	183	1904	905	1140

CÓDIGO	CARGA DE RESINA (L)	CAUDAL TRABAJO (m^3/h)	CONSUMO DE SAL (Kg)	DEPÓSITO DE SAL (L)
ED-3602-06	2 x 80	3,2	16	200
ED-3602-07	2 x 100	4,0	20	200
ED-3602-08	2 x 125	5,0	25	200
ED-3602-09	2 x 140	5,6	28	300
ED-3602-10	2 x 170	6,8	34	300
ED-3602-11	2 x 200	7,7	40	300
ED-3602-12	2 x 225	7,7	45	500

WS1.25Ci UF DÚPLEX CONTRACORRIENTE

DESCALCIFICADOR CLACK 1” ¼

Descalcificador dúplex alternante para la eliminación de la dureza mediante resinas de intercambio iónico.

Válvula volumétrica Clack WS1.25Ci UF en cada botella, programador digital y regeneración instantánea a contra-corriente.

BAJO CONSUMO DE SAL.

Agua descalcificada permanentemente, una sola botella en servicio, la segunda en fase de regeneración o en espera.



- Botella construida en poliéster reforzado con fibra de vidrio (PRFV)
- Frecuencia de regeneración de 1 a 28 días
- Mezclador de dureza integrado
- Turbina para el control del volumen de agua tratada
- Incluye válvula de 3 vías. No incluye colector entre válvulas ni By-pass.
- Conexión 1 ¼”
- Carga de resina de uso alimentario, de alta capacidad para un alto rendimiento
- Presión de trabajo: 2,5 a 6 Bar
- Temperatura máxima: 43°C
- Tensión eléctrica: 200~240V 50/60Hz 15Vcc



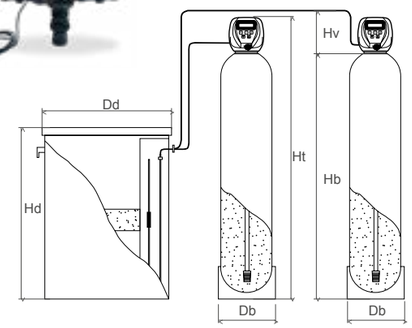

CÓDIGO	DIMENSIONES (mm)					
	Db	Hb	Hv	Ht	Dd	Hd
UF-3602-06	336	1398	183	1581	530	1000
UF-3602-07	363	1674	183	1857	530	1000
UF-3602-08	413	1671	183	1854	600	1140
UF-3602-10	491	1722	183	1905	600	1140
UF-3602-12	555	1721	183	1904	905	1140

CÓDIGO	CARGA DE RESINA (L)	CAUDAL TRABAJO (m^3/h)	CONSUMO DE SAL (Kg)	DEPÓSITO DE SAL (L)
UF-3602-06	2 x 100	3,4	10	200
UF-3602-07	2 x 136	4,6	13,6	200
UF-3602-08	2 x 166	5,6	16,6	300
UF-3602-10	2 x 240	7,7	24	300
UF-3602-12	2 x 300	7,7	30	500

WS1.5Ci DF NORYL

DESCALCIFICADOR CLACK 1" ½

Descalcificador de 2 cuerpos automático para la eliminación de la dureza mediante resinas de intercambio iónico.

Válvula volumétrica Clack WS1.5Ci DF Noryl, programador digital y regeneración retardada o instantánea a co-corriente.

La válvula fabricada en Noryl mejora la resistencia a sustancias químicas y tiene una mayor tolerancia en entornos salinos o corrosivos comparada con los metales. Además, su menor peso simplifica el manejo.



La imagen puede no corresponderse con el modelo.

- Botella construida en poliéster reforzado con fibra de vidrio (PRFV)
- Frecuencia de regeneración de 1 a 28 días
- Turbina externa para el control del volumen de agua tratada
- Conexión 1 ½"
- Carga de resina de uso alimentario, de alta capacidad para un alto rendimiento
- Presión de trabajo: 2,5 a 6 Bar
- Temperatura máxima: 43°C
- Tensión eléctrica: 200~240V 50/60Hz 15Vcc

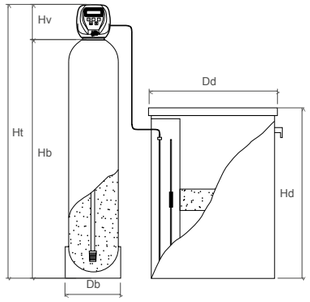



Válvula de corte - 1" ½

CÓDIGO	DIMENSIONES (mm)					
	Db	Hb	Hv	Ht	Dd	Hd
ED-3204-57	363	1674	272	1946	530	1000
ED-3204-58	413	1671	272	1943	600	1140
ED-3204-59	413	1671	272	1943	600	1140
ED-3204-60	491	1722	272	1994	600	1140
ED-3204-61	491	1722	272	1994	905	1140
ED-3204-62	555	1721	272	1993	905	1140
ED-3204-63	635	1918	272	2190	905	1140
ED-3204-64	635	1918	272	2190	1200	1320

CÓDIGO	CARGA DE RESINA (L)	CAUDAL TRABAJO (m^3/h)	CONSUMO DE SAL (Kg)	DEPÓSITO DE SAL (L)
ED-3204-57	100	4	20	200
ED-3204-58	125	5	25	300
ED-3204-59	140	5,6	28	300
ED-3204-60	170	6,8	34	300
ED-3204-61	200	8	40	500
ED-3204-62	225	9	45	500
ED-3204-63	300	12	60	500
ED-3204-64	350	13,6	70	1000

CÓDIGO	MODELO
VA-3004-22	Válvula de corte Noryl 1 ½"

WS1.5Ci UF NORYL

CONTRACORRIENTE

DESCALCIFICADOR CLACK 1" ½

Descalcificador de 2 cuerpos automático para la eliminación de la dureza mediante resinas de intercambio iónico.

Válvula volumétrica Clack WS1.5Ci DF Noryl, programador digital y regeneración retardada o instantánea a co-corriente.

BAJO CONSUMO DE SAL

La válvula fabricada en Noryl mejora la resistencia a sustancias químicas y tiene una mayor tolerancia en entornos salinos o corrosivos comparada con los metales. Además, su menor peso simplifica el manejo.



La imagen puede no corresponderse con el modelo.

- Botella construida en poliéster reforzado con fibra de vidrio (PRFV)
- Frecuencia de regeneración de 1 a 28 días
- Turbina externa para el control del volumen de agua tratada
- Conexión 1 ½"
- Carga de resina de uso alimentario, de alta capacidad para un alto rendimiento
- Presión de trabajo: 2,5 a 6 Bar
- Temperatura máxima: 43°C
- Tensión eléctrica: 200~240V 50/60Hz 15Vcc

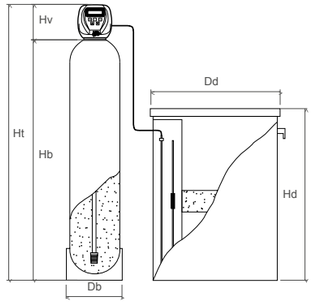



Válvula de corte - 1" ½

CÓDIGO	DIMENSIONES (mm)					
	Db	Hb	Hv	Ht	Dd	Hd
UF-3204-57	363	1674	272	1946	530	1000
UF-3204-58	413	1671	272	1943	600	1140
UF-3204-60	491	1722	272	1994	600	1140
UF-3204-62	555	1721	272	1993	905	1140
UF-3204-64	635	1918	272	2190	1200	1320

CÓDIGO	CARGA DE RESINA (L)	CAUDAL TRABAJO (m^3/h)	CONSUMO DE SAL (Kg)	DEPÓSITO DE SAL (L)
UF-3204-57	136	4,6	13,6	200
UF-3204-58	166	5,6	16,6	300
UF-3204-60	240	8,1	24	300
UF-3204-62	300	10,2	30	500
UF-3204-64	430	13,6	43	1000

CÓDIGO	MODELO
VA-3004-22	Válvula de corte Noryl 1 ½"

WS1.5Ci DF NORYL
DÚPLEX
DESCALCIFICADOR CLACK 1" ½

Descalcificador de 2 cuerpos automático para la eliminación de la dureza mediante resinas de intercambio iónico.

Válvula volumétrica Clack WS1.5Ci DF Noryl en cada botella, programador digital y regeneración instantánea, retardada o mixta a co-corriente.

La válvula fabricada en Noryl mejora la resistencia a sustancias químicas y tiene una mayor tolerancia en entornos salinos o corrosivos comparada con los metales. Además, su menor peso simplifica el manejo.

Agua descalcificada permanentemente, una sola botella en servicio, la segunda en fase de regeneración o en stand-by.



La imagen puede no corresponderse con el modelo.

- Botella construida en poliéster reforzado con fibra de vidrio (PRFV)
- Frecuencia de regeneración de 1 a 28 días
- Turbina externa para el control del volumen de agua tratada
- Incluye válvula de 3 vías. No incluye colector entre válvulas ni By-pass
- Conexión 1 ½"
- Carga de resina de uso alimentario, de alta capacidad para un alto rendimiento
- Presión de trabajo: 2,5 a 6 Bar
- Temperatura máxima: 43°C
- Tensión eléctrica: 230V-15Vcc 50/60 Hz



Válvula alternante 1 ½" Noryl

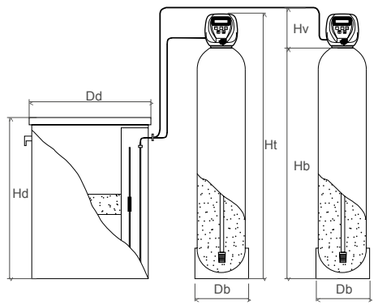

CÓDIGO	DIMENSIONES (mm)					
	Db	Hb	Hv	Ht	Dd	Hd
ED-3604-57	363	1674	272	1946	530	1000
ED-3604-58	413	1671	272	1943	600	1140
ED-3604-59	413	1671	272	1943	600	1140
ED-3604-60	491	1722	272	1994	600	1140
ED-3604-61	491	1722	272	1994	905	1140
ED-3604-62	555	1721	272	1993	905	1140
ED-3604-63	635	1918	272	2190	905	1140
ED-3604-64	635	1918	272	2190	1200	1320

CÓDIGO	CARGA DE RESINA (L)	CAUDAL TRABAJO (m^3/h)	CONSUMO DE SAL (Kg)	DEPÓSITO DE SAL (L)
ED-3604-57	2 x 100	4	20	300
ED-3604-58	2 x 125	5	25	300
ED-3604-59	2 x 140	5,6	28	500
ED-3604-60	2 x 170	6,8	34	500
ED-3604-61	2 x 200	8	40	500
ED-3604-62	2 x 225	9	45	500
ED-3604-63	2 x 300	12	60	500
ED-3604-64	2 x 350	13,6	70	1000

WS1.5Ci UF NORYL
CONTRACORRIENTE DÚPLEX
DESCALCIFICADOR CLACK 1" ½

Descalcificador dúplex alternante para la eliminación de la dureza mediante resinas de intercambio iónico.

Válvula volumétrica Clack WS1.5Ci UF Noryl en cada botella, programador digital y regeneración instantánea, retardada o mixta a contra-corriente.

BAJO CONSUMO DE SAL

La válvula fabricada en Noryl mejora la resistencia a sustancias químicas y tiene una mayor tolerancia en entornos salinos o corrosivos comparada con los metales. Su menor peso simplifica el manejo.

Agua descalcificada permanentemente, una sola botella en servicio, la segunda en fase de regeneración o en espera.



La imagen puede no corresponderse con el modelo.

- Botella construida en poliéster reforzado con fibra de vidrio (PRFV)
- Frecuencia de regeneración de 1 a 28 días
- Turbina externa para el control del volumen de agua tratada
- Incluye válvula de 3 vías. No incluye colector entre válvulas ni By-pass
- Conexión 1 ½"
- Carga de resina de uso alimentario, de alta capacidad para un alto rendimiento
- Presión de trabajo: 2,5 a 6 Bar
- Temperatura máxima: 43°C
- Tensión eléctrica: 230V-15Vcc 50/60 Hz



Válvula alternante 1 ½" Noryl

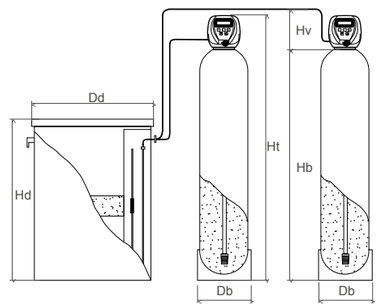

CÓDIGO	DIMENSIONES (mm)					
	Db	Hb	Hv	Ht	Dd	Hd
UF-3604-57	363	1674	272	1946	530	1000
UF-3604-58	413	1671	272	1943	600	1140
UF-3604-60	491	1722	272	1994	600	1140
UF-3604-62	555	1721	272	1993	905	1140
UF-3604-64	635	1918	272	2190	1200	1320

CÓDIGO	CARGA DE RESINA (L)	CAUDAL TRABAJO (m^3/h)	CONSUMO DE SAL (Kg)	DEPÓSITO DE SAL (L)
UF-3604-57	2 x 136	4,6	13,6	200
UF-3604-58	2 x 166	5,6	16,6	300
UF-3604-60	2 x 240	8,1	24	300
UF-3604-62	2 x 300	10,2	30	500
UF-3604-64	2 x 430	13,6	43	1000

TWIN WS1.5TT DF NORYL

DESCALCIFICADOR CLACK 1” ½

Descalcificador Twin alternante para la eliminación de la dureza mediante resinas de intercambio iónico.

Válvula volumétrica Clack WS1.5TT DF Noryl para control de las dos botellas, programador digital y regeneración retardada, instantánea o mixta a co-corriente.

La válvula fabricada en Noryl mejora la resistencia a sustancias químicas y tiene una mayor tolerancia en entornos salinos o corrosivos comparada con los metales. Su menor peso simplifica el manejo.

Agua descalcificada permanentemente, una sola botella en servicio, la segunda en fase de regeneración o en stand-by.



La imagen puede no corresponderse con el modelo.

- Su diseño especial permite caudales de servicio (hasta 12,3m³/h) y contralavados óptimos
- Botella construida en poliéster reforzado con fibra de vidrio (PRFV)
- Frecuencia de regeneración de 1 a 28 días
- Turbina para el control del volumen de agua tratada
- Incluye colector entre botellas
- Conexión 1” 1/2
- Carga de resina de uso alimentario, de alta capacidad para un alto rendimiento
- Presión de trabajo: 2,5 a 6 Bar
- Temperatura máxima: 43°C
- Tensión eléctrica: 230V-15Vcc 50/60 Hz

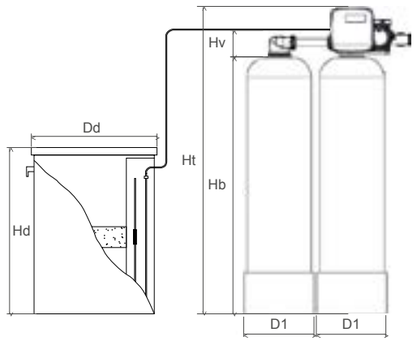

CÓDIGO	DIMENSIONES (mm)					
	D1	Hb	Hv	Ht	Dd	Hd
ED-3605-57	363	1674	281	1955	530	1000
ED-3605-58	413	1671	281	1952	600	1140
ED-3605-59	413	1671	281	1952	600	1140
ED-3605-60	491	1722	281	2003	600	1140
ED-3605-61	491	1722	281	2003	905	1140
ED-3605-62	555	1721	281	2002	905	1140
ED-3605-63	635	1918	281	2199	905	1140
ED-3605-65	635	1918	281	2199	1200	1320

CÓDIGO	CARGA DE RESINA (L)	CAUDAL TRABAJO (m³/h)	CONSUMO DE SAL (Kg)	DEPÓSITO DE SAL (L)
ED-3605-57	2x100	4	20	300
ED-3605-58	2x125	5	25	300
ED-3605-59	2x140	5,6	28	500
ED-3605-60	2x170	6,8	34	500
ED-3605-61	2x200	8	40	500
ED-3605-62	2x225	9	45	500
ED-3605-63	2x300	12	60	500
ED-3605-64	2x350	12,3	70	1000

CÓDIGO	MODELO
AV-3002-22	Kit micro Clack 1” - 1 1/4” - 1 1/2”

TWIN WS1.5TT UF NORYL CONTRACORRIENTE

DESCALCIFICADOR CLACK 1” ½

Descalcificador Twin alternantes para la eliminación de la dureza mediante resinas de intercambio iónico.

Válvula volumétrica Clack WS1.5TT UF Noryl para control de las dos botellas, programador digital y regeneración instantánea a contra-corriente.

BAJO CONSUMO DE SAL

La válvula fabricada en Noryl mejora la resistencia a sustancias químicas y tiene una mayor tolerancia en entornos salinos o corrosivos comparada con los metales. Su menor peso simplifica el manejo.

Agua descalcificada permanentemente, una sola botella en servicio, la segunda en fase de regeneración o en stand-by.



La imagen puede no corresponderse con el modelo.

- Su diseño especial permite caudales de servicio (hasta 12,3m³/h) y contralavados óptimos.
- Botella construida en poliéster reforzado con fibra de vidrio (PRFV)
- Frecuencia de regeneración de 1 a 28 días
- Turbina para el control del volumen de agua tratada
- Incluye colector entre botellas.
- Conexión 1” 1/2
- Carga de resina de uso alimentario, de alta capacidad para un alto rendimiento
- Presión de trabajo: 2,5 a 6 Bar
- Temperatura máxima: 43°C
- Tensión eléctrica: 230V-15Vcc 50/60 Hz

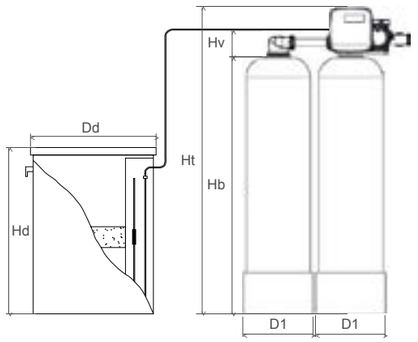

CÓDIGO	DIMENSIONES (mm)					
	D1	Hb	Hv	Ht	Dd	Hd
UF-3605-57	363	1674	281	1955	530	1000
UF-3605-58	413	1671	281	1952	600	1140
UF-3605-60	491	1722	281	2003	600	1140
UF-3605-62	555	1721	281	2002	905	1140

CÓDIGO	CARGA DE RESINA (L)	CAUDAL TRABAJO (m³/h)	CONSUMO DE SAL (Kg)	DEPÓSITO DE SAL (L)
UF-3605-57	2x136	4,6	13,6	200
UF-3605-58	2x166	5,6	16,6	300
UF-3605-60	2x240	8,16	24	300
UF-3605-62	2x300	10,2	30	500
UF-3605-64	2x430	12,3	43	1000

CÓDIGO	MODELO
AV-3002-22	Kit micro Clack 1” - 1 1/4” - 1 1/2”

WS1.5Ci DF

DESCALCIFICADOR CLACK 1” ½

Descalcificador de 2 cuerpos automáticos para la eliminación de la dureza mediante resinas de intercambio iónico.

Válvula volumétrica Clack WS1.5Ci DF, programador digital y regeneración retardada o instantánea a co-corriente.



- Botella construida en poliéster reforzado con fibra de vidrio (PRFV)
- Frecuencia de regeneración de 1 a 28 días
- Turbina externa para el control del volumen de agua tratada
- Conexión 1 ½”
- Carga de resina de uso alimentario, de alta capacidad para un alto rendimiento
- Presión de trabajo: 2,5 a 6 Bar
- Temperatura máxima: 43°C
- Tensión eléctrica: 200~240V 50/60Hz 15Vcc

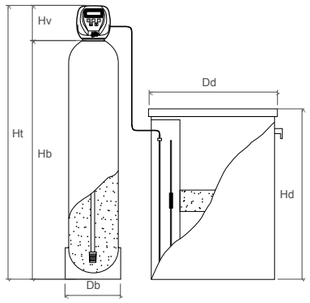



Válvula de corte 1” ½

CÓDIGO	DIMENSIONES (mm)					
	Db	Hb	Hv	Ht	Dd	Hd
ED-3204-07	363	1674	237	1911	530	1000
ED-3204-08	413	1671	237	1908	600	1140
ED-3204-09	413	1671	237	1908	600	1140
ED-3204-10	491	1722	237	1959	600	1140
ED-3204-11	491	1722	237	1959	905	1140
ED-3204-12	555	1721	237	1958	905	1140
ED-3204-13	635	1918	237	2155	905	1140
ED-3204-14	635	1918	237	2155	1200	1320

CÓDIGO	CARGA DE RESINA (L)	CAUDAL TRABAJO (m^3/h)	CONSUMO DE SAL (Kg)	DEPÓSITO DE SAL (L)
ED-3204-07	100	4,0	20	200
ED-3204-08	125	5,0	25	300
ED-3204-09	140	5,6	28	300
ED-3204-10	170	6,8	34	300
ED-3204-11	200	8,0	40	500
ED-3204-12	225	9,0	45	500
ED-3204-13	300	12,0	60	500
ED-3204-14	350	13,5	70	1000

CÓDIGO	MODELO
VA-3004-12	Válvula de corte 1 ½”

WS1.5Ci UF

CONTRACORRIENTE

DESCALCIFICADOR CLACK 1” ½

Descalcificador de 2 cuerpos automático para la eliminación de la dureza mediante resinas de intercambio iónico.

BAJO CONSUMO DE SAL.

Válvula volumétrica Clack WS1.5Ci UF, programador digital y regeneración retardada o instantánea a contra-corriente.



- Botella construida en poliéster reforzado con fibra de vidrio (PRFV)
- Frecuencia de regeneración de 1 a 28 días
- Turbina externa para el control del volumen de agua tratada
- Conexión 1 ½”
- Carga de resina de uso alimentario, de alta capacidad para un alto rendimiento
- Presión de trabajo: 2,5 a 6 Bar
- Temperatura máxima: 43°C
- Tensión eléctrica: 200~240V 50/60Hz 15Vcc

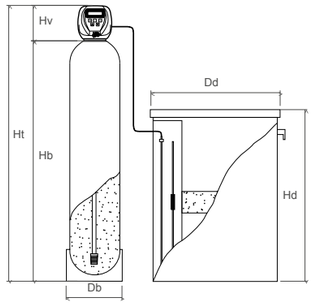



Válvula de corte 1” ½

CÓDIGO	DIMENSIONES (mm)					
	Db	Hb	Hv	Ht	Dd	Hd
UF-3204-07	363	1674	237	1911	530	1000
UF-3204-08	413	1671	237	1908	600	1140
UF-3204-10	491	1722	237	1959	600	1140
UF-3204-12	555	1721	237	1958	905	1140
UF-3204-14	635	1918	237	2155	1200	1320

CÓDIGO	CARGA DE RESINA (L)	CAUDAL TRABAJO (m^3/h)	CONSUMO DE SAL (Kg)	DEPÓSITO DE SAL (L)
UF-3204-07	136	4,5	13,6	200
UF-3204-08	166	5,5	16,6	300
UF-3204-10	240	8,2	24	300
UF-3204-12	300	10,2	30	500
UF-3204-14	430	13,5	43	1000

CÓDIGO	MODELO
VA-3004-12	Válvula de corte 1 ½”

WS1.5Ci DF DÚPLEX

DESCALCIFICADOR CLACK 1" ½

Descalcificador dúplex alternante para la eliminación de la dureza mediante resinas de intercambio iónico.

Válvula volumétrica Clack WS1.5Ci DF en cada botella, programador digital y regeneración instantánea, retardada o mixta a co-corriente.

Agua descalcificada permanentemente, una sola botella en servicio, la segunda en fase de regeneración o en stand-by.





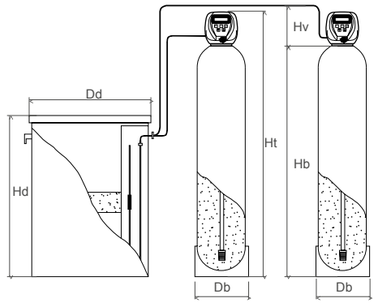

- Botella construida en poliéster reforzado con fibra de vidrio (PRFV)
- Frecuencia de regeneración de 1 a 28 días
- Turbina externa para el control del volumen de agua tratada
- Incluye válvula de 3 vías. No incluye colector entre válvulas ni By-pass
- Conexión 1 ½"
- Carga de resina de uso alimentario, de alta capacidad para un alto rendimiento
- Presión de trabajo: 2,5 a 6 Bar
- Temperatura máxima: 43°C
- Tensión eléctrica: 230V-15Vcc 50/60 Hz

CÓDIGO	DIMENSIONES (mm)					
	Db	Hb	Hv	Ht	Dd	Hd
ED-3604-07	363	1674	237	1911	530	1000
ED-3604-08	413	1671	237	1908	600	1140
ED-3604-09	413	1671	237	1908	600	1140
ED-3604-10	491	1722	237	1959	600	1140
ED-3604-11	491	1722	237	1959	905	1140
ED-3604-12	555	1721	237	1958	905	1140
ED-3604-13	635	1918	237	2155	905	1140
ED-3604-14	635	1918	237	2155	1190	1425

CÓDIGO	CARGA DE RESINA (L)	CAUDAL TRABAJO (m^3/h)	CONSUMO DE SAL (Kg)	DEPÓSITO DE SAL (L)
ED-3604-07	2 x 100	4,0	20	300
ED-3604-08	2 x 125	5,0	25	300
ED-3604-09	2 x 140	5,6	28	500
ED-3604-10	2 x 170	6,8	34	500
ED-3604-11	2 x 200	8,0	40	500
ED-3604-12	2 x 225	9,0	45	500
ED-3604-13	2 x 300	12,0	60	500
ED-3604-14	2 x 350	13,5	70	1000

WS1.5Ci UF DÚPLEX CONTRACORRIENTE

DESCALCIFICADOR CLACK 1" ½

Descalcificador dúplex alternante para la eliminación de la dureza mediante resinas de intercambio iónico.

Válvula volumétrica Clack WS1.5Ci UF en cada botella, programador digital y regeneración instantánea, retardada o mixta a contra-corriente.

BAJO CONSUMO DE SAL

Agua descalcificada permanentemente, una sola botella en servicio, la segunda en fase de regeneración o en espera.





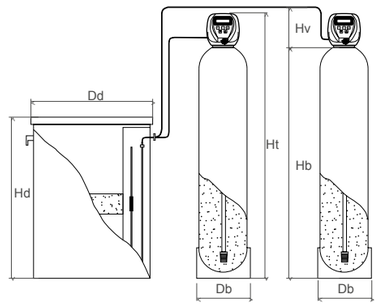

- Botella construida en poliéster reforzado con fibra de vidrio (PRFV)
- Frecuencia de regeneración de 1 a 28 días
- Turbina externa para el control del volumen de agua tratada
- Incluye válvula de 3 vías. No incluye colector entre válvulas ni By-pass
- Conexión 1 ½"
- Carga de resina de uso alimentario, de alta capacidad para un alto rendimiento
- Presión de trabajo: 2,5 a 6 Bar
- Temperatura máxima: 43°C
- Tensión eléctrica: 230V-15Vcc 50/60 Hz

CÓDIGO	DIMENSIONES (mm)					
	Db	Hb	Hv	Ht	Dd	Hd
UF-3604-07	363	1674	237	1911	530	1000
UF-3604-08	413	1671	237	1908	530	1000
UF-3604-10	491	1722	237	1959	600	1140
UF-3604-12	555	1721	237	1958	600	1140
UF-3604-14	635	1918	237	2155	1200	1320

CÓDIGO	CARGA DE RESINA (L)	CAUDAL TRABAJO (m^3/h)	CONSUMO DE SAL (Kg)	DEPÓSITO DE SAL (L)
UF-3604-07	2 x 136	4,5	13,6	200
UF-3604-08	2 x 166	5,5	16,6	300
UF-3604-10	2 x 240	8,2	24	300
UF-3604-12	2 x 300	10,2	30	500
UF-3604-14	2 x 430	13,5	43	1000

WS2Ci DF NORYL

DESCALCIFICADOR CLACK 2”

Descalcificador de 2 cuerpos automático para la eliminación de la dureza mediante resinas de intercambio iónico.

Válvula volumétrica Clack WS2Ci DF Noryl, programador digital y regeneración instantánea, retardada o mixta a co-corriente.

La válvula fabricada en Noryl mejora la resistencia a sustancias químicas y tiene una mayor tolerancia en entornos salinos o corrosivos comparada con los metales. Su menor peso simplifica el manejo.



La imagen puede no corresponderse con el modelo.

- Botella construida en poliéster reforzado con fibra de vidrio (PRFV)
- Frecuencia de regeneración de 1 a 28 días
- Turbina externa para el control del volumen de agua tratada
- Conexión 2”
- Carga de resina de uso alimentario, de alta capacidad para un alto rendimiento
- Presión de trabajo: 2,5 a 6 Bar
- Temperatura máxima: 43°C
- Tensión eléctrica: 200~240V 50/60Hz 15Vcc

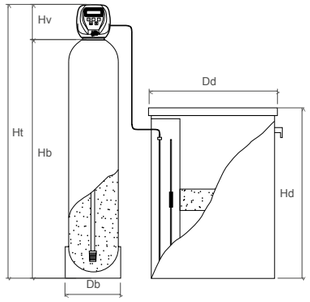



Válvula de corte 2” Noryl

CÓDIGO	DIMENSIONES (mm)					
	Db	Hb	Hv	Ht	Dd	Hd
ED-3206-58	413	1671	317	1988	620	1230
ED-3206-59	413	1671	317	1988	620	1230
ED-3206-60	486	1722	317	2039	620	1230
ED-3206-61	486	1722	317	2039	905	1140
ED-3206-62	550	1721	317	2038	905	1140
ED-3206-63	626	1918	317	2235	905	1140
ED-3206-64	626	1918	317	2235	1200	1320
ED-3206-65	780	1836	317	2153	1200	1320
ED-3206-66	938	1856	317	2173	1510	1350

CÓDIGO	CARGA DE RESINA (L)	CAUDAL TRABAJO (m^3/h)	CONSUMO DE SAL (Kg)	DEPÓSITO DE SAL (L)
ED-3206-58	125	5,0	25	300
ED-3206-59	140	5,6	28	300
ED-3206-60	170	6,8	34	300
ED-3206-61	200	8,0	40	500
ED-3206-62	225	9,0	45	500
ED-3206-63	300	12,0	60	500
ED-3206-64	350	14,0	70	1000
ED-3206-65	500	20,0	100	1000
ED-3206-66	750	20,0	150	1500

CÓDIGO	MODELO
VA-3005-22	Válvula de corte Noryl 2”

WS2Ci UF NORYL CONTRACORRIENTE

DESCALCIFICADOR CLACK 2”

Descalcificador de 2 cuerpos automático para la eliminación de la dureza mediante resinas de intercambio iónico.

Válvula volumétrica Clack WS2Ci UF Noryl, programador digital y regeneración instantánea, retardada o mixta a contra-corriente.

BAJO CONSUMO DE SAL.

La válvula fabricada en Noryl mejora la resistencia a sustancias químicas y tiene una mayor tolerancia en entornos salinos o corrosivos comparada con los metales. Su menor peso simplifica el manejo.



La imagen puede no corresponderse con el modelo.

- Botella construida en poliéster reforzado con fibra de vidrio (PRFV)
- Frecuencia de regeneración de 1 a 28 días
- Turbina externa para el control del volumen de agua tratada
- Conexión 2”
- Carga de resina de uso alimentario, de alta capacidad para un alto rendimiento
- Presión de trabajo: 2,5 a 6 Bar
- Temperatura máxima: 43°C
- Tensión eléctrica: 200~240V 50/60Hz 15Vcc

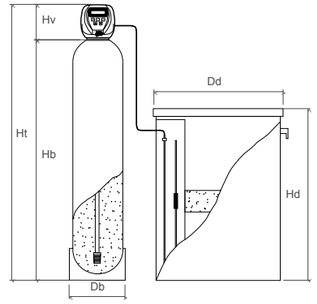



Válvula de corte 2” Noryl

CÓDIGO	DIMENSIONES (mm)					
	Db	Hb	Hv	Ht	Dd	Hd
UF-3206-58	413	1671	317	1988	620	1230
UF-3206-60	486	1722	317	2039	620	1230
UF-3206-62	550	1721	317	2038	905	1140
UF-3206-64	626	1915	317	2235	1200	1320
UF-3206-65	780	1836	317	2153	1200	1320
UF-3206-66	938	1856	317	2173	1510	1350

CÓDIGO	CARGA DE RESINA (L)	CAUDAL TRABAJO (m^3/h)	CONSUMO DE SAL (Kg)	DEPÓSITO DE SAL (L)
UF-3206-58	166	5,6	16.6	300
UF-3206-60	240	8,2	24	300
UF-3206-62	300	10,2	30	500
UF-3206-64	430	14,6	43	1000
UF-3206-65	700	20	70	1000
UF-3206-66	990	20	99	1500

CÓDIGO	MODELO
VA-3005-22	Válvula de corte Noryl 2”

WS2Ci DF NORYL
DÚPLEX
DESCALCIFICADOR CLACK 2”

Descalcificador dúplex alternante para la eliminación de la dureza mediante resinas de intercambio iónico.

Válvula volumétrica Clack WS2Ci DF Noryl en cada botella, programador digital y regeneración instantánea, retardada o mixta a co-corriente.

La válvula fabricada en Noryl mejora la resistencia a sustancias químicas y tiene una mayor tolerancia en entornos salinos o corrosivos comparada con los metales. Su menor peso simplifica el manejo.

Agua descalcificada permanentemente, una sola botella en servicio, la segunda en fase de regeneración o en espera.



La imagen puede
no corresponderse con el modelo.

- Botella construida en poliéster reforzado con fibra de vidrio (PRFV)
- Frecuencia de regeneración de 1 a 28 días
- Turbina externa para el control del volumen de agua tratada
- Incluye válvula de 3 vías. No incluye colector entre válvulas ni By-pass.
- Conexión 2”
- Carga de resina de uso alimentario, de alta capacidad para un alto rendimiento
- Presión de trabajo: 2,5 a 6 Bar
- Temperatura máxima: 43°C
- Tensión eléctrica: 200~240V 50/60Hz 15Vcc

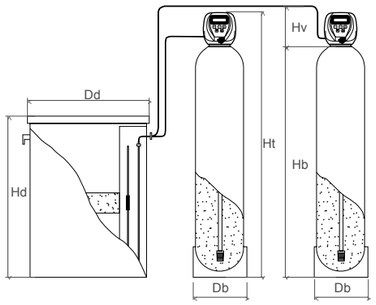

CÓDIGO	DIMENSIONES (mm)					
	Db	Hb	Hv	Ht	Dd	Hd
ED-3606-58	413	1671	317	1988	620	1230
ED-3606-59	413	1671	317	1988	620	1230
ED-3606-60	486	1722	317	2039	620	1230
ED-3606-61	486	1722	317	2039	905	1140
ED-3606-62	550	1721	317	2038	905	1140
ED-3606-63	626	1918	317	2235	905	1140
ED-3606-64	626	1918	317	2235	1200	1320
ED-3606-65	780	1836	317	2153	1200	1320
ED-3606-66	938	1856	317	2173	1510	1350

CÓDIGO	CARGA DE RESINA (L)	CAUDAL TRABAJO (m^3/h)	CONSUMO DE SAL (Kg)	DEPÓSITO DE SAL (L)
ED-3606-58	2 x 125	5,0	25	300
ED-3606-59	2 x 140	5,6	28	500
ED-3606-60	2 x 170	6,8	34	500
ED-3606-61	2 x 200	8,0	40	500
ED-3606-62	2 x 225	9,0	45	500
ED-3606-63	2 x 300	12,0	60	500
ED-3606-64	2 x 350	14,0	70	1000
ED-3606-65	2 x 500	20,0	100	1000
ED-3606-66	2 x 750	20,0	150	1500

WS2Ci UF NORYL
CONTRACORRIENTE DÚPLEX
DESCALCIFICADOR CLACK 2”

Descalcificador dúplex alternante para la eliminación de la dureza mediante resinas de intercambio iónico.

Válvula volumétrica Clack WS2Ci UF Noryl en cada botella, programador digital y regeneración instantánea, retardada o mixta a contra-corriente.

BAJO CONSUMO DE SAL

La válvula fabricada en Noryl mejora la resistencia a sustancias químicas y tiene una mayor tolerancia en entornos salinos o corrosivos comparada con los metales. Su menor peso simplifica el manejo.

Agua descalcificada permanentemente, una sola botella en servicio, la segunda en fase de regeneración o en espera.



La imagen puede
no corresponderse con el modelo.

- Botella construida en poliéster reforzado con fibra de vidrio (PRFV)
- Frecuencia de regeneración de 1 a 28 días
- Turbina externa para el control del volumen de agua tratada
- Incluye válvula de 3 vías. No incluye colector entre válvulas ni By-pass.
- Conexión 2”
- Carga de resina de uso alimentario, de alta capacidad para un alto rendimiento
- Presión de trabajo: 2,5 a 6 Bar
- Temperatura máxima: 43°C
- Tensión eléctrica: 200~240V 50/60Hz 15Vcc

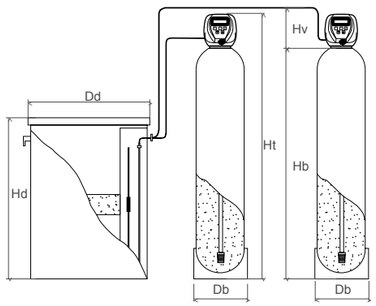

CÓDIGO	DIMENSIONES (mm)					
	Db	Hb	Hv	Ht	Dd	Hd
UF-3606-58	413	1671	317	1988	620	1230
UF-3606-60	486	1722	317	2039	620	1230
UF-3606-62	550	1721	317	2038	905	1140
UF-3606-64	626	1918	317	2235	1200	1320
UF-3606-65	780	1836	317	2153	1200	1320
UF-3605666	938	1856	317	2173	1510	1350

CÓDIGO	CARGA DE RESINA (L)	CAUDAL TRABAJO (m^3/h)	CONSUMO DE SAL (Kg)	DEPÓSITO DE SAL (L)
UF-3606-58	2 x 166	5,6	16.6	300
UF-3606-60	2 x 240	8,2	24	300
UF-3606-62	2 x 300	10,2	30	500
UF-3606-64	2 x 430	14,6	43	1000
UF-3606-65	2 x 700	20	70	1000
UF-3606-66	2 x 990	20	99	1500

WS2Ci DF

DESCALCIFICADOR CLACK 2”

Descalcificador de 2 cuerpos automático para la eliminación de la dureza mediante resinas de intercambio iónico.

Válvula volumétrica Clack WS2Ci DF, programador digital y regeneración instantánea, retardada o mixta a co-corriente.



- Botella construida en poliéster reforzado con fibra de vidrio (PRFV)
- Frecuencia de regeneración de 1 a 28 días
- Turbina externa para el control del volumen de agua tratada
- Conexión 2”
- Carga de resina de uso alimentario, de alta capacidad para un alto rendimiento
- Presión de trabajo: 2,5 a 6 Bar
- Temperatura máxima: 43°C
- Tensión eléctrica: 200~240V 50/60Hz 15Vcc

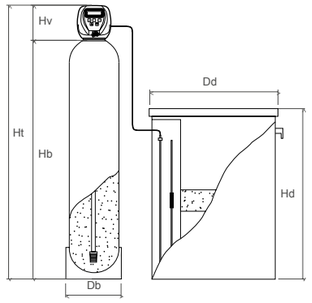

CÓDIGO	DIMENSIONES (mm)					
	Db	Hb	Hv	Ht	Dd	Hd
ED-3206-08	413	1671	216	1887	600	1140
ED-3206-09	413	1671	216	1887	600	1140
ED-3206-10	486	1722	216	1938	600	1140
ED-3206-11	486	1722	216	1938	905	1140
ED-3206-12	550	1721	216	1937	905	1140
ED-3206-13	626	1915	216	2132	905	1140
ED-3206-14	626	1915	216	2132	1200	1320
ED-3206-15	780	1836	216	2052	1200	1320
ED-3206-16	938	1856	216	2072	1560	1170

CÓDIGO	CARGA DE RESINA (L)	CAUDAL TRABAJO (m^3/h)	CONSUMO DE SAL (Kg)	DEPÓSITO DE SAL (L)
ED-3206-08	125	5,0	25	300
ED-3206-09	140	5,6	28	300
ED-3206-10	170	6,8	34	300
ED-3206-11	200	8,0	40	500
ED-3206-12	225	9,0	45	500
ED-3206-13	300	12,0	60	500
ED-3206-14	350	14,0	70	1000
ED-3206-15	500	20,0	100	1000
ED-3206-16	750	20,0	150	1500

CÓDIGO	MODELO
VA-3005-12	Válvula de corte 2”
AV-3402-04	Micro Auxiliar WS2

WS2Ci UF

CONTRACORRIENTE

DESCALCIFICADOR CLACK 2”

Descalcificador de 2 cuerpos automático para la eliminación de la dureza mediante resinas de intercambio iónico.

BAJO CONSUMO DE SAL.

Válvula volumétrica Clack WS2Ci UF, programador digital y regeneración instantánea, retardada o mixta a contra-corriente.



- Botella construida en poliéster reforzado con fibra de vidrio (PRFV)
- Frecuencia de regeneración de 1 a 28 días
- Turbina externa para el control del volumen de agua tratada
- Conexión 2”
- Carga de resina de uso alimentario, de alta capacidad para un alto rendimiento
- Presión de trabajo: 2,5 a 6 Bar
- Temperatura máxima: 43°C
- Tensión eléctrica: 200~240V 50/60Hz 15Vcc

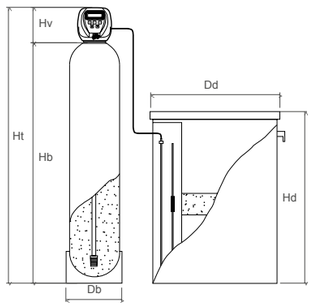

CÓDIGO	DIMENSIONES (mm)					
	Db	Hb	Hv	Ht	Dd	Hd
UF-3206-08	413	1671	216	1887	600	1140
UF-3206-10	491	1722	216	1938	600	1140
UF-3206-12	555	1721	216	1937	905	1140
UF-3206-14	635	1918	216	2134	1200	1320
UF-3206-15	780	1836	216	2052	1200	1320
UF-3206-16	938	1856	216	2072	1560	1170

CÓDIGO	CARGA DE RESINA (L)	CAUDAL TRABAJO (m^3/h)	CONSUMO DE SAL (Kg)	DEPÓSITO DE SAL (L)
UF-3206-08	166	5,6	16.6	300
UF-3206-10	240	8,2	24	300
UF-3206-12	300	10,2	30	500
UF-3206-14	430	14,6	43	1000
UF-3206-15	700	20	70	1000
UF-3206-16	990	20	99	1500

CÓDIGO	MODELO
VA-3005-12	Válvula de corte 2”
AV-3402-04	Micro Auxiliar WS2

WS2Ci DF DÚPLEX

DESCALCIFICADOR CLACK 2”

Descalcificador dúplex alternante para la eliminación de la dureza mediante resinas de intercambio iónico.

Válvula volumétrica Clack WS2Ci DF en cada botella, programador digital y regeneración instantánea, retardada o mixta a co-corriente.

Agua descalcificada permanentemente, una sola botella en servicio, la segunda en fase de regeneración o en espera.





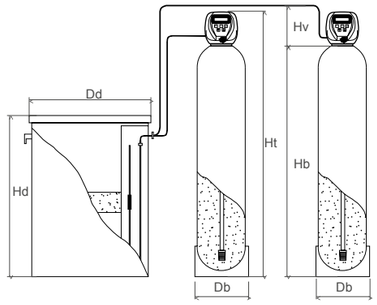

- Botella construida en poliéster reforzado con fibra de vidrio (PRFV)
- Frecuencia de regeneración de 1 a 28 días
- Turbina externa para el control del volumen de agua tratada
- Incluye válvula de 3 vías. No incluye colector entre válvulas ni By-pass.
- Conexión 2”
- Carga de resina de uso alimentario, de alta capacidad para un alto rendimiento
- Presión de trabajo: 2,5 a 6 Bar
- Temperatura máxima: 43°C
- Tensión eléctrica: 200~240V 50/60Hz 15Vcc

CÓDIGO	DIMENSIONES (mm)					
	Db	Hb	Hv	Ht	Dd	Hd
ED-3606-08	413	1671	216	1887	600	1140
ED-3606-09	413	1671	216	1887	905	1140
ED-3606-10	486	1722	216	1938	905	1140
ED-3606-11	486	1722	216	1938	905	1140
ED-3606-12	550	1721	216	1937	905	1140
ED-3606-13	626	1915	216	2132	905	1140
ED-3606-14	626	1915	216	2132	1200	1320
ED-3606-15	780	1836	216	2052	1200	1320
ED-3606-16	938	1856	216	2072	1560	1170

CÓDIGO	CARGA DE RESINA (L)	CAUDAL TRABAJO (m^3/h)	CONSUMO DE SAL (Kg)	DEPÓSITO DE SAL (L)
ED-3606-08	2 x 125	5,0	25	300
ED-3606-09	2 x 140	5,6	28	500
ED-3606-10	2 x 170	6,8	34	500
ED-3606-11	2 x 200	8,0	40	500
ED-3606-12	2 x 225	9,0	45	500
ED-3606-13	2 x 300	12,0	60	500
ED-3606-14	2 x 350	14,0	70	1000
ED-3606-15	2 x 500	20,0	100	1000
ED-3606-16	2 x 750	20,0	150	1500

WS2Ci UF DÚPLEX CONTRACORRIENTE

DESCALCIFICADOR CLACK 2”

Descalcificador dúplex alternante para la eliminación de la dureza mediante resinas de intercambio iónico.

Válvula volumétrica Clack WS2Ci UF en cada botella, programador digital y regeneración instantánea, retardada o mixta a contra-corriente.

BAJO CONSUMO DE SAL.

Agua descalcificada permanentemente, una sola botella en servicio, la segunda en fase de regeneración o en espera.





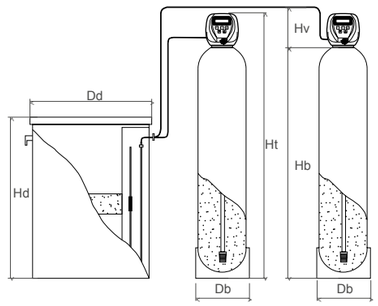

- Botella construida en poliéster reforzado con fibra de vidrio (PRFV)
- Frecuencia de regeneración de 1 a 28 días
- Turbina externa para el control del volumen de agua tratada
- Incluye válvula de 3 vías. No incluye colector entre válvulas ni By-pass.
- Conexión 2”
- Carga de resina de uso alimentario, de alta capacidad para un alto rendimiento
- Presión de trabajo: 2,5 a 6 Bar
- Temperatura máxima: 43°C
- Tensión eléctrica: 200~240V 50/60Hz 15Vcc

CÓDIGO	DIMENSIONES (mm)					
	Db	Hb	Hv	Ht	Dd	Hd
UF-3606-08	413	1671	216	1887	600	1140
UF-3606-10	491	1722	216	1938	600	1140
UF-3606-12	555	1721	216	1937	905	1140
UF-3606-14	635	1918	216	2134	1200	1320
UF-3606-15	780	1836	216	2052	1200	1320
UF-3606-16	938	1856	216	2072	1560	1170

CÓDIGO	CARGA DE RESINA (L)	CAUDAL TRABAJO (m^3/h)	CONSUMO DE SAL (Kg)	DEPÓSITO DE SAL (L)
UF-3606-08	2 x 166	5,6	16.6	300
UF-3606-10	2 x 240	8,2	24	300
UF-3606-12	2 x 300	10,2	30	500
UF-3606-14	2 x 430	14,6	43	1000
UF-3606-15	2 x 700	20	70	1000
UF-3606-16	2 x 990	20	99	1500

WS2HF
DESCALCIFICADOR CLACK 2”

Descalcificadores símplex, dúplex, tríplex o series de hasta 16 botellas para la eliminación de la dureza mediante resinas de intercambio iónico.

Válvula volumétrica Clack WS2HF, programador digital y regeneración instantánea, retardada o mixta a co-corriente.

- Válvula de montaje lateral
- Botella construida en poliéster reforzado con fibra de vidrio (PRFV)
- Frecuencia de regeneración de 1 a 28 días
- Turbina externa para el control del volumen de agua tratada
- Conexión 2”
- Sistemas dúplex alternante: incluye 1 válvula motorizada alternante (VA-3008-40)
- Sistemas tríplex y superiores: incluye 1 válvula de corte por cada botella (VA-3005-12)
- Carga de resina de uso alimentario, de alta capacidad de rendimiento
- Presión de trabajo: 2,5 a 6 Bar
- Temperatura máxima: 43°C
- Tensión eléctrica: 230V-20Vac 50Hz



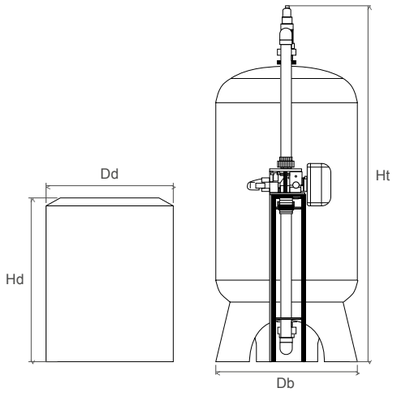

CÓDIGO	DIMENSIONES (mm)			
	Db	Ht	Dd	Hd
ED-3208-03	413	2640	1190	1425
ED-3208-05	938	2647	1510	1350
ED-3208-07	1089	2860	1570	1560
ED-3208-08	1233	2860	1570	1560
ED-3208-10	1625	2525	1850	1530

CÓDIGO	CARGA DE RESINA (L)	CAUDAL TRABAJO (m^3/h)	CONSUMO DE SAL (Kg)	DEPÓSITO DE SAL (L)
DESCALCIFICADORES SÍMPLEX DOS CUERPOS				
ED-3208-03	500	20	100	1000
ED-3208-05	750	30	150	1500
ED-3208-07	1000	37	200	2000
ED-3208-08	1200	37	240	2000
ED-3208-10	1600	37	300	3000
DESCALCIFICADORES DÚPLEX				
ED-3608-03	2 x 500	20*	100	1000
ED-3608-05	2 x 750	30*	150	1500
ED-3608-07	2 x 1000	37*	200	2000
ED-3608-08	2 x 1200	37*	240	2000
ED-3608-10	2 x 1600	37*	300	3000
DESCALCIFICADORES TRÍPLEX				
ED-3808-03	3 x 500	20*	100	3 x 1000
ED-3808-05	3 x 750	30*	150	3 x 1500
ED-3808-07	3 x 1000	37*	200	3 x 2000
ED-3808-08	3 x 1200	37*	240	3 x 2000
ED-3808-10	3 x 1600	37*	300	3 x 3000

* Caudal por botella

CÓDIGO	MODELO
VA-3005-12	Válvula de corte 2”

WS3H
DESCALCIFICADOR CLACK 3”

Descalcificadores símplex, dúplex y tríplex para la eliminación de la dureza mediante resinas de intercambio iónico.

Válvula volumétrica Clack WS3H, programador digital y regeneración instantánea, retardada o mixta a co-corriente.

- Válvula de montaje lateral
- Botella construida en poliéster reforzado con fibra de vidrio (PRFV)
- Frecuencia de regeneración de 1 a 28 días
- Turbina externa para el control del volumen de agua tratada
- Conexión 3”
- Sistemas dúplex alternante: incluye 1 válvula motorizada alternante (VA-3008-50)
- Sistemas tríplex y superiores: incluye 1 válvula de corte por cada botella (VA-3010-14)
- Carga de resina de uso alimentario, de alta capacidad de rendimiento
- Presión de trabajo: 2,5 a 6 Bar
- Temperatura máxima: 43°C
- Tensión eléctrica: 230V-20Vac 50Hz



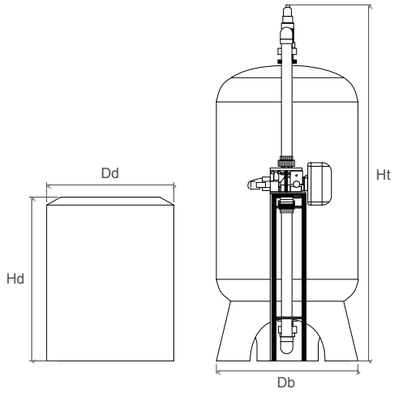

CÓDIGO	DIMENSIONES (mm)			
	Db	Ht	Dd	Hd
ED-3210-03	780	2460	1190	1425
ED-3210-05	938	2647	1510	1350
ED-3210-07	1089	2860	1570	1560
ED-3210-08	1233	2860	1570	1560
ED-3210-10	1625	2525	1850	1530
ED-3210-12	1625	2953	1850	1530

CÓDIGO	CARGA DE RESINA (L)	CAUDAL TRABAJO (m^3/h)	CONSUMO DE SAL (Kg)	DEPÓSITO DE SAL (L)
DESCALCIFICADORES SÍMPLEX DOS CUERPOS				
ED-3210-03	500	20	100	1000
ED-3210-05	750	30	150	1500
ED-3210-07	1000	40	200	2000
ED-3210-08	1200	48	240	2000
ED-3210-10	1600	56	300	3000
ED-3210-12	2250	56	450	3000
DESCALCIFICADORES DÚPLEX				
ED-3610-03	2 x 500	20*	100	1000
ED-3610-05	2 x 750	30*	150	1500
ED-3610-07	2 x 1000	40*	200	2000
ED-3610-08	2 x 1200	48*	240	2000
ED-3610-10	2 x 1600	56*	300	3000
ED-3610-12	2 x 2250	56*	450	3000
DESCALCIFICADORES TRÍPLEX				
ED-3810-03	3 x 500	20*	100	3 x 1000
ED-3810-05	3 x 750	30*	150	3 x 1500
ED-3810-07	3 x 1000	40*	200	3 x 2000
ED-3810-08	3 x 1200	48*	240	3 x 2000
ED-3810-10	3 x 1600	56*	300	3 x 3000
ED-3810-12	3 x 2250	56*	450	3 x 3000

* Caudal por botella

CÓDIGO	MODELO
VA-3010-14	Válvula de corte 3”

PROGRAMADOR MÚLTIPLE DE SISTEMAS CLACK

SYSTEM CONTROLLER CLACK

Tú tomas la decisión: Flujo progresivo... Alternado... Aleatorio... Series...

El controlador del sistema opera de 2 a 8 unidades en 1 ó 2 sistemas independientes, o funciona sólo como monitor.



- Pantalla gráfica con retroiluminación multicolor en el panel frontal para la hora del día, el día de la semana, los días hasta la próxima regeneración, el caudal actual por botella, el cauldal actual del sistema y el volumen total del sistema utilizado (totalizador).
- Puede utilizarse con las válvulas de control Clack WS1Ci, WS1.25Ci, WS1.5Ci y WS2Ci.
- Dos conexiones de entrada que pueden utilizarse para contadores u otras entradas auxiliares
- Conexión Ethernet integrada para la supervisión bidireccional remota en tiempo real del rendimiento del sistema
- Admite comunicaciones Modbus RS485 TCP/IP
- La hoja de cálculo de información de diagnóstico y programación del sistema puede descargarse en una unidad USB estándar
- Dos salidas de relé unipolares de doble efecto (SPDT) con fusibles
- Una señal de salida de contador basada en la demanda
- Batería de litio de reserva para la hora del día con tapa de fácil acceso
- Indicadores LED de estado en el panel frontal para Online, Standby, Regeneration y Lead Unit Position
- Conector USB en el frontal para descarga de datos.
- Opciones de idioma: inglés, español, francés, alemán, italiano, holandés y polaco.
- Permite controlar 2 grupos de tratamiento 4-4
- Equipo Simple - Tantos como botellas deseemos
- 1 Válvula de corte MAV por equipo

CARACTERÍSTICAS TÉCNICAS

- Tª Funcionamiento mínima/máxima: 4º-43ºC

Especificaciones eléctricas:

- Tensión de alimentación 200/240 VAC
- Frecuencia de alimentación 50/60 Hz
- Tensión de salida (nominal) 15 VDC
- Corriente de salida (máx. por válvula) 0,5 A

Dimensiones caja de envío: 15.5"x12.25"x6.5"
Peso del envío: 3,8 Kg

APLICACIONES DEL TANQUE

- Funcionamiento de 2 - 8 unidades
- Intercambio iónico.....6" - 48" Diámetro
- Filtración.....6" - 36" Diámetro

Componentes necesarios para una línea de tratamiento con System Controller

CÓDIGO	MODELO
AV-3602-30	Programador múltiple Clack (1 Unidad)
AV-3602-32	Cable de alimentación* (1 por equipo)
AV-3004-12	Cable comunicación* (1 por equipo)

* Por cada válvula se necesita un cable de este tipo.

DESCALCIFICACIÓN INDUSTRIAL

OPCIONES DEL CONTROLADOR				
TIPOS DE SISTEMAS	FLUJO PROGRESIVO	ALTERNANTE	ALEATORIO	EN SERIE
DEFINICIÓN	Pone las válvulas en línea (servicio) y fuera de línea (espera) en función de la demanda de caudal. Rotación de la válvula líder cuando ésta se regenera.	Siempre hay una válvula fuera de línea (en espera) en todo momento y regenera una válvula cada vez.	Todas las válvulas en línea (servicio) y regenera una válvula a la vez según sea necesario en cualquier orden	Todas las válvulas en servicio y cuando regenera la válvula líder, al terminar, regeneran en secuencia todas las demás.
APLICACIONES	Descalcificador y filtro	Descalcificador y filtro	Descalcificador y filtro	Solo filtro
VÁLVULAS	WS1, WS1.25, WS1.5P, WS1.5, WS2, WS2P	WS1, WS1.25, WS1.5P, WS1.5, WS2, WS2P	WS1, WS1.25, WS1.5P, WS1.5, WS2, WS2P	WS1, WS1.25, WS1.5P, WS1.5, WS2, WS2P
TAMAÑO DEL SISTEMA	2 - 8 Válvulas	2 - 8 Válvulas	2 - 8 Válvulas	2 - 8 Válvulas

CONTROLADOR HASTA 8 BOTELLAS CON VÁLVULAS CLACK





SERIE 255 LOGIX-iQ

DESCALCIFICADOR AUTOTROL 1”

Descalcificador de 2 cuerpos automático para la eliminación de la dureza mediante resinas de intercambio iónico.

Válvula volumétrica 255-iQ, programador digital y regeneración retardada a co-corriente.



- Alta eficiencia en la regeneración: consumo de sal de 120grs de sal por litro de resina
- Botella construida en poliéster reforzado con fibra de vidrio (PRFV)
- Regeneración por media de consumos
- Regeneración forzada de 1/2 a 99 días
- Mezclador de dureza integrado
- Turbina para el control del volumen de agua tratada
- Conexión 1”
- Carga de resina de uso alimentario, de alta capacidad para un alto rendimiento
- Presión de trabajo: 2,5 a 6 Bar
- Temperatura máxima: 40°C
- Tensión eléctrica: 230V-12V 50Hzz

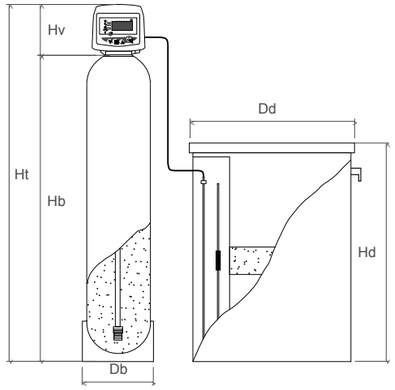

CÓDIGO	DIMENSIONES (mm)					
	Db	Ht	Dd	Hd	Hv	Hb
ED-0424-01	182	953	445	680	189	764
ED-0424-02	182	1087	445	680	189	898
ED-0424-03	206	1087	445	680	189	898
ED-0424-04	257	1085	445	680	189	896
ED-0424-05	257	1315	500	750	189	1126
ED-0424-06	257	1575	500	750	189	1386
ED-0424-07	310	1421	500	750	189	1232
ED-0424-08	336	1582	530	1000	189	1393

CÓDIGO	CARGA DE RESINA (L)	CAUDAL TRABAJO (m^3/h)	CONSUMO DE SAL (Kg)	DEPÓSITO DE SAL (L)
ED-0424-01	12	0,5	1,8	100
ED-0424-02	15	0,6	2,2	100
ED-0424-03	20	0,8	3,0	100
ED-0424-04	30	1,2	4,5	100
ED-0424-05	40	1,6	6,0	150
ED-0424-06	50	2,0	7,5	150
ED-0424-07	60	2,4	9,0	150
ED-0424-08	80	3,2	12,0	200

CÓDIGO	MODELO
AV-0224-23	Kit micro

SERIE PERFORMA

CV 278-762

DESCALCIFICADOR AUTOTROL 1”

Descalcificador de 2 cuerpos, de mando volumétrico, para la eliminación de la dureza mediante resinas de intercambio iónico.

Válvula volumétrica AUTOTROL 278 “Performa CV”, programador digital y regeneración retardada e instantánea a co-corriente.

Construido totalmente en materiales anticorrosivos



- Botella construida en poliéster reforzado con fibra de vidrio (PRFV)
- Opción de interrupción de agua dura durante la regeneración, mediante electroválvula
- Programador electrónico volumétrico 762, de fácil programación, con regeneración instantánea o retardada
- Turbina para el control del volumen de agua tratada
- Conexión 1”
- Carga de resina de uso alimentario, de alta capacidad para un alto rendimiento
- No incluye tornillo mezclador
- Presión: de 2,5 a 6 Bar
- Temperatura máxima: 40 °C
- Tensión eléctrica: 220V - 12V 50 Hz.

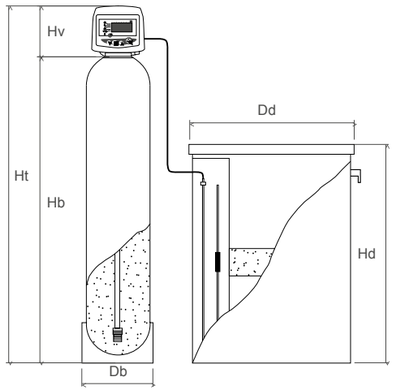

CÓDIGO	DIMENSIONES (mm)					
	Db	Ht	Dd	Hd	Hv	Hb
ED-0404-09	333	1563	530	1000	188	1375
ED-0404-10	369	1848	530	1000	188	1660
ED-0404-11	406	1853	530	1000	188	1665
ED-0404-12	406	1853	600	1140	188	1665
ED-0404-13	469	1975	600	1140	188	1787
ED-0404-14	552	1818	905	1140	188	1630

CÓDIGO	CARGA DE RESINA (L)	CAUDAL TRABAJO (m^3/h)	CONSUMO DE SAL (Kg)	DEPÓSITO DE SAL (L)
ED-0404-09	80	3,2	13,6	200
ED-0404-10	100	4	17,0	200
ED-0404-11	125	5	21,3	200
ED-0404-12	140	5	23,8	300
ED-0404-13	170	5	28,9	300
ED-0404-14	200	5	34,0	500

CÓDIGO	MODELO
AV-0224-23	Kit micro

MAGNUM
DESCALCIFICADOR AUTOTROL 2”

Descalcificador de 2 cuerpos automáticos para la eliminación de la dureza mediante resinas de intercambio iónico.

Válvula volumétrica MAGNUM 762, programador digital y regeneración retardada o instantánea a co-corriente.



- Botella construida en poliéster reforzado con fibra de vidrio (PRFV)
- Regeneración por media de consumos
- Regeneración forzada de 1/2 a 99 días
- Turbina para el control del volumen de agua tratada
- Conexión 2”
- Carga de resina de uso alimentario, de alta capacidad para un alto rendimiento
- Presión de trabajo: 2,5 a 6 Bar
- Temperatura máxima: 40°C
- Tensión eléctrica: 230V-12V 50Hz

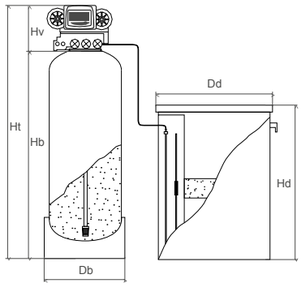

CÓDIGO	DIMENSIONES (mm)					
	Db	Hb	Hv	Ht	Dd	Hd
ED-0476-01	413	1671	272	1943	600	1140
ED-0476-02	413	1671	272	1943	600	1140
ED-0476-03	486	1722	272	1994	600	1140
ED-0476-04	486	1722	272	1994	905	1140
ED-0476-05	550	1722	272	1994	905	1140
ED-0476-06	626	1915	272	2187	905	1140
ED-0476-07	626	1915	272	2187	1200	1320
ED-0476-09	780	1836	272	2128	1200	1320
ED-0476-10	938	1856	272	2128	1200	1320
ED-0476-11	938	1856	272	2128	1560	1320

CÓDIGO	CARGA DE RESINA (L)	CAUDAL TRABAJO (m^3/h)	CONSUMO DE SAL (Kg)	DEPÓSITO DE SAL (L)
ED-0476-01	125	5,0	21,3	300
ED-0476-02	140	5,6	23,8	300
ED-0476-03	170	6,8	28,9	300
ED-0476-04	200	8,0	34,0	500
ED-0476-05	225	9,0	38,3	500
ED-0476-06	300	12,0	51,0	500
ED-0476-07	350	14,0	59,5	1000
ED-0476-09	500	14,0	85,0	1000
ED-0476-10	650	14,0	110,5	1000
ED-0476-11	750	14,0	127,5	1500

CÓDIGO	MODELO
AV-0221-06	Opción válvula de corte
AV-0221-49	Kit micro Magnum

MAGNUM TWIN
DESCALCIFICADOR AUTOTROL 2”

Descalcificador dúplex alternante para la eliminación de la dureza mediante resinas de intercambio iónico.

Válvula volumétrica MAGNUM 764, programador digital y regeneración instantánea a co-corriente.

Agua descalcificada permanentemente, una sola botella en servicio, la segunda en fase de regeneración o en stand-by.



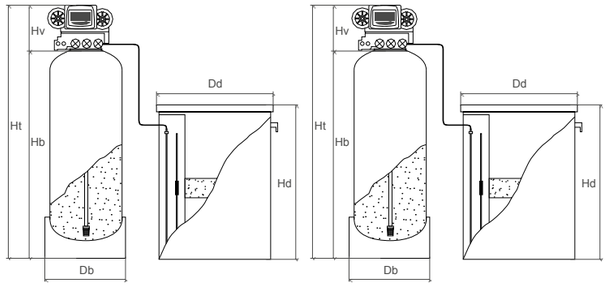

- Incluye pistón de corte para la alternancia en cada botella
- Botella construida en poliéster reforzado con fibra de vidrio (PRFV)
- Regeneración por media de consumos
- Regeneración forzada de 1/2 a 99 días
- Turbina para el control del volumen de agua tratada
- Conexión 2”
- Carga de resina de uso alimentario, de alta capacidad para un alto rendimiento
- Presión de trabajo: 2,5 a 6 Bar
- Temperatura máxima: 40°C
- Tensión eléctrica: 230V-12V 50Hz

CÓDIGO	DIMENSIONES (mm)					
	Db	Hb	Hv	Ht	Dd	Hd
ED-0603-01	413	1671	272	1943	600	1140
ED-0603-02	413	1671	272	1943	600	1140
ED-0603-03	486	1722	272	1994	600	1140
ED-0603-04	486	1722	272	1994	905	1140
ED-0603-05	550	1722	272	1994	905	1140
ED-0603-06	626	1915	272	2187	905	1140
ED-0603-07	626	1915	272	2187	1200	1320
ED-0603-09	780	1836	272	2108	1200	1320
ED-0603-10	938	1856	272	2128	1200	1320
ED-0603-11	938	1856	272	2128	1560	1170

CÓDIGO	CARGA DE RESINA (L)	CAUDAL TRABAJO (m^3/h)	CONSUMO DE SAL (Kg)	DEPÓSITO DE SAL (L)
ED-0603-01	2 x 125	5,0	21,3	2 x 300
ED-0603-02	2 x 140	5,6	23,8	2 x 300
ED-0603-03	2 x 170	6,8	28,9	2 x 300
ED-0603-04	2 x 200	8,0	34,0	2 x 500
ED-0603-05	2 x 225	9,0	38,3	2 x 500
ED-0603-06	2 x 300	12,0	51,0	2 x 500
ED-0603-07	2 x 350	14,0	59,5	2 x 1000
ED-0603-09	2 x 500	14,0	85,0	2 x 1000
ED-0603-10	2 x 650	14,0	110,5	2 x 1000
ED-0603-11	2 x 750	14,0	127,5	2 x 1500

CÓDIGO	MODELO
AV-0221-49	Kit micro Magnum

TABLA DE CÁLCULO PARA DETERMINACIÓN DEL VOLUMEN DE AGUA DESCALCIFICADA PARA DESCALCIFICADORES CON REGENERACIÓN A CO-CORRIENTE

LTS. RESINA	VOLUMEN DE AGUA ENTRE REGENERACIONES (m^3), SEGÚN DUREZA (ºHF)								
	30	35	40	45	50	55	60	65	70
8	1,6	1,4	1,2	1,1	1,0	0,9	0,8	0,7	0,7
12	2,4	2,1	1,8	1,6	1,4	1,3	1,2	1,1	1,0
15	3,0	2,6	2,3	2,0	1,8	1,6	1,5	1,4	1,3
20	4,0	3,4	3,0	2,7	2,4	2,2	2,0	1,8	1,7
30	6,0	5,1	4,5	4,0	3,6	3,3	3,0	2,8	2,6
40	8,0	6,9	6,0	5,3	4,8	4,4	4,0	3,7	3,4
50	10,0	8,6	7,5	6,7	6,0	5,5	5,0	4,6	4,3
60	12,0	10,3	9,0	8,0	7,2	6,5	6,0	5,5	5,1
80	16,0	13,7	12,0	10,7	9,6	8,7	8,0	7,4	6,9
100	20,0	17,1	15,0	13,3	12,0	10,9	10,0	9,2	8,6
125	25,0	21,4	18,8	16,7	15,0	13,6	12,5	11,5	10,7
140	28,0	24,0	21,0	18,7	16,8	15,3	14,0	12,9	12,0
170	34,0	29,1	25,5	22,7	20,4	18,5	17,0	15,7	14,6
200	40,0	34,3	30,0	26,7	24,0	21,8	20,0	18,5	17,1
225	45,0	38,6	33,8	30,0	27,0	24,5	22,5	20,8	19,3
300	60,0	51,4	45,0	40,0	36,0	32,7	30,0	27,7	25,7
350	70,0	60,0	52,5	46,7	42,0	38,2	35,0	32,3	30,0
450	90,0	77,1	67,5	60,0	54,0	49,1	45,0	41,5	38,6
500	100,0	85,7	75,0	66,7	60,0	54,5	50,0	46,2	42,9
650	130,0	111,4	97,5	86,7	78,0	70,9	65,0	60,0	55,7
750	150,0	128,6	112,5	100,0	90,0	81,8	75,0	69,2	64,3
1000	200,0	171,4	150,0	133,3	120,0	109,1	100,0	92,3	85,7
1200	240,0	205,7	180,0	160,0	144,0	130,9	120,0	110,8	102,9
1500	300,0	257,1	225,0	200,0	180,0	163,6	150,0	138,5	128,6

* La capacidad de intercambio podrá variar en función de la calidad del agua de alimentación, el uso que se haga de ella y la cantidad de impurezas que tenga.

DESCALCIFICACIÓN INDUSTRIAL

TABLA DE CÁLCULO PARA DETERMINACIÓN DEL VOLUMEN DE AGUA DESCALCIFICADA PARA DESCALCIFICADORES CON REGENERACIÓN A CONTRACORRIENTE

LTS. RESINA	VOLUMEN DE AGUA ENTRE REGENERACIONES (m^3), SEGÚN DUREZA (ºHF)								
	30	35	40	45	50	55	60	65	70
15	2,3	1,9	1,7	1,5	1,4	1,2	1,1	1,0	1,0
22	3,3	2,8	2,5	2,2	2,0	1,8	1,7	1,5	1,4
24	3,6	3,1	2,7	2,4	2,2	2,0	1,8	1,7	1,5
35	5,3	4,5	3,9	3,5	3,2	2,9	2,6	2,4	2,3
48	7,2	6,2	5,4	4,8	4,3	3,9	3,6	3,3	3,1
61	9,2	7,8	6,9	6,1	5,5	5,0	4,6	4,2	3,9
73	11,0	9,4	8,2	7,3	6,6	6,0	5,5	5,1	4,7
100	15,0	12,9	11,3	10,0	9,0	8,2	7,5	6,9	6,4
136	20,4	17,5	15,3	13,6	12,2	11,1	10,2	9,4	8,7
166	24,9	21,3	18,7	16,6	14,9	13,6	12,5	11,5	10,7
240	36,0	30,9	27,0	24,0	21,6	19,6	18,0	16,6	15,4
300	45,0	38,6	33,8	30,0	27,0	24,5	22,5	20,8	19,3
430	64,5	55,3	48,4	43,0	38,7	35,2	32,3	29,8	27,6
700	105,0	90,0	78,8	70,0	63,0	57,3	52,5	48,5	45,0
990	148,5	127,3	111,4	99,0	89,1	81,0	74,3	68,5	63,6
1350	202,5	173,6	151,9	135,0	121,5	110,5	101,3	93,5	86,8
1500	225,0	192,9	168,8	150,0	135,0	122,7	112,5	103,8	96,4

* La capacidad de intercambio podrá variar en función de la calidad del agua de alimentación, el uso que se haga de ella y la cantidad de impurezas que tenga.



ÓSMOSIS INVERSA
DOMÉSTICA

- ÓSMOSIS 5 ETAPAS **122**
- ÓSMOSIS COMPACTAS **128**
- ÓSMOSIS FLUJO DIRECTO **132**
- ÓSMOSIS HORECA **142**
- SISTEMAS DE ULTRAFILTRACIÓN **150**
- DISPENSADORES DE AGUA **154**
- QC-FILTER / FILTRO PURIFICADOR / SHOWER FILTER **168**
- KITS CONSUMIBLES **170**
- CONSUMIBLES **174**
- MEMBRANAS **180**
- WATER STOP & WATER STOP PLUS **181**
- BOMBAS Y TRANSFORMADORES **182**
- GRIFOS **184**
- ACCESORIOS **190**

Hidro Water

La ósmosis inversa 5 etapas más completa:

- Cartuchos de 69 Ø mm
- Post-filtro antibacterias
- Bandeja antifugas WATER STOP PLUS
- Membrana de 50 GPD FILMTEC
- Depósito de 4 Galones
- Con moderno grifo New Look

TIBER plus



Tecnología NANOSILVER
Esta tecnología elimina el 99.9% de las bacterias.

Gran caudal de agua
Tubing de 3/8".

Depósito de gran capacidad
Depósito de 4 galones.

Sistemas de Seguridad
Incorpora el sistema antifugas WATER STOP PLUS y reductora de presión.

Certificado de Conformidad Europea

ÓSMOSIS INVERSA DOMÉSTICA
5 ETAPAS

Sistema de ósmosis inversa de alta calidad diseñado con materiales excelentes para generar agua con mínimas concentraciones de sales.

Este sistema incluye cartuchos de 69 mm de diámetro, lo que permite una capacidad de filtración superior. El proceso de purificación se complementa con la tecnología antibacterias NANOSILVER, que utiliza plata como agente bactericida y fungicida natural para garantizar una esterilización continua.

El dispositivo también está equipado con el sistema antifugas WATER STOP PLUS, diseñado para evitar inundaciones y eficaz incluso ante pequeñas fugas. Incluye un detector de fugas con un material absorbente que se puede cambiar fácilmente sin necesidad de cortar el suministro de agua.

TIBER +
ÓSMOSIS INVERSA DOMÉSTICA 5 ETAPAS



Etapas:

- Filtración PP 5 µm
- Carbón Block
- Carbón Block antibacterias
- Membrana 50 GPD Filmtec
- Post-filtro antibacterias Nanosilver.

- Carbón activo 100% cáscara de coco
- Membrana 50 GPD FILMTEC Certificado NSF / ANSI estándard 058
- Post-filtro antibacterias NANOSILVER
- Incluye grifo New Look
- Incluye flushing manual
- Incluye manómetro
- Alto flujo de agua: Tubing de 3/8"
- Llave multiusos 5 en 1
- Depósito de acumulación de 4 galones
- Reductora de presión 1/4"

- Detector de fugas WATER STOP PLUS
- Presión de trabajo: 2,5 a 4,2 Bar
- Temperatura de entrada: 5 a 35 °C
- TDS máximo de entrada: 1.000 ppm
- Tensión eléctrica: No requiere

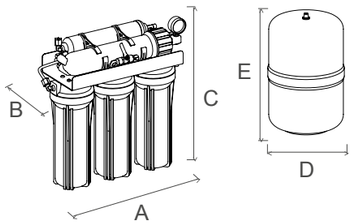

MEDIDAS DEL EQUIPO

CÓDIGO	DIMENSIONES (mm)					PESO (Kg)	
	A	B	C	D	E	Neto	Bruto
RO-0206-08+	400	145	430	240	430	11,50	12,50

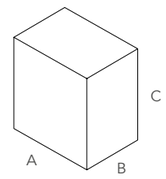

EMBALAJE Y TRANSPORTE

CÓDIGO	DIMENSIONES (mm)			LOGÍSTICA (unid.)		
	A	B	C	Pallet	Conten. 20´	Conten. 40´
RO-0206-08+	582	424	286	30	400	800



Con reductora de presión 1/4"



Sistema antifugas
WATER STOP PLUS

Preciso y demostrado sistema de detección de fugas que corta el suministro de agua al sistema incluso con pequeñas fugas en el sistema. Bajo coste de instalación y no requiere instalación eléctrica.

CÓDIGO	MODELO
CA-1205-02	Cartucho de PP 10'' 5µm Ø 69 mm
CA-0605-03	Cartucho carbón block Ø 69 mm
CA-0603-03	Cartucho antibacterias carbón block Ø 69mm NANOSILVER
ME-0201-02	Membrana 18x12 50 GPD FILMTEC
OI-0205-18	Post-filtro antibacterias CTO 2"x10" NANOSILVER
CA-7006-02	Kit recambios 4 cartuchos Tiber antibacterias
RO-0206-08+	**Ósmosis Inversa TIBER PLUS**

La ósmosis inversa 5 etapas más duradera:

- Simple
- Robusta
- Económica
- Fiable

NEREO



Gran caudal de agua
Tubing de 3/8".

Depósito de gran capacidad
Depósito de 4 galones.

Calidad / Precio
Equipo económico de gran calidad para obtener un agua con bajo contenido en sales.

Certificado de Conformidad Europea

ÓSMOSIS INVERSA DOMÉSTICA 5 ETAPAS

Sistema de ósmosis que produce agua pura con un bajo contenido salino.

Fabricado con materiales de alta calidad y robustez.

La ósmosis inversa NEREO ofrece una óptima relación calidad-precio, destacando por su combinación de sencillez y funcionalidad.

NEREO
ÓSMOSIS INVERSA DOMÉSTICA 5 ETAPAS

Ósmosis inversa 5 etapas para la producción de agua pura, con bajo contenido en sales.

Fabricada con materiales de alta calidad, la ósmosis inversa NEREO ofrece una excelente combinación de calidad, simplicidad y funcionalidad. Opción bomba booster.

Etapas:

- Filtración PP 5 µm
- Carbón GAC
- Carbón Block
- Membrana 50 GPD
- Post-filtro antibacterias

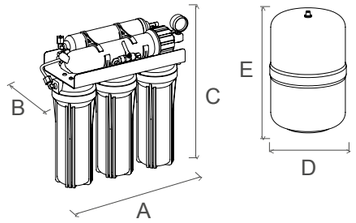

MEDIDAS DEL EQUIPO

CÓDIGO	DIMENSIONES (mm)					PESO (Kg)	
	A	B	C	D	E	Neto	Bruto
RO-0206-12	400	145	420	240	430	10,10	11,10
RO-0206-22	365	190	470	240	430	13,10	14,10

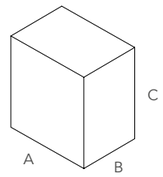

EMBALAJE Y TRANSPORTE

CÓDIGO	DIMENSIONES (mm)			LOGÍSTICA (unid.)		
	A	B	C	Pallet	Conten. 20´	Conten. 40´
RO-0206-12	427	321	514	32	400	800
RO-0206-22	427	321	514	32	400	800



- Carbón activo 100% cáscara de coco
- Membrana 50 GPD Certificado NSF/ANSI estándard 058
- Post-filtro antibacterias nanopartículas
- Incluye grifo Margarita
- Incluye manómetro
- Alto flujo de agua: Tubing de 3/8”
- Llave multiusos 5 en 1
- Depósito de acumulación de 4 galones
- Kit de instalación
- Presión de trabajo:
  - Equipo con bomba: 1 a 3 Bar
  - Equipo sin bomba: 2,5 a 4,2 Bar
- Temperatura de entrada: 5 a 35 °C
- TDS máximo de entrada: 1.000 ppm
- Equipo con bomba:
  - Tensión eléctrica: 220 – 24VDC
  - Bomba booster LF-30LN

CÓDIGO	MODELO
CA-1203-02	Cartucho de PP 10’’ 5µm
CA-0604-08	Cartucho carbón GAC 10’’
CA-0608-03	Cartucho carbón block 10’’
ME-2002-12	Membrana Vontron 18x12 50GPD
OI-0205-20	Post-filtro carbón antibacterias nanopartículas
CA-7003-02	Kit recambios 3 cartuchos NEREO
CA-7003-03	Kit recambios 3 cartuchos NEREO + postfiltro
RO-0206-12	Ósmosis inversa NEREO
RO-0206-22	**Ósmosis inversa NEREO con bomba**

La ósmosis inversa 5 etapas más económica:

- Incluye todo lo necesario para disponer de agua de buen sabor en tu grifo a buen precio.
- Simple
- Funcional

Alba



Depósito de gran capacidad
Depósito de 3,2 galones.

Excelente relación calidad / precio
Equipo económico de gran calidad para obtener un agua con bajo contenido en sales.

Certificado de Conformidad Europea

ÓSMOSIS INVERSA DOMÉSTICA
5 ETAPAS

La membrana semipermeable del sistema de ósmosis inversa filtra sustancias químicas dañinas y micropartículas del agua. Así, el purificador de agua ALBA ofrece agua limpia y clara, ideal para consumo y uso culinario.

El modelo doméstico ALBA de ósmosis inversa se caracteriza por su diseño simple y funcional, proporcionando una excelente relación calidad-precio.

ALBA
ÓSMOSIS INVERSA DOMÉSTICA 5 ETAPAS

Ósmosis inversa 5 etapas para la producción de agua pura, con bajo contenido en sales.

Fabricada con materiales de alta calidad, la ósmosis inversa ALBA ofrece una excelente combinación de calidad, simplicidad y funcionalidad. Opción bomba booster.

Etapas:

- Filtración PP 5 µm
- Carbón GAC
- Carbón CTO
- Membrana 50 GPD
- Post-filtro



- Carbón activo 100% cáscara de coco
- Membrana 50 GPD Certificado NSF/ANSI estándard 058
- Incluye grifo Margarita
- Incluye manómetro
- Depósito de acumulación de 3,2 galones
- Kit de instalación
- Presión de trabajo:
  - Equipo con bomba: 1 a 3 Bar
  - Equipo sin bomba: 2,5 a 4,2 Bar
- Temperatura de entrada: 5 a 35 °C
- TDS máximo de entrada: 1.000 ppm
- Equipo con bomba:
  - Tensión eléctrica: 220 – 24VDC
  - Bomba booster LF-30LN

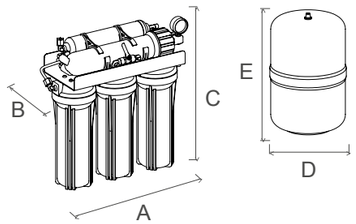

MEDIDAS DEL EQUIPO

CÓDIGO	DIMENSIONES (mm)					PESO (Kg)	
	A	B	C	D	E	Neto	Bruto
RO-0205-12	400	145	420	244	366	10,10	11,10
RO-0205-22	365	190	425	240	430	13,10	14,10

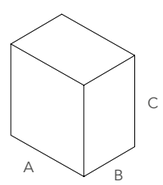

EMBALAJE Y TRANSPORTE

CÓDIGO	DIMENSIONES (mm)			LOGÍSTICA (unid.)		
	A	B	C	Pallet	Conten. 20´	Conten. 40´
RO-0205-12	427	321	575	32	400	800
RO-0205-22	427	321	575	32	400	800

CÓDIGO	MODELO
CA-1203-06	Cartucho de PP 10'' 5µm
CA-0604-08	Cartucho carbón GAC 10''
CA-0608-07	Cartucho CTO 10''
ME-2002-12	Membrana Vontron 18x12 50GPD
OI-0207-17	Post-filtro GAC
CA-7001-02	Kit recambios 3 cartuchos ALBA
CA-7001-03	Kit recambios 3 cartuchos ALBA + postfiltro
RO-0205-12	Ósmosis inversa ALBA
RO-0205-22	**Ósmosis inversa ALBA con bomba**

La ósmosis inversa COMPACTA todo en uno:

- Cartuchos de QC1
- Post-filtro Antibacterias Nanosilver
- Membrana de 75 GPD
- WaterStop
- Depósito
- Todo en un práctico mueble que no ocupa espacio bajo el fregadero.

Kalys





Tecnología NANOSILVER
Esta tecnología elimina el 99.9% de las bacterias.

Gran caudal de agua
Gracias a su membrana de 75 GDP y su tubing de 3/8".

Depósito de gran capacidad
Depósito de 3,2 galones.

Fácil instalación y mantenimiento
Equipado con cartuchos de bayoneta QC1 que facilitan la instalación y el mantenimiento.

Sistemas de Seguridad
Incorpora el sistema antifugas WATER STOP y para equipos con bomba además una reductora de presión.

Certificado de Conformidad Europea

ÓSMOSIS INVERSA DOMÉSTICA COMPACTA

Sistema compacto de ósmosis inversa que produce agua pura con reducido contenido de sales.

La ósmosis Kalys incorpora cartuchos de bayoneta QC1 exclusivos que simplifican y reducen el tiempo de instalación y mantenimiento.

Este sistema está equipado con dispositivos de seguridad muy confiables, incluyendo el detector de fugas WATER STOP y un regulador de presión en los modelos que cuentan con bomba booster.

KALYS
ÓSMOSIS INVERSA COMPACTA

- Filtración PP 5 µm
- Carbón GAC
- Carbón Block CTO
- Membrana encapsulada 75GPD
- Post-filtro antibacterias Nanosilver
- Opción bomba booster



Water Stop 1/4"



Reguladora de presión 1/4"

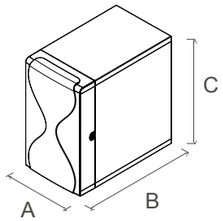

MEDIDAS DEL EQUIPO

CÓDIGO	DIMENSIONES (mm)			PESO (Kg)	
	A	B	C	Neto	Bruto
RO-0238-01	250	430	420	10,50	11,50
RO-0238-03	250	430	420	13,50	14,50

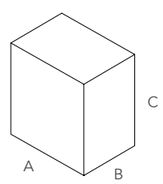

EMBALAJE Y TRANSPORTE

CÓDIGO	DIMENSIONES (mm)			LOGÍSTICA (unid.)		
	A	B	C	Pallet	Conten. 20´	Conten. 40´
RO-0238-01	500	310	540	32	380	760
RO-0238-03	500	310	540	32	380	760



Cartuchos de bayoneta QC1



- Cartuchos de bayoneta QC1 de fácil instalación y mantenimiento
- Carbón activo 100% cáscara de coco
- Alto flujo de agua: tubing de 3/8"
- Membrana encapsulada 75 GPD
- Post-filtro antibacterias NANOSILVER.
- Depósito de acumulación de 3,2 galones
- Kit de instalación
- Incluye grifo New Look
- Reductora de presión 1/4" en modelo con bomba booster
- Detector de fugas WATER STOP 1/4": preciso y demostrado sistema de detección de fugas que corta el suministro de agua incluso con pequeñas fugas. Bajo coste de instalación y no requiere instalación eléctrica.
- Presión de trabajo:
  - Equipo con bomba: 1 a 3 Bar
  - Equipo sin bomba: 2,5 a 4,2 Bar
- Temperatura de entrada: 5 a 35 °C
- TDS máximo de entrada: 1.000 ppm
- Equipo con bomba:
  - Tensión eléctrica: 220 – 24VDC
  - Bomba booster LF-30LN

CÓDIGO	MODELO
CA-0222-02	Cartucho QC1 sedimentos PP 5µm
CA-0222-04	Cartucho QC1 carbón GAC
CA-0222-05	Cartucho QC1 carbón block CTO
ME-0218-03	Membrana encapsulada 18x12 75GPD
OI-0205-18	Postfiltro antibacterias CTO 2"x10" NANOSILVER
CA-7014-12	Kit cartuchos QC1
RO-0238-01	Ósmosis inversa compacta KALYS
RO-0238-03	**Ósmosis inversa compacta KALYS + bomba**

Ósmosis inversa COMPACTA:

- 2 Cartuchos Carbon GAC
- Membrana de 75 GPD
- WaterStop
- Depósito
- Todo en un práctico mueble que no ocupa espacio bajo el fregadero.

Nora



Gran caudal de agua
Gracias a su membrana de 75 GDP y su tubing de 3/8".

Depósito de gran capacidad
Depósito de 3,2 galones.

Sistemas de Seguridad
Incorpora el sistema antifugas WATER STOP y para equipos con bomba además una reductora de presión.

Certificado de Conformidad Europea

ÓSMOSIS INVERSA DOMÉSTICA COMPACTA

Ósmosis inversa compacta equipada de cartuchos en línea para la producción de agua, con bajo contenido en sales.

Este sistema incluye dispositivos de seguridad de alta fiabilidad como el detector de fugas WATER STOP y la reductora de presión en los modelos con bomba booster.

NORA

ÓSMOSIS INVERSA COMPACTA

- Filtración 5 µm
- 2 etapas de Carbón GAC
- Membrana 75GPD
- Post-filtro antibacterias
- Opción bomba booster


Water Stop 1/4"


Reguladora de presión 1/4"

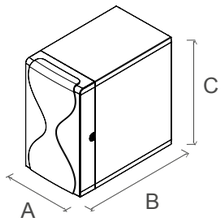

MEDIDAS DEL EQUIPO

CÓDIGO	DIMENSIONES (mm)			PESO (Kg)	
	A	B	C	Neto	Bruto
RO-0240-01	250	430	420	10,50	11,50
RO-0240-03	250	430	420	13,50	14,50

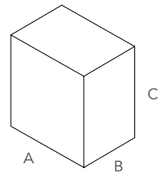

EMBALAJE Y TRANSPORTE

CÓDIGO	DIMENSIONES (mm)			LOGÍSTICA (unid.)		
	A	B	C	Pallet	Conten. 20´	Conten. 40´
RO-0240-01	500	310	540	32	380	760
RO-0240-03	500	310	540	32	380	760



- Carbón activo 100% cáscara de coco
- Alto flujo de agua: tubing de 3/8"
- Membrana 75 GPD 18x12 Certificado NSF / ANSI estándar 058
- Post-filtro antibacterias nanopartículas
- Depósito de acumulación de 3,2 galones
- Kit de instalación
- Incluye grifo Margarita
- Reductora de presión 1/4" en modelo con bomba booster
- Detector de fugas WATER STOP 1/4": preciso y demostrado sistema de detección de fugas que corta el suministro de agua incluso con pequeñas fugas. Bajo coste de instalación y no requiere instalación eléctrica.
- Presión de trabajo:
  - Equipo con bomba: 1 a 3 Bar
  - Equipo sin bomba: 2,5 a 4,2 Bar
- Temperatura de entrada: 5 a 35 °C
- TDS máximo de entrada: 1.000 ppm
- Equipo con bomba:
  - Tensión eléctrica: 220 – 24VDC
  - Bomba booster LF-30LN

CÓDIGO	MODELO
CA-9006-02	Cartucho en línea sedimentos PP 5µm
CA-9006-04	Cartucho en línea carbón GAC
CA-9006-04	Cartucho en línea carbón GAC
ME-2003-03	Membrana 18x12 75 GPD
OI-0205-20	Post-filtro antibacterias nanopartículas
CA-7009-02	Kit recambios cartuchos en línea
RO-0240-01	Ósmosis inversa compacta NORA
RO-0240-03	**Ósmosis inversa compacta NORA con bomba**



ÓSMOSIS INVERSA DOMÉSTICA
FLUJO DIRECTO

Máximo rendimiento y simplicidad en un equipo de dimensiones muy reducidas. Indicadores de calidad de agua y de cambio de cartuchos para conseguir un mantenimiento extremadamente sencillo.

CONEXIÓN RÁPIDA
Gira y extrae filtros y membrana. Mecánica segura, eficaz y rápida.

FLUJO DIRECTO
No necesita depósito.

LEDS INDICADORES DE ESTADO
Información sobre calidad del agua y vida útil de los cartuchos.

ALTA EFICIENCIA
Tecnología de alto rendimiento que obtiene el máximo caudal con menos rechazo.

CARTUCHOS Y MEMBRANA
originales y exclusivos

600 GPD
Alto rendimiento para ofrecer gran caudal.

AVISO SONORO
Indicador de fugas y corte de producción.

CONTROL DE CALIDAD DEL AGUA
Notificación de TDS

AVISO AUTOMÁTICO DE MANTENIMIENTO
A través de leds y sonido

MANTENIMIENTO RÁPIDO Y SENCILLO
Gira y extrae.

ECUS
ÓSMOSIS INVERSA FLUJO DIRECTO

Sistema de filtrado que contiene:
1.- Prefiltro de bayoneta PP + CTO (PRE),
2.- Membrana de bayoneta 600 GPD (ME),
3.- Postfiltro bayoneta CTO (POST)

- Interfaz intuitiva con avisos de led para prefiltro, membrana y postfiltro.
- Incluye grifo Ecus
- Caudal punta: 1,6 Lpm
- Membrana 600GPD
- TDS máximo de entrada: 1.000 ppm
- Bomba booster de diafragma de alto rendimiento
- Frontal decorativo para tapar acceso a cartuchos
- Presión de entrada: 1 a 4 Bar
- Temperatura de entrada: 5 a 35 °C
- Alimentación eléctrica: 24Vdc.
- Adaptador eléctrico externo: 100-240V 50/60Hz: 24Vdc

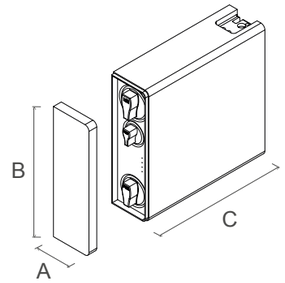

MEDIDAS DEL EQUIPO

CÓDIGO	DIMENSIONES (mm)		
	A	B	C
RO-8001-01	136	433	455

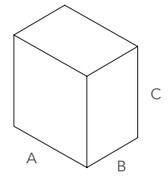

EMBALAJE Y TRANSPORTE

CÓDIGO	DIMENSIONES (mm)			LOGÍSTICA
	A	B	C	
RO-8001-01	590	250	560	Pallet 24 uds.

Ósmosis inversa de FLUJO DIRECTO de ALTA GAMA:

- 2 Cartuchos
- 1 Membrana
- Conexión fácil y rápida
- 600 GPD: gran caudal
- Sin depósito
- No ocupa espacio bajo el fregadero.



CÓDIGO	MODELO
CA-6001-01	Prefiltro PP + CTO
ME-5001-01	Membrana ECUS 600GPD
CA-6001-02	Postfiltro CTO
RO-8001-01	**Ósmosis Inversa flujo directo ECUS**



ÓSMOSIS INVERSA DOMÉSTICA
FLUJO DIRECTO

La forma más sencilla de obtener agua pura en tu grifo. El sistema de ósmosis inversa Helia solo necesita 2 cartuchos para suministrar agua pura al instante. Todo ello en un mueble de 140x412x400 mm, para ser colocado bajo cualquier fregadero.

CONEXIÓN RÁPIDA
Gira y extrae cartucho y membrana. Mecánica segura, eficaz y rápida.

FLUJO DIRECTO
No necesita depósito.

LEDS INDICADORES DE ESTADO
Información sobre la vida útil de los cartuchos.

ALTA EFICIENCIA 2:1
Membrana de 800 GPD que ofrece 2 litros de agua por 1 de rechazo.

CARTUCHO Y MEMBRANA
Cartucho 3 en 1 (HPPC), y membrana 800 GPD (RO)

800 GPD- CAUDAL PUNTA 1,6 LPM
Alto rendimiento para ofrecer gran caudal. Llena tu vaso de agua en 12 segundos.

FLUSHING INTELIGENTE
Diferentes tipos de flushing automático (primer uso, funcionamiento acumulado, cambio de cartuchos...).

GRIFO INTELIGENTE HELIA
LED incorporado para control de calidad del agua, avisos de vida útil de cartuchos y errores (Consulta disponibilidad).

MANTENIMIENTO RÁPIDO Y SENCILLO
Gira y extrae.

HELIA
ÓSMOSIS INVERSA FLUJO DIRECTO

Equipo de filtrado que contiene:

- Cartucho 3 en 1 (HPPC)
- Membrana de 800 GPD (RO).

Sistema de bayoneta para cambio de cartuchos, que permite reemplazarlos con un simple giro y "click".

- Interfaz intuitiva con avisos de led para cambios de cartucho y membrana.
- Incluye grifo HELIA (Basic o LED, consultar).
- Caudal punta: 2 Lpm
- Membrana 800 GPD
- Sistema antifugas
- TDS máximo de entrada: 1.000 ppm
- Bomba booster de diafragma de alto rendimiento
- Frontal decorativo para tapar acceso a cartuchos
- Presión de entrada: 1 a 4 Bar
- Temperatura de entrada: 5 a 38 °C
- Alimentación eléctrica: 24Vdc.
- Adaptador eléctrico externo: 100-240V 50/60Hz: 24Vdc

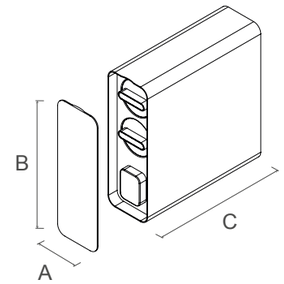

MEDIDAS DEL EQUIPO

CÓDIGO	DIMENSIONES (mm)			
	A	B	C	PESO
RO-8002-02/04	140	400	412	10 Kg

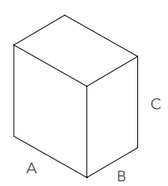

EMBALAJE Y TRANSPORTE

CÓDIGO	DIMENSIONES (mm)			LOGIST.
	A	B	C	
RO-8002-02/04	578	260	486	Pallet

La ósmosis inversa de FLUJO DIRECTO más pequeña:

- 1 Cartucho
- 1 Membrana
- 800 GPD: gran caudal
- Fácil mantenimiento
- Sin depósito
- 14 cm de ancho.



GRIFO BASIC HELIA





GRIFO LED HELIA

CÓDIGO	MODELO
CA-6002-02	Cartucho 3 en 1 (HPPC)
ME-6002-02	Membrana HELIA 800 GPD (RO)
RO-8002-02	Ósmosis Inversa HELIA + grifo BASIC
RO-8002-04N	**Ósmosis Inversa HELIA + grifo LED HELIA**

IVORIA 600 GPD



ÓSMOSIS INVERSA DOMÉSTICA
FLUJO DIRECTO

Agua sin esperas, con tan sólo abrir el grifo, disfruta de su caudal gracias a la membrana de 600 GPD.
La IVORIA 600 GPD tiene un elegante diseño compacto ofreciendo la máxima eficiencia en el mínimo espacio.
Posee indicadores de aviso de cambio de cartuchos para un mantenimiento rápido con el mínimo esfuerzo.

CONEXIÓN RÁPIDA
Levanta y extrae cartucho y membrana. Mecánica segura, eficaz y rápida.

FLUJO DIRECTO
No necesita depósito.

LEDS INDICADORES DE ESTADO
Información sobre la vida útil de los cartuchos.

ALTA EFICIENCIA
Tecnología de alto rendimiento que obtiene el máximo caudal con menos rechazo.

CARTUCHO Y MEMBRANA
Originales y exclusivos

600 GPD
Alto rendimiento para ofrecer gran caudal.

FLUSHING INTELIGENTE
Diferentes tipos de flushing automático (primer uso, funcionamiento acumulado, cambio de cartuchos...).

AVISO AUTOMÁTICO DE MANTENIMIENTO
A través de leds y sonido

MANTENIMIENTO SENCILLO

Certificado de Conformidad Europea

ÓSMOSIS INVERSA DOMÉSTICA

IVORIA 600 GPD

ÓSMOSIS INVERSA FLUJO DIRECTO

Sistema de filtrado que contiene:
1.- PAC Cartucho Pretratamiento
2.- ME Membrana 600 GPD

- Interfaz intuitiva con avisos de led para cartucho y membrana.
- Incluye grifo
- Caudal punta: 1,57 Lpm
- Sistema antifugas.
- Membrana 600 GPD
- TDS máximo de entrada: 1.000 ppm
- Bomba booster de diafragma de alto rendimiento
- Presión de entrada: 1 a 4 Bar
- Temperatura de entrada: 4 a 38 °C
- Alimentación eléctrica: 24Vdc.
- Adaptador eléctrico externo: 100-240V 50/60Hz: 24Vdc.

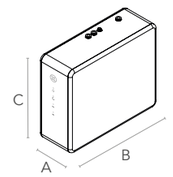

MEDIDAS DEL EQUIPO

CÓDIGO	DIMENSIONES (mm)			
	A	B	C	PESO
RO-8060-02	145	380	385	10 Kg

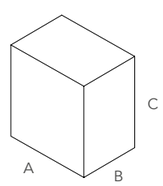

EMBALAJE Y TRANSPORTE

CÓDIGO	DIMENSIONES (mm)			LOGÍSTICA
	A	B	C	
RO-8060-02	470	275	486	Pallet 24 uds.

Ósmosis inversa de FLUJO DIRECTO de ALTA GAMA:

- Conexión fácil y rápida
- 600 GPD: gran caudal
- Sin depósito
- No ocupa espacio bajo el fregadero.
- Certificado conformidad europea CE.



CÓDIGO	MODELO
CA-6100-02	PAC Cartucho Pretratamiento PAC
ME-6060-02	ME Membrana 600 GPD
RO-8060-02	**Ivoria 600 GPD Ósmosis Inversa Flujo Directo**

LUZIA
800 GPD



ÓSMOSIS INVERSA DOMÉSTICA
FLUJO DIRECTO

Sistema compacto de ósmosis inversa de flujo directo, sin depósito, que ofrece agua pura al instante con alto caudal. Instalación sencilla, cartuchos exclusivos y flushing inteligente para un rendimiento óptimo.

CONEXIÓN RÁPIDA
Levanta y extrae cartucho y membrana. Mecánica segura, eficaz y rápida.

FLUJO DIRECTO
No necesita depósito.

LEDS INDICADORES DE ESTADO
Información sobre la vida útil de los cartuchos.

CARTUCHOS Y MEMBRANA
Originales y exclusivos

800 GPD
Alto rendimiento para ofrecer gran caudal.

FLUSHING INTELIGENTE
Diferentes tipos de flushing automático (primer uso, funcionamiento acumulado, cambio de cartuchos...).

MANTENIMIENTO RÁPIDO Y SENCILLO

Certificado de Conformidad Europea

ÓSMOSIS INVERSA DOMÉSTICA

LUZIA
800 GPD

ÓSMOSIS INVERSA
FLUJO DIRECTO

Sistema de filtrado que contiene:
1.- PAC Cartucho Pretratamiento
2.- ME Membrana de 800 GPD
3.- POST Cartucho Postratamiento

- Interfaz intuitiva con avisos de led para cambios de cartucho y membrana.
- Incluye grifo
- Caudal punta: 2 Lpm
- Membrana 800 GPD
- TDS máximo de entrada: 1.000 ppm
- Bomba booster de diafragma de alto rendimiento
- Presión de entrada: 1 a 4 Bar
- Temperatura de entrada: 5 a 38 °C
- Alimentación eléctrica: 24Vdc.
- Adaptador eléctrico externo: 100-240V 50/60Hz: 24Vdc

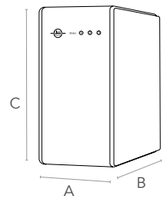

MEDIDAS DEL EQUIPO

CÓDIGO	DIMENSIONES (mm)			
	A	B	C	PESO
RO-8080-03	164	398	332	9 Kg

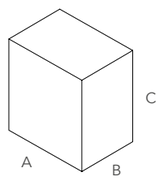

EMBALAJE Y TRANSPORTE

CÓDIGO	DIMENSIONES (mm)			LOGIST.
	A	B	C	
RO-8080-03	492	292	430	Pallet

La ósmosis inversa de FLUJO DIRECTO más pequeña:

- 800 GPD: gran caudal
- Fácil mantenimiento
- Sin depósito
- 16,4 cm de ancho
- Certificado conformidad europea CE



CÓDIGO	MODELO
CA-6080-03	PAC Cartucho Pretratamiento
ME-6080-03	ME Membrana 800 GPD
CA-6080-06	POST Cartucho Postratamiento
RO-8080-03	**Luzia 800 GPD Ósmosis Inversa Flujo Directo**

LIRIA
1000 GPD



ÓSMOSIS INVERSA DOMÉSTICA
FLUJO DIRECTO

La RO LIRIA gracias a su membrana de 1000 GPD es capaz de producir gran cantidad de agua pura en poco tiempo.
Esto la hace ideal para hogares con alta demanda, asegurando siempre un suministro eficiente y continuo.
Potencia y pureza en cada gota.

CONEXIÓN RÁPIDA
Levanta y extrae cartucho y membrana. Mecánica segura, eficaz y rápida.

FLUJO DIRECTO
No necesita depósito.

LEDS INDICADORES DE ESTADO
Información sobre la vida útil de los cartuchos.

ALTA EFICIENCIA
Tecnología de alto rendimiento que obtiene el máximo caudal con menos rechazo.

CARTUCHO Y MEMBRANA
Originales y exclusivos

1000 GPD
Alto rendimiento para ofrecer gran caudal.

FLUSHING INTELIGENTE
Diferentes tipos de flushing automático (primer uso, funcionamiento acumulado, cambio de cartuchos...).

AVISO AUTOMÁTICO DE MANTENIMIENTO
A través de leds y sonido

MANTENIMIENTO SENCILLO

Certificado de Conformidad Europea

ÓSMOSIS INVERSA DOMÉSTICA

LIRIA
1000 GPD
ÓSMOSIS INVERSA FLUJO DIRECTO

Sistema de filtrado que contiene:
1.- PAC Cartucho Pretratamiento
2.- ME Membrana 1000 GPD

- Interfaz intuitiva con avisos de led para cartucho y membrana.
- Incluye grifo
- Caudal punta: 2,62 Lpm
- Membrana 1000 GPD
- TDS máximo de entrada: 1.000 ppm
- Bomba booster de diafragma de alto rendimiento
- Presión de entrada: 1 a 4 Bar
- Temperatura de entrada: 4 a 38 °C
- Alimentación eléctrica: 24Vdc.
- Adaptador eléctrico externo: 100-240V 50/60Hz: 24Vdc

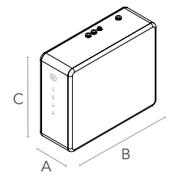

MEDIDAS DEL EQUIPO

CÓDIGO	DIMENSIONES (mm)			
	A	B	C	PESO
RO-8100-02	145	380	385	10 Kg

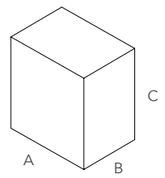

EMBALAJE Y TRANSPORTE

CÓDIGO	DIMENSIONES (mm)			LOGÍSTICA
	A	B	C	
RO-8100-02	470	275	486	Pallet 24 uds.

Ósmosis inversa de FLUJO DIRECTO de ALTA GAMA:

- Conexión fácil y rápida
- 1000 GPD: gran caudal
- Sin depósito
- No ocupa espacio bajo el fregadero
- Certificado conformidad europea CE



CÓDIGO	MODELO
CA-6100-02	PAC Cartucho Pretratamiento
ME-6100-02	ME Membrana 1000 GPD
RO-8100-02	**Liria 1000 GPD Ósmosis Inversa Flujo Directo**

La ósmosis inversa que ofrece caudales para Hostelería de consumo medio:

- 50-60 L/h
- 2 membranas de 200GPD
- Post-filtro Antibacterias Nanosilver
- WaterStop

XENA 10.1



Tecnología NANOSILVER
Esta tecnología, elimina el 99.9% de las bacterias.

Alta capacidad de producción de agua
Gracias a sus dos membranas de 200 GDP y su tubing de 3/8".

Sin depósito
Trata el agua en el momento sin necesidad de almacenaje ni tratamientos adicionales.

Sistemas de Seguridad
Incorpora el sistema antifugas WATER STOP y una reductora de presión.

Certificado de Conformidad Europea

ÓSMOSIS INVERSA DOMÉSTICA DE FLUJO DIRECTO

Ósmosis inversa de flujo directo con alta capacidad de producción de agua pura.

Caudal de agua: 50 – 60 L/h*

No necesita depósito de acumulación.

Este sistema incluye equipos de seguridad de alta fiabilidad como el detector de fugas WATER STOP y una reductora de presión.

*El caudal puede variar en función de la presión, temperatura y salinidad del agua.

XENA 10.1

ÓSMOSIS INVERSA FLUJO DIRECTO ALTA CAPACIDAD DE PRODUCCIÓN DE AGUA

Etapas:

- Filtración 5 µm
- Carbón GAC
- Carbón Block
- 2 Membranas 200 GPD
- Post-filtro antibacterias Nanosilver


Water Stop 3/8"


Reductora de presión 3/8"

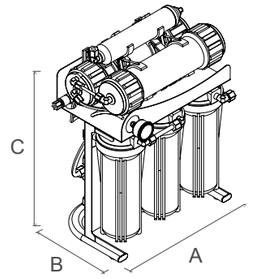

MEDIDAS DEL EQUIPO

CÓDIGO	DIMENSIONES (mm)			PESO (Kg)	
	A	B	C	Neto	Bruto
RO-0220-22	370	215	520	16,30	17,30

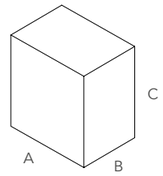

EMBALAJE Y TRANSPORTE

CÓDIGO	DIMENSIONES (mm)			LOGÍSTICA (unid.)		
	A	B	C	Pallet	Conten. 20´	Conten 40´
RO-0220-22	425	285	530	36	500	1000



- Carbón activo 100% cáscara de coco
- Alto flujo de agua: tubing de 3/8"
- 2 membranas 200 GPD
- Post-filtro antibacterias NANOSILVER
- Incluye manómetro
- Kit de instalación
- Incluye grifo Margarita
- Reductora de presión 3/8"
- Detector de fugas WATER STOP 3/8": preciso y demostrado sistema de detección de fugas que corta el suministro de agua incluso con pequeñas fugas. Bajo coste de instalación y no requiere instalación eléctrica.
- Presión de trabajo: 1 a 3 Bar
- Temperatura de entrada: 5 a 35 °C
- TDS máximo de entrada: 1.000 ppm
- Tensión eléctrica: 220 – 24VDC
- Bomba booster HF-45LN

CÓDIGO	MODELO
CA-1203-02	Cartucho sedimentos polipropileno 5µm 10"
CA-0604-08	Cartucho carbón GAC 10''
CA-0608-03	Cartucho carbón block 10''
ME-2312-02	Membrana 23x12 200GPD
ME-2312-02	Membrana 23x12 200GPD
OI-0205-18	Postfiltro antibacterias. CTO 2"x10" NANOSILVER
RO-0220-22	**Ósmosis inversa flujo directo XENA10.1**

La ósmosis inversa que ofrece caudales para Hostelería de consumo medio:

- 80-90 L/h
- 2 membranas de 300GPD
- Post-filtro Antibacterias Nanosilver
- Tubing 3/8”

XENA 20.1



Alta capacidad de producción de agua
Gracias a sus dos membranas de 300 GDP, su bomba booster HF-45LN y su tubing de 3/8”.

Sin depósito
Trata el agua en el momento sin necesidad de almacenaje ni tratamientos adicionales.

Sistemas de Seguridad
Incorpora el sistema antifugas WATER STOP y una reductora de presión.

Certificado de Conformidad Europea

ÓSMOSIS INVERSA DOMÉSTICA DE FLUJO DIRECTO

Ósmosis inversa de flujo directo con alta capacidad de producción de agua pura

.

Caudal de agua: 80 – 90 L/h*

No necesita depósito de acumulación.

Este sistema incluye equipos de seguridad de alta fiabilidad como el detector de fugas WATER STOP y una reductora de presión.

*El caudal puede variar en función de la presión, temperatura y salinidad del agua.

XENA 20.1

ÓSMOSIS INVERSA FLUJO DIRECTO ALTA CAPACIDAD DE PRODUCCIÓN DE AGUA

Etapas:

- Filtración 5 µm
- Carbón GAC
- Carbón Block
- 2 Membranas 300 GPD
- 2 membranas
- Post-filtro carbón granular



- Carbón activo 100% cáscara de coco
- Alto flujo de agua: Tubing de 3/8”
- 2 membranas 300 GPD 24x12
- Post-filtro en línea carbón granular 12”
- Kit de instalación
- Reductora de presión 3/8”
- Detector de fugas WATER STOP 3/8”: preciso y demostrado sistema de detección de fugas que corta el suministro de agua incluso con pequeñas fugas. Bajo coste de instalación y no requiere instalación eléctrica.
- Presión de trabajo: 1 a 3 Bar
- Temperatura de entrada: 5 a 35 °C
- TDS máximo de entrada: 1.000 ppm
- Tensión eléctrica: 220 – 36VDC
- Bomba booster HF-45LN

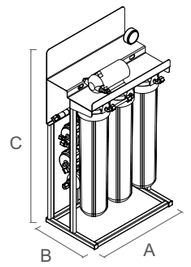

MEDIDAS DEL EQUIPO

CÓDIGO	DIMENSIONES (mm)			PESO (Kg)	
	A	B	C	Neto	Bruto
RO-0220-23	460	275	845	26,30	27,30

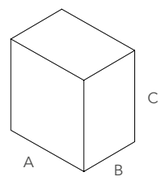

EMBALAJE Y TRANSPORTE

CÓDIGO	DIMENSIONES (mm)			LOGÍSTICA (unid.)		
	A	B	C	Pallet	Conten. 20´	Conten. 40´
RO-0220-23	480	310	890	8	200	400



Water Stop 3/8”



Reductora de presión 3/8”

CÓDIGO	MODELO
CA-1204-02	Cartucho sedimentos PP 5µm 20”
CA-0606-10	Cartucho carbón GAC 20”
CA-0604-04	Cartucho carbón block 20”
ME-2712-03	Membrana 24 x12 300 GPD
ME-2712-03	Membrana 24 x12 300 GPD
CA-9006-04	Post-filtro en línea carbón granular 12”
RO-0220-23	Ósmosis inversa flujo directo XENA 20.1



SERIE HOS

ÓSMOSIS PARA HOSTELERÍA

El sistema de ósmosis de la serie HOS es un equipo diseñado para la producción de agua de baja salinidad a presión constante para su uso en aplicaciones de hostelería que no necesiten un importante volumen diario de agua.

La producción del sistema de ósmosis de la serie HOS es de 50 L/h**.

REQUERIMIENTOS

- Tensión eléctrica: 220 – 240 VAC – 50 Hz
- Presión de alimentación: 1 – 3 Bar
- Temperatura de diseño: 20 °C
- TDS de entrada máximo: 1.000 ppm

COMPONENTES PRINCIPALES

- Cartucho de sedimentos de 10”
- Cartucho de carbón GAC de 10”
- Cartucho de carbón CTO de 10”
- Presostato de mínima
- Presostato de máxima
- Bomba presión HF-50LN
- Manómetro de entrada
- 2 Membranas de ósmosis inversa 23x12 de alto rechazo de sales de 200GPD
- Cartucho en línea antibacterias NANOSILVER
- Restrictor de caudal 1200 cc
- Depósito acumulación de 40 L
- Bomba centrífuga horizontal en acero inoxidable de 0.55 kW para el agua osmotizada acumulada de 1.500 L/h a 3 Bar.
- Controlador electrónico de presión



CÓDIGO	MODELO	PRODUCCIÓN* (L/h)	MEMBRANA	TIPO DE BOMBA	CONVERSIÓN* (%)	DIMENSIONES (mm)		
						ANCHO	PROF.	ALTO
RO-0410-02	**RO-HOS400**	50	2x23x12	HF-50LN	40	488	488	838

* La producción y conversión podrá variar en función de varios parámetros como la presión, la temperatura y la salinidad del agua.
** El caudal punta del agua osmotizada es el de la bomba de 0.55 kW.

RO HORECA 2800

ÓSMOSIS INVERSA
FLUJO DIRECTO
ALTA CAPACIDAD

Sistema de ósmosis de flujo directo diseñada para la producción de agua osmotizada de baja salinidad regulable.

Uso en aplicaciones de hostelería.

La producción del sistema de ósmosis de la serie 2800 es de 200 L/h.

REQUERIMIENTOS

- Agua filtrada de red
- TDS de entrada máximo: 1.000 ppm
- Dureza máxima de entrada: 10° F
- Tensión eléctrica: 220 – 240 VAC – 50 Hz
- Presión de alimentación: 1 – 4 Bar
- Temperatura de diseño: 20°C

La ósmosis inversa de Alta Gama que ofrece caudales para Hostelería de consumo alto:

- Hasta 200 L/h
- 2 membranas de 800GPD
- Pre-filtro Big Carbon Block

COMPONENTES PRINCIPALES

- Programador con pantalla LCD de 2 líneas
- 2 membranas 30x12 de alto caudal 800 GPD
- Calderín hidroneumático de 4 Galones
- Sensor de conductividad en la línea de permeado
- Sistema de mezcla regulable
- Sistema de flushing automático
- Electroválvulas 24v de acero inoxidable
- Bomba de paletas refrigerada con agua
- Manómetro de presión de bomba
- Manómetro de presión de permeado
- Sistema antifugas electrónico
- Alarmas de fuga interna, falta de suministro de agua, alta conductividad y tiempo maximo de funcionamiento del equipo
- Racordería interior John Guest
- Carcasa exterior en acero inoxidable 304 satinado con ruedas



CÓDIGO	MODELO	PRODUCCIÓN (L/h)	MEMBRANA	TIPO DE BOMBA (kW)	CONVERSIÓN* (%)	DIMENSIONES (cm)		
						ANCHO	PROF.	ALTO
RO-7004-01	**RO HORECA 2800**	200	2 (30x12)	Paletas 330	40	35	68	72
CA-0606-06	Cartucho Big Carbón Block 20”							
ME-2003-30	Membrana 800 GPD							
ME-2003-30	Membrana 800 GPD							

* La conversión podrá variar en función de varios parámetros, como la presión, temperatura y salinidad del agua de entrada.





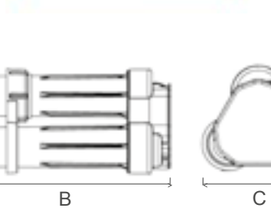

PRF-RO

ÓSMOSIS INVERSA DE FLUJO DIRECTO ALTA CAPACIDAD DE PRODUCIÓN DE AGUA

Ósmosis inversa de flujo directo con alto rendimiento en la producción de agua pura.

Producción directa de agua sin necesidad de almacenamiento en un depósito

Alta capacidad de producción: 78 L/h* (caudal promedio calculado a una presión de 3.5 Bar, 25°C de temperatura y 750 mg/L de TDS)

Funciona sin bomba ni electricidad, a presión de la red. 2.76 bar.

- Etapas: Carbón activo, 2 membranas y postfiltro de carbón.
- 2 membranas de 350 GDP, de gran eficiencia.
- Sistema de alta recuperación
- Perfil compacto y elegante diseño.
- Grifo de alto caudal (con air gap), personalizado para este sistema.
- Presión de trabajo: 2,8 a 5,52 Bar
- Temperatura de entrada: 4 a 38°C
- TDS de entrada máximo: 2.000 ppm
- Kit de conexión 1/2" no se suministra con el equipo

APLICACIONES

- Generadores de vapor
- Cafeteras
- Laboratorios fotográficos
- Refrigeradores de agua
- Oficinas comerciales
- Restaurantes
- Humidificadores
- Acuarios
- Pubs

MEDIDAS DEL EQUIPO

CÓDIGO	DIMENSIONES (mm)		
	A	B	C
RO-0222-04	245	515	280

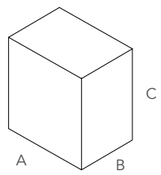

MEDIDAS EMBALAJE

CÓDIGO	DIMENSIONES (mm)		
	A	B	C
RO-0222-04	600	340	350

CÓDIGO	MODELO
OI-0222-02	Prefiltro PRF-RO
OI-0222-03	Postfiltro PRF-RO
ME-0222-02	Membrana 350 GPD PRF-RO
ME-0222-02	Membrana 350 GPD PRF-RO
RO-0222-04	**Ósmosis inversa PRF-RO**

Ultrafiltración doméstica fácil y sostenible:

- No requiere desagüe porque no genera agua de rechazo
- No requiere depósito
- Solución para obtener agua buena sin ocupar espacio a un buen precio.

NELVA



Tecnología NANOSILVER
Esta tecnología elimina el 99.9% de las bacterias.

Sin rechazo de agua
No necesita conexión al desagüe.

Fácil instalación y mantenimiento
Equipado con cartuchos de bayoneta QC3 que facilitan la instalación y el mantenimiento.

Sistemas de Seguridad
Incorpora el sistema antifugas WATER STOP y reductora de presión.

Certificado de Conformidad Europea

SISTEMA DOMÉSTICO DE ULTRAFILTRACIÓN

Sistema de ultrafiltración que proporciona un agua exenta de partículas en suspensión, olores, sabores y libre de bacterias.

Equipado con innovadores cartuchos de bayoneta QC3 que facilitan y minimizan su instalación y mantenimiento. Tratamiento antibacterias con tecnología NANOSILVER.

Sin rechazo de agua, no necesita conexión al desagüe.

El equipo incorpora equipos de seguridad altamente fiables como el sistema antifugas WATER STOP y una reductora de presión.

NELVA

SISTEMA DOMÉSTICO DE ULTRAFILTRACIÓN

Etapas:

- Sedimentos antibacterias
- Carbon Block
- Membrana Ultrafiltración Carbón GAC,
- Carbón antibacterias NANOSILVER


Water Stop 1/4"


Reguladora de presión 1/4"

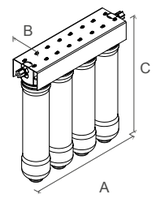

MEDIDAS DEL EQUIPO

CÓDIGO	DIMENSIONES (mm)			PESO (Kg)	
	A	B	C	Neto	Bruto
UF-0206-12	345	81	320	3,00	3,80

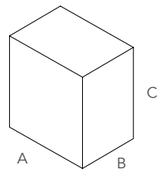

EMBALAJE Y TRANSPORTE

CÓDIGO	DIMENSIONES (mm)			LOGÍSTICA (unid.)		
	A	B	C	Pallet	Conten. 20'	Conten. 40'
UF-0206-12	380	125	335	108	1860	3720



Cartuchos de bayoneta QC3



- Cartuchos de bayoneta QC3 de fácil instalación y mantenimiento
- Carbón activo 100% cáscara de coco
- Sin depósito de acumulación
- Incluye grifo Margarita
- Kit de instalación
- Reductora de presión 3/8"
- Detector de fugas WATER STOP 3/8": preciso y demostrado sistema de detección de fugas que corta el suministro de agua incluso con pequeñas fugas. Bajo coste de instalación y no requiere instalación eléctrica.
- Tamaño de poro medio: 0,01 a 0,1 µm
- Presión máxima de trabajo: 4 Bar
- Presión recomendada 2,5 Bar
- Temperatura de entrada: 4 a 40 °C

CÓDIGO	MODELO
CA-0218-03	Cartucho QC3 antibacterias. PP 5µm
CA-0218-05	Cartucho QC3 carbón CTO
ME-0218-04	Membrana ultrafiltración encapsulada
CA-0218-06	Cartucho antibacterias carbón CTO NANOSILVER
CA-7012-02	Kit Cartuchos QC3 antibacterias
UF-0206-12	**Ultrafiltración NELVA**

LUMINA
ULTRAFILTRACIÓN



SISTEMA DOMÉSTICO DE ULTRAFILTRACIÓN

Sistema de ultrafiltración que proporciona un agua exenta de partículas en suspensión, olores, sabores y libre de bacterias.
Equipado con innovadores cartuchos de pestaña, que facilitan y minimizan su instalación y mantenimiento.
Sin rechazo de agua, no necesita conexión al desagüe.

Sin rechazo de agua
No necesita conexión al desagüe.

Fácil instalación y mantenimiento
Equipado con cartuchos de pestaña, que se elevan y cierran para proceder al cambio.

Sin depósito
El agua filtrada slae directamente al grifo, no se almacena.

Caudal punta: 3,4 Lpm
Ultrafiltración con un caudal superior.

Cartucho y membrana
Originales y exclusivos

Elección sostenible
Agua de Kilometro 0. Evita desplazamientos y reciclaje de envases de agua embotellada.

Certificado de Conformidad Europea

ÓSMOSIS INVERSA DOMÉSTICA

LUMINA
SISTEMA DOMÉSTICO DE ULTRAFILTRACIÓN

Etapas:
- PPC Cartucho Prefiltro
- ME Membrana

- Sin depósito de acumulación
- Incluye grifo
- Caudal punta: 3,4 Lpm
- Kit de instalación
- Tamaño de poro medio: 0,01 a 0,1 µm
- Presión máxima de trabajo: 4 Bar
- Presión recomendada 1 a 4 Bar
- Temperatura de entrada: 4 a 40 °C

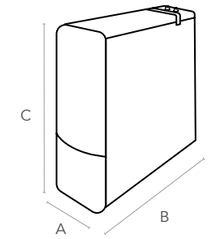

MEDIDAS DEL EQUIPO

CÓDIGO	DIMENSIONES (mm)			PESO (Kg)	
	A	B	C	Neto	Bruto
UF-8002-06	115	405	330	3,00	4,4 Kg

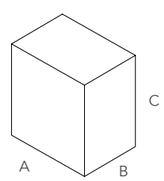

EMBALAJE Y TRANSPORTE

CÓDIGO	DIMENSIONES (mm)			LOGÍSTICA (unid.)		
	A	B	C	Pallet	Conten. 20'	Conten. 40'
UF-8002-06	485	243	428			





Rápido y fácil cambio de cartuchos

CÓDIGO	MODELO
CA-6002-06	PPC Cartucho Prefiltro
ME-6002-06	ME Membrana de Ultrafiltración
UF-8002-06	**LUMINA Ultrafiltración 2 ST**





2G

DISPENSADOR DE AGUA DE PIE

Hidratación y eficiencia para todos los espacios

Contar con una fuente de agua de alta calidad va más allá de la comodidad: es esencial para el bienestar y la productividad en cualquier entorno.

La fuente 2G destaca por su gran capacidad y doble grifo, que ofrece agua fría y caliente al instante.

Es perfecta para lugares donde se requiere un alto volumen de agua a lo largo del día, como son oficinas, colegios, centros públicos... *(Apta para llenado de vasos. No recomendada para uso continuo de llenado botellas o grandes volúmenes de agua).*

Gracias a su diseño robusto y funcional, garantiza un uso continuo, fácil mantenimiento y máxima durabilidad.

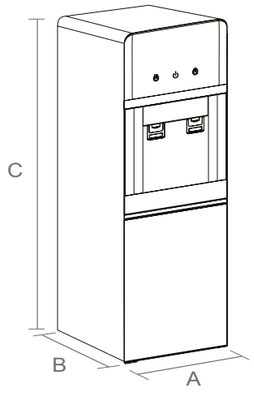

MEDIDAS DEL EQUIPO

CÓDIGO	DIMENSIONES (mm)		
	A	B	C
FU-8010-02	300	330	1150



CAMBIO DE CARTUCHOS



BLOQUEO DE SEGURIDAD PARA AGUA CALIENTE

DOS GRIFOS, EL DOBLE DE COMODIDAD: AGUA FRÍA Y CALIENTE EN UN SOLO DISPENSADOR

Puntos clave:

- Dos grifos independientes: agua fría y caliente disponibles.
- Alto rendimiento: perfecta para lugares con gran consumo diario. *(Apta para llenado de vasos. No recomendada para uso continuo de llenado botellas o grandes volúmenes de agua).*
- Agua caliente para infusiones, cafés o comidas instantáneas.
- Versátil y resistente: ideal para oficinas, colegios y centros públicos.
- Diseño moderno y práctico, fácil de instalar y mantener.

Características técnicas

- Suministra agua fría y caliente.
- Grifos prácticos: sólo empujando el vaso.
- Con ósmosis inversa de 4 etapas:
  - Prefiltro sedimentos PP.
  - Cartucho de carbón activo GAC.
  - Membrana ME de 100 GPD.
  - Postfiltro POST.
- Refrigeración por compresor de alta eficiencia.
- Luz UV para desinfección del agua.
- Bloqueo de seguridad en grifo de agua caliente.
- Interruptor de apagado/encendido para agua fría/caliente
- Potencia: 520W.
  - Agua caliente 420W.
  - Agua fría 100W.
- Capacidad de enfriamiento: 4 - 8 L/h entre 5 - 10 °C
- Capacidad de calentamiento: 4 L/h entre 70 - 80 °C
- Capacidad tanque agua fría: 3,5 L
- Capacidad tanque agua caliente: 0,8 L
- Presión de trabajo: 1-4 Bar.
- Tensión: 220-240V 50/60HZ.



CÓDIGO	MODELO	Tª AMBIENTE	FRÍA	CALIENTE	ALTURA LLENADO
FU-8010-02	DISPENSADOR AGUA DE PIE 2G	-	✔	✔	205 mm
RECAMBIOS FUENTE CON ÓSMOSIS INVERSA					
CA-8010-02	Cartucho PP sedimentos				
CA-8010-04	Cartucho GAC carbón activo				
ME-8010-02	Membrana ME 100 GPD				
CA-8010-06	Post-filtro POST				
OI-8016-23	Luz LED UV				





2GS

DISPENSADOR DE AGUA DE SOBREMESA

Compacta, práctica y siempre lista

La fuente de sobremesa 2G ofrece máxima comodidad en un formato compacto. Su diseño pequeño y versátil permite colocarla en cualquier superficie, adaptándose fácilmente a oficinas, colegios o centros públicos. *(Apta para llenado de vasos. No recomendada para uso continuo de llenado botellas o grandes volúmenes de agua).*

Equipada con dos grifos independientes, proporciona agua fría y caliente, garantizando hidratación y confort durante toda la jornada. Es la opción perfecta para quienes buscan eficiencia y funcionalidad sin ocupar espacio.

Compacta, elegante y eficiente, la fuente **2GS de sobremesa** es la solución perfecta para disfrutar de agua de calidad en cualquier lugar.

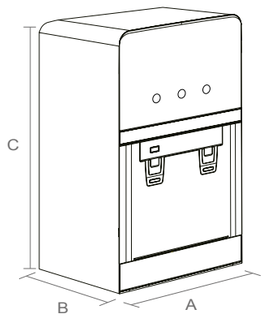

MEDIDAS DEL EQUIPO

CÓDIGO	DIMENSIONES (mm)		
	A	B	C
FU-8010-03	300	410	560



CAMBIO DE CARTUCHOS

AGUA FRÍA Y CALIENTE EN FORMATO COMPACTO

Puntos clave:

- Dos grifos independientes: agua fría y caliente disponibles.
- Alto rendimiento: perfecta para lugares con gran consumo diario. *(Apta para llenado de vasos. No recomendada para uso continuo de llenado botellas o grandes volúmenes de agua).*
- Agua caliente para infusiones, cafés o comidas instantáneas.
- Versátil y resistente: ideal para oficinas, colegios y centros públicos.
- Diseño moderno y práctico, fácil de instalar y mantener.

Características técnicas

- Suministra agua fría y caliente.
- Grifos prácticos: sólo empujando el vaso.
- Con ósmosis inversa de 3 etapas:
  - Cartucho compuesto PRE.
  - Membrana ME de 100 GPD.
  - Postfiltro POST.
- Refrigeración por compresor de alta eficiencia.
- Luz UV para desinfección del agua.
- Bloqueo de seguridad en grifo de agua caliente.
- Interruptor de apagado/encendido para agua fría/caliente
- Potencia: 520W.
  - Agua caliente 420W.
  - Agua fría 100W.
- Capacidad de enfriamiento: 4 - 8 L/h entre 5 - 10 °C
- Capacidad de calentamiento: 4 L/h entre 70 - 80 °C
- Capacidad tanque agua fría: 2 L
- Capacidad tanque agua caliente: 0,8 L
- Presión de trabajo: 1-4 Bar
- Tensión: 220-240V 50/60HZ



BLOQUEO DE SEGURIDAD
PARA AGUA CALIENTE

CÓDIGO	MODELO	Tª AMBIENTE	FRÍA	CALIENTE	ALTURA LLENADO
FU-8010-03	DISPENSADOR AGUA DE SOBREMESA 2GS	-	✔	✔	205 mm
RECAMBIOS FUENTE CON ÓSMOSIS INVERSA					
CA-8010-03	Cartucho compuesto PRE				
ME-8010-02	Membrana ME 100 GPD				
CA-8010-05	Post-filtro POST				
OI-8016-23	Luz LED UV				



3G

DISPENSADOR DE AGUA DE PIE

Hidratación completa con tres temperaturas

Con sus tres grifos independientes, la fuente 3G proporciona agua fría, natural y caliente, adaptándose a las preferencias de cada usuario: refrescarse después de una actividad, preparar un té o disfrutar de un vaso de agua a temperatura ambiente.

Disponer de una fuente de agua de alta calidad con tres temperaturas diferentes no solo ofrece comodidad, sino que promueve la hidratación, la salud y el bienestar de todo el equipo. La fuente 3G está diseñada para cubrir todas las necesidades de consumo de agua en el entorno laboral, garantizando siempre la temperatura perfecta según el momento del día.

Oficinas, colegios y centros públicos..., su diseño de pie, robusto y elegante la convierte en una solución práctica y duradera para espacios con un uso continuado. *(Apta para llenado de vasos. No recomendada para uso continuo de llenado botellas o grandes volúmenes de agua).*

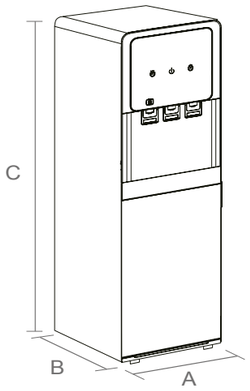



CAMBIO DE CARTUCHOS



BLOQUEO DE SEGURIDAD PARA AGUA CALIENTE

MEDIDAS DEL EQUIPO

CÓDIGO	DIMENSIONES (mm)		
	A	B	C
FU-8010-04	300	330	1150

TRES GRIFOS INDEPENDIENTES: AGUA FRÍA, NATURAL Y CALIENTE

Puntos clave:

- Tres temperaturas disponibles: agua fría, natural y caliente.
- Rendimiento continuo para entornos con alto consumo diario. *(Apta para llenado de vasos. No recomendada para uso continuo de llenado botellas o grandes volúmenes de agua).*
- Agua caliente para infusiones, cafés o comidas instantáneas.
- Diseño de pie resistente y moderno, ideal para oficinas, colegios y centros públicos.
- Fácil instalación y mantenimiento, con funcionamiento fiable y silencioso.

Características técnicas

- Suministra agua fría, ambiente y caliente.
- Grifos prácticos: sólo empujando el vaso.
- Con ósmosis inversa de 4 etapas:
  - Prefiltro sedimentos PP
  - Cartucho de carbón activo GAC
  - Membrana ME de 100 GPD.
  - Postfiltro POST.
- Refrigeración por compresor de alta eficiencia.
- Luz UV para desinfección del agua.
- Bloqueo de seguridad en grifo de agua caliente.
- Interruptor de apagado/encendido para agua fría/caliente
- Potencia: 520W.
  - Agua caliente 420W.
  - Agua fría 100W.
- Capacidad de enfriamiento: 4 - 8 L/h entre 5 - 10 °C
- Capacidad de calentamiento: 4 L/h entre 70 - 80 °C
- Capacidad tanque agua fría: 3,5 L
- Capacidad tanque agua caliente: 0,8 L
- Temperatura agua ambiente: 15-25°C
- Presión de trabajo: 1-4 Bar
- Tensión: 220-240V 50/60HZ

CÓDIGO	MODELO	Tª AMBIENTE	FRÍA	CALIENTE	ALTURA LLENADO
FU-8010-04	DISPENSADOR AGUA DE PIE 3G	✔	✔	✔	205 mm
RECAMBIOS FUENTE CON ÓSMOSIS INVERSA					
CA-8010-02	Cartucho PP sedimentos				
CA-8010-04	Cartucho GAC carbón activo				
ME-8010-02	Membrana ME 100 GPD				
CA-8010-06	Post-filtro POST				
OI-8016-23	Luz LED UV				



3GS
DISPENSADOR DE AGUA DE SOBREMESA

3 GRIFOS: Agua fría, caliente y natural con el mejor sabor, siempre al alcance.

La fuente de sobremesa de 3 grifos ofrece máxima funcionalidad en un formato compacto y elegante. Diseñada para adaptarse a todo tipo de espacios, proporciona agua fría, caliente y natural con una calidad excepcional gracias a su sistema de filtración integrado, que mejora el sabor y la pureza del agua.

El sistema de ósmosis inversa de 3 etapas incorpora cartucho PRE que elimina sedimentos cloro y partículas gruesas, una membrana ME de 100 GPD que purifica el agua reteniendo impurezas sales y contaminantes, y por último un postfiltro POST que mejora el sabor final del agua asegurando frescura y pureza

Además, el sistema de refrigeración por compresor de alta eficiencia garantiza agua fría con bajo consumo energético.



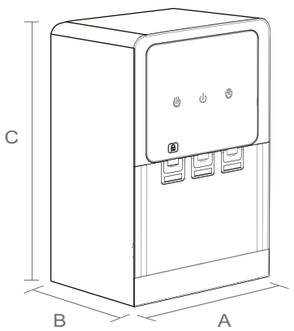

MEDIDAS DEL EQUIPO

CÓDIGO	DIMENSIONES (mm)		
	A	B	C
FU-8010-05	300	410	560



CAMBIO DE CARTUCHOS



BLOQUEO DE SEGURIDAD PARA AGUA CALIENTE

ÓSMOSIS INVERSA DOMÉSTICA
DISPENSADORES DE AGUA

AGUA SIEMPRE A LA TEMPERATURA PERFECTA, EN FORMATO DE SOBREMESA.

Puntos clave:

- Tres grifos independientes: agua fría, caliente y natural.
- Formato compacto de sobremesa: diseño práctico que se adapta fácilmente a cualquier superficie, sin necesidad de instalación compleja.
- Alto rendimiento: ideal para espacios con un consumo diario elevado. *(Apta para llenado de vasos. No recomendada para uso continuo de llenado botellas o grandes volúmenes de agua).*
- Agua caliente: perfecta para preparar infusiones, cafés o comidas instantáneas con total comodidad.
- Versátil y resistente: pensada para oficinas, colegios, centros públicos o zonas de descanso.
- Diseño moderno y funcional: su estructura robusta y estética actual combinan perfectamente eficiencia y estilo.

Características técnicas

- Suministra agua fría, ambiente y caliente.
- Grifos prácticos: sólo empujando el vaso.
- Con ósmosis inversa de 3 etapas:
  - Cartucho compuesto PRE
  - Membrana ME de 100 GPD.
  - Postfiltro POST.
- Refrigeración por compresor de alta eficiencia.
- Luz UV para desinfección del agua.
- Bloqueo de seguridad en grifo de agua caliente.
- Interruptor de apagado/encendido para agua fría/caliente
- Potencia: 520W.
  - Agua caliente 420W.
  - Agua fría 100W.
- Capacidad de enfriamiento: 4 - 8 L/h entre 5 - 10 °C
- Capacidad de calentamiento: 4 L/h entre 70 - 80 °C
- Capacidad tanque agua fría: 2 L
- Capacidad tanque agua caliente: 0,8 L
- Temperatura agua ambiente: 15-25°C
- Presión de trabajo: 1-4 Bar
- Tensión: 220-240V 50/60HZ





CÓDIGO	MODELO	Tª AMBIENTE	FRÍA	CALIENTE	ALTURA LLENADO
FU-8010-05	DISPENSADOR AGUA DE SOBREMESA 3GS	✔	✔	✔	205 mm
RECAMBIOS FUENTE CON ÓSMOSIS INVERSA					
CA-8010-03	Cartucho compuesto PRE				
ME-8010-02	Membrana ME 100 GPD				
CA-8010-05	Post-filtro POST				
OI-8016-23	Luz LED UV				



INOX RO



INOX RO CON PEDAL

FUENTE INOX

FUENTE DE AGUA CON PEDAL
FUENTE DE AGUA SIN PEDAL

Fuente de acero inoxidable con sistema de ósmosis o filtración, a escoger.

Esta fuente combina tecnología, durabilidad y diseño en un equipo compacto ideal para oficinas, gimnasios, colegios y centros públicos. Fabricada en acero inoxidable, garantiza una larga vida útil y una máxima higiene, ofreciendo agua fría y de gran calidad.

Diseñada para un uso intensivo y continuo, cuenta con un compresor de baja sonoridad que asegura un funcionamiento silencioso, ideal para espacios donde el confort acústico es importante.

Su estructura accesible facilita las tareas de mantenimiento y cambio de filtros, mientras que la instalación es sencilla gracias a la conexión de entrada de tubo de 1/4" y el desagüe incluido de 15 mm.

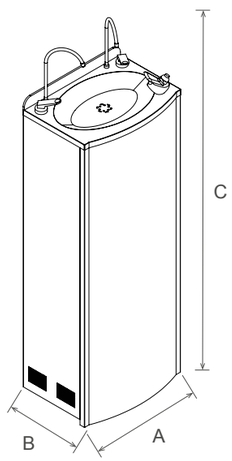

MEDIDAS DEL EQUIPO

CÓDIGO	DIMENSIONES (mm)		
	A	B	C
FU-0218	365	305	1170

ÓSMOSIS INVERSA DOMÉSTICA
DISPENSADORES DE AGUA

SUMINISTRO CONTINUO DE AGUA FILTRADA NATURAL Y FRÍA

Puntos clave

- Estructura en **acero inoxidable**, resistente, higiénica y duradera.
- Funcionamiento **silencioso** gracias a su compresor de baja sonoridad, ideal para cualquier entorno.
- Diseño compacto y **fácil mantenimiento**, con acceso rápido a filtros y componentes.
- **Instalación sencilla** y alto rendimiento, con gran capacidad de almacenamiento y refrigeración eficiente.

Características técnicas

- Estructura en acero inoxidable
- Fácil accesibilidad para mantenimiento
- Compresor de baja sonoridad
- Entrada tubo 1/4" incluido
- Desagüe tubo de 15mm incluido (cota 99 cm)
- Capacidad de almacenamiento: 12 - 16 litros
- Capacidad depósito agua fría: 2,5 litros
- Potencia:
  - Agua fría: 180 W
- Temperatura:
  - Agua fría: 4 -10 °C
- Presión de trabajo:
  - Mínima: 2,5 Bar (sin bomba) / 1 Bar (con bomba)
- Refrigerante: R-290
- Tensión: 220 – 240 V



GAS R290 · STAINLESS STEEL

CÓDIGO	MODELO	Tª AMBIENTE	FRÍA	CALIENTE	ALTURA LLENADO
FUENTE INOX RO					
FU-0218-02N	Fuente con ósmosis inversa + bomba	✔	✔	-	200 mm
FU-0218-02P	Fuente con ósmosis inversa + bomba + pedal	✔	✔	-	200 mm
FUENTE INOX SEDIMENTOS					
FU-0218-10N	Fuente con filtración sedimentos	✔	✔	-	200 mm
FU-0218-10P	Fuente con filtración sedimentos + pedal	✔	✔	-	200 mm
FU-0218-06N	Fuente con filtración CLP3 (Sedimentos + GAC + CTO)	✔	✔	-	200 mm
FU-0218-06P	Fuente con filtración CLP3 (Sedimentos + GAC + CTO) + pedal	✔	✔	-	200 mm
RECAMBIOS					
CA-9006-12	Cartucho sedimentos 12" CLP3	1ª			
CA-9006-14	Cartucho en línea GAC 12" CLP3	2ª			
CA-9006-15	Cartucho en línea CTO 12" CLP3	3ª			
ME-2003-03	Membrana 75 GPD	4ª			
CA-9006-18	Postfiltro de Carbón Block	5ª			



BOX HH
ENFRIADOR BAJO MOSTRADOR

Máximo rendimiento en frío, mínimo espacio bajo mostrador

El BOX HH es un enfriador de agua compacto diseñado para su instalación bajo fregadero o bajo mostrador, ideal para entornos profesionales donde se requiere agua fría de forma continua ocupando el mínimo espacio. Su diseño vertical y su formato reducido permiten integrarlo fácilmente en instalaciones interiores, garantizando un funcionamiento fiable y silencioso.

El equipo se suministra semiensamblado, lo que facilita una instalación rápida y sencilla, requiriendo únicamente las conexiones hidráulicas y eléctricas. Incorpora regulación de temperatura del agua fría, permitiendo ajustar el servicio según las necesidades del usuario.

Fabricado para uso interior, el BOX HH ofrece un mantenimiento sencillo y un rendimiento óptimo. Es una solución práctica y eficiente para dispensación de agua fría en oficinas, hostelería y espacios profesionales.

ÓSMOSIS INVERSA DOMÉSTICA
DISPENSADORES DE AGUA

ESPECIFICACIONES	
Tª del agua fría	6-8°C
Tecnología de frío	Compresor
Serpentín de agua fría	Serpentín exterior
Termostato ajustable	Sí - 6 a 10°C
Gas refrigerante	R600a
Alimentación	220–240 V
Potencia	125W
Temperatura ambiente	Hasta 38°C
Materiales	Estructura metálica



Diseño compacto para instalación fácil bajo el fregadero



No genera problemasde ruido
Diseño con absorción de impactos

GAS R600

CÓDIGO	MODELO	L/h	MEDIDAS (mm)	Kg
FU-0218-20	ENFRIADOR BAJO MOSTRADOR	15 L/h	372 x 180 x 360	10.4

HYDRAZON

DISPENSADOR DE AGUA DE PIE



Tener una fuente de agua de alta calidad en la oficina no es una cuestión de conveniencia, sino de hidratación y bienestar. El diseño y rendimiento de Hydrazon son la respuesta.

- Sumistra agua fría y ambiente.
- Diseño inteligente para dar cabida a filtración u ósmosis inversa, según se desee.
- Alerta de bandeja llena con un LED
- Área de dispensación: alta e iluminada. 28 cm para poder rellenar botellas.
- Cuadro de mandos con luz LED
- Uso de gas totalmente natural para la refrigeración, el gas R600a.
- Tecnología de frío: BDC.
- Potencia: 180 W - 1A
- Temperatura agua fría: 5 -12 °C
- Presión de trabajo:
  - Mínima: 2,5 Bar (sin bomba)
  - 1 Bar (con bomba)
- Tensión: 230V – 50 Hz

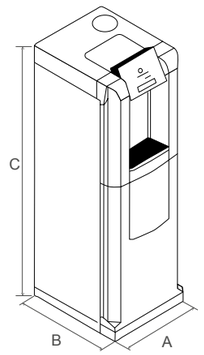

MEDIDAS DEL EQUIPO

CÓDIGO	DIMENSIONES (mm)		
	A	B	C
Hydrazon	351	416	1120

CÓDIGO	MODELO
HYDRAZON 15 FUENTE REFRIGERADORA	
FU-7000-01	Hydrazon 15 Fuente refrigeradora
FU-7000-06	Hydrazon 15 Filtración QC Sedimentos
FU-7000-08	Hydrazon 15 Ósmosis inversa 75 GPD
FU-7000-09	Hydrazon 15 Ósmosis inversa 75 GPD + bomba
RECAMBIOS FUENTE CON FILTRACIÓN	
CA-0218-02	Cartucho QC3 sedimentos
CA-0218-06	Cartucho QC3 CTO NANOSILVER
RECAMBIOS FUENTE CON ÓSMOSIS INVERSA	
CA-0218-02	Cartucho QC3 sedimentos
CA-0218-04	Cartucho QC3 GAC
CA-0218-06	Cartucho QC3 CTO NANOSILVER
ME-0218-03	Membrana 75 GPD encapsulada
OI-0205-18	Post-filtro antibacterias CTO NANOSILVER

ÓSMOSIS INVERSA DOMÉSTICA
DISPENSADORES DE AGUA

PICCOLA

DISPENSADOR DE AGUA DE SOBREMESA



Moderna, compacta, salida de agua iluminada, con innumerables ventajas. "Pequeña" Piccola, es la fuente refrigeradora perfecta para casa y oficina.

Atractiva e increíblemente compacta, la fuente Piccola destaca por su versatilidad.

- Capacidad de enfriamiento: 15 L/h
- Temperatura del agua fría: 5 -12 °C
- Tecnología de frío: BDC.
- Serpentín de agua fría: Acero Inoxidable AISI 316
- Enfriamiento por ventilación forzada
- Termostato ajustable.
- Gas Refrigerante HC R600a
- Potencia: 190 W - 1,05A
- Temperatura ambiente: 5-35°C
- Alimentación: 230V – 50Hz

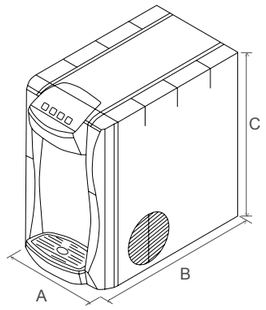



PICCOLA BOX

ENFRIADOR DE AGUA BAJO FREGADERO

Añade sistema BOX bajo el fregadero para la obtención de agua fría.



MEDIDAS DEL EQUIPO

REFERENCIA	DIMENSIONES (mm)		
	A	B	C
Piccola	240	451	425
Piccola White	240	451	425
Piccola Box	240	400	419

CÓDIGO	MODELO
FU-7002-01	Piccola 15 Fuente refrigeradora
FU-7002-04	Piccola 15 White
FU-7002-20	Piccola Box 15



Innovadores cartuchos de bayoneta que facilitan y minimizan la instalación y mantenimiento.





QC-FILTER SIMPLE & DUO

SIMPLE

Equipo de filtración con cartucho QC3 carbón block antibacterias 100% de cáscara de coco con tecnología NANOSILVER, de alta capacidad de eliminación de bacterias, cloro, olores y sabores.

DUO

Equipo de filtración duo con cartucho QC3 de sedimentos 5 µm construido con fibras antibacterias de polipropileno y cartucho QC3 carbón block antibacterias 100% de cáscara de coco con tecnología NANOSILVER para la eliminación de sólidos en suspensión, bacterias, cloro, olores y sabores.

Los **dos** incluyen:

- Kit de instalación
- Grifo margarita
- Sistema antifugas WATER STOP

ESPECIFICACIONES

- Conexión: 3/8" T
- Temperatura máxima 38 °C
- Presión de trabajo: 2,5 – 4 Bar

CÓDIGO	DIMENSIONES (mm)		
	A	B	C
FI-0228-02	345	81	125
FI-0230-02	345	81	205

CÓDIGO	MODELO
SIMPLE	
FI-0228-02	QC-FILTER SIMPLE
CA-0218-06	Cartucho antibacterias carbón CTO NANOSILVER
DUO	
FI-0230-02	QC-FILTER DUO
CA-0218-03	Cartucho sedimentos antibacterias PP 5 µm
CA-0218-06	Cartucho antibacterias carbón CTO NANOSILVER

ÓSMOSIS INVERSA DOMÉSTICA

FILTRO PURIFICADOR

Equipo de filtración con cartucho de carbón activo para la producción de una agua sin olores ni sabores, libre de partículas

Posibilidad de utilizar cualquier tipo de cartucho de 9 7/8" - 10" de longitud y 63mm - 69 mm de diámetro.
En función del cartucho que se use, el sistema podrá eliminar turbidez, partículas en suspensión, cloro, sabores y olores...

- Fácil instalación y mantenimiento
- Temperatura máxima de trabajo: 50°C
- No incluye cartucho





CÓDIGO	MODELO
FI-0206-01	Filtro purificador sobre fregadero
FI-0206-04	Filtro purificador bajo fregadero
CA-0605-03	Cartucho Ø69mm carbón block 9 7/8"
CA-0603-03	Cartucho Ø69mm carbón block antibacterias 9 7/8"
CA-0604-12	Cartucho carbón GAC+KDF

SHOWER FILTER

Purificador de agua para duchas que elimina cloro y otras sustancias cloradas.

- . Tecnología patentada KDF-55
- . Cartucho de carbón GAC y KDF
- . Presión de trabajo: 1.4 - 5.6 Bar
- . Diámetro 7,7mm
- . Temperatura de trabajo: 5 -38°C
- . Altura 13,1mm



CÓDIGO	MODELO
FI-0206-09	Shower Filter
CA-0206-08	Cartucho KDF y GAC



KITS DE CARTUCHOS

KIT CARTUCHOS ALBA

CÓDIGO	MODELO		UD./CAJA
CA-7001-02	**Kit recambios 3 cartuchos ALBA**		10
	CA-1203-06	1 Cartucho sedimentos	
	CA-0604-08	1 Cartucho carbón GAC	
	CA-0608-07	1 Cartucho carbón Block	
CA-7001-03	**Kit recambios 3 cartuchos ALBA + posfiltro ALBA**		10
	CA-1203-06	1 Cartucho sedimentos	
	CA-0604-08	1 Cartucho carbón GAC	
	CA-0608-07	1 Cartucho carbón Block	
	OI-0207-17	1 Post-filtro carbón GAC	





KIT CARTUCHOS GENÉRICOS

CÓDIGO	MODELO		UD./CAJA
CA-7001-04	**Kit recambios cartuchos genéricos + Post-filtro QF conexión rápida**		
	CA-1203-06	1 Cartucho sedimentos	
	CA-0604-08	1 Cartucho carbón GAC	
	CA-0608-07	1 Cartucho carbón Block	
	OI-0204-17	1 Post-filtro carbón GAC **QF**	
CA-7001-05	**Kit recambios cartuchos genéricos + Post-filtro + Membrana**		
	CA-1203-06	1 Cartucho sedimentos	
	CA-0604-08	1 Cartucho carbón GAC	
	CA-0608-07	1 Cartucho carbón Block	
	ME-2002-12	**1 Membrana Vontron 50 GPD**	
	OI-0207-17	1 Post-filtro carbón GAC	





KIT CARTUCHOS NEREO

CÓDIGO	MODELO		UD./CAJA
CA-7003-02	**Kit recambios 3 cartuchos NEREO**		10
	CA-1203-02	1 Cartucho sedimentos	
	CA-0604-08	1 Cartucho carbón GAC	
	CA-0608-03	1 Cartucho carbón Block	
CA-7003-03	**Kit recambios 4 cartuchos NEREO**		10
	CA-1203-02	1 Cartucho sedimentos	
	CA-0604-08	1 Cartucho carbón GAC	
	CA-0608-03	1 Cartucho carbón Block	
	OI-0205-20	1 Post-filtro en línea antibacterias	







KIT RECAMBIOS CARTUCHOS Ø69 mm

CÓDIGO	MODELO		UD./CAJA
	Kit recambios 3 cartuchos Ø69mm		
CA-7008-02	CA-1205-02	1 Cartucho sedimentos antibacterias	10
	CA-0605-03	2 Cartuchos carbón Block	



KIT CARTUCHOS Ø69 mm ANTIBACTERIAS TIBER PLUS

CÓDIGO	MODELO		UD./CAJA
CA-7006-02	**Kit recambio 4 cartuchos TIBER PLUS antibacterias**		12
	CA-1205-02	1 Cartucho sedimentos antibacterias	
	CA-0605-03	1 Cartuchos carbón block	
	CA-0603-03	1 Carbón block antibacterias NANOSILVER	
	OI-0205-18	1 Post-filtro carbón antibacterias NANOSILVER	

TECNOLOGÍA NANOSILVER

La tecnología NANOSILVER se basa en nano-partículas de plata impregnadas en el material filtrante de los cartuchos CTO que, además de evitar la proliferación y crecimiento de las bacterias, elimina las bacterias existentes.





KIT RECAMBIOS DE CARTUCHOS EN LÍNEA

CÓDIGO	MODELO		UD./CAJA
CA-7009-02	**Kit recambios de cartuchos en línea**		10
	CA-9006-02	1 Cartucho sedimentos 5µm	
	CA-9006-04	2 Cartuchos carbón GAC	



KIT CARTUCHOS CLP - Equivalentes a los que se pueden encontrar en otros equipos

CÓDIGO	MODELO		UD./CAJA
CA-7010-04	**Kit Cartuchos CLP**		10
	CA-9008-02	1 Cartucho sedimentos PP	
	CA-9008-04	2 Cartuchos carbón GAC	
OI-0234-32	Kit racordería conexión cartuchos CLP		1



KITS DE CARTUCHOS

KIT CARTUCHOS QC1

CÓDIGO	MODELO		UD./CAJA
CA-7014-12	**Kit Cartuchos QC1**		10
	CA-0222-02	1 Cartucho sedimentos PP 5µm	
	CA-0222-04	1 Cartucho carbón granular GAC	
	CA-0222-05	1 Cartucho carbón block CTO	



KIT CARTUCHOS QC3

CÓDIGO	MODELO		UD./CAJA
CA-7014-02	**Kit Cartuchos QC3**		10
	CA-0218-02	1 Cartucho sedimentos PP QC3	
	CA-0218-04	1 Cartucho carbón GAC QC3	
	CA-0218-05	1 Cartucho carbón block QC3	



KIT CARTUCHOS QC3 ANTIBACTERIAS

CÓDIGO	MODELO		UD./CAJA
CA-7012-02	**Kit Cartuchos QC3 Antibacterias**		10
	CA-0218-03	1 Cartucho sedimentos PP antibacterias QC3	
	CA-0218-05	1 Cartucho carbón block QC3	
	CA-0218-06	1 Cartucho carbón block antibacterias NANOSILVER QC3	





KIT CARTUCHOS POSTFILTROS REMINERALIZACIÓN Y ANTIBACTERIAS

CÓDIGO	MODELO		UD./CAJA
CA-7006-06	**Kit Postfiltro remineralización y antibacterias**		20
	OI-0205-43	1 Post-filtro en linea calcita + KDF + Carbón	
	OI-0205-18	1 Post-filtro carbón antibacterias NANOSILVER	



SERIE QC1

- Conexión rápida
- Vida útil: 9.450 litros
- Temperatura de trabajo: 5° a 38°C
- Caudal máximo: 3.78 Lpm
- Presión máxima: 8.75 Bar

CÓDIGO	MODELO	UD./CAJA
CA-0222-02	Sedimentos PP 5µm	25
CA-0222-04	Carbón granular GAC	25
CA-0222-05	Cartucho carbón Block CTO	25
OI-0235-04	Cabezal cartucho QC1	1

*La vida útil de los filtros podrá variar en función de la calidad del agua de alimentación, el uso que se haga de ella y la cantidad de impurezas que tenga.



SERIE QC2

- Conexión rápida
- Vida útil: 9.450 litros
- Temperatura de trabajo: 5° a 38°C
- Caudal máximo: 3.78 Lpm
- Presión máxima: 8.75 Bar
- **Equivalentes a los que se pueden encontrar en otros equipos**

CÓDIGO	MODELO	UD./CAJA
CA-0220-02	Cartucho sedimentos PP 5µm	25
CA-0220-04	Cartucho carbón granular GAC	25
OI-0236-02	Cabezal cartucho QC2	1

*La vida útil de los filtros podrá variar en función de la calidad del agua de alimentación, el uso que se haga de ella y la cantidad de impurezas que tenga.



SERIE QC3

- Conexión rápida
- Vida útil: 9.450 litros
- Temperatura de trabajo: 5° a 38°C
- Caudal máximo: 3.78 Lpm
- Presión máxima: 8.75 Bar

CÓDIGO	MODELO	UD./CAJA
CA-0218-02	Sedimentos PP 5µm	25
CA-0218-03	Sedimentos antibacterias PP 5µm	25
CA-0218-04	Carbón granular GAC	25
CA-0218-05	Carbón Block CTO	25
CA-0218-06	Antibacterias carbón Block CTO NANOSILVER	25
OI-0235-02	Cabezal cartucho QC3	1

*La vida útil de los filtros podrá variar en función de la calidad del agua de alimentación, el uso que se haga de ella y la cantidad de impurezas que tenga.

CARTUCHOS EN LÍNEA

SERIE KT

- Conexión rosca hembra 1/4”
- Longitud: 12”
- Caudal máximo: 3,78 Lpm
- Temperatura máxima: 38°C
- Diámetro: 2 ½”
- Vida útil: 9.450 litros*
- Presión máxima: 8,75 Bar

CÓDIGO	MODELO	UNID./CAJA
CA-9006-02	Cartucho sedimentos PP 5 µm	25
CA-9006-04	Cartucho carbón granular GAC	25
CA-9006-05	Cartucho carbón block CTO	25
CA-9006-06	Cartucho carbón Block CTO antibacterias NANOSILVER	25

*La vida útil de los filtros podrá variar en función de la calidad del agua de alimentación, el uso que se haga de ella y la cantidad de impurezas que tenga.



SERIE LK-QF

- Conexión rápida hembra 1/4” T
- Longitud: 12”
- Caudal máximo: 3,78 Lpm
- Temperatura máxima: 38°C
- Diámetro: 2 ½”
- Vida útil: 9.450 litros*
- Presión máxima: 8,75 Bar

CÓDIGO	MODELO	UNID./CAJA
CA-9010-02	Cartucho sedimentos PP 5 µm	25
CA-9010-04	Cartucho carbón granular GAC	25

*La vida útil de los filtros podrá variar en función de la calidad del agua de alimentación, el uso que se haga de ella y la cantidad de impurezas que tenga.

SERIE ST

- Conexión rosca hembra 1/4”
- Longitud: 10”
- Caudal máximo: 2,84 Lpm
- Temperatura máxima: 38°C
- Diámetro: 2”
- Vida útil: 5.670 litros*
- Presión máxima: 8,75 Bar

CÓDIGO	MODELO	UNID./CAJA
OI-0205-16	Post-filtro sedimentos PP 5m	25
OI-0207-17	Post-filtro carbón granular GAC	25
OI-0205-20	Post-filtro carbón granular GAC antibacterias	25
OI-0205-18	Post-filtro carbón block CTO antibacterias Nanosilver	25
OI-0205-43	Post-filtro remineralizador calcita + KDF + carbón	25
OI-0205-45	Post-filtro remineralizador plus	25
OI-0205-32	Post-filtro alcalino	25

*La vida útil de los filtros podrá variar en función de la calidad del agua de alimentación, el uso que se haga de ella y la cantidad de impurezas que tenga.



ÓSMOSIS INVERSA DOMÉSTICA
CONSUMIBLES

SERIE ST-QF

- Conexión rápida hembra 1/4” T
- Longitud: 10”
- Caudal máximo: 2,84 Lpm
- Temperatura máxima: 38°C
- Diámetro: 2”
- Vida útil: 5.670 litros*
- Presión máxima: 8,75 Bar

CÓDIGO	MODELO	UNID./CAJA
OI-0204-16	Sedimentos PP 5µm	25
OI-0204-17	Carbón granular GAC	25

*La vida útil de los filtros podrá variar en función de la calidad del agua de alimentación, el uso que se haga de ella y la cantidad de impurezas que tenga.



SERIE CLP

- Conexión rápida espiga 3/8”
- Longitud: 12”
- Caudal máximo: 3,78 Lpm
- Temperatura máxima: 38°C
- Diámetro: 2 ½”
- Vida útil: 9.450 litros*
- Presión máxima: 8,75 Bar
- **Equivalentes a los de otros equipos**

CÓDIGO	MODELO	UNID./CAJA
CA-9008-02	Sedimentos PP 5 µm	25
CA-9008-04	Carbón granular GAC	25

*La vida útil de los filtros podrá variar en función de la calidad del agua de alimentación, el uso que se haga de ella y la cantidad de impurezas que tenga.



SERIE CLP2

- Conexión rápida espiga 5/16”
- Longitud: 12”
- Caudal máximo: 3,78 Lpm
- Temperatura máxima: 38°C
- Diámetro: 2 ½”
- Vida útil: 9.450 litros*
- Presión máxima: 8,75 Bar
- **Equivalentes a los de otros equipos**

CÓDIGO	MODELO	UNID./CAJA
CA-9009-02	Sedimentos PP 5 µm	25
CA-9009-04	Carbón granular GAC	25

*La vida útil de los filtros podrá variar en función de la calidad del agua de alimentación, el uso que se haga de ella y la cantidad de impurezas que tenga.



SERIE CLP3

- Conexión rápida espiga 1/4”
- Longitud: 12”
- Caudal máximo: 3,78 Lpm
- Temperatura máxima: 38°C
- Diámetro: 2 ½”
- Vida útil: 9.450 litros*
- Presión máxima: 8,75 Bar
- **Equivalentes a los de otros equipos**

CÓDIGO	MODELO	UNID./CAJA
CA-9006-12	Cartucho sedimentos 12”	25
CA-9006-14	Cartucho en línea GAC 12”	25
CA-9006-15	Cartucho en línea CTO 12”	25
CA-9006-18	Post-filtro antibacterias	25



SERIE EMPTY

- Conexión rosca hembra 1/4”

CÓDIGO	MODELO	Ø	LONGITUD	UNID/CAJA
OI-0205-00	Cartucho ST vacío	2”	10”	25
CA-9006-00	Cartucho KT vacío	2 1/2”	12”	25





POST-FILTRO REVITALIZANTE Hd-80

NUEVA GENERACIÓN · FÓRMULA MEJORADA

Gracias al **nuevo post-filtro revitalizante Hd-80 de nueva generación**, se obtiene un **agua alcalina de mayor calidad**, especialmente diseñada para favorecer el **equilibrio natural del pH corporal** y aportar una experiencia de hidratación más completa y saludable en el día a día.

- Aporta **magnesio de forma natural**, esencial para el correcto funcionamiento del sistema nervioso y muscular.
- Contribuye a obtener **agua alcalina**, ayudando a mantener el equilibrio del pH del organismo.
- Favorece una **hidratación de mayor calidad**, con un sabor más fresco y agradable.
- Ayuda a **proteger las células frente al estrés oxidativo**, contribuyendo al bienestar general.
- La combinación equilibrada de **sílice, calcio y zinc** mejora la estructura del agua, aportando una sensación más ligera, fresca y una hidratación más completa y revitalizante.
- Generación de hidrógeno eficiente y duradera, con una **concentración de hidrógeno de hasta 1600 ppb o superior.**
- Ajusta y reduce el valor del ORP a -800 mV, produciendo **agua con carga negativa.**

Añade una etapa más a su equipo de ósmosis inversa y representa un nuevo avance en la ciencia aplicada al tratamiento del agua doméstica, abriendo una nueva ventana hacia el futuro.

- **Conexión:** 1/4" rosca hembra
- **Vida útil**: 4000 L
- **Caudal máximo**: 2.8 Lpm
- **Presión máxima**: 8.62 Bar
- **Temperatura máxima**: 42ªC
- **Diámetro**: 2"
- **Longitud**: 10"

CÓDIGO	MODELO
OI-0205-80	Post-filtro revitalizante Hd-80





MÁS QUE MAGNESIO: UNA NUEVA FORMA DE REVITALIZAR EL AGUA

La combinación equilibrada de estos minerales permite obtener un **agua alcalina**, ayudando a **mantener el pH del organismo debidamente equilibrado** y contribuyendo a una sensación general de **salud y bienestar**.

Tecnología avanzada aplicada al tratamiento del agua.

El post-filtro Hd-80 de nueva generación incorpora una ***composición mineral mejorada***, con una liberación controlada y estable de minerales, lo que se traduce en una **mejora del sabor, el olor y la calidad final del agua.**

- Esencial para el funcionamiento del sistema muscular
- Ayuda a controlar los niveles de colesterol
- Fortalece huesos y dientes
- Efecto anti-estrés
- Favorece la relajación y el sueño
- Regula el ritmo cardíaco





CARTUCHOS DE POLIPROPILENO

COMPACTO DE POLIPROPILENO

- Medio filtrante: polipropileno expandido
- Compatible con un gran número de agentes químicos
- Desechables
- Diámetro 63mm
- Máxima temperatura de trabajo: 65°C

CÓDIGO	MODELO	FILTRACIÓN	CAUDAL (L/H)	UD./CAJA
CA-1202-01	Compacto 9 7/8"	1 µm	800	50
CA-1203-02	Compacto 9 7/8"	5 µm	800	50
CA-1204-01	Compacto 20"	1 µm	1400	25
CA-1204-02	Compacto 20"	5 µm	1400	25



COMPACTO DE POLIPROPILENO Ø69MM

- Medio filtrante: polipropileno expandido
- Alta capacidad de retención: diámetro 69mm
- Compatible con un gran número de agentes químicos
- Desechables
- Máxima temperatura de trabajo: 65°C

CÓDIGO	MODELO	FILTRACIÓN	CAUDAL (L/H)	UD./CAJA
CA-1201-02	Cartucho sedimentos Ø69mm 9 7/8"	5 µm	800	50



COMPACTO ANTIBACTERIAS DE POLIPROPILENO Ø69MM

- Medio filtrante: fibra antibacterias de polipropileno expandido
- Alta capacidad de retención: diámetro 69mm
- Compatible con un gran número de agentes químicos
- Desechables
- Máxima temperatura de trabajo: 65°C

CÓDIGO	MODELO	FILTRACIÓN	CAUDAL (L/H)	UD./CAJA
CA-1205-02	Cartucho sedimentos Ø 69mm antibacterias 9 7/8"	5 µm	800	50



CARTUCHOS DE CARBÓN



GAC

- Medio filtrante: carbón activo granular (GAC)
- Presión máxima: 6 Bar
- Caudal máximo 10": 3,67 Lpm
- Diámetro Ø63mm
- Temperatura de trabajo: 5° a 65°C
- Caudal máximo 20": 8 Lpm

CÓDIGO	MODELO	FILTRACIÓN	CAUDAL (Lpm)	UD./CAJA
CA-0604-08	Carbón activo granular (GAC) 10"	-	3,67	25
CA-0606-10	Carbón activo granular (GAC) 20"	-	8	20



BLOCK

- Medio filtrante: carbón block CTO
- Diámetro Ø 63mm
- Temperatura de trabajo: 5° a 65°C
- Caudal máximo 20": 8 Lpm
- Filtración 5 micras
- Presión máxima: 6 Bar
- Caudal máximo 9 7/8": 3.67 Lpm

CÓDIGO	MODELO	FILTRACIÓN	CAUDAL (Lpm)	UD./CAJA
CA-0608-03	Carbón CTO 9 7/8"	5 µm	3,67	25
CA-0604-04	Carbón CTO 20"	5 µm	8	20



Ø 69 MM CARBÓN BLOCK

- Medio filtrante: carbón block CTO
- Diámetro Ø69mm
- Temperatura de trabajo: 5° a 65°C
- Filtración 5 micras
- Presión máxima: 6 Bar
- Caudal máximo 9 7/8": 3.67 Lpm

CÓDIGO	MODELO	FILTRACIÓN	CAUDAL (Lpm)	UD./CAJA
CA-0605-03	Carbón CTO Ø 69mm 9 7/8"	5 µm	3,67	25



BLOCK ANTIBACTERIAS Ø 69 MM

- Cartucho carbón CTO con tecnología Nanosilver
- Evita la proliferación y crecimiento de las bacterias
- Elimina el 99.9% de las bacterias existentes
- Certificados NSF
- Medio filtrante: Carbón CTO
- Diámetro Ø69mm
- Filtración 5 micras
- Presión máxima: 6 Bar
- Temperatura de trabajo: 5° a 65°C

CÓDIGO	MODELO	FILTRACIÓN	CAUDAL (Lpm)	UD./CAJA
CA-0603-03	Carbón CTO antibacterias Ø 69mm 9 7/8"	5 µm	3,67	25
CA-0603-04	Carbón CTO antibacterias Ø69mm 20"	5 µm	8	20

MEMBRANAS

CÓDIGO	MODELO	UD./CAJA
ME-2002-12	Membrana 18x12 50 GPD VONTRON	25
ME-2003-03	Membrana 18x12 75 GPD	25
ME-2003-05	Membrana 20x12 125 GPD	25
ME-2003-06	Membrana 20x12 200 GPD	25



CÓDIGO	MODELO	UD./CAJA
ME-0201-02	Membrana FILMTEC 18x12 50 GPD	25
ME-0201-03	Membrana FILMTEC 18x12 75 GPD	25



CÓDIGO	MODELO	UD./CAJA
ME-2312-02	Membrana 23x12 200 GPD	16
ME-2712-03	Membrana 24x12 300 GPD	16



CÓDIGO	MODELO	UD./CAJA
ME-0218-03	Membrana encapsulada 75 GPD	25



CÓDIGO	MODELO	UD./CAJA
ME-0218-04	Membrana encapsulada de ultrafiltración	25



CÓDIGO	MODELO	UD./CAJA
ME-0222-02	Membrana PRF-RO 350 GPD	1



WATER STOP/ WATER STOP PLUS

WATER STOP es un detector de fugas mecánico, fácil de instalar, que no requiere de conexión eléctrica para su funcionamiento. WATER

STOP puede usarse en cualquier ósmosis inversa de 5 o 6 etapas al igual que en equipos compactos.

WATER STOP PLUS es una bandeja antifugas que incorpora el detector de fugas WATER STOP. La bandeja dispone de una abrazadera de filtro ajustable, lo que le permite ser usada con todos los sistemas de ósmosis de 5 y 6 etapas del mercado.

- Facilidad de uso
- Fiabilidad en la detección de la fuga
- Cambio rápido y sencillo del material absorbente
- Cubre una amplia área de detección gracias a la bandeja
- Diseño practico, no hace falta cortar la entrada de agua para realizar el cambio del material absorbente.

Water Stop

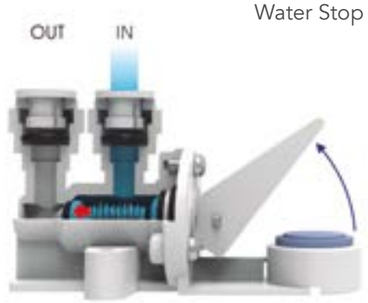

Water Stop Plus



1

Cuando se produce una fuga, el material absorbente empieza a hincharse con el contacto del agua, activando la palanca del Water Stop y cortando la alimentación de agua.

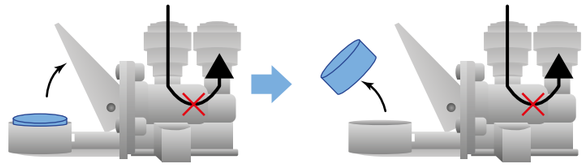

2

Retirar y tirar el material absorbente usado.

3

Introducir el material absorbente nuevo.

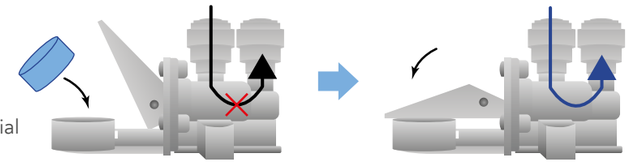

4

Bajar la palanca del Water Stop para activar de nuevo el paso de agua.

CÓDIGO	MODELO	UD./CAJA
OI-0207-124B	Detector de fugas WATER STOP-QC 1/4"	1
OI-0207-139	Detector de fugas WATER STOP-QC 3/8"	1
OI-0207-134	Bandeja WATER STOP PLUS-QC 1/4"	10
OI-0207-133B	Material absorbente	5



BOMBAS BOOSTER
Y TRANSFORMADORES

Bombas de presión para sistemas de ósmosis que proporcionan una presión de entrada ideal para una utilización eficiente de la membrana. Estas bombas altamente eficientes, proporcionan un servicio continuo siendo también eficaces en aplicaciones de recirculación.

- Bombas de diafragma altamente resistentes
- Diseñado para ósmosis así como otros equipos comerciales de tratamiento de agua
- Diseño revolucionario
- Alta eficiencia, bajo coste energético
- Vida útil más larga con un rendimiento duradero

SERIE LF-30LN

Bomba booster de alto flujo y bajo consumo energético.

- Conexión eléctrica: DC24V 1.2A
- Presión máxima de trabajo: 9.1 Bar
- Membrana: 50GPD y 75GPD
- Caudal máximo: 1.8 L/min.

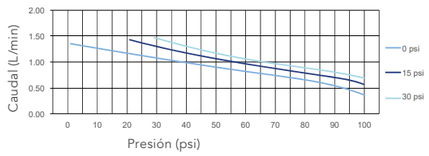

CÓDIGO	MODELO
OI-0236-10	LF-30LN
OI-0207-11	Transf. 230V-24VDC 1.2 A
OI-0235-14	Transf. electrónico 230V-24VDC 1.7 A

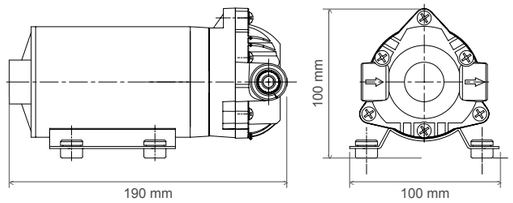

SERIE HF-45L

Bomba booster de alto flujo y bajo consumo energético.

- Conexión eléctrica: DC48V 2.3A
- Presión máxima de trabajo: 10.5 Bar
- Membrana: 2x200GPD
- Caudal máximo: 3.0 L/min.
- Utilizada en la ósmosis inversa de flujo directo Iara

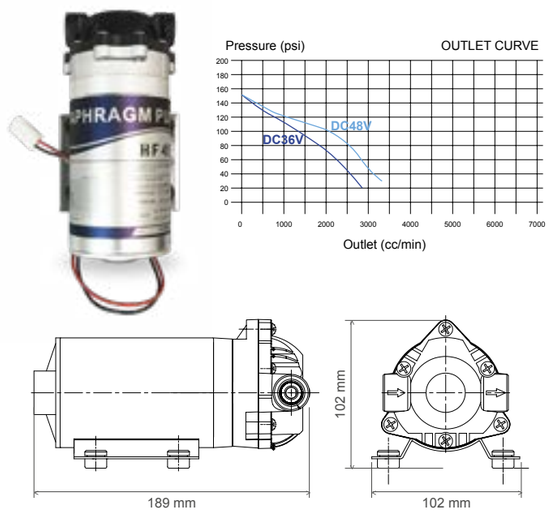

CÓDIGO	MODELO
OI-0234-64	HF-45L
OI-0234-68	Transf. 230V-48V 2.3 A

SERIE HF-45LN

Bomba booster de alto flujo y bajo consumo energético.

- Conexión eléctrica: DC24V 5A / DC36V 3.61A
- Presión máxima de trabajo: 11.9 Bar
- Membrana: 2x200 / 2x300 GPD
- Caudal máximo: 3.35 L/min.
- Bomba de los equipos de ósmosis inversa de flujo directo Xena 10.1 (24V), y Xena 20.1 (36V)



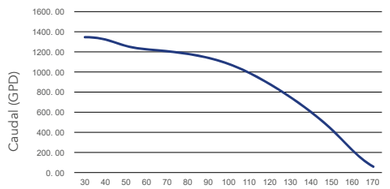

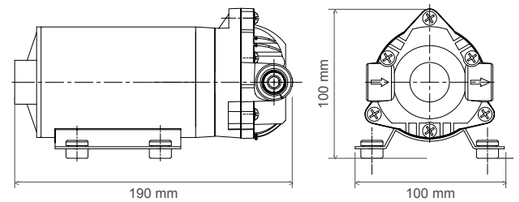

CÓDIGO	MODELO
OI-0236-14	HF-45LN
OI-0236-20	Transf. 230V-24V 5A
OI-0236-24	Transf. 230V-36V 3.61A

KIT DE BOMBA BOOSTER

El kit de instalación de bombas booster incluye los accesorios para proporcionar la instalación en sistemas de ósmosis inversa con una presión de entrada inferior a 2.5 bar.



- Bomba LF-30LN
- Transformador 24VDC/1.2A/220V
- Presostatos de mímina y máxima
- Cables eléctricos de conexión
- 1 x Te 1/4"T x 1/4"M x 1/4"T
- 2 x Codo 1/4"T x 3/8"M
- 1/4" Tubing

CÓDIGO	MODELO
OI-0236-112	Kit Bomba

GRIFOS 1 VÍA

GRIFOS 1 VÍA

NÚMERO	CÓDIGO	MODELO	UNID./CAJA	A (mm)	B (mm)
1	OI-0230-24	Grifo Margarita	1	125	230
2	OI-0207-64	Grifo New Look	1	125	245
3	OI-0234-70	Grifo Rhodia	1	155	282
4	OI-0234-71	Grifo Lead free Rhodia	1	155	282

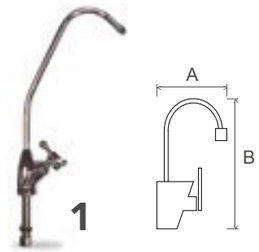







ACCESORIOS

CÓDIGO	MODELO
OI-0208-24	Recto hembra grifo OI 3/8" T. Conexión rápida
OI-0207-89	Recto hembra grifo OI 3/8 T latón



GRIFOS 3 VÍAS

Los grifos de 3 vías ofrecen agua de red fría y caliente y agua tratada osmotizada en un mismo grifo.

Incluyen dos monomandos independientes, uno para agua fría y caliente y otro para agua tratada, con conductos internos independientes para imposibilitar la mezcla entre aguas.



SERIE 3 VÍAS LEAD FREE

El grifo de 3 vías Lead Free está diseñado en forma rectangular y robusta. Este grifo es especialmente útil en cocinas donde se desea tener acceso a múltiples fuentes de agua, como agua fría, agua caliente o agua filtrada, todo desde el mismo grifo.

CÓDIGO	MODELO	UNID./CAJA	A (mm)	B (mm)
OI-0207-142	Grifo 3 vías New Look lead free	1	200	331,5

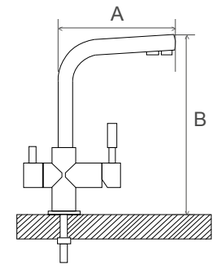

SERIE 3 VÍAS AKELA CHROME

- El grifo más clásico de toda la gama, para los espacios más reducidos.
- Cuerpo en Cromo, manilla en Zinc
- El conducto de circulación y salida del agua que viene del equipo de ósmosis no tiene contacto alguno con ninguna parte metálica del grifo. El agua mantiene su máxima pureza
- Cartucho, latiguillos y aireador con **certificado NSF**.
- Cartucho de 40 mm
- Conector roscado plástico de 1/2'' a 3/8'' para el sistema de ósmosis.
- 2 uds latiguillos trenzados de acero inoxidable flexible de 50cm
- 1 ud latiguillo trenzado de acero inoxidable flexible de 35cm

CÓDIGO	MODELO	MEDIDAS Ancho x Alto x Prof.
OI-0207-180	Grifo Akela Chrome	280 x 211 x 55 mm



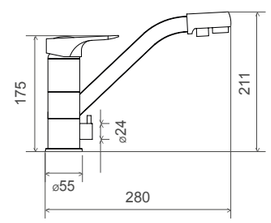

GRIFOS 3 VÍAS

SERIE 3 VÍAS BALÚ CHROME



Grifo 3 vías
Balú Chrome

Un pequeño toque en la base distingue este grifo, un plus de estilo y diseño.

- Cuerpo en Cromo, manilla en Zinc
- El conducto de circulación y salida del agua que viene del equipo de ósmosis no tiene contacto con ninguna parte metálica del grifo. El agua mantiene su máxima pureza.
- Cartucho, latiguillos y aireador con **certificado NSF**.
- Cartucho de 35 mm
- Conector roscado plástico de 1/2'' a 3/8'' para el sistema de ósmosis.
- 2 uds latiguillos trenzados de acero inoxidable flexible de 50cm
- 1 ud latiguillo trenzado de acero inoxidable flexible de 35cm

CÓDIGO	MODELO	MEDIDAS ANCHO x ALTO x PROF.
OI-0207-182	Grifo Balú Chrome	232 x 356 x 50 mm

SERIE 3 VÍAS ABATIBLE CHROME Y BLACK

Más opciones de posición para adaptarse a cualquier cocina y necesidad.

- Cuerpo en Cromo, manilla en Zinc
- El conducto de circulación y salida del agua que viene del equipo de ósmosis no tiene contacto con ninguna parte metálica del grifo. El agua mantiene su máxima pureza.
- Cartucho, latiguillos y aireador con certificado NSF.
- Cartucho de 35 mm
- 1 Conector roscado plástico de 1/2'' a 3/8'' y 1 conector de 1/2" a 1/4"
- 2 uds latiguillos trenzados de acero inoxidable flexible de 50 cm
- 1 ud latiguillo trenzado de acero inoxidable flexible de 35cm



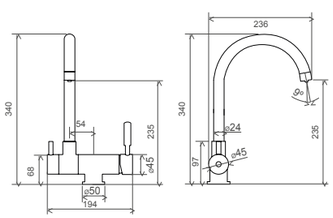

CÓDIGO	MODELO	MEDIDAS ANCHO x ALTO x PROF.
OI-0207-185	Grifo Abatible Chrome	236 x 340 x 50 mm
OI-0207-187	Grifo Abatible Black	236 x 340 x 50 mm

SERIE 3 VÍAS BAHÍA BRUSH



Grifo 3 vías
Bahía Brush

- Diseño orgánico en forma de curva en acero inoxidable. Se adapta a todo tipo de cocinas, clásicas o modernas.
- Cuerpo en acero inoxidable 304
- El conducto de circulación y salida del agua que viene del equipo de ósmosis no tiene contacto con ninguna parte metálica del grifo. El agua mantiene su máxima pureza
- Cartucho, latiguillos y aireador con **certificado NSF**.
- Cartucho de 35mm
- Conector roscado plástico de 1/2'' a 3/8'' para el sistema de ósmosis.
- 2 uds latiguillos trenzados de acero inoxidable flexible de 50cm
- 1 ud latiguillo trenzado de acero inoxidable flexible de 35cm

CÓDIGO	MODELO	MEDIDAS ANCHO x ALTOx PROF.
OI-0207-184	Grifo Bahía Brush	213 x 423 x 50 mm

SERIE 3 VÍAS ELIAN BRUSH y ELIAN BLACK

Estructura cuadrada para este grifo en acero inoxidable. Líneas rectas para las cocinas más modernas

- Cuerpo en acero inoxidable 304
- El conducto de circulación y salida del agua que viene del equipo de ósmosis no tiene contacto con ninguna parte metálica del grifo. Así el agua mantiene su máxima pureza.
- Cartucho, latiguillos y aireador con **certificado NSF**.
- Cartucho de 35 mm
- Conector roscado plástico de 1/2'' a 3/8'' para el sistema de ósmosis.
- 2 uds latiguillos trenzados de acero inoxidable flexible de 50cm
- 1 ud latiguillo trenzado de acero inoxidable flexible de 35cm

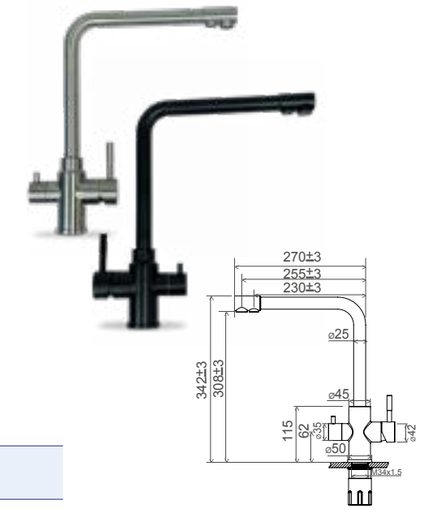

CÓDIGO	MODELO	MEDIDAS ANCHO x ALTOx PROF.
OI-0207-186	Grifo Elian Brush	273 x 343 x 50mm
OI-0207-188	Grifo Elian Black	273 x 343 x 50mm

SERIE 4 VÍAS

- Cuerpo en Chromo, manilla en Zinc
- El conducto de circulación y salida del agua que viene del equipo de ósmosis no tiene contacto con ninguna parte metálica del grifo. Así el agua mantiene su máxima pureza.
- Cartucho, latiguillo y aireador con certificado NSF.
- Cartucho de 35 mm
- 2 tubbing de 5/16" para agua filtrada y osmotizada
- 2 conectores para salidas a 1/4" con la posibilidad de cambiarlas a 3/8" mediante un conector intermedio (también incluido)
- 2 uds latiguillo trenzado de acero inoxidable flexible de 50 cm



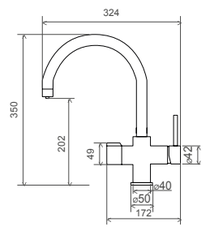

CÓDIGO	MODELO	MEDIDAS ANCHO x ALTOx PROF.
OI-0207-183	Grifo 4 Vías	324x350x49



Grifo 3 vías
Elian Flex

GRIFOS 3 VÍAS EXTENSIBLES

SERIE 3 VÍAS ELIAN FLEX

Máxima libertad de movimiento.

- Cuerpo en Cromo, manilla en Zinc
- El conducto de circulación y salida del agua que viene del equipo de ósmosis no tiene contacto con ninguna parte metálica del grifo. El agua mantiene su máxima pureza.
- Cartucho, latiguillos y aireador con **certificado NSF**.
- Cartucho de 35 mm
- Conector roscado plástico de 1/2'' a 3/8'' para el sistema de ósmosis.
- 2 uds latiguillos trenzados de acero inoxidable flexible de 50cm
- 1 ud latiguillo trenzado de acero inoxidable flexible de 35cm

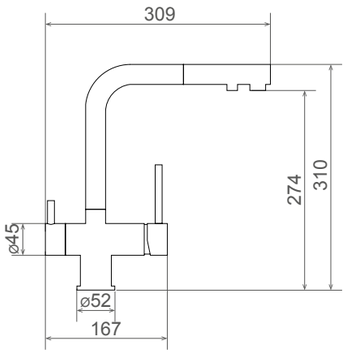





CÓDIGO	MODELO	MEDIDAS ANCHO x ALTO x PROF.
OI-0207-189	Grifo Elian Flex	309 x 310 x 52 mm

SERIE 3 VÍAS PROFLEX

La ducha extraíble aporta flexibilidad total para trabajar con comodidad en cualquier punto del fregadero.

- Cuerpo en Cromo, manilla en Zinc
- El conducto de circulación y salida del agua que viene del equipo de ósmosis no tiene contacto con ninguna parte metálica del grifo. El agua mantiene su máxima pureza.
- Cartucho, latiguillos y aireador con **certificado NSF**.
- Cartucho de 35 mm
- 1 Conector roscado plástico de 1/2'' a 3/8'' y 1 conector de 1/2" a 1/4"
- 2 uds latiguillos trenzados de acero inoxidable flexible de 50cm
- 1 ud latiguillo trenzado de acero inoxidable flexible de 35cm

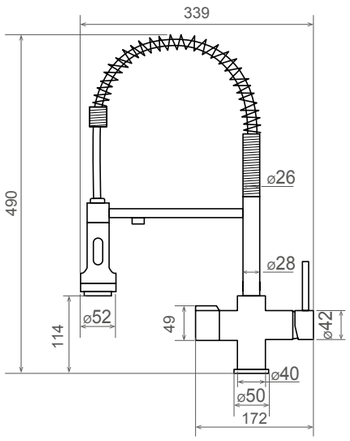



Grifo 3 vías
Proflex



CÓDIGO	MODELO	MEDIDAS ANCHO x ALTO x PROF.
OI-0207-170	Grifo Proflex	339 x 490 x 50 mm

ACCESORIOS

REDUCTORA DE PRESIÓN



Válvula reductora de presión diseñada para proteger el sistema de filtración gracias a la limitación de presión y reducción de golpe de ariete.

- Sin necesidad de accionamientos externos; la propia acción del fluido acciona la válvula
- Caudal: 15 L/m a 7 Bar
- Presión Máxima: 2,1 Bar
- Temperatura Máxima: 40°C
- Serie 40 PSI: Para aplicación en ósmosis inversa con bomba donde se requiere presión de entrada inferior a 3 Bar
- Serie 50 PSI: Para aplicación en ósmosis inversa sin bomba donde se requiere presión de entrada inferior a 4.2 Bar.

CÓDIGO	MODELO
OI-0207-136B	40 PSI - 2,8 Bar Conexión rápida 1/4"
OI-0207-137B	50 PSI - 3,5 Bar Conexión rápida 1/4"
OI-0207-141B	40 PSI - 2,8 Bar Conexión rápida 3/8"

DEPÓSITOS



CÓDIGO	MODELO	MEDIDAS	CAP. (L)	CANT. MÍN.
DE-0602-02	Calderín doble pared 4 galones	Ø 25, 37cm alt	15	1
DE-0606-01	Calderín metálico blanco 2.2 galones	Ø 20, 32 cm alt.	8	1
DE-0606-02	Calderín metálico blanco 3.2 galones	Ø 24, 36 cm alt.	12	1
DE-0606-11	Depósito 0,5 G	Ø 13, 20 cm alt	1,9	1
DE-0606-14	Depósito 1 G	Ø 16, 24 cm alt	3,8	1
DE-0606-05	Depósito 5,5 G	Ø 29, 39 cm alt	20,8	1
DE-0606-10	Depósito 9,2 G	Ø 32, 54 cm alt	34,8	1
DE-0606-06	Depósito 14 G	Ø 39, 63 cm alt	53	1
DE-0606-07	Depósito 20 G	Ø 39, 79 cm alt	75,7	1
DE-0606-08	Depósito 28 G	Ø 43, 80 cm alt	106	1
DE-0606-09	Depósito 40 G	Ø 43, 106 cm alt	151,5	1
OI-0207-22B	Llave calderín 1/4" H x 1/4" T			1
OI-0207-88B	Llave calderín 1/4" H x 3/8" T			1



MANÓMETROS



CÓDIGO	MODELO	CANTIDAD MÍN.
OI-0234-04	Manómetro Nereo / Tiber Plus (0-20 Bar)	1
OI-0234-12B	Manómetro Nereo Booster (0-20 Bar)	1
OI-0234-54	Manómetro Xena 10.1 (0-15 Bar)	1
OI-0234-56	Manómetro Xena 20.1 (0-20 Bar)	1
OI-0234-06	Conector portamembranas y manómetro Nereo/Tiber Plus	1
OI-0234-14	Conector portamembranas y manómetro Nereo Booster	1

ACCESORIOS



PORTACARTUCHOS

CÓDIGO	MODELO
OI-0234-02	Filtro 2P vaso opaco 10" conexión 1/4"
OI-0234-05	Filtro 2P vaso opaco 10" conexión 1/4" ALBA
FI-0250-06	Filtro 2P vaso opaco 20" conexión 3/8"
FI-0203-02N	Filtro BIG 20"

PORTAMEMBRANAS



CÓDIGO	MODELO
PO-0203-01	Contenedor membrana 18 x 12
PO-0203-07	Contenedor membrana 23/24 x 12
OI-0234-10	Llave filtro y portamembranas 18 x 12
OI-0234-50	Llave portamembranas 23/24 x 12
OP-0203-07	Interconector portamembranas 23/24 x 12

VÁLVULA LIMITADORA



CÓDIGO	MODELO	CANTIDAD MÍN.
OI-0207-44B	Válvula limitadora 300 cc 1/4" T	1
OI-0207-19B	Válvula limitadora 400 cc 1/4" H	1
OI-0207-39	Válvula limitadora 500 cc 1/4" H	1
OI-0207-25	Válvula limitadora 800 cc 1/4" T	1
OI-0230-26B	Válvula limitadora 1200 cc 1/4" T	1
OI-0230-12B	Válvula limitadora 1500 cc 1/4" T	1
OI-0234-60	Válvula limitadora 2000 cc 1/4" T	1

ELECTROVÁLVULAS



CÓDIGO	MODELO	CANTIDAD MÍN.
OI-0207-34B	Válvula solenoide 1/4"H x 1/4"H 24V DC	1
OI-0234-42	Válvula solenoide 3/8"H x 3/8"H 24V DC	1
OI-0234-67B	Válvula solenoide 3/8" 36V DC	1

PRESOSTATOS



CÓDIGO	MODELO	CANTIDAD MÍN.
OI-0207-27B	Presostato de mínima 1/4"H 5A	1
OI-0207-28B	Presostato de máxima 1/4"T 5A	1
OI-0234-72	Presostato mínima 1/4" H 15A	1
OI-0236-60B	Presostato máxima 1/4" T 10A	1

VÁLVULAS HIDRAÚLICAS Y DE RETENCIÓN

CÓDIGO	MODELO	CANTIDAD MÍN.
OI-0207-07B	Válvula di bloco 1/4"	1
OI-0206-07B	Válvula di bloco 1/4" conexión rápida	1
OI-0234-46B	Válvula di bloco 3/8"	1
OI-0207-117B	Codo + antirretorno 1/8" M x 1/4"T	1
OI-0208-32	Válvula antirretorno 1/4"T x 1/4"T conexión rápida	1
OI-0234-62	Unión antirretorno 3/8"T x 3/8"T conexión rápida	1



TUBING

CÓDIGO	MODELO	CANTIDAD MÍN.
TU-0604-01	Tubing blanco 1/4"	25 m
TU-0602-01	Tubing blanco 3/8"	25 m
TU-0604-21	Tubing PE 1/4" antibacterias	25 m
TU-0602-21	Tubing PE 3/8" antibacterias	25 m



ABRAZADERAS

CÓDIGO	MODELO	CANTIDAD MÍN.
OI-0207-09	Abrazadera simple 2 1/2"	5
OI-0207-45	Abrazadera simple 2"	5
OI-0207-16	Abrazadera doble 2" x 2 1/2"	5
OI-0207-42	Abrazadera doble 2 1/2" x 2 1/2"	5
OI-0207-46	Abrazadera válvula di bloco	5
OI-0207-20B	Abrazadera de desagüe	5



ACCESORIOS LATÓN

CÓDIGO	MODELO	CANTIDAD MÍN.
OI-0207-08B	Llave de flushing manual 1/4"H x 1/4H	5
OI-0210-02B	Llave bola latón1/4"M x 1/4"T	1
OI-0210-03B	Llave bola latón 1/4"M x 3/8"T	1
OI-0207-01	Toma de agua rápida Te 3/8" x llave 1/4"T x 3/8"H	1
OI-0207-110	Toma de agua rápida Te 3/8" x llave 3/8"T x 3/8"H	1
OI-0230-09B	Te alargadera 3/8"M x 1/4"H x 3/8"H	1
OI-0210-14B	Te alargadera 3/4"M x 1/4"H x 3/4"H	1
OI-0210-16B	Manguito alargadera 3/4"M x 3/4"H	1



ACCESORIOS INSTALACIÓN CONEXIÓN RÁPIDA

CÓDIGO	MODELO	TUBING	ROSCA	-	BLISTER
TG-A4MC4B	Recto	1/4"	1/4"M	-	5 Uds
TG-A4MC6B	Recto	1/4"	3/8"M	-	5 Uds
TG-A4MC7	Recto	1/4"	1/2"M	-	5 Uds
TG-A6MC4B	Recto	3/8"	1/4"M	-	5 Uds
TG-A6MC6B	Recto	3/8"	3/8"M	-	5 Uds
TG-A6MC7B	Recto	3/8"	1/2"M	-	5 Uds
TG-A4ME4B	Codo	1/4"	1/4"M	-	5 Uds
TG-A4ME6B	Codo	1/4"	3/8"M	-	5 Uds
TG-A6ME4B	Codo	3/8"	1/4"M	-	5 Uds
TG-A6ME6B	Codo	3/8"	3/8"M	-	5 Uds





CÓDIGO	MODELO	TUBING	TUBING	-	BLISTER
TG-A4EU4B	Codo doble	1/4"	1/4"	-	5 Uds
TG-A6EU4B	Codo doble	3/8"	1/4"	-	5 Uds
TG-A6EU6B	Codo doble	3/8"	3/8"	-	5 Uds



CÓDIGO	MODELO	TUBING	ESPIGA	-	BLISTER
TG-A4TEU4B	Codo	1/4"	1/4"	-	5 Uds
TG-A6TEU6B	Codo	3/8"	3/8"	-	5 Uds



CÓDIGO	MODELO	TUBING	TUBING	-	BLISTER
TG-A4BU4B	Pasamuros	1/4"	1/4"	-	2 Uds
TG-A6BU6B	Pasamuros	3/8"	3/8"	-	2 Uds



CÓDIGO	MODELO	TUBING	TUBING	TUBING	BLISTER
TG-A4TU4B	Te igual	1/4"	1/4"	1/4"	5 Uds
TG-A6TU6B	Te igual	3/8"	3/8"	3/8"	5 Uds



CÓDIGO	MODELO	TUBING	TUBING	ROSCA	BLISTER
OI-0212-16B	Te mixta	1/4"	1/4"	1/4"M	5 Uds
OI-0208-33B	Te mixta	3/8"	1/4"	1/4"M	2 Uds



CÓDIGO	MODELO	TUBING	TUBING	-	BLISTER
TG-A4UC4B	Unión	1/4"	1/4"	-	5 Uds
TG-A6UC4B	Unión	3/8"	1/4"	-	5 Uds
TG-A6UC6B	Unión	3/8"	3/8"	-	5 Uds



CÓDIGO	MODELO	TUBING	-	-	BLISTER
TG-A4HVUC4B	Llave de paso unión	1/4"	-	-	1 Ud
TG-A6HVUC6B	Llave de paso unión	3/8"	-	-	1 Ud



OI-0207-116B	Clip racordería 1/4"	-	-	-	10 Uds
OI-0207-132B	Clip racordería 3/8"	-	-	-	10 Uds



ACCESORIOS INSTALACIÓN

CÓDIGO	MODELO	TUBING	ROSCA	-	BLISTER
OI-0207-15	Recto	1/4"	1/8"M	-	10
OI-0207-33B	Recto	1/4"	1/4"M	-	5
OI-0208-16B	Recto	3/8"	1/4"M	-	5
OI-0208-17B	Recto	1/4"	3/8"M	-	5
OI-0208-18B	Recto	3/8"	3/8"M	-	5



CÓDIGO	MODELO	TUBING	ROSCA	-	BLISTER
OI-0206-08B	Codo	1/4"	1/8"M	-	2
OI-0207-02B	Codo	1/4"	1/4"M	-	2
OI-0208-12B	Codo	3/8"	1/4"M	-	10
OI-0207-30B	Codo	1/4"	3/8"M	-	2
OI-0208-13B	Codo	3/8"	3/8"M	-	5



CÓDIGO	MODELO	TUBING	TUBING	ROSCA	BLISTER
OI-0207-18B	Te mixta	1/4"	1/4"	1/4"M	2
OI-0208-10	Te mixta	1/4"	1/4"	1/8"M	10
OI-0208-23B	Te mixta	1/4"	3/8"	1/4"M	2
OI-0208-25B	Te mixta	3/8"	1/4"	1/4"M	2



CÓDIGO	MODELO	TUBING	TUBING	TUBING	BLISTER
OI-0206-15B	Te igual	1/4"	1/4"	1/4"	5
OI-0208-11B	Te igual	3/8"	3/8"	3/8"	2



CÓDIGO	MODELO	ROSCA	ROSCA	-	BLISTER
OI-0208-04B	Machón	1/4"M	1/4"M	-	3
OI-0208-05B	Machón	3/8"M	3/8"M	-	2



CÓDIGO	MODELO	TUBING	TUBING	-	BLISTER
OI-0208-19B	Manguito	1/4"	1/4"	-	5
OI-0208-20B	Manguito	3/8"	3/8"	-	5
OI-0208-21B	Manguito	3/8"	1/4"	-	5



CÓDIGO	MODELO	BLISTER
OI-0207-53B	Refuerzo terminal tubing 1/4"	10
OI-0207-54B	Refuerzo terminal tubing 3/8"	10

CÓDIGO	MODELO	BLISTER
OI-0207-51B	Cierre cónico 1/4"	10
OI-0207-52B	Cierre cónico 3/8"	10



ACCESORIOS GAMA PI-PM

	CÓDIGO	MODELO	TUBING	ROSCA	COLOR	MÍN.
	JG-PI010801S	Adaptador macho BSPT	1/4	1/8	GRIS	10
	JG-PI010802S	Adaptador macho BSPT	1/4	1/4	GRIS	10
	JG-PI011202S	Adaptador macho BSPT	3/8	1/4	GRIS	10
	JG-PI011203S	Adaptador macho BSPT	3/8	3/8	GRIS	10
	JG-PI010812S	Adaptador macho BSP	1/4	1/4	GRIS	10
	JG-PI011212S	Adaptador macho BSP	3/8	1/4	GRIS	10
	JG-PI011213S	Adaptador macho BSP	3/8	3/8	GRIS	10
	JG-PM010611E	Adaptador macho BSP	6	1/8	NEGRO	10
	JG-PM010612E	Adaptador macho BSP	6	1/4	NEGRO	10
	JG-PM010811E	Adaptador macho BSP	8	1/8	NEGRO	10
	JG-PM010812E	Adaptador macho BSP	8	1/4	NEGRO	10
	JG-PM010813E	Adaptador macho BSP	8	3/8	NEGRO	10
	JG-PM011012E	Adaptador macho BSP	10	1/4	NEGRO	10
	JG-PM011013E	Adaptador macho BSP	10	3/8	NEGRO	10
	JG-PM011014E	Adaptador macho BSP	10	1/2	NEGRO	10
	JG-PM011213E	Adaptador macho BSP	12	3/8	NEGRO	10
	JG-PM011214E	Adaptador macho BSP	12	1/2	NEGRO	10
	JG-PM011514E	Adaptador macho BSP	15	1/2	NEGRO	10
	JG-PM011516E	Adaptador macho BSP	15	3/4	NEGRO	10
	JG-PM012216E	Adaptador macho BSP	22	3/4	NEGRO	10
	JG-PI010821S	Adaptador macho NPTF	1/4	1/8	GRIS	10
	JG-PI010822S	Adaptador macho NPTF	1/4	1/4	GRIS	10
	JG-PI010823S	Adaptador macho NPTF	1/4	3/8	GRIS	10
	JGPI011222S	Adaptador macho NPTF	3/8	1/4	GRIS	10
	JGPI011223S	Adaptador macho NPTF	3/8	3/8	GRIS	10





	JG-PI0408S	Manguito igual	1/4	1/4	GRIS	10
	JG-PI0412S	Manguito igual	3/8	3/8	GRIS	10
	JG-PM0406E	Manguito igual	6	6	NEGRO	10
	JG-PM0408E	Manguito igual	8	8	NEGRO	10
	JG-PM0410E	Manguito igual	10	10	NEGRO	10
	JG-PM0412E	Manguito igual	12	12	NEGRO	10
	JG-PM0415E	Manguito igual	15	15	NEGRO	10
	JG-PM0422E	Manguito igual	22	22	NEGRO	10
	JG-PI201008S	Manguito reducido	5/16	1/4	GRIS	10
	JG-PI201208S	Manguito reducido	3/8	1/4	GRIS	10
	JG-PM200806E	Manguito reducido	8	6	NEGRO	10
	JG-PM201006E	Manguito reducido	10	6	NEGRO	10
	JG-PM201008E	Manguito reducido	10	8	NEGRO	10
	JG-PM201210E	Manguito reducido	12	10	NEGRO	10
	JG-PI0308S	Codo igual	1/4	1/4	GRIS	10
	JG-PI0312S	Codo igual	3/8	3/8	GRIS	10
	JG-PM0306E	Codo igual	6	6	NEGRO	10
	JG-PM0308E	Codo igual	8	8	NEGRO	10
	JG-PM0310E	Codo igual	10	10	NEGRO	10
	JG-PM0312E	Codo igual	12	12	NEGRO	10
	JG-PM0315E	Codo igual	15	15	NEGRO	10
	JG-PM0322E	Codo igual	22	22	NEGRO	5
	JG-PI211008S	Codo reducido	5/16	1/4	GRIS	10
	JG-PI211208S	Codo reducido	3/8	1/4	GRIS	10
	JGPI220808S	Codo espiga lisa	1/4	1/4	GRIS	10
	JG-PI221206S	Codo espiga lisa	3/8	3/8	GRIS	10
	JG-PI480821S	Codo rosca macho NPTF	1/4	1/8	GRIS	10
	JG-PI480822S	Codo rosca macho NPTF	1/4	1/4	GRIS	10
	JG-PI480823S	Codo rosca macho NPTF	1/4	3/8	GRIS	10
	JGPI481222S	Codo rosca macho NPTF	3/8	1/4	GRIS	10
	JGPI481223S	Codo rosca macho NPTF	3/8	3/8	GRIS	10











ACCESORIOS GAMA PI-PM

CÓDIGO	MODELO	TUBING	ROSCA	COLOR	MÍN.
JG-PM090611E	Codo macho giratorio BSP	6	1/8	NEGRO	10
JG-PM090612E	Codo macho giratorio BSP	6	1/4	NEGRO	10
JG-PM090811E	Codo macho giratorio BSP	8	1/8	NEGRO	10
JG-PM090812E	Codo macho giratorio BSP	8	1/4	NEGRO	10
JG-PM090813E	Codo macho giratorio BSP	8	3/8	NEGRO	10
JG-PM091012E	Codo macho giratorio BSP	10	1/4	NEGRO	10
JG-PM091013E	Codo macho giratorio BSP	10	3/8	NEGRO	10
JG-PM091014E	Codo macho giratorio BSP	10	1/2	NEGRO	10
JG-PM091213E	Codo macho giratorio BSP	12	3/8	NEGRO	10
JG-PM091214E	Codo macho giratorio BSP	12	1/2	NEGRO	10
JG-PI0208S	Te igual	1/4		GRIS	10
JG-PI0212S	Te igual	3/8		GRIS	10
JG-PM0206E	Te igual	6		NEGRO	10
JG-PM0208E	Te igual	8		NEGRO	10
JG-PM0210E	Te igual	10		NEGRO	10
JG-PM0212E	Te igual	12		NEGRO	10
JG-PM0215E	Te igual	15		NEGRO	5
JG-PM0222E	Te igual	22		NEGRO	5
JG-PI301208S	Te reducida	3/8	1/4	GRIS	10
JG-PM3022AE	Te reducida	22	15	NEGRO	5
JG-PM050611E	Espiga rosca macho BSP	6	1/8	NEGRO	10
JG-PM050612E	Espiga rosca macho BSP	6	1/4	NEGRO	10
JG-PM050812E	Espiga rosca macho BSP	8	1/4	NEGRO	10
JG-PM050813E	Espiga rosca macho BSP	8	3/8	NEGRO	10
JG-PM051012E	Espiga rosca macho BSP	10	1/4	NEGRO	10
JG-PM051013E	Espiga rosca macho BSP	10	3/8	NEGRO	10
JG-PM051014E	Espiga rosca macho BSP	10	1/2	NEGRO	10
JG-PM051213E	Espiga rosca macho BSP	12	3/8	NEGRO	10
JG-PM051214E	Espiga rosca macho BSP	12	1/2	NEGRO	10
JG-PM051513E	Espiga rosca macho BSP	15	3/8	NEGRO	10
JG-PM051514E	Espiga rosca macho BSP	15	1/2	NEGRO	10
JG-PM052214E	Espiga rosca macho BSP	22	1/2	NEGRO	10
JG-PM052216E	Espiga rosca macho BSP	22	3/4	NEGRO	10
JG-PI050821S	Espiga rosca macho NPTF	1/4	1/8	GRIS	10
JG-PI050822S	Espiga rosca macho NPTF	1/4	1/4	GRIS	10
JG-PI050823S	Espiga rosca macho NPTF	1/4	3/8	GRIS	10
JG-PI051222S	Espiga rosca macho NPTF	3/8	1/4	GRIS	10
JGPI051223S	Espiga rosca macho NPTF	3/8	3/8	GRIS	10
JG-CI320816FS	Adaptador hembra (asiento plano) BSP	1/4	3/4	GRIS	10
JG-PI451213S	Adaptador hembra (asiento plano) BSP	3/8	3/8	GRIS	10
JG-PI451214FS	Adaptador hembra (asiento plano) BSP	3/8	1/2	GRIS	10
JG-CI321216FS	Adaptador hembra (asiento plano) BSP	3/8	3/4	GRIS	10
JG-CI3208U7S	Adaptador grifo hembra UNS	1/4	7/16	GRIS	10
JG-CI3212U7S	Adaptador hembra UNS	3/8	7/16	GRIS	10
JG-PI450822S	Adaptador hembra NPTF	1/4	1/4	GRIS	10
JG-PI451222S	Adaptador hembra NPTF	3/8	1/4	GRIS	10

ÓSMOSIS INVERSA DOMÉSTICA
ACCESORIOS

ACCESORIOS GAMA PI-PM

CÓDIGO	MODELO	TUBING	ROSCA	COLOR	MÍN.
JG-PM1206E	Pasa tabiques	6	6	NEGRO	10
JG-PM1208E	Pasa tabiques	8	8	NEGRO	10
JG-PM1210E	Pasa tabiques	10	10	NEGRO	10
JG-PM1212E	Pasa tabiques	12	12	NEGRO	5
JG-PI061208S	Reductor	3/8	1/4	GRIS	10
JG-PM060806E	Reductor	8	6	NEGRO	10
JG-PM061006E	Reductor	10	6	NEGRO	10
JG-PM061008E	Reductor	10	8	NEGRO	10
JG-PM061210E	Reductor	12	10	NEGRO	10
JG-PM061510E	Reductor	15	10	NEGRO	10
JG-PM061512E	Reductor	15	12	NEGRO	10
JG-PM062215E	Reductor	22	15	NEGRO	10
JG-PI0808S	Tapón interior	1/4		GRIS	10
JG-PI0812S	Tapón interior	3/8		GRIS	10
JG-PM0806R	Tapón interior	6		ROJO	10
JG-PM0808R	Tapón interior	8		ROJO	10
JG-PM0810R	Tapón interior	10		ROJO	10
JG-PM0812R	Tapón interior	12		ROJO	10
JG-PM0815E	Tapón interior	15		ROJO	10
JG-PM0822E	Tapón interior	22		ROJO	10
JG-CM0715S	Conector depósito	Ø 15			10
JG-CM0722S	Conector depósito	Ø 22			10
JG-UGPWB1514	Codo base fijación hembra BSPT	Ø 15	1/2	NEGRA	1
JG-TSNIP	Pinza cortatubos	Válido hasta Ø 12 mm			1
JG-JG-TS	Tijera cortatubos	Válido hasta Ø 22 mm			1
JG-PIC1808R	Clip de seguridad	1/4		ROJO	100
JG-PMC1808R	Clip de seguridad	5/16		ROJO	100
JG-PIC1812R	Clip de seguridad	3/8		ROJO	100
JG-PMC1815R	Clip de seguridad	15		ROJO	100
JGSV040808W	Válvula de corte Tubo-Tubo	1/4		BLANCO	1
JGSV041212W	Válvula de corte Tubo-Tubo	3/8		BLANCO	1
JGMSV040606W	Válvula de corte Tubo-Tubo	6		BLANCO	1
JGMSV040808W	Válvula de corte Tubo-Tubo	8		BLANCO	1
JGMSV041010W	Válvula de corte Tubo-Tubo	10		BLANCO	1
JGMSV041212W	Válvula de corte Tubo-Tubo	12		BLANCO	1
JGSV500822W	Válvula de corte Tubo-rosca hembra NPTF	1/4	1/4	BLANCO	1
JGSV501222W	Válvula de corte Tubo-rosca hembra NPTF	3/8	3/8	BLANCO	1

CÓDIGO	MODELO	TUBING	ID	COLOR	MÍN.
JG-PE08BIB	LLDPE tubería	1/4"		AZUL	152
JG-PE08BIR	LLDPE tubería	1/4"		ROJO	152
JG-PE08BIW	LLDPE tubería	1/4"		BLANCO	152
JG-PE12EIN	LLDPE tubería	3/8"		NATURAL	152
JG-PE12EIE	LLDPE tubería	3/8"		AZUL	152
JG-PE12EIR	LLDPE tubería	3/8"		ROJO	152
JG-PE-12EIW	LLDPE tubería	3/8"		BLANCO	152
JG-PE0604B	LLDPE tubería	Ø 6	Ø 4	AZUL	100
JG-PE0806B	LLDPE tubería	Ø 8	Ø 6	AZUL	100
JG-PE1007N	LLDPE tubería	Ø 10	Ø 7	NATURAL	100
JG-PE1007B	LLDPE tubería	Ø 10	Ø 7	AZUL	100
JG-PE1209B	LLDPE tubería	Ø 12	Ø 9	AZUL	100
JG-15BPERT3W	Tubo 3 m BPERT 15	Ø 15		BLANCO	60
JG-15BPEX2	Tubo 2 m BPEX 15	Ø 15		BLANCO	40
JG-22BPERT3W	Tubo 3 m BPERT 22	Ø 22		BLANCO	60
JG-22BPEX2	Tubo 2 m BPEX 22	Ø 22		BLANCO	40
JG-28BPERT3W	Tubo 3 m BPERT 28	Ø 28		BLANCO	30
JG-28BPEX3	Tubo 3 m BPEX 28	Ø 28		BLANCO	30



ÓSMOSIS INVERSA
INDUSTRIAL

SERIE PEQ **200**
SERIE MURAL **201**
SERIE CONTEC **202**
SERIE A **204**
SERIE B-LP **206**
SERIE B-MP **208**
SERIE B-HP **210**
SKID PRETRATAMIENTO **212**
SERIE RO-C **214**
SERIE RO-SW4 **216**

Hidro Water

SERIE PEQ
ÓSMOSIS

Los sistemas de ósmosis de la serie PEQ son equipos diseñados para la producción de agua de baja salinidad para su uso en aplicaciones de potabilización, agua de servicio y agua para diferentes procesos semi-industriales y/o industriales.

La producción de los sistemas de ósmosis de la serie PEQ varía desde 30 L/h hasta 120 L/h*.



COMPONENTES PRINCIPALES

1. Microfiltración de 5 micras
2. Presostato de mínima
3. Bomba de alta presión de paletas
4. Membrana de ósmosis inversa de 2,5" de alta presión.
5. Electroválvula de entrada en latón
6. Electroválvula de arrastre en latón
7. Manómetro presión bomba
8. Manómetro de rechazo
9. Caudalímetro de permeado
10. Regulador de caudal de rechazo
11. Llave de recirculación
12. Programador eléctrico modelo RO-HW2
13. Estructura en acero inoxidable

REQUERIMIENTOS

- Tensión eléctrica: 220 – 240 VAC – 50 Hz
- Presión de alimentación: 3 – 5 Bar
- Temperatura de diseño: 20°C
- TDS de entrada máximo: 2.000 ppm

Opciones

- Sistema de mezcla
- Medidor de conductividad en la línea de permeado
- Medidor de conductividad de agua bruta

CÓDIGO	MODELO	PRODUCCIÓN (L/h)	MEMBRANA	POTENCIA (W)	CONVERSIÓN* (%)	DIMENSIONES (mm)		
						ANCHO	PROFUNDO	ALTO
RO-0401-02	RO-P1221	30	1x25x21	245	25	800	400	700
RO-0401-03	RO-P1240	60	1x25x40	375	30	1200	400	700
RO-0401-04	RO-P2240	120	2x25x40	375	45	1200	400	700
OP-0404-05	Opción sistema de mezcla 1/2"							
OP-0404-07	Opción medidor de conductividad en la línea de permeado							
OP-0404-08	Opción medidor de conductividad en la línea de agua bruta							

* La conversión podrá variar en función de la analítica del agua de entrada.

NOTA: Todos los sistemas de ósmosis de la serie PEQ requieren de un pre-tratamiento adecuado, el cual dependerá de la procedencia y calidad del agua a tratar. Para agua con un TDS superior a 2000 ppm ponerse en contacto con nuestro departamento técnico. Así mismo, según la aplicación del agua tratada, podrá ser necesario un post-tratamiento.

SERIE MURAL
ÓSMOSIS

El sistema de ósmosis de la serie MURAL es un equipo diseñado para la producción de agua de baja salinidad para su uso en aplicaciones de potabilización, agua de servicio y agua para diferentes procesos semi-industriales y/o industriales.

Diseñada para instalación mural, es la solución perfecta para aplicaciones donde requieren agua de baja salinidad y no se dispone de mucho espacio.

La producción del sistema de ósmosis de la serie Mural es de 200 L/h*.



COMPONENTES PRINCIPALES:

1. Microfiltración de 5 micras
2. Presostato de mínima
3. Bomba de alta presión de paletas
4. Membrana de ósmosis inversa de 4" de baja presión.
5. Electroválvula de entrada en latón
6. Electroválvula de arrastre en latón
7. Manómetro presión bomba
8. Manómetro de rechazo
9. Caudalímetro de permeado
10. Caudalímetro de recirculación
11. Medidor de conductividad en la línea de permeado
12. Regulador de caudal de rechazo
13. Llave de regulación de recirculación
14. Programador eléctrico modelo RO-HW2
15. Estructura montaje mural en acero inoxidable.

REQUERIMIENTOS

- Tensión eléctrica: 220 – 240 VAC – 50 Hz
- Presión de alimentación: 3 – 5 Bar
- Temperatura de diseño: 20°C
- TDS de entrada máximo: 2.000 ppm

OPCIONES

- Sistema de mezcla
- Medidor de conductividad del agua bruta

CÓDIGO	MODELO	PRODUCCIÓN (L/h)	MEMBRANA	TIPO DE BOMBA (kW)	CONVERSIÓN* (%)	DIMENSIONES (mm)		
						ANCHO	PROFUNDO	ALTO
RO-0403-07	RO-M140	200	1x40x40	Paletas 0,75	40	1000	226	1300
OP-0404-05	Opción sistema de mezcla ½"							
OP-0404-08	Opción medidor de conductividad en la línea de agua bruta							

* La conversión podrá variar en función de la analítica del agua de entrada.

NOTA: El sistema de ósmosis de la serie MURAL requiere de un pre-tratamiento adecuado, el cual dependerá de la procedencia y calidad del agua a tratar. Para agua con un TDS superior a 2000 ppm ponerse en contacto con nuestro departamento técnico. Así mismo según la aplicación del agua tratada, podrá ser necesario un postratamiento

SERIE CONTEC



SERIE MIINI-CONTEC



SERIE CONTEC

ÓSMOSIS SERIE CONTEC

Los sistemas de ósmosis de la serie CONTEC son equipos diseñados para la producción de agua de baja salinidad para su uso en aplicaciones de potabilización, agua de servicio y agua para diferentes procesos semi-industriales y/o industriales.

La producción de los sistemas de ósmosis de la serie CONTEC varía desde 80 L/h hasta 600 L/h.

ÓSMOSIS INVERSA INDUSTRIAL

ÓSMOSIS SERIE CONTEC

ÓSMOSIS INDUSTRIAL

COMPONENTES PRINCIPALES

1. Microfiltración de 5 micras
2. Presostato de mínima
3. Bomba de alta presión (de paletas o centrifuga vertical en acero inoxidable 304, dependiendo del modelo)
4. Membrana de ósmosis inversa de baja presión 4”
5. Electroválvula de entrada
6. Electroválvula de arrastre
7. Manómetro de entrada
8. Manómetro presión bomba
9. Manómetro de rechazo
10. Caudalímetro de permeado
11. Caudalímetro de recirculación con llave de regulación
12. Caudalímetro de rechazo con llave de regulación
13. Medidor de conductividad en la línea de permeado
14. Programador eléctrico modelo RO-HW2
15. Estructura en acero inoxidable
16. Línea de baja presión construida en PVC-PN16
17. Modelos Contec: línea de alta presión construida en acero inoxidable
18. Modelos Mini Contec: línea de alta presión construida en PVC-PN16

REQUERIMIENTOS

- TDS de entrada máximo: 2.000 ppm
- Temperatura de diseño: 20°C
- Presión de alimentación: 3 – 5 Bar
- Tensión eléctrica:
  - 220 – 240 VAC – 50 Hz (equipos con bombas de paleta)
  - 380 - 400 VAC – 50 Hz (equipos con bombas verticales)

OPCIONES

- Sistema de mezcla
- Medidor de conductividad del agua bruta

CÓDIGO	MODELO	PRODUCCIÓN (L/h)	MEMBRANA	TIPO DE BOMBA** (kW)	CONVERSIÓN* (%)	DIMENSIONES (mm)		
						ANCHO	PROFUNDO	ALTO
RO-0601-02	MINI CONTEC 40-21	80	40x21	Paletas 0,75	20	525	550	970
RO-0601-03	MINI CONTEC 40-40	200	40x40	Paletas 0,75	40	525	550	1320
RO-0602-01	CONTEC 140	200	40x40	Vertical 1,1	40	680	640	1460
RO-0602-02	CONTEC 240	400	2x40x40	Vertical 1,1	50	680	640	1460
RO-0602-03	CONTEC 340	600	3x40x40	Vertical 1,1	60	680	640	1460
OP-0404-05	Opción sistema de mezcla 1/2”							
OP-0404-08	Opción medidor de conductividad en la línea de agua bruta							

* La conversión podrá variar en función de la analítica del agua de entrada.

** Tipo de bomba -> La potencia de alta presión podría variar en función de la temperatura del agua de entrada. El diseño de los equipos se ha realizado teniendo en cuenta una temperatura del agua de entrada de 20ºC. Para temperaturas inferiores ponerse en contacto con nuestro departamento técnico.

NOTA: Todos los sistemas de ósmosis de la serie CONTEC requieren de un pre-tratamiento adecuado, el cual dependerá de la procedencia y calidad del agua a tratar. Para agua con un TDS superior a 2000 ppm ponerse en contacto con nuestro departamento técnico. Así mismo según la aplicación del agua tratada, podrá ser necesario un post-tratamiento

SERIE A





ÓSMOSIS SERIE A

Los sistemas de ósmosis de la serie A son equipos diseñados para la producción de agua de baja salinidad para su uso en aplicaciones de potabilización, agua de servicio y agua para diferentes procesos semi-industriales y/o industriales.

La producción de los sistemas de ósmosis de la serie A varía desde 180 L/h hasta 200 L/h.

ÓSMOSIS INVERSA INDUSTRIAL

ÓSMOSIS SERIE A

ÓSMOSIS INDUSTRIAL

COMPONENTES PRINCIPALES

1. Microfiltración de 5 micras
2. Presostato de mínima
3. Bomba de alta presión (de paletas o centrifuga vertical en acero inoxidable 304, dependiendo del modelo)
4. Membrana de ósmosis inversa de baja presión (2’5” o 4” dependiendo del modelo)
5. Electroválvula de entrada en latón
6. Electroválvula de arrastre en latón
7. Manómetro presión bomba
8. Manómetro de rechazo
9. Caudalímetro de permeado
10. Caudalímetro de recirculación
11. Medidor de conductividad en la línea de permeado en los modelos terminados en “CD”
12. Regulador de caudal de rechazo
13. Llave de regulación de recirculación
14. Programador eléctrico modelo RO-HW2
15. Estructura en acero inoxidable

REQUERIMIENTOS

- Tensión eléctrica:
  - 220 – 240 VAC – 50 Hz (equipos con bombas de paleta)
  - 380 - 400 VAC – 50 Hz (equipos con bombas verticales)
- Presión de alimentación: 3 – 5 Bar
- Temperatura de diseño: 20°C
- TDS de entrada máximo: 2.000 ppm

OPCIONES

- Sistema de mezcla
- Medidor de conductividad del agua bruta

CÓDIGO	MODELO	PRODUCCIÓN (L/h)	MEMBRANA	TIPO DE BOMBA (kW)	CONVERSIÓN* (%)	DIMENSIONES (mm)		
						ANCHO	PROFUNDO	ALTO
RO-0402-25	RO-A3240	180	3x25x40	Paletas 0,75	60	600	500	1500
RO-0402-05	RO-A3240-CD	180	3x25x40	Paletas 0,75	60	600	500	1500
RO-0402-27	RO-A140	200	1x40x40	Paletas 0,75	40	600	500	1500
RO-0402-37	RO-A140BV	200	1x40x40	Vertical 1,1	40	900	550	1500
RO-0402-07	RO-A140-CD	200	1x40x40	Paletas 0,75	40	600	500	1500
RO-0402-17	ROA-A140BV-CD	200	1x40x40	Vertical 1,1	40	900	550	1500
OP-0404-05	Opción sistema de mezcla 1/2”							
OP-0404-08	Opción medidor de conductividad en la línea de agua bruta							

* La conversión podrá variar en función de la analítica del agua de entrada.

NOTA: Todos los sistemas de ósmosis de la serie A requieren de un pre-tratamiento adecuado, el cual dependerá de la procedencia y calidad del agua a tratar. Para agua con un TDS superior a 2000 ppm ponerse en contacto con nuestro departamento técnico. Así mismo según la aplicación del agua tratada, podrá ser necesario un post-tratamiento

SERIE B-LP



RO B 240 SIN FLUSHING



RO B 680 CON FLUSHING



RO B 640 CON FLUSHING

REQUERIMIENTOS

- Tensión eléctrica: 380 - 400 VAC – 50 Hz
- Presión de alimentación: 3 – 5 Bar
- Temperatura de diseño: 20°C
- TDS de entrada máximo: ≤ 1.000 ppm

OPCIONES

- Sistema de flushing
- Sistema de mezcla
- Autómata programable PLC HW
- Medidor de conductividad del agua bruta
- Medidor potencial Redox agua bruta
- Medidor pH agua bruta

ÓSMOSIS SERIE B-LP

Los sistemas de ósmosis de la serie B-LP son equipos diseñados para tratar aguas de baja salinidad y producir agua con un bajo contenido en sales; para su uso en aplicaciones de potabilización, agua de servicio y agua para diferentes procesos semi-industriales y/o industriales.

La producción de los sistemas de ósmosis de la serie B varía desde 200L/h hasta 8.000 L/h.

ÓSMOSIS INVERSA INDUSTRIAL

Hidro Water

ÓSMOSIS SERIE B-LP

ÓSMOSIS INDUSTRIAL

COMPONENTES PRINCIPALES

1. Microfiltración de 5 micras
2. Presostato de mínima
3. Bomba de alta presión centrifuga vertical en acero inoxidable 304
4. Membrana de ósmosis inversa de baja presión (4" o 8" dependiendo del modelo)
5. Electroválvula de entrada en latón
6. Electroválvula de arrastre en latón
7. Manómetro de entrada
8. Manómetro presión bomba
9. Manómetro de rechazo
10. Caudalímetro de permeado
11. Caudalímetro de rechazo
12. Caudalímetro de recirculación
13. Medidor de conductividad en la línea de permeado
14. Llave de regulación de rechazo
15. Llave de regulación de recirculación
16. Programador eléctrico modelo RO-HW2
17. Cuadro marcha - paro
18. Estructura en acero inoxidable 304
19. Línea de baja presión construida en PVC-PN16
20. Línea de alta presión construida en PVC-PN16

CÓDIGO	MODELO	PRODUCCIÓN (L/h)	MEMBRANA	TIPO DE BOMBA* (kW)	CONVERSIÓN ** (%)	DIMENSIONES (mm) ***		
						ANCHO	PROFUNDO	ALTO
RO-0404-01LP	RO-B140-LP	200	1x40x40	1,1	40	1060	650	2000
RO-0404-02LP	RO-B240-LP	400	2x40x40	1,1	50	1060	650	2000
RO-0404-03LP	RO-B340-LP	600	3x40x40	1,1	60	1060	650	2000
RO-0404-04LP	RO-B440-LP	800	4x40x40	1,1	65	1060	650	2000
RO-0404-06LP	RO-B640-LP	1.200	6x40x40	1,5	75	3500	841	2000
RO-0404-11LP	RO-B940-LP	1.800	9x40x40	2,2	75	3500	841	2000
RO-0404-12LP	RO-B1240-LP	2.400	12x40x40	2,2	75	4500	780	2000
RO-0404-07LP	RO-B280-LP	1.800	2x80x40	3	50	2900	1200	2000
RO-0404-08LP	RO-B380-LP	2.500	3x80x40	3	60	4000	1200	2000
RO-0404-09LP	RO-B480-LP	3.500	4x80x40	4	65	2900	1200	2000
RO-0404-10LP	RO-B680-LP	5.000	6x80x40	4	75	4000	1200	2000
RO-0404-14LP	RO-B980-LP	8.000	9x80x40	7,5	75	4000	1200	2000

OP-0404-02	Flushing autom. 200 L: RO-B140, RO-B240, ROB-B340 y RO-B440
OP-0404-04	Flushing automático 200L: RO-B640
OP-0404-09	Flushing automático 300L: RO-B940 y RO-B1240
OP-0404-03	Flushing automático 300L: RO-B280, RO-B380, RO-B480 y RO-B680
OP-0404-11	Flushing automático 500L: RO-B980
OP-0404-05	Sistema de mezcla ½"
OP-0404-06	Sistema de mezcla 1"
OP-0404-08	Medidor de conductividad de agua bruta (equipos con controlador RO HW2)
OP-0404-40	Medidor pH de agua bruta (equipos con controlador RO HW2)
OP-0404-42	Medidor redox de agua bruta (equipos con controlador RO HW2)
OP-0404-10	Opción autómata programable PLC HW
OP-0404-12	Medidor redox de agua bruta (equipos con autómata program. PLC)
OP-0404-14	Medidor pH de agua bruta (equipos con autómata program. PLC)
OP-0404-18	Medidor CD de agua bruta (equipos con autómata program. PLC)

* La potencia de la bomba de alta presión podría variar en función de la temperatura del agua de entrada. El diseño de los equipos se ha realizado teniendo en cuenta una temperatura del agua de entrada de 20 °C, para temperaturas inferiores ponerse en contacto con nuestro departamento técnico.

** La conversión podrá variar en función de la analítica del agua de entrada.

*** Si se elige la opción de flushing automático se debe añadir 704 mm al ancho de estos modelos: RO-B140-LP, RO-B240-LP, RO-B340-LP y RO-B440-LP.

NOTA: Todos los sistemas de ósmosis de la serie B-LP requieren de un pre-tratamiento adecuado, el cual dependerá de la procedencia y calidad del agua a tratar. Así mismo según la aplicación del agua tratada, podrá ser necesario un pos-tratamiento.

SERIE B-MP



RO B 240 CON FLUSHING



RO B 240 SIN FLUSHING



RO B 680 CON FLUSHING



RO B 640 CON FLUSHING

REQUERIMIENTOS

- Tensión eléctrica: 380 - 400 VAC – 50 Hz
- Presión de alimentación: 3 – 5 Bar
- Temperatura de diseño: 20°C
- TDS de entrada máximo: 1.500 ppm

OPCIONES

- Sistema de flushing
- Sistema de mezcla
- Autómata programable PLC HW
- Medidor de conductividad del agua bruta
- Medidor potencial Redox agua bruta
- Medidor pH agua bruta

ÓSMOSIS SERIE B-MP

Los sistemas de ósmosis de la serie B-MP son equipos diseñados para tratar aguas con una salinidad de hasta 1.500 ppm, produciendo agua con un bajo contenido en sales; para su uso en aplicaciones de potabilización, agua de servicio y agua para diferentes procesos semi-industriales y/o industriales.

La producción de los sistemas de ósmosis de la serie B varía desde 200 L/h hasta 8.000 L/h.

ÓSMOSIS INVERSA INDUSTRIAL

Hidro Water

ÓSMOSIS SERIE B-MP
ÓSMOSIS INDUSTRIAL

COMPONENTES PRINCIPALES

1. Microfiltración de 5 micras
2. Presostato de mínima
3. Bomba de alta presión centrifuga vertical en acero inoxidable 316
4. Membrana de ósmosis inversa de alto rechazo de sales (4" o 8" dependiendo del modelo)
5. Electroválvula de entrada en latón
6. Electroválvula de arrastre en latón
7. Manómetro de entrada
8. Manómetro presión bomba
9. Manómetro de rechazo
10. Caudalímetro de permeado
11. Caudalímetro de rechazo
12. Caudalímetro de recirculación
13. Medidor de conductividad en la línea de permeado
14. Llave de regulación de rechazo
15. Llave de regulación de recirculación
16. Programador eléctrico modelo RO-HW2
17. Cuadro marcha - paro
18. Estructura en acero inoxidable 304
19. Línea de baja presión construida en PVC-PN16
20. Línea de alta presión construida en acero inoxidable 316

CÓDIGO	MODELO	PRODUCCIÓN (L/h)	MEMBRANA	TIPO DE BOMBA* (kW)	CONVERSIÓN **(%)	DIMENSIONES (mm) ***		
						ANCHO	PROFUNDO	ALTO
RO-0404-01	RO-B140-MP	200	1x40x40	1,5	40	1060	650	2000
RO-0404-02	RO-B240-MP	400	2x40x40	1,5	50	1060	650	2000
RO-0404-03	RO-B340-MP	600	3x40x40	2,2	60	1060	650	2000
RO-0404-04	RO-B440-MP	800	4x40x40	2,2	65	1060	650	2000
RO-0404-06	RO-B640-MP	1.200	6x40x40	2,2	75	3500	841	2000
RO-0404-11	RO-B940-MP	1.800	9x40x40	3	75	3500	841	2000
RO-0404-12	RO-B1240-MP	2.400	12x40x40	3	75	4600	780	2000
RO-0404-07	RO-B280-MP	1.800	2x80x40	4	50	2900	1200	2000
RO-0404-08	RO-B380-MP	2.500	3x80x40	4	60	4000	1200	2000
RO-0404-09	RO-B480-MP	3.500	4x80x40	5,5	65	2900	1200	2000
RO-0404-10	RO-B680-MP	5.000	6x80x40	7,5	75	4000	1200	2000
RO-0404-14	RO-B980-MP	8.000	9x80x40	11	75	4000	1200	2000
OP-0404-02	Flushing autom. 200 L: RO-B140, RO-B240, ROB-B340 y RO-B440							
OP-0404-04	Flushing automático 200L: RO-B640							
OP-0404-09	Flushing automático 300L: RO-B940 y RO-B1240							
OP-0404-03	Flushing automático 300L: RO-B280, RO-B380, RO-B480 y RO-B680							
OP-0404-11	Flushing automático 500L: RO-B980							
OP-0404-05	Sistema de mezcla ½"							
OP-0404-06	Sistema de mezcla 1"							
OP-0404-08	Medidor de conductividad de agua bruta (equipos con controlador RO HW2)							
OP-0404-40	Medidor pH de agua bruta (equipos con controlador RO HW2)							
OP-0404-42	Medidor redox de agua bruta (equipos con controlador RO HW2)							
OP-0404-10	Opción autómata programable PLC HW							
OP-0404-12	Medidor redox de agua bruta (equipos con autómata program. PLC)							
OP-0404-14	Medidor pH de agua bruta (equipos con autómata program. PLC)							
OP-0404-18	Medidor CD de agua bruta (equipos con autómata program. PLC)							

* La potencia de la bomba de alta presión podría variar en función de la temperatura del agua de entrada. El diseño de los equipos se ha realizado teniendo en cuenta una temperatura del agua de entrada de 20 ºC, para temperaturas inferiores ponerse en contacto con nuestro departamento técnico.

** La conversión podrá variar en función de la analítica del agua de entrada.

*** Si se elige la opción de flushing automático se debe añadir 704 mm al ancho de los modelos: RO-B140-MP, RO-B240-MP, RO-B340-MP y RO-B440-MP

NOTA: Todos los sistemas de ósmosis de la serie B-MP requieren de un pre-tratamiento adecuado, el cual dependerá de la procedencia y calidad del agua a tratar. Así mismo según la aplicación del agua tratada, podrá ser necesario un pos-tratamiento.

SERIE B-HP



RO B 240 CON FLUSHING



RO B 680 CON FLUSHING

REQUERIMIENTOS

- Tensión eléctrica: 380 - 400 VAC – 50 Hz
- Presión de alimentación: 3 – 5 Bar
- Temperatura de diseño: 20°C
- TDS de entrada máximo: 3.000 ppm

OPCIONES

- Sistema de flushing
- Sistema de mezcla
- Autómata programable PLC HW
- Medidor de conductividad del agua bruta
- Medidor potencial Redox agua bruta
- Medidor pH agua bruta

ÓSMOSIS INVERSA INDUSTRIAL



RO B 240 SIN FLUSHING



RO B 640 CON FLUSHING

ÓSMOSIS SERIE B-HP

Los sistemas de ósmosis de la serie B-HP son equipos diseñados para tratar aguas con una salinidad de hasta 3.000 ppm, produciendo agua con un bajo contenido en sales; para su uso en aplicaciones de potabilización, agua de servicio y agua para diferentes procesos semi-industriales y/o industriales.

La producción de los sistemas de ósmosis de la serie B varía desde 200 L/h hasta 8.000 L/h.

ÓSMOSIS INVERSA INDUSTRIAL

ÓSMOSIS SERIE B-HP

ÓSMOSIS INDUSTRIAL

COMPONENTES PRINCIPALES

1. Microfiltración de 5 micras
2. Presostato de mínima
3. Bomba de alta presión centrifuga vertical GRUNDFOS en acero inoxidable 316
4. Membrana de ósmosis inversa de alto rechazo de sales (4" o 8" dependiendo del modelo)
5. Electroválvula de entrada en latón
6. Electroválvula de arrastre en latón
7. Manómetro de entrada
8. Manómetro presión bomba
9. Manómetro de rechazo
10. Caudalímetro de permeado
11. Caudalímetro de rechazo
12. Caudalímetro de recirculación
13. Medidor de conductividad en la línea de permeado
14. Llave de regulación de rechazo
15. Llave de regulación de recirculación
16. Programador eléctrico modelo RO-HW2
17. Cuadro marcha - paro
18. Estructura en acero inoxidable 304
19. Línea de baja presión construida en PVC-PN16
20. Línea de alta presión construida en acero inoxidable 316

CÓDIGO	MODELO	PRODUCCIÓN (L/h)	MEMBRANA	TIPO DE BOMBA * (kW)	CONVERSIÓN ** (%)	DIMENSIONES (mm) ***		
						ANCHO	PROFUNDO	ALTO
RO-0404-01HP	RO-B140-HP	200	1x40x40	2,2	40	1060	650	2000
RO-0404-02HP	RO-B240-HP	400	2x40x40	2,2	50	1060	650	2000
RO-0404-03HP	RO-B340-HP	600	3x40x40	3	60	1060	650	2000
RO-0404-04HP	RO-B440-HP	800	4x40x40	3	65	1060	650	2000
RO-0404-06HP	RO-B640-HP	1.200	6x40x40	3	75	3500	841	2000
RO-0404-11HP	RO-B940-HP	1.800	9x40x40	4	75	3500	841	2000
RO-0404-12HP	RO-B1240-HP	2.400	12x40x40	4	75	4600	780	2000
RO-0404-07HP	RO-B280-HP	1.800	2x80x40	5,5	50	2900	1200	2000
RO-0404-08HP	RO-B380-HP	2.500	3x80x40	5,5	60	4000	1200	2000
RO-0404-09HP	RO-B480-HP	3.500	4x80x40	7,5	65	2900	1200	2000
RO-0404-10HP	RO-B680-HP	5.000	6x80x40	7,5	75	4000	1200	2000
RO-0404-14HP	RO-B980-HP	8.000	9x80x40	15	75	4000	1200	2000
OP-0404-02	Flushing automático. 200 L: RO-B140, RO-B240, ROB-B340 y RO-B440							
OP-0404-04	Flushing automático 200L: RO-B640							
OP-0404-09	Flushing automático 300L: RO-B940 y RO-B1240							
OP-0404-03	Flushing automático 300L: RO-B280, RO-B380, RO-B480 y RO-B680							
OP-0404-11	Flushing automático 500L: RO-B980							
OP-0404-05	Sistema de mezcla ½"							
OP-0404-06	Sistema de mezcla 1"							
OP-0404-08	Medidor de conductividad de agua bruta (equipos con controlador RO HW2)							
OP-0404-40	Medidor pH de agua bruta (equipos con controlador RO HW2)							
OP-0404-42	Medidor redox de agua bruta (equipos con controlador RO HW2)							
OP-0404-10	Opción autómata programable PLC HW							
OP-0404-12	Medidor redox de agua bruta (equipos con autómata program. PLC)							
OP-0404-14	Medidor pH de agua bruta (equipos con autómata program. PLC)							
OP-0404-18	Medidor CD de agua bruta (equipos con autómata program. PLC)							

* La potencia de la bomba de alta presión podría variar en función de la temperatura del agua de entrada. El diseño de los equipos se ha realizado teniendo en cuenta una temperatura del agua de entrada de 20 °C, para temperaturas inferiores ponerse en contacto con nuestro departamento técnico.

** La conversión podrá variar en función de la analítica del agua de entrada.

*** Si se elige la opción de flushing automático se debe añadir 704 mm al ancho de los modelos: RO-B140-HP, RO-B240-HP, RO-B340-HP y RO-B440-HP

NOTA: Todos los sistemas de ósmosis de la serie B-HP requieren de un pre-tratamiento adecuado, el cual dependerá de la procedencia y calidad del agua a tratar. Así mismo según la aplicación del agua tratada, podrá ser necesario un pos-tratamiento.

SKID PRETRATAMIENTO SERIE HIDRO-PRETREAT

Los skid de pretratamiento de la serie HIDRO-PRETREAT son la solución perfecta para acondicionar tanto física como químicamente el agua que alimenta a los sistemas de osmosis de la serie B, protegiendo de manera eficiente y eficaz sus membranas. Los skid de la serie HIDRO-PRETREAT están diseñados para ser ensamblados muy fácilmente con los sistemas de osmosis de la serie B mediante sencillas interconexiones hidráulicas y eléctricas.

Los equipos de pretratamiento irán instalados sobre una estructura de acero inoxidable 304, excepto los depósitos dosificadores.

La elección del apropiado skid HIDRO-PRETREAT, dependerá del tipo de agua a tratar y del modelo de osmosis de la serie B seleccionado.



REQUERIMIENTOS

- Tensión eléctrica: 220 – 240 VAC – 50 Hz
- Presión de alimentación: 3 – 5 Bar
- Temperatura de trabajo: 10 – 35°C
- Turbidez:
  - < 5 NTU para agua de red
  - < 10 NTU para agua de pozo
- Aluminio: < 0,05 mg/L
- Hierro: 0 mg/L
- Manganeso: 0 mg/L

AGUA DE RED

CÓDIGO	MODELO	PRE-FILTRO	DESCALCIFICADOR*	DECLORADOR**	APROPIADO PARA:
PRO-1002-01	HIDRO-PRETREAT-SOFT01	NW 25	TWIN 40X2	50 L	RO-B140-LP/MP
PRO-1002-02	HIDRO-PRETREAT-SOFT02	NW 25	TWIN 60X2	80 L	RO-B240-LP/MP
PRO-1002-03	HIDRO-PRETREAT-SOFT03	NW 25	TWIN 80X2	80 L	RO-B340-LP/MP

CÓDIGO	MODELO	PRE-FILTRO	DECLORADOR**	QUÍMICOS	APROPIADO PARA:
PRO-1004-01	HIDRO-PRETREAT-CHEM01	NW 25	50 L	2 x PVDF2 2 x DEP100 L	RO-B140-LP/MP
PRO-1004-02	HIDRO-PRETREAT-CHEM02	NW 25	80 L	2 x PVDF2 2 x DEP100 L	RO-B240-LP/MP RO-B340-LP/MP
PRO-1004-03	HIDRO-PRETREAT-CHEM03	NW 25	125 L	2 x PVDF2 2 x DEP100 L	RO-B440-LP/MP RO-B640-LP/MP
PRO-1004-04	HIDRO-PRETREAT-CHEM04	NW 32	170 L	2 x PVDF2 2 x DEP100 L	RO-B940-LP/MP
PRO-1004-05	HIDRO-PRETREAT-CHEM05	NW 32	200 L	2 x PVDF2 2 x DEP100 L	ROB-1240-LP/MP

CÓDIGO	MODELO	TURBIDEX	DETECCIÓN CLORO	QUÍMICOS	APROPIADO PARA:
PRO-1004-06	HIDRO-PRETREAT-CHEM06	18"	INSTRUMENTO REDOX	2 x PVDF2 2 x DEP200L	RO-B280-LP/MP
PRO-1004-07	HIDRO-PRETREAT-CHEM07	21"	INSTRUMENTO REDOX	2 x PVDF2 2 x DEP200L	RO-B380-LP/MP
PRO-1004-08	HIDRO-PRETREAT-CHEM08	24"	INSTRUMENTO REDOX	2 x PVDF2 2 x DEP200L	RO-B480-LP/MP
PRO-1004-09	HIDRO-PRETREAT-CHEM09	30"	INSTRUMENTO REDOX	2 x PVDF2 2 x DEP200L	RO-B680-LP/MP RO-B980-LP/MP

* El diseño del descalcificador se ha realizado suponiendo una dureza en el agua bruta de 50 °F.
** El diseño del declorador se ha realizado suponiendo una concentración de cloro libre en el agua bruta menor 1 mg/l.
NOTA: Dependiendo de la analítica del agua bruta, podría ser necesario completar los skid HIDRO-PRETREAT con algún otro pretratamiento auxiliar; para confirmar la correcta elección de los skid HIDRO-PRETREAT ponerse en contacto con nuestro departamento técnico facilitando una analítica completa del agua.

AGUA DE POZO CLORADA

CÓDIGO	MODELO	TURBIDEX	DESCALCIFICADOR*	DECLORADOR**	APROPIADO PARA:
PRO-1002-04	HIDRO-PRETREAT-SOFT04	10"	TWIN40X2	50 L	RO-B140-LP/MP
PRO-1002-05	HIDRO-PRETREAT-SOFT05	13"	TWIN60X2	80 L	RO-B240-LP/MP
PRO-1002-06	HIDRO-PRETREAT-SOFT06	13"	TWIN80X2	80 L	RO-B340-LP/MP

CÓDIGO	MODELO	TURBIDEX	DECLORADOR**	QUÍMICOS	APROPIADO PARA:
PRO-1004-10	HIDRO-PRETREAT-CHEM10	10"	50 L	2 x PVDF2 2 x DEP100 L	RO-B140-LP/MP/HP
PRO-1004-11	HIDRO-PRETREAT-CHEM11	13"	80 L	2 x PVDF2 2 x DEP100 L	RO-B240-LP/MP/HP RO-B340-LP/MP/HP
PRO-1004-12	HIDRO-PRETREAT-CHEM12	13"	125 L	2 x PVDF2 2 x DEP100 L	RO-B440-LP/MP/HP
PRO-1004-13	HIDRO-PRETREAT-CHEM13	16"	125 L	2 x PVDF2 2 x DEP100 L	RO-B640-LP/MP/HP
PRO-1004-14	HIDRO-PRETREAT-CHEM14	18"	170 L	2 x PVDF2 2 x DEP100 L	RO-B940-LP/MP/HP
PRO-1004-15	HIDRO-PRETREAT-CHEM15	18"	200 L	2 x PVDF2 2 x DEP100 L	RO-B1240-LP/MP/HP

CÓDIGO	MODELO	TURBIDEX	DETECCIÓN CLORO	QUÍMICOS	APROPIADO PARA:
PRO-1004-06	HIDRO-PRETREAT-CHEM06	18"	INSTRUMENTO REDOX	2 x PVDF2 2 x DEP200 L	RO-B280-LP/MP/HP
PRO-1004-07	HIDRO-PRETREAT-CHEM07	21"	INSTRUMENTO REDOX	2 x PVDF2 2 x DEP200 L	RO-B380-LP/MP/HP
PRO-1004-08	HIDRO-PRETREAT-CHEM08	24"	INSTRUMENTO REDOX	2 x PVDF2 2 x DEP200 L	RO-B480-LP/MP/HP
PRO-1004-09	HIDRO-PRETREAT-CHEM09	30"	INSTRUMENTO REDOX	2 x PVDF2 2 x DEP200 L	RO-B680-LP/MP/HP RO-B980-LP/MP/HP

AGUA DE POZO SIN CLORO

CÓDIGO	MODELO	TURBIDEX	DESCALCIFICADOR*	APROPIADO PARA:
PRO-1002-07	HIDRO-PRETREAT-SOFT07	10"	TWIN40X2	RO-B140-LP/MP
PRO-1002-08	HIDRO-PRETREAT-SOFT08	13"	TWIN60X2	RO-B240-LP/MP
PRO-1002-09	HIDRO-PRETREAT-SOFT09	13"	TWIN80X2	RO-B340-LP/MP

CÓDIGO	MODELO	TURBIDEX	QUÍMICOS	APROPIADO PARA:
PRO-1004-16	HIDRO-PRETREAT-CHEM16	10"	2 x PVDF2 + 2 x DEP100 L	RO-B140-LP/MP/HP
PRO-1004-17	HIDRO-PRETREAT-CHEM17	13"	2 x PVDF2 + 2 x DEP100 L	RO-B240-LP/MP/HP RO-B340-LP/MP/HP RO-B440-LP/MP/HP
PRO-1004-18	HIDRO-PRETREAT-CHEM18	16"	2 x PVDF2 + 2 x DEP100 L	RO-B640-LP/MP/HP
PRO-1004-19	HIDRO-PRETREAT-CHEM19	18"	2 x PVDF2 + 2 x DEP100 L	RO-B940-LP/MP/HP RO-B1240-LP/MP/HP
PRO-1004-20	HIDRO-PRETREAT-CHEM20	18"	2 x PVDF2 + 2 x DEP200 L	RO-B280-LP/MP/HP
PRO-1004-21	HIDRO-PRETREAT-CHEM21	21"	2 x PVDF2 + 2 x DEP200 L	RO-B380-LP/MP/HP
PRO-1004-22	HIDRO-PRETREAT-CHEM22	24"	2 x PVDF2 + 2 x DEP200 L	RO-B480-LP/MP/HP
PRO-1004-23	HIDRO-PRETREAT-CHEM23	30"	2 x PVDF2 + 2 x DEP200 L	RO-B680-LP/MP/HP RO-B980-LP/MP/HP

* El diseño del descalcificador se ha realizado suponiendo una dureza en el agua bruta de 50 °F.
** El diseño del declorador se ha realizado suponiendo una concentración de cloro libre en el agua bruta menor 1 mg/L.
NOTA: Dependiendo de la analítica del agua bruta, podría ser necesario completar los skid HIDRO-PRETREAT con algún otro pretratamiento auxiliar; para confirmar la correcta elección de los skid HIDRO-PRETREAT ponerse en contacto con nuestro departamento técnico facilitando una analítica completa del agua.

SERIE RO-C

Los sistemas de ósmosis de la serie RO-C son equipos de mediana y alta producción de agua de baja salinidad diseñados para su uso en aplicaciones de potabilización, agua de servicio y sobre todo para procesos industriales.

La producción de los sistemas de ósmosis de la serie RO-C varía desde 8.000 L/h hasta 28.000 L/h. Para caudales superiores, consultar.







COMPONENTES PRINCIPALES

1. Microfiltración de 5 micras
2. Presostato de mínima
3. Presostato de máxima
4. Bomba de alta presión centrífuga vertical en acero inoxidable 316
5. Membrana de ósmosis inversa de 8" dependiendo del modelo seleccionado
6. Válvula de mariposa automática neumática tipo *wafer* de entrada
7. Válvuladebolaautomáticaneumáticadeflushingenaceroinoxidable 316
8. Manómetro de entrada microfiltración
9. Manometro de salida microfiltración
10. Manómetro presión bomba
11. Manómetro entre etapas
12. Manómetro de rechazo
13. Manómetro de contrapresión
14. Caudalímetro de permeado
15. Caudalímetro de rechazo
16. Caudalímetro de recirculación (dependiendo del modelo)
17. Medidor de conductividad en la línea de permeado
18. Válvula de punzón de regulación de rechazo
19. Válvuladepunzónderegulaciónderecirculación(dependiendo del modelo)
20. Autómata programable PLC HW
21. Depósito de flushing / CIP
22. Estructura en acero al carbono protegido.

VERSIONES

- **ST**: con arrancador progresivo para control de bomba de alta presión
- **ST+**: con variador de velocidad para control de bomba de alta presión
- **LS:** - con variador de velocidad para control de bomba de alta presión
  - caudalímetro digital
- **LX**: - con variador de velocidad para control de bomba de alta presión
  - caudalímetro digital
  - transmisores de presión
  - Bomba Grundfoss
  - PLC SIEMENS

REQUERIMIENTOS

- Tensión eléctrica: 380 - 400 VAC – 50 Hz
- Presión de alimentación: 3 – 5 Bar
- Temperatura de diseño: 20°C
- TDS de entrada máximo: 2.000 ppm
- El equipo requiere suministro de aire comprimido para su funcionamiento

OPCIONES

- Sistema de mezcla
- Medidor de conductividad del agua bruta
- Medidor potencial Redox agua bruta
- Medidor pH agua bruta
- PLC SIEMENS para versiones ST, ST+ y LS
- Bomba Grundfoss en versiones ST, ST+ y LS
- Estructura de acero inoxidable 304

ÓSMOSIS INVERSA INDUSTRIAL

MEMBRANA DE ALTO RECHAZO DE SALES

MODELO	PRODUCCIÓN		ALI-MENTACIÓN	CON-VERSIÓN*	MEMBRANAS		POTEN-CIA	DIMENSIONES (mm)		
	L/H	m3/d	L/H	%	TIPO	Nº	kW	LARGO	PROF.	ALTO
RO-C980-HR	8.000	192	10.700	75	8040	9	11	4.000	1.400	2.300
RO-C1280-HR	11.000	264	14.700	75	8040	12	15	5.000	1.400	2.300
RO-C1580-HR	14.000	336	18.700	75	8040	15	15	6.000	1.400	2.300
RO-C1880-HR	17.000	408	22.700	75	8040	18	18,5	7.000	1.500	2.300
RO-C2580-HR	23.000	552	30.700	75	8040	25	22	6.000	1.900	2.300
RO-C3080-HR	28.000	672	37.333	75	8040	30	30	7.000	1.900	2.300
RO-C3680-HR	34.000	816	45.333	75	8040	36	37	7.000	1.900	2.300

MEMBRANA DE BAJA PRESIÓN

MODELO	PRODUCCIÓN		ALI-MENTACIÓN	CON-VERSIÓN*	MEMBRANAS		POTEN-CIA	DIMENSIONES (mm)		
	L/h	m3/d	L/h	%	TIPO	Nº	kW	LARGO	PROF.	ALTO
RO-C980-LE	8.000	192	10.700	75	8040	9	11	4.000	1.400	2.300
RO-C1280-LE	11.000	264	14.700	75	8040	12	11	5.000	1.400	2.300
RO-C1580-LE	14.000	336	18.700	75	8040	15	11	6.000	1.400	2.300
RO-C1880-LE	17.000	408	22.700	75	8040	18	15	7.000	1.500	2.300
RO-C2580-LE	23.000	552	30.700	75	8040	25	18,5	6.000	1.900	2.300
RO-C3080-LE	28.000	672	37.333	75	8040	30	22	7.000	1.900	2.300
RO-C3680-LE	34.000	816	45.333	75	8040	36	30	7.000	1.900	2.300

MEMBRANA DE BAJA PRESIÓN Y ALTA PRODUCCIÓN

MODELO	PRODUCCIÓN		ALI-MENTACIÓN	CON-VERSIÓN*	MEMBRANAS		POTEN-CIA	DIMENSIONES (mm)		
	L/h	m3/d	L/h	%	TIPO	Nº	kW	LARGO	PROF.	ALTO
RO-C980-LEHF	9.000	216	12.000	75	8040	9	11	4.000	1.400	2.300
RO-C1280-LEHF	12.000	288	16.000	75	8040	12	11	5.000	1.400	2.300
RO-C1580-LEHF	15.000	360	20.000	75	8040	15	15	6.000	1.400	2.300
RO-C1880-LEHF	18.000	432	24.000	75	8040	18	18,5	7.000	1.500	2.300
RO-C2580-LEHF	25.000	600	33.333	75	8040	25	22	6.000	1.900	2.300
RO-C3080-LEHF	30.000	720	40.000	75	8040	30	30	7.000	1.900	2.300
RO-C3680-LEHF	36.000	864	48.000	75	8040	36	30	7.000	1.900	2.300

OPCIONES

CÓDIGO	MODELO
OP-0404-20	Opción sistema de mezcla
OP-0404-18	Opción medidor CD de agua bruta
OP-0404-12	Opción medidor redox de agua bruta
OP-0404-14	Opción medidor pH de agua bruta
OP-0404-50	Opción PLC SIEMENS para versiones ST, ST+ y LS
OP-0404-52	Opción estructura en acero inoxidable 304
OP-0404-54	Opción bomba GRUNDFOSS para versiones ST, ST+ y LS

Todos los sistemas de ósmosis de la Serie RO-C requieren de un pretratamiento adecuado, el cual dependerá de la procedencia y calidad del agua a tratar. Así mismo según la aplicación del agua tratada, podrá ser necesario un postratamiento. Para aguas con un TDS superior a 2000 ppm y/o caudales de producción superiores, ponerse en contacto con nuestro departamento técnico

* La conversión podrá variar en función de la analítica del agua de entrada.

Para caudales de producción y/o salinidades superiores consultar con nuestro departamento técnico.

SERIE RO-SW4

DESALACIÓN AGUA DE MAR



ÓSMOSIS SERIE RO-SW4

Los sistemas de ósmosis inversa RO-SW4 son altamente eficientes para la desalación de agua de mar, garantizando un producto final con una salinidad menor a 500 ppm, lo que la hace adecuada para muchos usos.

Estos equipos están fabricados con componentes y materiales de alta calidad, asegurando durabilidad y un mantenimiento sencillo, lo que prolonga su vida útil.

Además, la capacidad de producción de estos sistemas es bastante flexible, variando desde 220 litros por hora hasta 1200 litros por hora, adaptándose así a diversas necesidades de abastecimiento de agua desalinizada.

ÓSMOSIS INVERSA INDUSTRIAL

ÓSMOSIS SERIE RO-SW4

ÓSMOSIS INDUSTRIAL

COMPONENTES PRINCIPALES

1. Microfiltración de 1 micra.
2. Válvula motorizada de entrada en PVC.
3. Presostato de mínima.
4. Presostato de máxima.
5. Bomba de alta presión CAT.
6. Caudalímetro de permeado y rechazo.
7. Válvula de regulación en acero inoxidable 316.
8. Manómetros en acero inoxidable 316 (Entrada microfiltración, salida microfiltración, presión bomba y presión de rechazo).
9. Válvula motorizada de arrastre en acero inoxidable 316.
10. Portamembranas de PRFV de 1000 psi End-port.
11. Membranas de agua de mar de alto rechazo de sales.
12. Cuadro eléctrico con PLC HW.
13. Conductivímetro de permeado.
14. Estructura en acero inoxidable 304.
15. Colectores de baja presión construidos en PVC PN16
16. Colectores de alta presión construida en latiguillos de alta presión y acero inoxidable superduplex.

REQUERIMIENTOS

- TDS agua aporte: ≤ 36.000 mg/l
- Temperatura de diseño: 18°C
- Presión de trabajo: 49 – 60 bars
- Presión de entrada: 3-4 bar
- Rechazo de sales: 98 – 99 %
- Temperatura de trabajo: 10 – 30 °C
- Alimentación: 380 - 400 VAC - 50 Hz

OPCIONES

- Sistema de Flushing
- Conductivímetro para agua bruta
- Medidor de Redox de agua bruta
- Medidor de pH del agua bruta

CÓDIGO	MODELO	PRODUCCIÓN		MEMBRANA	TIPO BOMBA (Kw)	CONVERSIÓN (%)	DIMENSIONES (mm)		
		L/h**	m^3/d				LARGO	PROFUNDO	ALTO
RO-0804-02	RO-SW240	220	5,28	2x4040	2,2	24	1010*	815	1830
RO-0804-03	RO-SW340	330	7,92	3x4040	2,2	32	1010*	815	1830
RO-0804-04	RO-SW440	440	10,56	4x4040	3	38	1010*	815	1830
RO-0804-06	RO-SW640	660	15,84	6x4040	3	45	3680	1012	1980
RO-0804-12	RO-SW1240	1200	28,80	12x4040	7,5	45	3680	1012	1980
OP-0404-32	Flushing automático 200 L y bomba de flushing de 0,75 Kw: RO-SW240, RO-SW340, RO-SW440 y RO-SW640								
OP-0404-34	Flushing automático 300 L y bomba de flushing de 1,1 Kw: RO-SW1240								
OP-0404-12	Opción medidor redox de agua bruta								
OP-0404-14	Opción medidor pH de agua bruta								
OP-0404-15	Opción medidor de conductividad en la línea de agua bruta SW4								

*Si se elige la opción de flushing automático y bomba de flushing, se deberá añadir 950 mm a la longitud del equipo.
** Los caudales de diseño son para captación de pozo playero. Si el tipo de captación es diferente, consultar con nuestro departamento técnico.

PARA OTRAS CONDICIONES DE DISEÑO Y/O ESPECIFICACIONES consultar CON NUESTRO DEPARTAMENTO TÉCNICO.

NOTA: Todos los sistemas de ósmosis de la serie RO-SW4 requieren de un pre-tratamiento adecuado, el cual dependerá del tipo de captación y calidad del agua a tratar. Así mismo según la aplicación del agua tratada, podrá ser necesario un pos-tratamiento.



DESNITRIFICACIÓN
DESMINERALIZACIÓN

DESNITRIFICADORES COMPACTOS **220**

DESNITRIFICADORES 2 CUERPOS **221**

DESMINERALIZADORES AUTOMÁTICOS **222**

DESMINERALIZADORES DE LECHO MIXTO **223**

Hidro Water





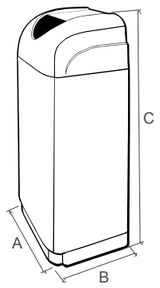

DESNITRIFICADORES COMPACTOS

Equipos automáticos de eliminación de nitratos del agua mediante resinas de intercambio iónico, para la protección de las instalaciones y equipos en usos colectivos e industriales de pequeño y mediano caudal.

Válvula volumétrica Clack WS1Ci DF con programador digital y regeneración retardada Durante el lavado no se interrumpe el suministro de agua con nitratos.

Opcionalmente se puede cortar el suministro durante la regeneración mediante válvula de corte NWBP Clack

- Compactos con botella de 8 y 30 litros de resina
- Botella construida en poliéster reforzado con fibra de vidrio (PRFV)
- Turbina para el control del volumen de agua tratada
- Conexión 1"
- Carga de resina de uso alimentario selectiva de nitratos, de alta capacidad para un alto rendimiento
- Presión de trabajo: 2,5 a 6 Bar
- Temperatura máxima: 35°C
- Tensión eléctrica : 220v - 12v 50Hz o 60Hz
- Es imprescindible consultar con nuestro departamento técnico antes de elegir el equipo adecuado

CÓDIGO	DIMENSIONES (mm)		
	A	B	C
EN-3200-01	320	500	670
EN-3200-05	320	500	1140

CÓDIGO	MODELO	CAUDAL MÁX. (m^3/h)	CONSUMO DE SAL (Kg)	CABINET
EN-3200-01	ENV - 8L	0.3	1,6	Crystal
EN-3200-05	ENV - 30L	1.2	6	Crystal
VA-3002-12	Válvula de corte NWBP Clack			



DESNITRIFICADORES

Equipos automáticos volumétricos estadísticos para la eliminación de nitratos en el agua, mediante resinas de intercambio iónico. Aptos para uso privado, colectivo, industrial y municipal

Durante el lavado no se interrumpe el suministro de agua sin tratar. Opcionalmente se puede instalar una válvula motorizada para el corte de suministro durante la regeneración.

- Válvula de control Clack con conexiones de 1", 1" ¼, 1" ½, 2" y 3"
- Posibilidad de conectar hasta 16 equipos en diferentes configuraciones de trabajo
- Botella construida con capsula de polietileno de alta densidad (HDPE) bobinada con poliéster cargado con fibra de vidrio (PLGF)
- Depósito de solución de regenerante en polietileno HDPE. Equipado con chimenea y caña de aspiración con control de aire (AIRCHECK)
- Carga de resina aniónica selectiva para la sustracción de Nitratos, de uso alimentario y alta capacidad para un intercambio de alto rendimiento.
- Presión de trabajo de 2.5 a 6 Bares
- Temperatura máxima de 40°C
- Alimentación eléctrica 200 ~ 240 Vac / 50 ~ 60 Hz
- Es recomendable consultar con el departamento técnico el equipo más adecuado.

CÓDIGO	MODELO	CONEX.	RESINA	CAUDAL MÁXIMO (M^3/H)	CONSUMO DE SAL (KG)	DEPÓSITO DE SAL (L)
EN-3202-02	DESNO3. RMV-15L WS1Ci	1"	15	0,6	3	100
EN-3202-04	DESNO3. RMV-30L WS1Ci	1"	30	1,2	6	100
EN-3202-05	DESNO3. RMV-50L WS1Ci	1"	50	2	10	150
EN-3202-15	DESNO3. RMV-60L WS1Ci	1"	60	2,4	12	150
EN-3202-06	DESNO3. RMV-80L WS1Ci	1"	80	3,2	16	200
EN-3202-08	DESNO3. RMV-125L WS1Ci	1"	125	5	25	200
EN-3203-10	DESNO3. RMV-170L WS1.25Ci	1" ¼	170	6,8	34	300
EN-3204-04	DESNO3. RMV-200L WS1.5Ci	1" ½	200	8	40	500
EN-3204-12	DESNO3. RMV-225L WS1.5Ci	1" ½	225	9	45	500
EN-3204-06	DESNO3. RMV-300L WS1.5Ci	1" ½	300	12	60	500
EN-3206-14	DESNO3. RMV-350L WS2Ci	2"	350	14	70	1000
EN-3206-15	DESNO3. RMV-500L WS2Ci	2"	500	20	100	1000
EN-3208-05	DESNO3. RMV-750L WS2H	2"	750	28	150	1500
EN-3210-07	DESNO3. RMV-1000L WS3H	3"	1000	40	200	2000
EN-3210-08	DESNO3. RMV-1200L WS3H	3"	1200	48	240	2000
EN-3210-10	DESNO3. RMV-1600L WS3H	3"	1600	56	320	3000
EN-3210-12	DESNO3. RMV-2250L WS3H	3"	2250	56	450	3000

Para consultar medidas, ver modelos de descalcificación equivalentes: Clack 2 Cuerpos

DESMINERALIZADORES AUTOMÁTICOS

Equipos automáticos de desmineralización del agua mediante resinas de intercambio iónico, para la producción de agua desmineralizada en aplicaciones industriales.

Válvula multivía con autómata programable y conductivímetro.

- Incluye filtro NW
- Botellas construidas en poliéster reforzado con fibra de vidrio (PRFV)
- 2 depósitos de Polietileno (PE) para acumulación de regenerantes (HCl y NaOH)
- Estructura en acero inoxidable SS304
- Incorpora rotámetro y sonda de conductividad a la salida.
- Incluye electroválvulas de servicio y desagüe
- Cargas de resinas de intercambio iónico (catiónica fuerte y aniónica fuerte).
- Autómata programable PLC HW
- Caja neumática con electroválvulas para accionamiento y control de las válvulas
- 2 Válvulas de diafragma en la aspiración de los regenerantes
- Presostato de mínima de alarma por baja presión de aire comprimido
- Manoreductor para regular la presión de entrada de aire comprimido
- Presión de trabajo: 2,5 a 6 Bar
- Temperatura máxima: 35°C
- Tensión eléctrica : 220V-12V 50 Hz
- El equipo requiere suministro de aire comprimido para su funcionamiento



CÓDIGO	CARGA		CON.	VOLUMEN* (m^3)		
	CATIÓN	ANIÓN		500ppm**	1000ppm**	1500ppm**
DI-0202-02	25	30	1"	2,7	1,3	0,9
DI-0202-03	40	50	1"	4,5	2,2	1,5
DI-0202-04	60	75	1"	7	3,5	2,3
DI-0202-05	75	100	1"	9	4,5	3
DI-0202-06	100	125	1"	11	5,5	3,6
DI-0202-07	125	175	1"	16	8	5,3
DI-0202-08	150	200	1"	18	9	6
DI-0206-03	250	325	1 1/2"	29	14,5	9.6
DI-0206-04	375	500	1 1/2"	46	23	15,3
BO-9002-02	Compresor aire comprimido					

*Los volúmenes indicados podrían variar dependiendo de la analítica del agua a tratar, del CO2 disuelto, así como de la necesidades finales del cliente que determinarán si la resina aniónica fuerte a usar debe ser del Tipo I o del Tipo II

** Los valores de ppm se refieren a ppm de CaCO3 totales (cationes + aniones)

DESMINERALIZADORES DE LECHO MIXTO



Equipos de desmineralización del agua mediante resinas de lecho mixto, para la producción de agua desmineralizada de elevada pureza en aplicaciones industriales.

- Botella construida en poliéster reforzado con fibra de vidrio (PRFV)
- Equipos no regenerables. Una vez agotada la capacidad de intercambio debe sustituirse la carga de resina.
- Conexión entrada/salida:1"
- Presión de trabajo: 2,5 a 6 Bar
- Temperatura máxima: 35°C

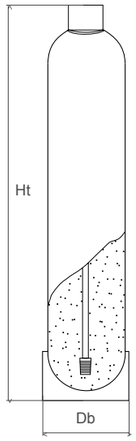

CÓDIGO	DIMENSIONES (mm)	
	Db	Ht
DI-1002-02	206	478
DI-1002-03	182	810
DI-1002-04	206	944
DI-1002-05	257	942
DI-1002-06	257	1432

CÓDIGO	CARGA	VOLUMEN (m^3)		
		20ppm	50ppm	100ppm
DI-1002-02	10	15,0	6,0	3,0
DI-1002-03	15	22,5	9,0	4,5
DI-1002-04	25	37,5	15	7,5
DI-1002-05	35	52,5	21	10,5
DI-1002-06	50	75,0	30	15,0

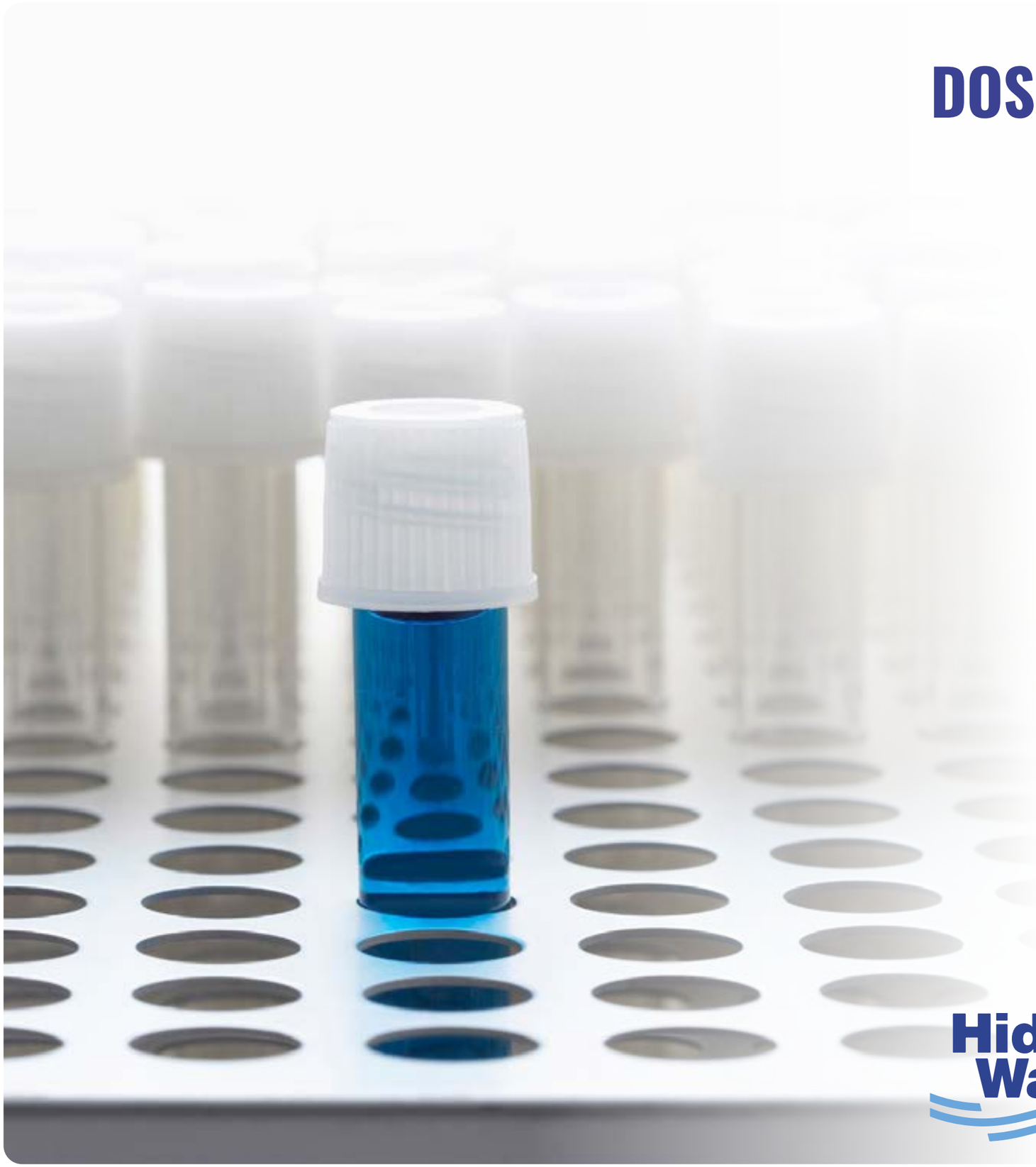

DOSIFICACIÓN/DESINFECCIÓN
MEDICIÓN Y CONTROL

DOSIFICACIÓN **226**
BOMBAS DOSIFICADORAS 226
CONTADORES DE IMPULSOS 227
DEPÓSITOS, AGITADORES Y CUBETAS 228
PANELES DE CONTROL 230
ANALIZADOR FOTOMÉTRICO / TESTOMAT 233
SENSORES Y ACCESORIOS 234
FILTRO MAGNÉTICO SDM 236
FILTRO NEUTRALIZADOR DE CONDENSADOS 237
CRISTAL SOFT / HIDROCAL 238
FILTROS DE POLIFOSFATOS 239
DESINFECCIÓN **240**
FILTROS CON UV 240
ULTRAVIOLETAS DOMÉSTICOS 241
ULTRAVIOLETAS INDUSTRIAL 243
MEDICIÓN Y CONTROL **244**
MEDICIÓN PARA AGUA DOMÉSTICA 245
MEDICIÓN PARA AGUA INDUSTRIAL 246
MEDICIÓN PARA DEPURADORAS 248
REACTIVOS FOTOMÉTRICOS 249

Hidro Water



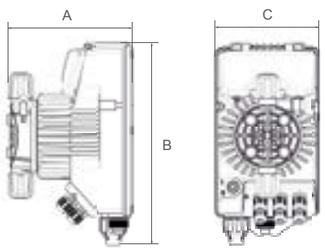

CÓDIGO	DIMENSIONES (mm)		
	A	B	C
DO-2002-02	144,1	233,2	119

HW PVDF2 BOMBA DOSIFICADORA

Bomba dosificadora analógica con caudal constante ajustable manualmente.

- Carcasa en polipropileno reforzado con fibra de vidrio. Grado de protección IP65
- Cabeza de la bomba: PVDF
- Membrana: PTFE
- Dos rangos de frecuencia: 0-20% y 0-100% de control de la tasa máxima del flujo
- Frecuencia de impulsos: 160 impulsos por minuto
- Indicador LEDS de inyección para frecuencias de control
- Montaje en pared
- Incluye kit de instalación estándar con válvula de pie en PVDF-T
- Válvula de inyección.
- Tubo de aspiración en PVC; tubo de impulsión PE (4/6Ø)
- Válvula de bola cerámica
- Purga manual
- Temperatura de trabajo: 0 a 45°C
- Tensión eléctrica: 100...240VAC 50/60 Hz
- Consumo eléctrico 28 W (máx.)

CÓDIGO	MODELO	CAUDAL	PRESIÓN
DO-2002-02	PVDF2 603	5 L/h	10 Bar
DO-2002-06	PVDF2 800	10 L/h	10 Bar
TU-0602-07	Tubing PE 6x4mm translúcido (25 o 300m)		
DO-2002-50	Soporte montaje en depósito		



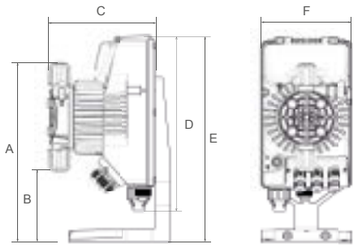

CÓDIGO	DIMENSIONES (mm)					
	A	B	C	D	E	F
DO-2004-02	239,8	96,4	144,1	233,2	274,9	119
DO-2004-03	239,8	96,4	144,1	233,2	274,9	119

DIGITAL HW PVDF2 BOMBA DOSIFICADORA

Bomba dosificadora digital con multifunción: volumétrica proporcional mediante contador de implulsos, entrada 0/4...20mA, función BATH, temporizado, modo manual.

- Carcasa en polipropileno reforzado con fibra de vidrio. Grado de protección IP65
- Cabeza de la bomba: PVDF
- Membrana: PTFE
- Display de información modo funcionamiento y estado
- Calibración automática y manual para máxima precisión de dosificación
- Entrada 0/4...20mA
- Función Bath, función ppm, 1xn, 1n^{-1}, temporizada
- Indicador LED de inyección y alarma
- Entrada para nivel depósito, Start-Stop remoto, sensor caudal y salida relé alarma
- Montaje en pared o depósito
- Incluye kit de instalación estándar con válvula de pie en PVDF-T
- Válvula de inyección.
- Tubo de aspiración en PVC; tubo de impulsión PE (4/6Ø)
- Válvula de bola cerámica
- Purga manual
- Temperatura de trabajo: 0 a 45°C
- Tensión eléctrica: 100...240VAC 50/60 Hz
- Consumo eléctrico 18 W (máx.)

CÓDIGO	MODELO	CAUDAL	PRESIÓN
DO-2004-02	PVDF2 DIGITAL 603	5 L/h	10 Bar
DO-2004-03	PVDF2 DIGITAL 600	3 L/h	18 Bar
DO-2004-50	Sonda de nivel mínimo		
DO-2004-52	Conector sonda nivel		
TU-0602-07	Tubing PE 6x4mm translúcido (25 o 300m)		



Conexión ROSCA



Conexión BRIDA

CONTADORES EMISORES DE IMPULSOS

SEGÚN SU CONEXIÓN SE DIVIDEN EN 2 TIPOS:

ROSCA

- Cuerpo en latón
- Se suministra con tuerca y racord macho
- Relojería perfectamente sellada
- Transmisión magnética
- Aptos para agua fría
- Aprobado CE clase B

CÓDIGO	CALIBRE		CONEXIÓN	LONGITUD (mm)	CAUDAL NOMINAL (m3/h)	CAUDAL MÍNIMO (L/h)	Nº IMPULSOS
	mm	PULGADAS					
CO-0402-00	15	½"	Rosca	190	1,5	30	4 imp/L
CO-0402-01	20	¾"	Rosca	228	2,5	50	4 imp/L
CO-0402-02	25	1"	Rosca	260	3,5	70	4 imp/L
CO-0402-03	25	1"	Rosca	260	3,5	70	1 imp/1L
CO-0402-04	30	1 ¼"	Rosca	280	5	100	4 imp/L
CO-0402-14	30	1 ¼"	Rosca	280	5	100	1 imp/L
CO-0402-05	40	1 ½"	Rosca	340	10	200	1 imp/L
CO-0402-15	40	1 ½"	Rosca	340	10	200	1 imp/100L
CO-0402-06	50	2"	Rosca	450	15	300	1 imp/10L
CO-0402-16	50	2"	Rosca	450	15	300	1 imp/100L

BRIDAS

- Cuerpo en latón
- Se suministran sin bridas
- Garantizan el máximo grado de sensibilidad, precisión y resistencia
- Cabezal en materiales de gran dureza para ofrecer una máxima protección
- Aptos para agua fría

CÓDIGO	CALIBRE		CONEXIÓN	LONGITUD (mm)	CAUDAL NOMINAL (m3/h)	CAUDAL MÍNIMO (L/h)	Nº IMPULSOS
	mm	PULGADAS					
CO-0402-10	50	2"	Bridas	170	15	1200	1 imp/1000L
CO-0402-11	70	2 ½"	Bridas	200	35	2000	1 imp/1000L
CO-0402-12	80	3"	Bridas	200	50	2500	1 imp/1000L
CO-0402-13	100	4"	Bridas	250	75	3600	1 imp/1000L
CO-0402-17	125	5"	Bridas	300	125	4500	1 imp/1000L
CO-0402-18	150	6"	Bridas	300	150	5000	1 imp/1000L

Para otras configuraciones en los nº impulsos / L, Consultar con nuestro departamento técnico.



DEPÓSITOS DE DOSIFICACIÓN DD

Depósito monobloque, moldeado por rotación, de polietileno lineal de alta densidad, con aditivos anti-ultravioletas. Calidad alimentaria.

- Especialmente concebidos para el tratamiento de aguas y su incorporación a sistemas de mezclas y dosificación.
- Forma cilíndrica con fondo plano.
- Inclinación de la abertura del depósito para máxima comodidad en el proceso de llenado.
- Boca superior provista de tapa roscada de Ø226 mm
- Posibilidad de incorporar cubeto de retención para garantizar la estanqueidad absoluta.
- Color blanco translúcido con escala de volumen, para ver el nivel de llenado en todo momento. Otros colores, consultar*.
- Condiciones máximas de uso en depósitos de polietileno: temperatura <40° C, densidad <1,5 Kg/L

UTILIZACIÓN

- Los depósitos cilíndricos DD15 y DD25 están concebidos para permitir el acoplamiento de una bomba dosificadora. Equipados con un amplio puente superior para la colocación/fijación de bombas, agitadores, etc...
- Apto para productos alimenticios y químicos
- Para productos químicos consulte compatibilidades con nuestra oficina técnica
- 3 Partes planas en la parte inferior para colocar una salida de depósito

INSTALACIÓN

- Exclusiva en superficie: es necesario que la base donde se va a colocar el depósito sea plana y libre de impurezas o cantos que puedan dañar el polietileno.

OPCIONAL

- Montaje válvulas de bola en PVC de 1/2" y 1" (con juntas EPDM, otros materiales consultar)
- Montaje bomba dosificadora
- Montaje agitador



Montaje dosificadora y montaje agitador

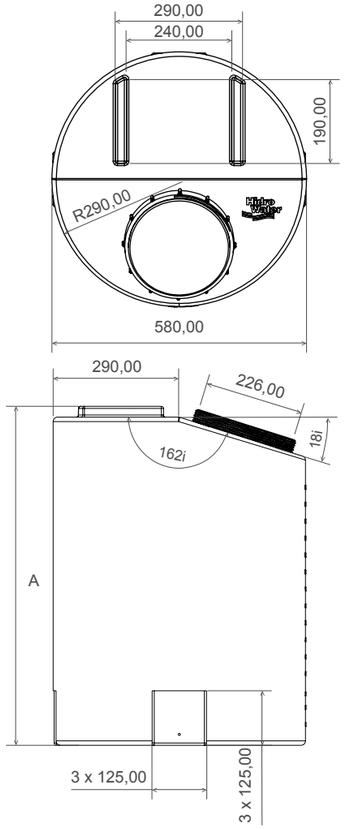

CÓDIGO	MODELO	VOL. (L)	Ø (mm)	ALTURA A (mm)	Ø BOCA (mm)
DE-0212-150	Depósito DD15	150	580	779	226
DE-0212-250	Depósito DD25	250	580	1125	226
DO-2002-60	Montaje válvula de bola 1/2"				
DO-2002-62	Montaje bomba dosificadora				
DO-2002-64	Montaje agitador				
DO-2002-66	Placa soporte PVC + tornillos plásticos				

* Otros colores consultar





Agitadores
para dosificadores

HW mezclador
estático





DOSIFICACIÓN ACCESORIOS

DEPÓSITOS DE DOSIFICACIÓN

Depósito cilíndrico con tapa roscada para el almacenamiento de productos químicos

- Fabricado en polietileno lineal aditivado anti-UV, calidad alimentaria
- Zona superior reforzada mediante nervio que le confiere gran rigidez para el montaje de agitadores y bombas dosificadoras
- Entrantes verticales para mejorar la mezcla
- Indicadores de nivel de líquido

CÓDIGO	VOLUMEN (L)	DIÁMETRO (mm)	ALTURA (mm)
DE-0206-01	50	390	530
DE-0206-02	120	510	730
DE-0206-03	230	570	900
DE-0206-04	300	610	1190
DE-0206-05	500	760	1180
DE-0206-06	1000	1100	1360

AGITADORES PARA DOSIFICADORES

Agitadores a motor para realizar la mezcla de producto en depósitos dosificadores.

- Fabricados en PP (bajo pedido, posibilidad de fabricación en PVDF)
- Modelos de alta velocidad, con motores trifásicos. Modelos de baja velocidad consultar.

CÓDIGO	MODELO	CONSUMO	DEPÓSITO (L)
DO-7802-01	Agitador 600/III	1/6CV-1,2/0,7A	100
DO-7802-02	Agitador 800/III	1/6CV 1,2/0,7A	200
DO-7802-03	Agitador 1000/III	1/3CV 1,9/1,1A	300-500
DO-7802-04	Agitador 1200/III	1/3CV 1,9/1,1A	1000

HW MEZCLADOR ESTÁTICO

Mezcla de productos químicos para el tratamiento del agua. Control del pH. Cloración y ozonización. Muestreo de control de procesos

CÓDIGO	MODELO	DIÁMETRO	CAPACIDAD (M^3/H)
TU-1069-02	Mezclador DN15	20 mm	0.4-1
TU-1069-04	Mezclador DN20	25 mm	0.6-1.8
TU-1069-06	Mezclador DN25	32 mm	1-3.2
TU-1069-08	Mezclador DN32	40 mm	1.4-6
TU-1069-10	Mezclador DN40	50 mm	2.2-10
TU-1069-12	Mezclador DN50	63 mm	3.5-18
TU-1069-14	Mezclador DN65	75 mm	10-30
TU-1069-16	Mezclador DN80	DN80	15-45
TU-1069-18	Mezclador DN100	DN100	30-70

CUBETAS DE RETENCIÓN

CÓDIGO	MODELO
DE-4002-02	Cubeta de retención 112 L 2 habitáculos 1410 x 760 x 140mm
DE-4002-04	Cubeta de retención 240 L 2 habitáculos 1400 x 760 x 380mm
DE-0207-02	Depósito 120L + cubeta
DE-0207-04	Depósito 200L + cubeta
DE-0207-06	Depósito 300L + cubeta
DE-0207-07	Depósito 500L + cubeta
DE-0207-08	Depósito 1000L + cubeta

EQUIPOS PARA EL CONTROL Y PREVENCIÓN DE LA LEGIONELA

La legionella pneumophila, conocida como legionela, es una bacteria peligrosa que puede causar enfermedades respiratorias graves como la legionelosis, una forma severa de neumonía, y la fiebre de Pontiac.

Esta bacteria se encuentra de manera natural en ambientes acuáticos, como lagos, ríos y estanques, pero se convierte en una amenaza significativa en sistemas artificiales que favorecen su proliferación.

Lugares como torres de refrigeración, sistemas de agua caliente sanitaria, jacuzzis y spas proporcionan las condiciones ideales: temperaturas entre 20 y 50 °C, agua estancada y presencia de sedimentos o biofilm que le sirven de refugio.



La legionela se transmite principalmente a través de aerosoles contaminados que se generan en estos sistemas, representando un riesgo de salud pública considerable, especialmente en hospitales, hoteles, gimnasios y otras instalaciones públicas.

Su control y prevención son fundamentales para cumplir con las normativas de calidad del agua y garantizar la seguridad de los usuarios.









En este contexto, **Hidro-Water** ofrece tecnologías avanzadas para el control y prevención de la legionela, cumpliendo con estrictas normativas como el **RD 614/2024 y el RD 3/2023** sobre calidad del agua de consumo humano.

Los equipos de filtración como el **Filtro autolimpiante EASY MAX PLATA, o el Filtro autolimpiante DIDO PLATA** utilizan cartuchos con malla de plata para obtener una filtración de 50 micras e impedir así el paso de la legionela al circuito del agua.

PANELES DE CONTROL

COMPATIBLES CON EL REAL DECRETO DE LEGIONELLA 614/2024

Paneles con instrumentación y sondas para la medición de los parámetros:

- Cloro
- pH
- Temperatura
- Conductividad
- Turbidez

Todas las centralitas de medición cuentan con relés de salida, salidas 4-20 mA, comunicación RS485 MODBUS

APLICACIONES

- Los paneles pueden ser instalados en una gran variedad de instalaciones para obtener un control y una regulación permanente de los niveles de cloro libre y pH.
- El control es completamente automático y los valores obtenidos se muestran de forma clara y legible.
- Programación de valores límite mediante alarmas para cada uno de los parámetros requeridos.
- Los paneles poseen una gran flexibilidad de programación, lo que permite su utilización en una amplia gama de condiciones de funcionamiento.
- El controlador realiza mediciones de manera continua mediante una sonda apropiada, del elemento que se desea regular, ordenando mediante una señal a la bomba dosificadora que realice una inyección o no, dependiendo del valor obtenido en la medición y de los valores límite fijados por el operador.



PANEL DE CONTROL TURB-PAHW

COMPATIBLE CON EL REAL DECRETO DE LEGIONELLA 614/2024

Panel de medición de turbidez del agua, idóneo para completar equipos ya existentes de medición de cloro y pH, cumpliendo así la normativa.

INCLUYE:

- Central de control.
- Sensor de turbidez 0-10 NTU ó 0-100 NTU programable.
- Portasondas opaco con sensor de flujo.



PANEL DE CONTROL CLOR-LEG 1

COMPATIBLE CON EL REAL DECRETO DE LEGIONELLA 614/2024

Panel multiparamétrico de medición y control de los siguientes parámetros:

- Cloro
- pH
- Temperatura
- Conductividad
- Turbidez

Incluye central de control electrónica con pantalla táctil.
Incluye sonda Cl Potenciostática.
Control de Turbidez programable NTU 0-10 ó NTU 0-100.



PANEL DE CONTROL CLOR-LEG 4

COMPATIBLE CON EL REAL DECRETO DE LEGIONELLA 614/2024

Panel multiparamétrico de medición y control de los siguientes parámetros:

- Cloro
- pH
- Temperatura
- Conductividad
- Turbidez

Incluye central de control electrónica con pantalla táctil.
Incluye 1 sonda Cl Fotométrica.
Control de Turbidez programable NTU 0-10 ó NTU 0-100.

CÓDIGO	MODELO
IN-5011-100	Panel de control TURB-PAHW 0-10 NTU
IN-5012-01	Panel de control CLOR-LEG 1 sonda Cl Potenciostática y control turbidez
IN-5012-04	Panel de control CLOR-LEG 4 sonda Cl Fotométrica

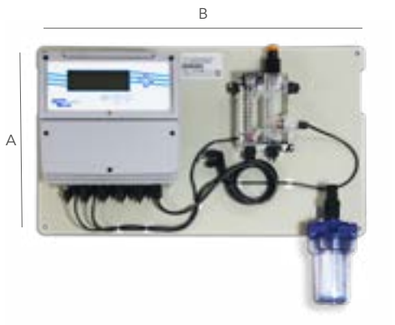

CÓDIGO	DIMENSIONES (mm)	
	A	B
IN-2604-04	430	700
IN-2604-06	420	700

PANEL DE CONTROL

CL_2- pH HW COCLOP

Panel de regulación y control del nivel residual de cloro libre en instalaciones de potabilización, pre montado sobre panel PVC.

INCLUYE

- Central de control K800
- IN-2604-04: Sensor amperimétrico Cu-Pt para cloro libre 0-5 ppm auto limpiante
- IN-2604-06: Sensor potencioestático de membrana para cloro libre 0-2 ppm F-CL-5
- Sensor pH
- Porta sensores de metacrilato
- Válvula de regulación manual de caudal
- Grifo de vaciado y toma de muestras
- Sensor falta caudal
- Puerto RS485 con protocolo MODBUS RTU
- Tensión eléctrica: 100...240VAC 50/60 Hz
- Válvula de toma de muestras en celda de lectura
- Filtro de retención de solidos suspendidos 80 micras, 5”
- Sonda de Temperatura opcional

APLICACIONES

Los paneles pueden ser instalados en una gran variedad de instalaciones para obtener un control y una regulación permanente de los niveles de cloro libre y pH. El control es completamente automático y los valores obtenidos se muestran de forma clara y legible. Programación de valores límite mediante alarmas para cada uno de los parámetros requeridos. Los paneles poseen una gran flexibilidad de programación, lo que permite su utilización en una amplia gama de condiciones de funcionamiento.

El controlador realiza mediciones de manera continua mediante una sonda apropiada, del elemento que se desea regular, ordenando mediante una señal a la bomba dosificadora que realice una inyección o no, dependiendo del valor obtenido en la medición y de los valores límite fijados por el operador.

CÓDIGO	MODELO
IN-2604-04	Panel de cloro libre (0-5ppm) sensor amperométrico (Cu-Pt) y pH
IN-2604-06	Panel de cloro libre (0-2ppm) sensor potencioestático (sonda membrana) y pH
IN-7806-07	Sensor de Temperatura para panel
IN-2604-14	Opción módulo WiFi Panel de cloro

* Otros rangos de cloro libre consultar. Disponibles para cloro orgánico, ozono, H_2O_2

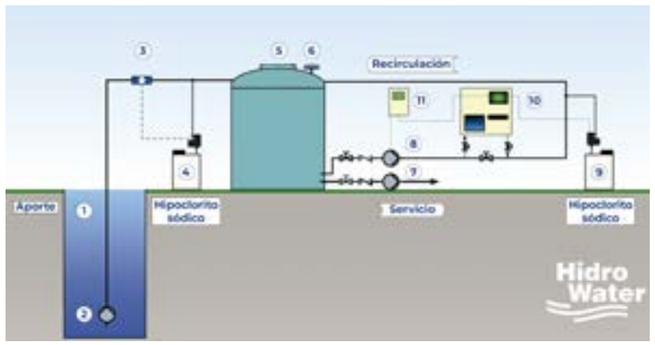

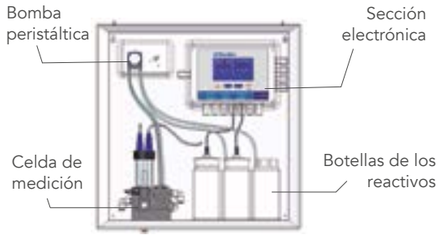

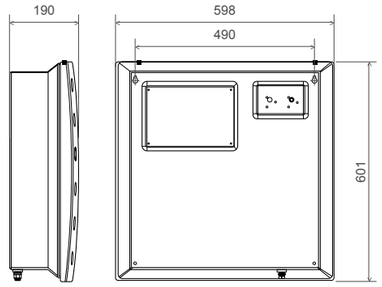



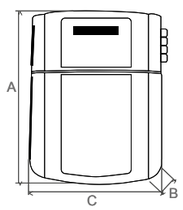

CÓDIGO	DIMENSIONES (mm)		
	A	B	C
IN-1412-03	459	280	360

ANALIZADOR FOTOMÉTRICO

MULTIPARÁMETRO CL2, PH, RX, °C

- Medida simultánea de Cloro Libre, pH, Redox y Temperatura. Opcional: Cloro Total, Cloro combinado
- Teclado de programación con 4 teclas en relieve
- Display LCD Gráfico 340 x 128 retroiluminado
- Data Logger interno (flash 4 Mbit) con posibilidad de visualización gráfica y tabular de la tendencia de las medidas
- Regulación PID para la medida del pH
- Salida Serial RS485 MOD BUS RTU
- 1 Salida Analógica Programable
- 1 Salida Relé (3 Amp) para Alarma Anomalía Instrumento
- 2 Salidas Relé (3 Amp) para Set Point de intervención para medida Cloro Libre
- 2 Salidas Relé (3 Amp) para Set Point de intervención para medida del pH
- 1 Salida Relé (3 Amp) para Set Point de intervención para medida del Redox
- 1 Salida Relé (3 Amp) Set Point de intervención para medida de: Temperatura (si presentes: Cloro total o Cloro Combinado)
- Campos de medida: Cloro libre: 00.00 ÷ 05.00ppm Cl2 - Resolución:0.01ppm - Precisión: 1% f. es. (metódo colorimétrico con DPD). pH: 00.00 ÷ 14.00 pH - Resolución: 0.01 pH – Precisión: 1% f. es. Redox: ± 1500 mV - Resolución: 1 mV – Precisión: 1% f. es. Temperatura: 00.0 ÷50.0 °C - Resolución: 0.1°C – Precisión: 1% f. es.
- Entrada digital: contacto limpio para inhabilitación dosificaciones.
- Entrada analógica: 0/4 ÷ 20 mA para medidas auxiliares
- Alimentación: 85÷265 Vca 50-60 Hz. – Absorción media 66 W

CÓDIGO	MODELO
IN-5006-01	Analizador fotométrico CL2 + pH + Tª
IN-5006-02	Analizador fotométrico CL2 + pH + Rx + Tª + CLT + CLC
IN-7806-80	Reactivos DPD1 - 2 botellas
IN-7806-19	Reactivos DPD1 + DPD3 - 3 botellas

SISTEMA DE MEDICIÓN DE DUREZA TESTOMAT

Analizador de Dureza, multilenguaje, de fácil instalación, indicación en dH°, °F, ppm CaCO3, mmol/L, salida 4...20mA, 2 salidas de relé ajustables, intervalo de medición volumétrico, temporizado o mediante señal remota, salida de alarma.

- Alimentación 240 V 50-60 Hz.
- Consumo 30 W
- IP44
- Tª 10-40 °C
- Tarjeta SD integrada
- P. trabajo 1 - 8 bar.
- Certificado TÜV.
- No incluye reactivo.

CÓDIGO	MODELO
IN-1412-03	Equipo de medición de dureza EVO TH

REACTIVOS

CÓDIGO	°DH	°F	ppm $CaCO^3$	mmol/L
IN-0402-23	0,05-0,50	0,09-0,89	0,89-8,93	0,01-0,09
IN-0402-24	0,25-2,50	0,45-4,48	4,47-44,7	0,04-0,45
IN-0402-26	1,0-10,0	1,79-17,9	17,9-179	0,18-1,79
IN-0402-28	2,5-25,0	4,48-44,8	44,8-448	0,45-4,48

SENSORES Y ACCESORIOS DE MEDICIÓN



1 MEDIDOR



2



3



4



5



6



7



8



9



10



11



12 IN-6601-04



13 IN-7806-14



14 IN-6602-04



15

Nº	CÓDIGO	MODELO
	INSTRUMENTOS MEDICIÓN MONTAJE PARED 144x144x90, Alimentación 100...240 VAC 50/60Hz, display LCD retroiluminado, salidas 0/4..20mA, salidas relé	
1	IN-7804-16	Medidor pH ó Redox, y Temperatura (sin sonda)
1	IN-7804-18	Medidor completo conductividad y Tª multirango + sensor CD CK=1 con cable conexión 5m fijo
1	IN-7804-20	Medidor completo baja conductividad y Tª de 1 - 200 uS + sensor CD CK=10 con cable conexión 5m fijo
	SENSORES pH, REDOX, CONDUCTIVIDAD (CD) Y TEMPERATURA	
2	IN-8202-05	Sensor pH, mat. Plástico, cable 5 mts fijo, conector BNC
3	IN-8204-05	Sensor Rx, mat. Plástico, cable 5 mts fijo, conector BNC
3	HP-4028-49	Sensor Rx, mat. Plástico, cable 5 mts fijo, conector BNC (**ORO**)
4	IN-7802-00	Sensor CD, Rango: 0.01 ... 500 µS, C =0.1 cm-1 CK =10 cm, 1/2" G.M, con cable 5m fijo
4	IN-7802-01	Sensor CD, Rango: 5 ... 5000 µS, C =1 cm-1 CK =1 cm, 1/2" G.M, con cable 5m fijo
5	IN-7802-02	Sensor CD + Tª, Rango: 0.01 ... 500 µS, C =0.1 cm-1 CTK =10 cm, 3/4" G.M, sin cable
5	IN-7802-03	Sensor CD+ Tª, Rango: 5 ... 5000 µS, C = 1 cm-1 CTK = 1 cm, 3/4" G.M, sin cable
6	IN-7806-07	Sensor de Temperatura para panel
6	IN-7802-04	Cable conexión 4 polos para sensor de conductividad, longitud 5mts (10 ó 15mts consultar)
	SONDAS DE CLORO PARA PANEL Recambios Panel IN-2604-04, IN-2604-06	
7	IN-2610-02	Sondas cloro libre completo pt-cu (cobre-platino) para coclop
8	IN-2610-04	Sondas cloro libre membrana. Sensor de cloro libre potenciostático para coclop
9	IN-7806-20	Cartucho filtrante 80 micras 5" Panel cloro
	PORTASENSORES pH ó REDOX (1/2 ")	
10	IN-6602-09*	Vaso portasensor tipo filtro para una sonda pH ó redox (1/2")
11	IN-6602-06*	Vaso portasensor tipo filtro para **dos** sondas pH ó redox (1/2")
12	IN-6601-04	Portasensor PG 2A 1/2" inserción sensor pH ó redox en collarín
13	IN-7806-14	Portasensor para RO industrial
14	IN-6602-04	Portasensor reforzado
15	TU-1202-07	Collarín PP 50 x 1/2"
15	TU-1202-08	Collarín PP 63 x 1/2"

*** Hay que añadir portasensor**

FILTRO MAGNÉTICO SDM



SDM 17

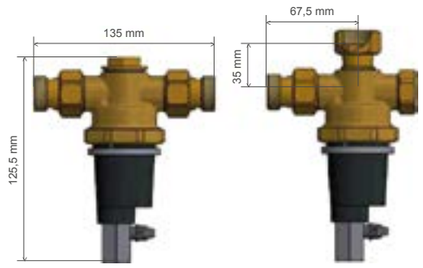



SDM 20

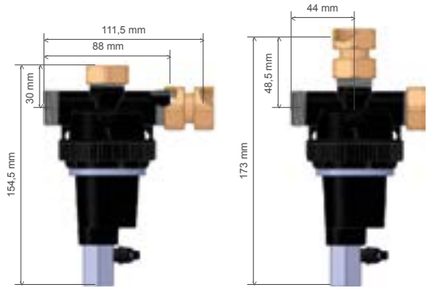

Filtro ultracompacto que elimina los lodos, residuos ferrosos o arenosos que circulan por las tuberías de los sistemas de calefacción. Gracias a su potente imán, el filtro puede eliminar las partículas ferrosas del agua y cualquier otra impureza a través de una malla filtrante de acero inoxidable de 500 micras.

ELIMINACIÓN DE LA SUCIEDAD

El sistema de filtrado está diseñado para que las partículas caigan al fondo del vaso. Para eliminar estas partículas, sólo hay que abrir la válvula de descarga del separador de suciedad. Las partículas ferrosas pueden ser descargadas deslizando el imán hacia abajo.

CARGA ACONDICIONADORES QUÍMICOS PROTECTORES

También permite lavar el sistema de calefacción, mezclando productos químicos con agua para eliminar los depósitos o algas que se puedan crear. El uso de este filtro facilita el mantenimiento rutinario, aumenta la vida útil de la caldera, facilita la eliminación de las impurezas y aumenta la eficiencia general del sistema.

COMPACTO

Sus dimensiones extremadamente compactas permiten instalar el filtro separador de suciedad directamente debajo de las calderas murales, tanto en tuberías horizontales, aprovechando las salidas en línea, como en la configuración de 90° con entrada horizontal y salida vertical, reduciendo aún más las dimensiones totales. La mecánica del equipo es muy sencilla y está diseñada para minimizar las caídas de presión.

CARACTERÍSTICAS TÉCNICAS

- Presión de trabajo 1.5 a 4 Bar.
- Tª máxima 90°C
- Conexión ¾”

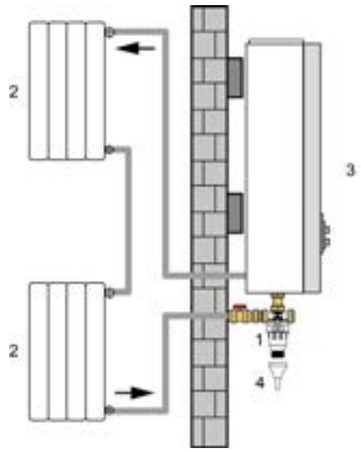

1. Filtro
2. Radiadores del sistema de calefacción
3. Caldera
4. Drenaje

CÓDIGO	MODELO
FI-2019-20	Filtro magnético SDM 20 - cabezal plástico
FI-2019-22	Filtro magnético SDM 17
CA-2005-80	Cartucho inoxidable 500 micras

FILTRO NEUTRALIZADOR DE CONDENSADOS CONNEU



CONNEU es un filtro que se instala debajo de calderas de condensación MURAL.

El cartucho en el interior contiene un granulado capaz de neutralizar rápida y eficazmente el condensado de pH ácido a pH neutro.

El cartucho neutralizante debe reemplazarse periódicamente. La duración varía según la acidez y la cantidad de condensación. En cualquier caso, el cartucho debe reemplazarse al menos una vez al año, es decir, cuando el volumen del granulado cae por debajo de 2/3 del vaso o cuando el pH de salida es ácido.

La sustitución es muy simple: basta con desenroscar la tapa superior del recipiente, quitar el cartucho agotado, insertar el nuevo y volver a cerrar el sistema.

CARACTERÍSTICAS TÉCNICAS

- Para calderas de hasta 35 kW
- Caudal máximo 3 L/h
- Conexión manguera 16 mm
- Altura mínima de descarga 150 mm

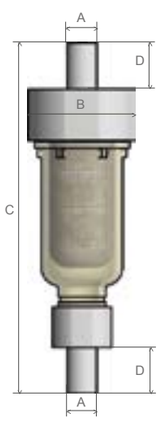

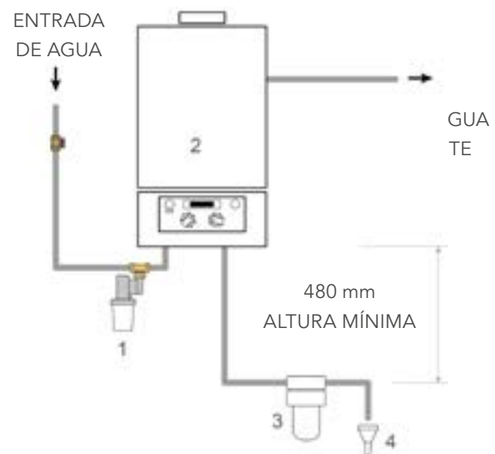

1. Dosificador polifosfatos
2. Caldera de condensación
3. Filtro Neutralizador
4. Drenaje

CÓDIGO	MODELO	A (mm)	B (mm)	C (mm)	D (mm)
FI-2019-30	Filtro neutralizador	16	58	190	25



CRISTAL SOFT

Filtro dosificador de polifosfatos en cristal para la protección de electrodomésticos. Apto para uso en agua potable.

Su acción reduce la formación de incrustaciones en tuberías y elementos de calefacción, lo que permite alargar su vida útil.

- Cabezal en ABS
- Vaso en SAN transparente
- Incluye carga de polifosfatos en forma de cristal
- Conexión roscada M/H: 3/4"
- Presión máxima de trabajo: 4 Bar
- Temperatura de trabajo: 0° a 30°C
- Si se usa antes de un calentador, instalar un antiretorno y la distancia mínima > 0.5 m

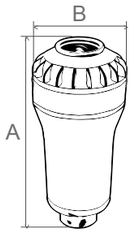

CÓDIGO	DIMENSIONES (mm)	
	A	B
DO-8002-02	125	60

CÓDIGO	MODELO	CONEX.	CAUDAL L/h	UNID./ CAJA
DO-8002-02	Cristal soft	¾"	500	24



HIDROCAL

Filtro dosificador de polifosfato en polvo para la protección de lavadoras, lavavajillas y calderas.

- Cabezal en PP
- Vaso en SAN transparente
- Conexión en latón rosca hembra
- Fuelle y junta tórica en NBR
- Dosificación: 2-4 ppm por m³
- Todos los modelos equipados con botella de 500 gr. de polifosfato
- Presión máxima de trabajo: 8 Bar
- Temperatura máxima de trabajo: 25°C

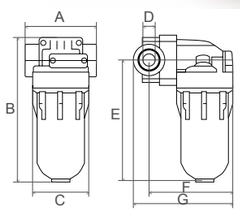

CÓDIGO	DIMENSIONES (mm)					
	A	B	C	D	E	F
DO-8004-22	70	144	56	122,5	84	100
DO-8004-24	91	202	77	-	-	-
DO-8004-26	91	202	77	-	-	-

CÓDIGO	MODELO	BY-PASS	CONEX.	CAUDAL (m^3/h)	UNID./ CAJA
DO-8004-22	Hidrocal	NO	½" H	1	20
DO-8004-24	Hidrocal	NO	¾" H	2	20
DO-8004-26	Hidrocal	NO	1" H	3	20
PQ-0402-01	Polifosfato en polvo blíster				6x80gr

cintropur
WATERFILTRATION & TREATMENT



NW32 TE



NW500 TE

FILTROS CINTROPUR DE POLIFOSFATOS O SÍLICO-FOSFATOS (SILIPHOS)

Construidos enteramente con materiales sintéticos de primera calidad, los filtros CINTROPUR son perfectamente aptos para productos alimenticios y agua potable.

Los modelos TE equipados con "cesta", se pueden rellenar con varios productos.

VENTAJAS

- Caudal elevado
- Baja pérdida de carga
- Aparato profesional, robusto y fiable
- Purga interior fácil y rápida
- Sistema exclusivo, ecológico y económico de la tela filtrante
- Control visual de la tela filtrante (vaso transparente)
- Carga no incluida

CÓDIGO	MODELO	Ø	CAUDAL MEDIO* m3/h	PRESIÓN DE SERVICIO (Bar)	PRESIÓN MÁX. DE TRABAJO (Bar)	TEMP. MÁX. (ºC)	PESO (Kg)	VOLUMEN DEL VASO (L)
FI-0502-12	NW 32 TE	1 ¼"	0,5	10	16	50	2,1	1,70
FI-0502-13	NW 500 TE	2"	2	10	16	50	5,6	4,85

*ΔP= 0,2 Bar

CRISTALES DE POLIFOSFATOS O SILIPHOS

Eficaces hasta 60°C, estos productos se utilizan para reducir los efectos nefastos e incrunstantes de la cal. La protección de las nuevas instalaciones sanitarias contra el óxido es otra aplicación muy conocida.



NW 50 POLIFOSFATOS

CÓDIGO	MODELO	ENVASE
PQ-0402-04	Polifostato en cristal	1 Kg
PQ-0403-02	Polifostato en cristal	25 Kg
PQ-0404-04	Siliphos en bolas	25 Kg

FILTRO PURIFICADOR CON ULTRAVIOLETA



Equipo para la desinfección de agua por medio de luz ultravioleta con filtros de pretratamiento incluidos.

No añade químicos, olor ni sabor al agua tratada.

Cámara de acero inoxidable 304.

VENTAJAS

1. **Filtra:** elimina las partículas en suspensión del agua
2. **Purifica:** el carbón activo elimina sabores y olores del agua
3. **Esteriliza:** el tratamiento con UV garantiza la calidad bacteriológica del agua.

MODELOS DISPONIBLES

DÚPLEX

- Cartucho de polipropileno 20 micras
- Cartucho de polipropileno 5 micras

TRÍPLEX

- Cartucho de polipropileno 20 micras
- Cartucho de polipropileno 5 micras
- Cartucho de carbón Block



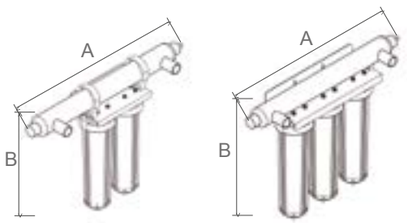

CÓDIGO	DIMENSIONES (mm)	
	A	B
UV-3002-02	268	410
UV-3002-04	403	410
UV-3002-06	560	700
UV-3002-08	560	700
UV-3004-02	940	720
UV-3004-04	940	720
UV-3004-06	940	775
UV-3004-08	940	775

CÓDIGO	MODELO	CONEXIÓN	CAUDAL L/h
UV-3002-02	Filtro Duplex 9 3/4 + UV 10W	¼"	227
UV-3002-04	Filtro Triplex 9 3/4 + UV 10W	¼"	227
UV-3002-06	Filtro Duplex 20" + UV 21W	½"	1000
UV-3002-08	Filtro Triplex 20" + UV 21W	½"	1000
UV-3004-02	Filtro Duplex Big 20" + UV 40W	1"	2500
UV-3004-04	Filtro Triplex Big 20" + UV 40W	1"	2500
UV-3004-06	Filtro Duplex Big 20" + UV 85W	1 ½"	2500
UV-3004-08	Filtro Triplex Big 20" + UV 85W	1 ½"	2500

ULTRAVIOLETA DOMÉSTICO





Sistema de desinfección del agua mediante UV Serie TRIOZON en el tratamiento de agua doméstico.

- Material: AISI 304
- Duración de la lámpara: 8.000 horas
- Dosis: 30 mj/cm^2
- Dispone de LED indicador.
- Incluyen dos abrazaderas
- Presión máxima 6 Bar
- Rango de temperatura: 2-32°C
- Alimentación: 230V-50 Hz
- Para un correcto funcionamiento, el agua debe estar permanentemente filtrada (turbidez < 5NTU, Fe < 0.3 ppm y bacterias < 1000/ml)

CÓDIGO	DIMENSIONES (mm)			
	A	B	C	D
UV-2006-02	168	50,8	90	265
UV-2006-04	235	63,5	105	350
UV-2006-08	440	63,5	105	560
UV-2006-12	800	63,5	105	940
UV-2006-14	800	90	154	935
UV-2006-18	785	90	160	935
UV-2006-22	785	192	160	935
UV-2006-24	785	273	251	935

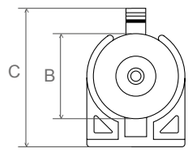

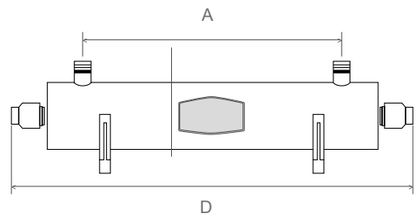

CÓDIGO	MODELO	CONEX.	CAUDAL MÁX. (L/h)	Nº LÁMPARAS	MÁX. BAR
UV-2006-02	UV 10W	1/4"	227	1	6
UV-2006-04	UV 14W	1/4"	450	1	6
UV-2006-08	UV 21W	1/2"	1360	1	6
UV-2006-12	UV 40W	3/4"	2720	1	6
UV-2006-14	UV 65W	1"	3400	1	6
UV-2006-18	UV 85W	1 ½"	5443	1	6
UV-2006-22	UV 2x85W	2"	10220	2	6
UV-2006-24	UV 3x105W	2 ½"	25000	3	6

CÓDIGO	MODELO
RU-2006-02	Lámpara UV triozon 10W
RU-2006-04	Lámpara UV triozon 14W
RU-2006-08	Lámpara UV triozon 21W
RU-2006-12	Lámpara UV triozon 40W
RU-2006-14	Lámpara UV triozon 65W
RU-2006-16	Lámpara UV triozon 85W
RU-2008-02	Tubo de cuarzo UV Triozon 10W
RU-2008-04	Tubo de cuarzo UV Triozon 14W
RU-2008-06	Tubo de cuarzo UV Triozon 21W
RU-2008-08	Tubo de cuarzo UV Triozon 40W
RU-2008-14	Tubo de cuarzo UV Triozon 65-85W
RU-2010-02	Transformador 10-14W
RU-2010-12	Transformador 21-40W
RU-2010-14	Transformador 65-85W

Se recomienda cambiar lámparas al menos una vez al año

ULTRAVIOLETA DOMÉSTICO SERIE UV 304



UV 11W serie 304



UV 25W serie 304

Equipos de esterilización mediante radiación ultravioleta de la serie UV

304, fabricados con cuerpo de acero inoxidable AISI 304, dotados de sistema de alarma en caso de mal funcionamiento.

VENTAJAS DE DESINFECCIÓN POR LUZ ULTRAVIOLETA UV 304

- Elimina todo tipo de algas, hongos, gérmenes y virus, contenidos en el agua.
- No deja residuos remanentes, por lo que el agua no contendrá tóxicos, polución o residuos tras su utilización.
- Fácil de usar.
- Se puede aplicar en diferentes ambientes, tales como hospitales, industria alimentaria, industria médica, etc.
- Bajo coste; se trata de una tecnología económica
- Vida útil de las lámparas: 8.000h.

CÓDIGO	MODELO	ALIMENTACIÓN ELÉCTRICA	PRESIÓN MÁX. DE TRABAJO (BAR)	CONEX. IN/OUT	MEDIDAS (mm)	CAUDAL DE AGUA FILTRADA (L/h)	CAUDAL AGUA OSMOTIZADA (L/h)
UV-1402-03	UV 11 W	230V - 50Hz	6	¼"	Ø51x260	180	228
UV-1402-04	UV 16 W	230V - 50Hz	6	½"	Ø64X380	400	500
UV-1402-05	UV 25 W	230V - 50Hz	8	½''	Ø64x520	1.140	1.360
UV-1402-07	UV 55 W	230V - 50Hz	8	1"	Ø64x970	2.280	2.730

CÓDIGO	MODELO	ALIMENTACIÓN ELÉCTRICA	PRESIÓN MÁX. DE TRABAJO (Bar)	CONEX. IN/OUT	MEDIDAS (mm)	CAUDAL DE AGUA FILTRADA (L/h)	CAPACIDAD DE AGUA (cm^3)
UV-1402-08	UV 110 W	110V/220V - 50/60Hz	10	1"	Ø108x950	5000	8.130
UV-1402-09	UV 220 W	110V/220V - 50/60Hz	10	1 ½"	Ø133x950	11.000	12.330



UV 110W serie 304



UV 220W serie 304

CÓDIGO	MODELO
RU-1208-08	Transformador lámpara 11W
RU-1802-11	Transformador lámpara 16W
RU-1802-10	Transformador lámpara 25W
RU-1802-12	Transformador lámpara 55W
RU-1802-00	Lámpara de recambio UV 11W
RU-1802-07	Lámpara de recambio UV 16W
RU-1802-01	Lámpara de recambio UV 25W
RU-1802-02	Lámpara de recambio UV 55W
RU-1802-03	Tubo de cuarzo UV para 11W
RU-1802-09	Tubo de cuarzo UV para 16W
RU-1802-05	Tubo de cuarzo UV para 25W
RU-1802-04	Tubo de cuarzo UV para 55W



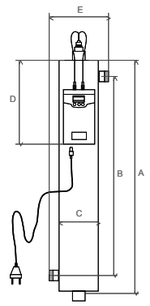



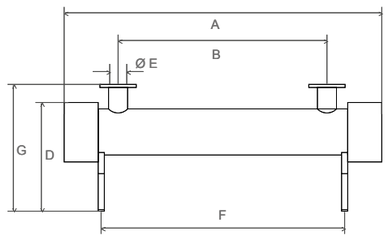

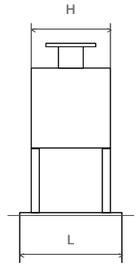

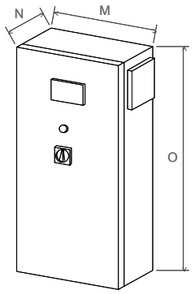

ULTRAVIOLETA INDUSTRIAL

Sistema de desinfección del agua mediante U.V. que comprende desde pequeños caudales hasta grandes sistemas industriales o municipales.

Están fabricados en acero inoxidable de gran calidad e incorpora lámparas especiales de mercurio de baja presión.

- Material AISI 316
- Duración de la lámpara: 8.000 horas
- Dosis: 40.000 mj/cm2
- Disponen de LED indicador de funcionamiento
- Incluyen cuenta-horas y alarma de fallo
- Presión máxima de trabajo: 8 bar
- Temperatura de trabajo: 2° a 35°C
- Tensión eléctrica: 230V-50Hz

CÓDIGO	MODELO	CONEX.	CAUDAL MÁX. (m^3/h)	Nº LÁMPARAS
UV-1002-03	1S	1" M	2	1 x 40W
UV-1002-04	2S	1" M	4	2 x 40W
UV-1002-05	4S	1 ½" H	10	4 x 40W
UV-1002-06	6S	2" H	15	6 x 40W
UV-1002-07	4L	DN50	20	4 x 65W
UV-1002-08	6L	DN80	30	6 x 65W
UV-1002-09	8L	DN80	40	8 x 65W
UV-1002-10	10L	DN100	50	10 x 65W
UV-1002-11	12L	DN100	60	12 x 65W
UV-1002-12	16L	DN100	80	16 x 65W
UV-1002-13	20L	DN125	100	20 x 65W
UV-1002-14	24L	DN125	120	24 x 65W
UV-1002-15	32L	DN150	160	32 x 65W
UV-1002-16	40L	DN150	200	40 x 65W
UV-1002-17	48L	DN150	240	48 x 65W

CÓDIGO	MODELO
RU-1204-02	Lámpara 40W
RU-1206-01	Lámpara 65W
RU-1204-03	Tubo de cuarzo 40W
RU-1206-02	Tubo de cuarzo 65W

Se recomienda cambiar lámparas al menos una vez al año

CÓDIGO	MODELO	DIMENSIONES (mm)												Peso (Kg)
		A	B	C	D	E	F	G	H	L	M	N	O	
UV-1002-03	1S	835	695	90	300	180	-	-	-	-	-	-	-	
UV-1002-04	2S	825	700	139	300	210	-	-	-	-	-	-	-	
UV-1002-05	4S	1060	630	-	470	1 1/2" F in/out	720	480	435	430	400	150	600	60
UV-1002-06	6S	1060	630	-	580	2" F in/out	720	580	490	480	500	200	700	72
UV-1002-07	4L	1800	1300	-	470	DN50 in/out	1460	550	445	430	500	200	700	75
UV-1002-08	6L	1800	1300	-	580	DN80 in/out	1440	680	490	480	500	210	670	85
UV-1002-09	8L	1800	1300	-	580	DN80 in/out	1440	680	530	480	600	250	800	95
UV-1002-10	10L	1850	1250	-	650	DN100 in/out	1430	760	600	550	600	250	800	115
UV-1002-11	12L	1850	1250	-	650	DN100 in/out	1430	760	600	550	600	300	1000	120
UV-1002-12	16L	1850	1250	-	700	DN100 in/out	1430	810	700	660	600	300	1000	150
UV-1002-13	20L	1850	1240	-	650	DN125 in/out	1420	740	500	600	800	300	1200	210
UV-1002-14	24L	1850	1240	-	650	DN125 in/out	1420	740	500	600	800	400	1700	250
UV-1002-15	32L	1850	1220	-	750	DN150 in/out	1420	840	600	720	800	400	1900	350
UV-1002-16	40L	1900	1220	-	860	DN150 in/out	1410	950	700	850	1200	400	1800	440
UV-1002-17	48L	1900	1220	-	960	DN150 in/out	1410	1050	800	950	1200	400	1800	500

ÍNDICES EQUIPOS DE MEDICIÓN



AGUA DOMÉSTICA

NIVEL BÁSICO			
• Dureza	• TDS/conductividad	• Cloro	
NIVEL AVANZADO			
• Dureza	• TDS/conductividad	• Cloro	• pH
• Temperatura	• Nitratos	• Manganeso	• Hierro
• Indicador Langelier			



AGUA INDUSTRIAL

NIVEL BÁSICO			
• Dureza	• TDS/conductividad	• Cloro	• pH
NIVEL AVANZADO			
• Dureza	• TDS/conductividad	• Cloro	• pH
• Temperatura	• Nitratos	• Manganeso	• Hierro
• Indicador Langelier	• Ozono	• Turbidez	



AGUA DE PISCINAS

DE USO PRIVADO			
• Cloro	• pH		
DE USO PRIVADO CON CLORADOR SALINO			
• Cloro	• pH	• Temperatura	• Salinidad
• TDS/conductividad			
DE USO PÚBLICO			
• Cloro	• pH	• Temperatura	• Salinidad
• TDS/conductividad	• Humedad Rel. %	• Tª del aire	• CO_2
• Turbidez	• Bromo	• Ácido Isocianúrico	



AGUA DE DEPURADORAS

• Temperatura	• pH	• TDS/conductividad	• Oxígeno

EQUIPOS DE MEDICIÓN PARA AGUA DOMÉSTICA



















ÍNDICES	CÓDIGO	DESCRIPCIÓN	CONTROL
Dureza	IN-0402-02	**Kit de dureza para medida del agua**, por el método de complexiometría EDTA, con un rango de 0-100ºF y un número de reactivos 2+1.	Básico Avanzado
Dureza	IN-0402-03	**REACTIVO A**	
Dureza	IN-0402-04	**REACTIVO B**	
Dureza	HI-3890	**Kit de prueba de dureza total:** - Método: titulación - Rango: 0 - 80 TH - Incremento más pequeño: 1 TH	
Cloro	HI-701	**Minifotómetro de Cloro Libre** con: - Rango de 0-2.5 ppm - Resolución de 0.01ppm - Reactivo HI 93701-01 (polvo) / HI 93701 F (líquido)	Básico Avanzado
TDS	IN-0202-02	**Lápiz medidor de TDS de sólidos disueltos** (HR y LR) con rango de: - 0 a 999 ppm - 10 a 9999 ppm Resolución de 1ppm y precisión del 2%	Básico
TDS CE Tª pH	HI-98129	**Instrumento de bolsillo impermeable** con un rango: - TDS de 0 a 2000 ppm - pH de 0.00 a 14.00 - Conductividad de 0 a 3999 µS/cm - Temperatura de 0-60ºC/32-140 ºF	Básico Avanzado
TDS CE Tª pH	HI-9814	**Tester multiparamétrico** con sonda: - TDS 0 a 3000 ppm - CE 0.00 a 6.00 mS/cm - Temperatura de 0 a 60ºC - pH 0.00 a 14.00	Básico Avanzado
pH	HI-98107	**Tester de pH**: - pH de 0.00 a 14.00 - Calibración automática en 1 o 2 puntos. - 1000h de batería - Sonda de pequeño diámetro	Avanzado
Tª	HI-98509	**Tester Checktemp** con rango: - Temperatura de 0 a 60ºC - Resolución 0,1ºC	Avanzado
pH Absorbancia Alcalinidad Bromo Cloro Cobre Ácido Isoc. Dureza Hierro Ozono Nitrato Fosfato	HI-83326-02	**Indicador de Langelier:** - pH 6.5 a 8.5 pH; pH electrodo -2.00 a 16.00 pH - Absorbancia: 0.000 a 4.000 Abs - Alcalinidad 0 a 500 mg/L ($CaCO_3$) - Bromo 0.00 a 10.00 mg/L (Br_2) - Cloro libre 0.00-5.00 mg/L; Cloro total 0.00-5.00 mg/L - Cobre total 0.00 a 5.00 mg/L - Ácido isocianúrico 0 a 80 mg/L - Dureza cálcica 0 a 2.70 mg/L - Hierro 0 a 5.00 mg/L - Ozono 0 a 2.00 mg/L - Nitrato 0 a 30.0 mg/L - Fosfato 0 a 2.50 mg/L	Avanzado

EQUIPOS DE MEDICIÓN
PARA AGUA INDUSTRIAL



















ÍNDICES	CÓDIGO	DESCRIPCIÓN	CONTROL
Dureza	IN-0402-02	**Kit de dureza** para medida del agua, por el método de complexiometría EDTA, con un rango de 0-100ªF y un número de reactivos 2+1.	Básico Avanzado
Dureza	IN-0402-03	**REACTIVO A**	
Dureza	IN-0402-04	**REACTIVO B**	
Dureza	HI-3890	**Kit de prueba de dureza total:** - Método: titulación - Rango: 0 - 80 TH - Incremento más pequeño: 1 TH	
Cloro	HI-701	**Minifotómetro de Cloro Libre** con: - Rango de 0-2.5 ppm - Resolución de 0.01ppm - Reactivo HI 93701-01 (polvo) / HI 93701 F (líquido)	Básico
TDS CE Tª pH	HI-98129	**Instrumento de bolsillo impermeable** con un rango: - TDS de 0 a 2000 ppm - Conductividad de 0 a 3999 µS/cm - Temperatura de 0-60ºC/32-140ºF - pH de 0.00 a 14.00	Básico
TDS CE Tª pH	HI-98130	**Tester de bolsillo impermeable:** - TDS de 0 a 10 g/L - Conductividad de 0 a 20mS/cm2 - Temperatura de 0-60ºC/32-140ºF - pH de 0.00 a 14.00	Básico
TDS CE Tª pH	HI-9814	**Tester multiparamétrico con sonda:** - TDS 0 a 3000ppm - CE 0.00 a 6.00 mS/cm - Temperatura de 0 a 60ºC - pH 0.00 a 14.00	Básico
pH Tª	HI-991001-30	**Medidor portátil** con un rango de: - pH 2.000 a 20.00 +-2000mV - Temp. -20.0 a 120.0ºC/-4.0 a 248.0ºF	Avanzado
TDS CE Tª Resistivi-dad Salinidad	HI-98192	**Instrumento de medición impermeable** con rango: - TDS de 0 a 400 g/L - Conductividad de 0 a 1000 mS/cm - Temp. de -20 a 120ºC/-4 a 248ºF - Resistividad 0 a 100 MΩ/cm - Salinidad 0.0 a 400.0% NaCl	Avanzado
pH TDS CE Tª Resistivi-dad Salinidad	HI-98195	**Instrumento de medición impermeable** con rango: - pH de 0.00 a 14.00 / +-600mV - ORP +-2000mV - Conductividad de 0 a 400mS/cm - TDS de 0 a 400000 ppm - Temp. de -5 a 55ºC/23 a 131ºF - Resistividad 1.0 a 1000.00kΩcm - Salinidad 0.0 a 70 PSU	Avanzado

EQUIPOS DE MEDICIÓN
PARA AGUA INDUSTRIAL















ÍNDICES	CÓDIGO	DESCRIPCIÓN	CONTROL
pH TDS/Cond. Tª Resistividad Salinidad Oxígeno Presión Atm. Turbidez	HI-98594	**Instrumento de medición impermeable** con un rango de: - pH de 0.00 a 14.00 / +-600mV - ORP +-2000mV - Conductividad de 0 a 400mS/cm - TDS de 0 a 400000 ppm - Temp. de -5 a 55ºC/23 a 131ºF - Resistividad 1.0 a 1000.00kΩcm - Salinidad 0.0 a 70 PSU - Oxígeno disuelto 0.00 a 500.00ppm - Presión atm. 600 a 1133.2 mBar - Turbidez - Oxígeno	Avanzado
Cloro Libre Cloro Total pH Ácido Isoc.	HI-971044C	**Maletín** que incluye fotómetros de Cloro, pH, y ácido isocianúrico, además de los reactivos, patrones de calibración, accesorios y maletín de transporte. - Cloro Libre 0.00 a 5.00mg/L - Cloro total 0.00 a 5.00mg/L - pH 6.5 a 8.0 pH - Ácido isocianúrico 0 a 80mg/L	Básico Avanzado
Cloro Libre Cloro Total pH Ácido Isoc. Bromo Hierro Yodo	HI-97101C	**Maletín** que incluye fotómetros de Cloro, pH, y ácido isocianúrico, además de los reactivos, patrones de calibración, accesorios y maletín de transporte. - Cloro Libre 0.00 a 5.00mg/L - Cloro total 0.00 a 5.00mg/L - pH 6.5 a 8.0 pH - Ácido isocianúrico 0 a 80mg/L - Bromo 0.00 a 10.00mg/L - Hierro 0.00 a 1.60mg/L - Yodo 0.00 a 12.50mg/L	Avanzado
Cloro Libre Cloro Total pH Ácido Isoc. Turbidez	HS-94104C	**Turbidímetro y fotómetro portátil multiparamétrico**: - Turbidez 0.00-9.99NTU/0.00-50.0 NTU - Cloro Libre 0.00 a 5.00mg/L - Cloro total 0.00 a 5.00mg/L - pH 6.5 a 8.5 pH - Ácido isocianúrico 0 a 80mg/L	Avanzado
Turbidez	HS-93703POOL	**Turbidímetro portátil ISO 7027** con memoria de datos y conexión al ordenador: - Turbidez 0.00-50.0NTU/50-1000 FTU	Avanzado
pH Absorbancia Alcalinidad Bromo Cloro Cobre Ácido Isoc. Dureza Hierro Ozono Nitrato Fosfato	HI-83326-02	**Indicador de Langelier:** - pH 6.5 a 8.5 pH; pH electrodo -2.00 a 16.00 pH - Absorbancia: 0.000 a 4.000 Abs - Alcalinidad 0 a 500 mg/L ($CaCO_3$) - Bromo 0.00 a 10.00 mg/L (Br_2) - Cloro libre 0.00-5.00 mg/L; Cloro total 0.00-5.00 mg/L - Cobre total 0.00 a 5.00 mg/L - Ácido isocianúrico 0 a 80 mg/L - Dureza cálcica 0 a 2.70 mg/L - Hierro 0 a 5.00 mg/L - Ozono 0 a 2.00 mg/L - Nitrato 0 a 30.0 mg/L - Fosfato 0 a 2.50 mg/L	Avanzado
Turbidez Cl pH Conductiv. Tª	HS-98713CLPH-CET	**Maletín para medida en agua potable** Parámetros exigidos en el RD 3/2023. **Incluye**: Turbidímetro portátil - **HI98713** // Medidor de bolsillo de Cloro Libre - Checker **HI701//**. Medidor de bolsillo de Color de Agua - Checker **HI727**.// Medidor de bolsillo de pH - Tester **HI98107**.// Medidor de bolsillo de Conductividad - Tester **HI98304**.// Termómetro compacto con sonda de penetración - Checktemp **HI98501**.	

EQUIPOS DE MEDICIÓN PARA DEPURADORAS

	ÍNDICES	CÓDIGO	DESCRIPCIÓN
	pH Tª	HI-98190	**Medidor portátil** con un rango de: - pH 2.000 a 20.00 +-2000mV - Temp. -20.0 a 120.0°C/-4.0 a 248.0°F Para aguas residuales Para aguas limpias y osmotizadas, usar HI-98190-53
	TDS/Cond. Tª Resistividad Salinidad	HI-98192	**Instrumento de medición impermeable** con rango: - Conductividad de 0 a 400mS/cm - TDS de 0 a 2000 ppm - Temp. de -20 a 120°C/-4 a 248°F - Resistividad 1.0 a 99.99Ωcm - Salinidad 0.0 a 400.0%NaCl
	Oxígeno Tª Presión Atm.	HI-98193	**Instrumento de medición impermeable** con rango: - Oxígeno disuelto: 0.00 a 50.00mg/L - Temp. de -20 a 120°C/-4 a 248°F - Presión atm.: 450 a 850 mmHg
	pH TDS/Cond. Tª Resistividad Salinidad	HI-98195	**Instrumento de medición impermeable** con rango: - pH de 0.00 a 14.00 / +-600mV - ORP +-2000mV - Conductividad de 0 a 400mS/cm - TDS de 0 a 400000 ppm - Temp. de -5 a 55°C/23 a 131°F - Resistividad 1.0 a 1000.00kΩcm - Salinidad 0.0 a 70 PSU
	pH TDS/Cond. Oxígeno	HI-2020-02	**Instrumento de medición** con un rango de: - pH de -2.00 a 16.00 / +-1000mV - Conductividad de 0 a 500mS/cm - Oxigeno disuelto: 0.00 a 45.00ppm
	pH TDS/Cond. Tª Resistividad Salinidad Oxígeno Presión Atm. Turbidez	HI-98594	**Instrumento de medición impermeable** con un rango de: - pH de 0.00 a 14.00 / +-600mV - ORP +-2000mV - Conductividad de 0 a 400mS/cm - TDS de 0 a 400000 ppm - Temp. de -5 a 55°C/23 a 131°F - Resistividad 1.0 a 1000.00kΩcm - Salinidad 0.0 a 70 PSU - Oxigeno disuelto 0.00 a 500.00ppm - Presión atm. 600 a 1133.2 mBar - Oxigeno - Turbidez

REACTIVOS FOTOMÉTRICOS

CÓDIGO	PARÁMETROS	RANGO	UNIDADES
HI-93701F	Cloro libre (reactivo líquido)	0,00 a 5,00 mg/L	300 tests
HI-93701T	Cloro total (reactivo líquido)	0,00 a 5,00 mg/L	300 tests
HI-93701-01	Cloro libre (reactivo polvo)	0,00 a 5,00 mg/L	100 tests
HI-93701-03	Cloro libre (reactivo polvo)	0,00 a 5,00 mg/L	300 tests
HI-93711-01	Cloro total (reactivo polvo)	0,00 a 5,00 mg/L	100 tests
HI-93711-03	Cloro total (reactivo polvo)	0,00 a 5,00 mg/L	300 tests
HS-93701-F1	Cloro Libre (reactivo líquido)	0,00 a 5,00 mg/L	100 test
HI-93710-01	pH (reactivo líquido)	pH (6,5 a 8,5)	100 test
HI-93710-03	pH (reactivo líquido)	pH (6,5 a 8,5)	300 test
HI-93703-10	Solución turbidez para turbidímetro HI93703	10 NTU	30 ml
HI-93716-01	Bromo	0,00 a 10,00 mg/L	100 test
HI-93716-03	Bromo	0,00 a 10,00 mg/L	300 test
HI-93720-01	Dureza Cálcica (r. líquido)	0,00 a 2,70 mg/L	100 test
HI-93720-03	Dureza Cálcica (r. líquido)	0,00 a 2,70 mg/L	300 test
HI-93702-01	Cobre libre	0,00 a 5,00 mg/L	100 test
HI-93702-03	Cobre libre	0,00 a 5,00 mg/L	300 test
HI-93702T-01	Cobre total	0,00 a 5,00 mg/L	100 test
HI-93702T-03	Cobre total	0,00 a 5,00 mg/L	300 test
HI-775-26	Alcalinidad	0 a 300 mg/L	25 test
HI-93755-01	Alcalinidad	0 a 500 mg/L CaCO3	100 test
HI-93755-03	Alcalinidad	0 a 500 mg/L CaCO3	300 test
HI-93703-52	Glicina en polvo		100 test
HI-93721-01	Hierro	0,00 a 5,00 mg/L	100 test
HI-93721-03	Hierro	0,00 a 5,00 mg/L	300 test
HI-93728-01	Nitratos (Reactivo polvo)	0,0 a 100 mg/L	100 test
HI-93728-03	Nitratos (Reactivo polvo)	0,0 a 100 mg/L	300 test
HI-93757-01	Ozono	0,00 a 2,00 mg/L	100 test
HI-93757-03	Ozono	0,00 a 2,00 mg/L	300 test
HI-93713-01	Fosfatos rango bajo	0,00 a 2,50 mg/L	100 test
HI-93713-03	Fosfatos rango bajo	0,00 a 2,50 mg/L	300 test
HI-93722-01	Ácido Isocianúrico	0.00 a 80.00 mg/L	100 test
HI-93722-03	Ácido Isocianúrico	0.00 a 80.00 mg/L	300 test
HI-93718-01	Yodo	0,0 a 12,50 mg/L	100 test
HI-93718-03	Yodo	0,0 a 12,50 mg/L	300 test

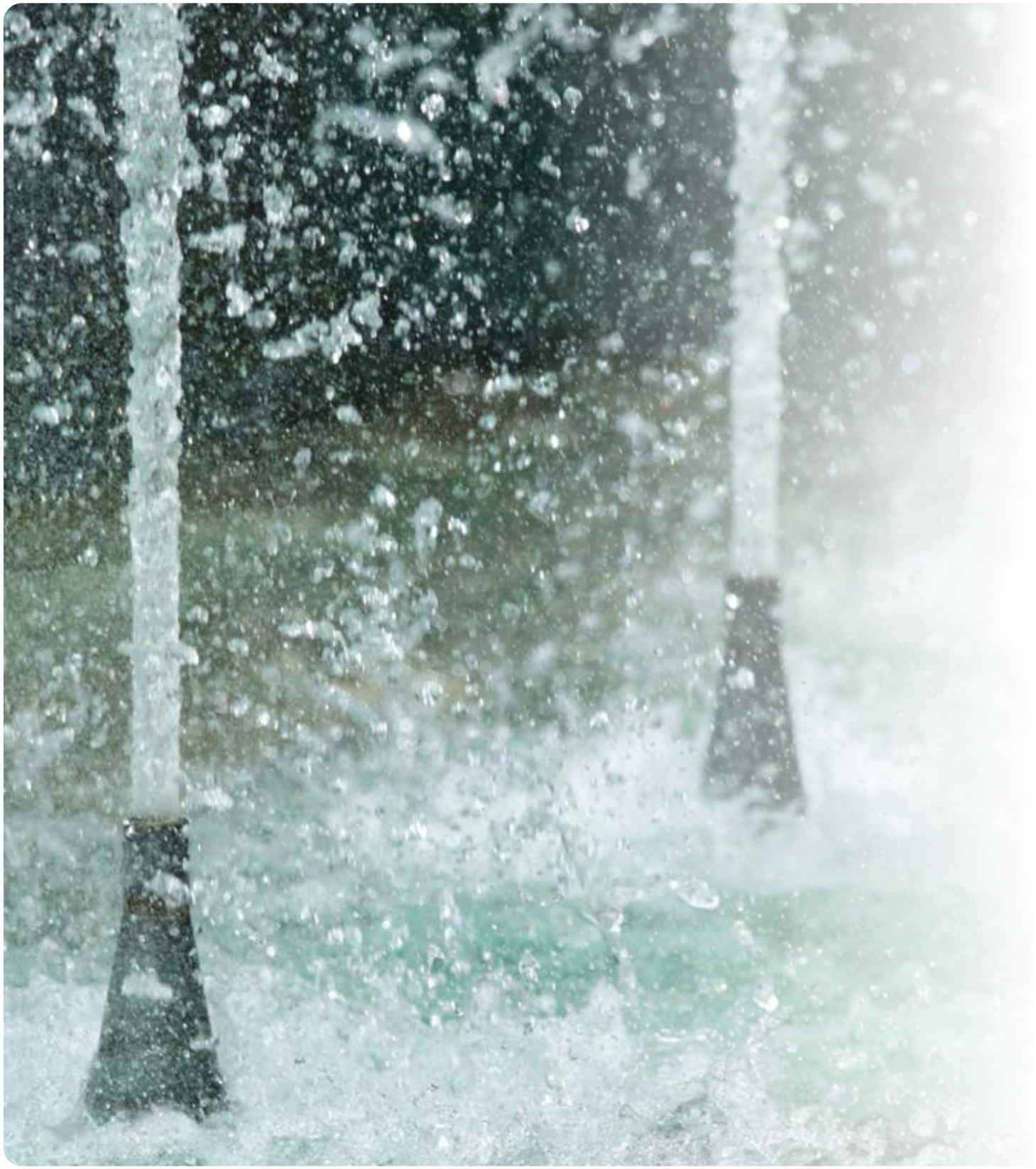

BOMBAS

- BOMBAS MULTIETAPA **252**
- CONTROLADORES DE PRESIÓN **254**
- GRUPOS DE PRESIÓN **255**
- JOLLY PUMP **260**
- ACCESORIOS **261**

Hidro Water

BOMBA MULTIETAPA VERTICAL

Bomba multietapa vertical con las piezas de acero inoxidable.

Motor monofásico de hasta 2.2 kW. Protección IP55 de serie.

Todas las partes en contacto con el líquido a base de acero inoxidable 304 o acero inoxidable 316, según modelos.

Tomas descarga y de succión en la misma línea

Cierre mecánico de carburo de tungsteno / grafito para temperaturas entre -15° / 70 °C. Bajo demanda cierre carburo de tungsteno / carburo de tungsteno -15° / 120 °C.



MODELO V



MODELO O



MODELO B

CONDICIONES DE OPERACIÓN

- Caudales de trabajo: Hasta 240 m³/h
- Altura de impulsión: Hasta 305m
- Temperatura: Hasta 120°C
- Velocidad: 2900rpm ó 3500rpm

CÓDIGO	MODELO	kW		CAUDAL (m³/h)*										
				0	0,5	0,7	1	1,2	1,4	1,6	1,8	2	2,2	2,4
BO-VX122VT	VX-1-22-3-304V	1,1	mca	128	127	126	122	118	112	105	95	83	69	54
BO-VN127VT	VN-1-27-3-316-V	1,5		158	157	155	150	145	138	130	119	106	90	69

CÓDIGO	MODELO	kW		CAUDAL (m³/h)*										
				0	1,2	1,6	2	2,4	2,8	3	3,2	3,6	4	4,4
BO-VX37OS	VX-3-7-1-304O	0,75		52,5	51	50	49	46	43	41	39,5	35	30	23
BO-VX37OT	VX-3-7-3-304O	0,75		52,5	51	50	49	46	43	41	39,5	35	30	23
BO-VN312VT	VN3-12-3-316V	1,1		90	88	86	83	79	74	71	67	59	50	40,5
BO-VN315VT	VN-3-15-3-316V	1,5	mca	113	110	108	105	100	94	90	86	76	64	51
BO-VX316VT	VX-3-16-3-304V	1,5		120	118	116	112	107	100	96	92	81	69	54
BO-VX319VT	VX-3-19-3-304V	2,2		143	140	137	132	126	119	114	108	96	82	64
BO-VN323VT	VN-3-23-3-316V	2,2		173	170	166	161	153	144	138	131	115	97	78
BO-VN329VT	VN3-29-3-316V	3		220	215	210	203	194	182	175	167	148	126	99

CÓDIGO	MODELO	kW		CAUDAL (m³/h)*								
				0	2,5	3	4	5	6	7	8	8,5
BO-VX57OS	VX-5-7-1-304O	1,1		52	49,5	48,5	46	42,5	38,5	31,5	24,5	21
BO-VX57OT	VX-5-7-3-304O	1,1		52	49,5	48,5	46	42,5	38,5	31,5	24,5	21
BO-VX510OS	VX-5-10-1-304O	1,5	mca	74,5	71	70	66	62	55	46	35	30
BO-VX510OT	VX-5-10-3-304O	1,5		74,5	71	70	66	62	55	46	35	30
BO-VX521VT	VX-5-21-3-304V	3		157	150	147	140	130	116	98	77	66
BO-VN521VT	VN-5-21-3-316V	3		157	150	147	140	130	116	98	77	66
BO-VN528VT	VN-5-28-3-316V	4		210	201	197	187	174	156	132	105	90

CÓDIGO	MODELO	kW		CAUDAL (m³/h*						
				0	5	6	8	10	12	14
BO-VX105OT	VX-10-5-3-304O	2,2		56	52,5	51	48	43	37	28
BO-VX106OS	VX-10-6-1-304O	2,2		67	63	62	58	52	44	34
BO-VX106OT	VX-10-6-3-304O	2,2		67	63	62	58	52	44	34
BO-VX108OT	VX-10-8-3-304O	3	mca	90	85	84	79	71	60	46
BO-VX1011VT	VX-10-11-3-304V	4		124	118	115	108	98	84	64
BO-VN1015VT	VN-10-15-3-316V	5,5		171	162	159	149	134	114	88
BO-VN1018VT	VN-10-18-3-316V	7,5		205	195	191	180	163	141	108

CÓDIGO	MODELO	KW		CAUDAL (m³/h)										
				0	8	10	12	14	15	16	18	20	22	24
BO-VX154VT	VX-15-4-3-304V	4	mca	54	50,5	50	49	47,5	47	46	43	39	34	28,5
BO-VX156VT	VX-15-6-3-304V	5,5		82	76	75	73	71	69	67	63	58	52	43
BO-VX159VT	VX-15-9-3-304V	7,5		124	115	113	111	108	106	103	96	88	78	67
BO-VN1514VT	VN-15-14-3-316V	11		194	180	177	173	168	165	160	149	136	122	106

CÓDIGO	MODELO	KW		CAUDAL (m³/h)										
				0	10	12	14	16	18	20	22	24	26	28	29
BO-VX204VT	VX-20-4-3-304V	5,5	mca	55,5	52,5	51	50	48	48,5	47	45	41,5	37	33	31,5
BO-VX206VT	VX-20-6-3-304V	7,5		84	79	78	77	75	73	70	66	62	58	52	48



BOMBA MULTIETAPA HORIZONTAL

Bomba monobloque multietapa horizontal con las piezas de acero inoxidable.

Motor monofásico de hasta 1.5 kW. Protección IP55 de serie.

Todas las partes en contacto con el líquido a base de acero inoxidable 304. Bajo petición acero inoxidable 316.

Cierre mecánico de carburo de tungsteno / grafito para temperaturas entre -15° / 70 °C. Bajo demanda cierre carburo de tungsteno / carburo de tungsteno -15° / 110 °C.

CONDICIONES DE OPERACIÓN

- Caudales de trabajo: Hasta 28 m³/h
- Altura de impulsión: Hasta 60m
- Temperatura: Hasta 110°C
- Velocidad: 2900rpm

CÓDIGO	MODELO	kW		CAUDAL (m³/h)*						
				0,5	1	1,5	2	2,5	3	3,5
BO-HX240S	HX2-40-1	0,55		36	34,5	33	29	25	20,5	16
BO-HX250S	HX2-50-1	0,55	mca	45,5	43	40	36	31,5	26,5	20,5
BO-HX260S	HX2-60-1	0,75		53,5	51	48	44	39	32	24
BO-HX260T	HX2-60-3	0,75		53,5	51	48	44	39	32	24

CÓDIGO	MODELO	kW		CAUDAL (m³/h)*						
				1	2	3	4	5	6	7
BO-HX440S	HX4-40-1	0,75		37,5	36	34	31	27	23	19
BO-HX450S	HX4-50-1	1,1		47	45	42,5	39	34	29	23
BO-HX460S	HX4-60-1	1,1	mca	56	54	51	47	41,5	35,5	28
BO-HX460T	HX4-60-3	1,1		56	54	51	47	41,5	35,5	28
				5	6	7	8	9	10	11
BO-HX850T	HX-8-50-3	2,2		51	49,5	47,5	45	42,5	39,5	36

*Los caudales y potencia en kW son unitarios por bomba

CONTROLADOR ELECTRÓNICO DE PRESIÓN



SERIE HYDROMATIC

- Cable de conexión a bomba
- Cable de conexión a red (2,5m) con enchufe tipo SCHUKO
- Potencia 1,5 kW

CÓDIGO	MODELO
IN-2002-03	Hydromatic 2 CV, manómetro incluido



SERIE REVCONTROL

- Cable de conexión a red (1m) con enchufe tipo SCHUKO
- Potencia 2 x 1.5 kW ó 1 x 2.2 kW

CÓDIGO	MODELO
IN-2032-10	Revcontrol



HPRESS SERIES

Grupos de presión autocebante horizontal multietapa de acero inoxidable con motor de imán permanente y variador de frecuencia integrado.

Concepto de bomba eficiente e inteligente para las aplicaciones más exigentes en instalaciones residenciales de suministro de agua.

- Carcasa de la bomba e impulsores de acero inoxidable AISI304, difusores de tecnopolímero.
- Fácil manejo, funcionamiento automático con una sencilla pantalla LCD.
- Protecciones del motor completas, que incluyen protección de funcionamiento en seco, sobrecarga del motor, fugas y sobrecalentamiento.



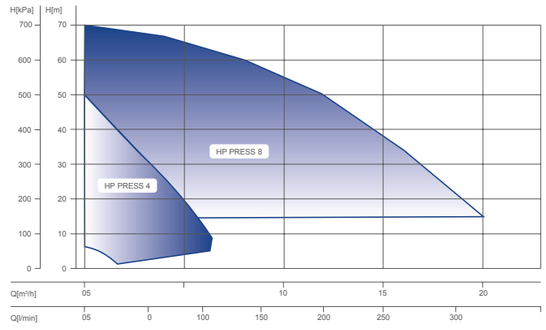

CÓDIGO	MODELO	P2 (kW)	Q. MAX (m^3/h)	H. MAX (m)	CAUDAL NOMINAL (m^3/h)	PRESIÓN NOMINAL(m)	Ø SUCCIÓN (mm)
BO-HPRESS-4	HPRESS 4	0,75	5,8	50	3	31	25
BO-HPRESS-8	HPRESS 8	2,2	20	68	8	60	50

GRUPOS DE PRESIÓN
SIMPLE HORIZONTAL

CARACTERÍSTICAS Y ESPECIFICACIONES TÉCNICAS

- Incorpora válvula de retención y pulsador de rearme manual
- Incluye sistema que impide funcionamiento en seco integrado en el propio controlador de presión electrónico.
- Indicador luminoso de tensión, marcha / fallo y manómetro
- Evitan golpe de ariete
- No precisan regulación, precarga de aire ni mantenimiento
- Bombas aptas para el tratamiento de aguas limpias
- Tensión de alimentación monofásica 1 x 230 V x 50 Hz
- Presión de arranque de fábrica a 1.5 Bar



GRUPO DE PRESIÓN SERIE HYDROMATIC

Grupo de presión simple horizontal compacto de presión constante con controlador de presión HYDROMATIC integrado en bomba horizontal. Incluye cable de conexión a red (2,5m) con enchufe tipo SCHUKO.

CÓDIGO	MODELO	kW	CAUDAL (m^3/h)*						
			0,5	1	1,5	2	2,5	3	3,5
BO-3216-02	GPH HX2-40 + HYDROMATIC	0,55	36	34,5	33	29	25	20,5	16
BO-3216-04	GPH HX2-50 + HYDROMATIC	0,55	45,5	43	40	36	31,5	26,5	20,5
BO-3216-06	GPH HX2-60 + HYDROMATIC	0,75	53,5	51	48	44	39	32	24

CÓDIGO	MODELO	kW	CAUDAL (m^3/h)*						
			1	2	3	4	5	6	7
BO-3216-10	GPH HX4-40+ HYDROMATIC	0,75	37,5	36	34	31	27	23	19
BO-3216-12	GPH HX4-50 + HYDROMATIC	1,1	47	45	42,5	39	34	29	23
BO-3216-14	GPH HX4-60 + HYDROMATIC	1,1	56	54	51	47	41,5	35,5	28

*Los caudales y potencia en kW son unitarios por bomba



GRUPOS DE PRESIÓN SIMPLE HORIZONTALES Y VERTICALES

SERIE REVCONTROL

Sistemas simples compactos de presión constante con variador de velocidad REVCONTROL integrado.

- Equipos de alimentación monofásica con bombas de alimentación trifásica 3x230 V
- Incluye manómetro digital en el display
- Incluye calderín de 8 litros
- Incluye cable de conexión a red (1m) con enchufe tipo SCHUKO

HORIZONTAL

CÓDIGO	MODELO	kW	CAUDAL (m³/h)*						
			1	2	3	4	5	6	7
BO-3218-14	GPSV REVCONTROL HX4-60-III	1,1	56	54	51	47	41,5	35,5	28

VERTICAL

CÓDIGO	MODELO	kW	CAUDAL (m³/h)*								
			0	2,5	3	4	5	6	7	8	8,5
BO-3219-06	GPSV REVCONTROL VX-5-7-III	1,1	52	49,5	48,5	46	42,5	38,5	31,5	24,5	21
BO-3219-08	GPSV REVCONTROL VX-5-10-III	1,5	74,5	71	70	66	62	55	46	35	30



GRUPOS DE PRESIÓN SIMPLE VERTICALES

SERIE MICROVAR

Sistemas compactos de presión constante con variador de velocidad integrado en el cuadro eléctrico.

- Equipo de alimentación trifásica con bombas de alimentación trifásica 3x 230/400 V, montado
- Sobre bancada galvanizada o estructura de acero inoxidable
- No incluye calderín
- Selector MANUAL -o - AUTOMATICO
- Pilotos marcha y térmico
- Variadores ABB ACS310 - 2,2 kW
- Filtro RFI integrado
- Pantalla básica
- Armario metálico en soporte sobre bancada.
- Interruptor general

CÓDIGO	MODELO	kW	CAUDAL (m³/h)*								
			0	2,5	3	4	5	6	7	8	8,5
BO-3220-06	GPSV MICROVAR VX-5-7-III	1,1	52	49,5	48,5	46	42,5	38,5	31,5	24,5	21
BO-3220-08	GPSV MICROVAR VX-5-10-III	1,5	74,5	71	70	66	62	55	46	35	30



GRUPOS DOBLES VERTICALES

SERIE VARIADOR INTEGRADO EN EL CUADRO

Sistemas compactos de presión constante con variador de velocidad integrado en el cuadro eléctrico.

- Equipos de alimentación trifásica montados sobre bancada galvanizada o estructura de acero inoxidable
- Incluye llaves de seccionamiento, antirretorno, manómetro de glicerina 0-10 Bar.
- No incluye calderín.
- Selector MANUAL - o - AUTOMÁTICO en cada bomba
- Bajo demanda, cuadro para funcionar con variador o presostatos mediante selector manual.
- Pilotos marcha y térmico por bomba.
- Piloto de falta de agua.
- Transductor de presión de 0-10 bar
- Ventilación forzada

CÓDIGO	MODELO	kW	CAUDAL (m³/h)*								
			0	2,5	3	4	5	6	7	8	8,5
BO-3230-06	GPDV VX-5-7-III	1,1	52	49,5	48,5	46	42,5	38,5	31,5	24,5	21
BO-3230-08	GPDV VX-5-10-III	1,5	74,5	71	70	66	62	55	46	35	30

CÓDIGO	MODELO	kW	CAUDAL (m³/h)*						
			0	5	6	8	10	12	14
BO-3230-14	GPDV VX-10-6-III	2,2	67	63	62	58	52	44	34
BO-3230-16	GPDV VX-10-8-III	3	90	85	84	79	71	60	46

CÓDIGO	MODELO	kW	CAUDAL (m³/h)*										
			0	8	10	12	14	15	16	18	20	22	24
BO-3230-32	GPDV VX-15-4-III	4	54	50,5	50	49	47,5	47	46	43	39	34	28,5

CÓDIGO	MODELO	kW	CAUDAL (m³/h)*										
			0	10	12	14	16	18	20	22	24	26	28	29
BO-3230-42	GPDV VX-20-4-III	5,5	55,5	52,5	51	50	49	48,5	47	45	41,5	37	33	31,5

*Los caudales y potencia en kW son unitarios por bomba



GPBEV1 35-5T SIMPLE



GPBEV1 35-5T DÚPLEX

GPBEV GRUPOS DE PRESIÓN

TODOS LOS GRUPOS DE PRESIÓN INCLUYEN:

- 1 Ud. Colector de impulsión construido en Inox AISI 304.
- Válvulas de retención (una unidad por bomba)
- Válvulas de corte (una unidad por bomba)
- 1 Ud. Manómetro de glicerina de 10 bar.
- 1 Ud. Acumulador hidrosfera de 24L de capacidad y presión máx. de 8 bar
- Variadores de velocidad Modelo PDH30 3T (una unidad por bomba)
- 1 Ud. Transductor de presión con un rango de medida de 0-10 bar, alimentación de 24V y salida de la señal analógica a 4-20 mA
- 1 Ud. Bancada tipo omega de hierro plegado con un espesor de 3 mm, con refuerzo hasta 200 kg y pintada en color RAL 9001
- 1 Ud. Soporte del cuadro de protección fabricado mediante un perfil cuadrado de hierro y pintado en color RAL 9001.
- Colector de aspiración NO incluido.



GPBEV1 35-5T TRÍPLEX



GPBEV2 DÚPLEX

GPBEV1 Grupos de presión de agua limpia de alimentación trifásica de velocidad variable, equipados con electrobombas verticales centrífugas multietapa y acumulador de hidroesfera.

Símplex: 1 Ud. electrobomba vertical centrífuga multietapa con paquete hidráulico completamente en Inox AISI 304
Dúplex: 2 Ud. electrobombas verticales centrífugas multietapa con paquete hidráulico completamente en Inox AISI 304.
Tríplex 3 Ud. electrobombas verticales centrífugas multietapa con paquete hidráulico completamente en Inox AISI 304

GPBEV2 Grupos de presión de agua limpia de alimentación trifásica de velocidad variable, equipados con electrobombas verticales centrífugas multietapa con rotación de la bomba principal y acumulador de hidroesfera.

Dúplex: 2 Ud. electrobombas verticales centrífugas multietapa con paquete hidráulico completamente en Inox AISI 304.
Tríplex 3 Ud. electrobombas verticales centrífugas multietapa con paquete hidráulico completamente en Inox AISI 304

CÓDIGO	MODELO	kW	CAUDAL (m³/h)*							
			0	5	7,5	10	13	15	20	25
	GPBEV1									
BO-GPBEV1S35-5T	BEV1 35-5T SIMPLE	2,1	75	61	45	25				
BO-GPBEV1S55-4T	BEV1 55-4T SIMPLE	2,5	52	45	42	36	30	22		
BO-GPBEV1S55-6T	BEV1 55-6T SIMPLE	3,9	82	73	68	60	46	39		
BO-GPBEV1D35-4T	BEV1 35-4T DÚPLEX	1,7	62	45	32	20	5			
BO-GPBEV1D35-5T	BEV1 35-5T DÚPLEX	2,1	75	61	48	25				
BO-GPBEV1D35-6T	BEV1 35-6T DÚPLEX	5	88	71	53	30				
BO-GPBEV1D55-4T	BEV1 55-4T DÚPLEX	2,5	52	45	42	36	29	22		
BO-GPBEV1D55-6T	BEV1 55-6T DÚPLEX	3,9	82	75	68	60	46	39		
BO-GPBEV1T35-5T	BEV1 35-5T TRÍPLEX	2,1	75	61	43	23				
BO-GPBEV1T55-4T	BEV1 55-4T TRÍPLEX	2,5	52	45	42	36	29	22		
BO-GPBEV1T55-6T	BEV1 55-6T TRÍPLEX	3,9	82	71	65	59	48	38		
	GPBEV2									
BO-GPBEV2D15-5T	BEV2 15-5T DÚPLEX	4	68	68	66	63	60	58	48	
BO-GPBEV2D20-4T	BEV2 20-4T DÚPLEX	5,5	55	55	53	52	51	50	43	39
BO-GPBEV2T15-5T	BEV2 15-5T TRÍPLEX	4	68	60	51	38				
BO-GPBEV2T20-4T	BEV2 20-4T TRÍPLEX	5,5	55	50	40	32				

*Los caudales y potencia en kW indicados son unitarios por bomba



GPSF

Grupos de bombeo simples especialmente diseñados para rebombeos o lavados de filtros.

CÓDIGO	MODELO	kW	CAUDAL (m³/h)*						
			5	10	15	20	25	30	35
BO-GPSF-1	GPSF-1	1.5	15.5	15.4	15	14.4	13	11.3	
BO-GPSF-2	GPSF-2	2.2	20	19.7	19.5	19	18	16.7	15.2
BO-GPSF-3	GPSF-3	3.0	25.7	25.3	25.1	24.8	24	22.3	23
			5	10	20	30	40	50	60
BO-GPSF-4	GPSF-4	4.0	24.2	24.2	23.6	22.6	20.7	18	14.8
BO-GPSF-5	GPSF-5	5.5	31.6	31.5	31	30	28	25	21.5

CÓDIGO	MODELO	KW	CAUDAL (m³/h)*									
			40	50	60	70	80	90	100	110	120	130
BO-GPSF-6	GPSF-6	5.5	19.3	18.7	18	17	15.S	14.8	13	11.4	9.7	
BO-GPSF-7	GPSF-7	9.2	28.1	27.8	27.3	26.6	25.7	24.3	23	21.S	20.1	18.3

*Los caudales y potencia en kW indicados son unitarios por bomba



Bomba NSX



BOMBAS DE CAUDAL

Bombas horizontales monocelulares en inoxidable.
Bombas centrífugas horizontales mono-etapa de acero inoxidable fabricadas con soldadura laser e hidroforming. Resistentes a líquidos ligeramente corrosivos. Sus características relevantes son su diseño, su estructura ligera y manejable, su alta eficiencia y ahorro energético, su durabilidad, su resistencia a la corrosión, su operación silenciosa, etc.

CÓDIGO	MODELO	kW	CAUDAL (m³/h)*						
			5	10	15	20	25	30	35
BO-NSX6540-15	NSX 65-40-125/1.5	1.5	15.5	15.4	15	14.4	13	11.3	
BO-NSX6540-22	NSX 65-40-125/2.2	2.2	20	19.7	19.5	19	18	16.7	15.2
BO-NSX6540-30	NSX 65-40-125/3.0	3.0	25.7	25.3	25.1	24.8	24	22.3	23
			5	10	20	30	40	50	60
BO-NSX6540-40	NSX 65-50-125/4.0	4.0	24.2	24.2	23.6	22.6	20.7	18	14.8
BO-NSX6540-55	NSX 65-50-160/5.5	5.5	31.6	31.5	31	30	28	25	21.5

CÓDIGO	MODELO	kW	CAUDAL (m³/h)*									
			40	50	60	70	80	90	100	110	120	130
BO-NSX8565-55	NSX 80-65-125/5.5	5.5	19.3	18.7	18	17	15.S	14.8	13	11.4	9.7	
BO-NSX8565-92	NSX 80-65-125/9.2	9.2	28.1	27.8	27.3	26.6	25.7	24.3	23	21.S	20.1	18.3

CÓDIGO	MODELO	kW	CAUDAL (m³/h)*									
			1,2	2,4	3,6	4,8	6	7,2	8,4	9,6	12	15	18
BO-MN100-11S	MN100/1.1 mono	1.1		27.4	26.3	25	23.4	21.5	19.5	16.7			
BO-MN100-11T	MN100/1.1 tri	1.1											
BO-MN250-22T	MN250/2.2 tri	2.2					15.8	15.6	15.4	15	14.3	13	11.5

CÓDIGO	MODELO	kW	CAUDAL (m³/h)*							
			0	5	10	15	20	25	30	35
BO-MXC15-11T	MXC15/1.1 tri	1.1	15	14	14	13	12			
BO-MXC25-22T	MXC25/2.2 tri	2.2	16	16	15	15	14	14	13	13

CÓDIGO	MODELO	kW	CAUDAL (m3/h)*				
			0.3	1.2	1.8	2.4	2.7
BO-2202-04	JESX5 MONO	0.37	28	23	20	13	11.5
BO-2202-02	JESX5 TRI	0.37	28	23	20	15	11.5

*Los caudales indicados son unitarios por bomba



JOLLY PUMP

ACCESORIO CONTROLADOR DE PRESIÓN DOMÉSTICO

JOLLY PUMP es una bomba eléctrica automática super silenciosa diseñada para aumentar la tasa de flujo de agua en el cabezal de la ducha y otros puntos de consumo.

JOLLY PUMP proporciona las siguientes funciones de modo completamente independiente: arranque, parada y protección contra marcha en seco en sistemas alimentados por gravedad, con depósito de cabecera presurizados a nivel doméstico e incluso en sistemas comunitarios.

CARACTERÍSTICAS Y ESPECIFICACIONES TÉCNICAS

- Cable de conexión a red con enchufe tipo SCHUKO (1m)
- Tensión nominal: 1 ~ 250V a.c. 50/60Hz
- Frecuencia: 50 Hz
- Max.potencia de bomba: 245 W
- Aumento de presión hasta en 1.2 Bar
- Grado de protección: IP44
- Temperatura máxima trabajo: 60 °C
- Caudal máximo: 53 L/min
- Caudal máximo: 3 L/m
- Impulsor: PP
- Cuerpo de la bomba: Hierro
- Eje: Cerámico.
- Rodamientos: Cerámicos.

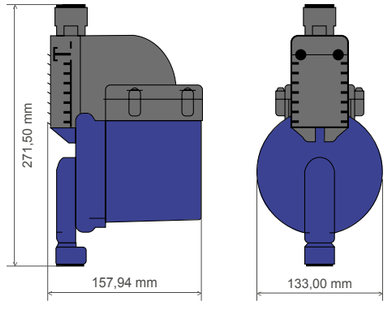

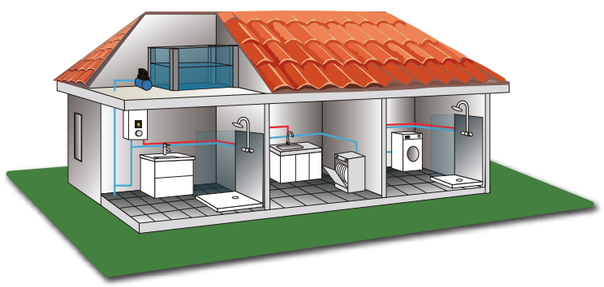

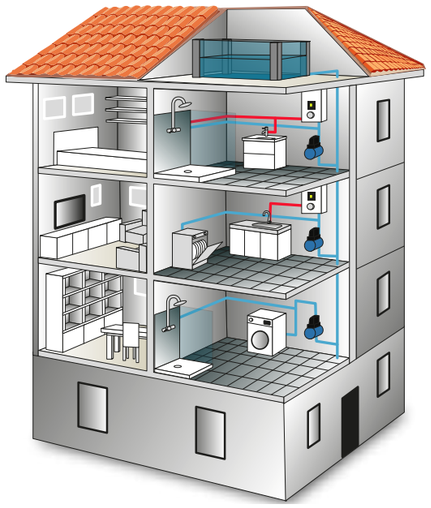

CÓDIGO	MODELO
BO-1015-02	JOLLY PUMP

ACCESORIOS BOMBAS

CENTRALES ELECTRÓNICAS



CONTROL PUMP

Control electrónico de nivel que transforma la señal de red de 220-240Vac en 12Vac para la conexión de sondas de nivel y/o presostato.

- Dispone de un relé de salida para la bomba de 250 Vac máx. y 10 Amp máx.
- Leds de señalización de tensión, bomba en marcha, nivel bajo y protección.



SUBMATIC

Control electrónico de nivel que transforma la señal de alimentación que puede ser de 24Vac - 220/240Vac - 380Vac, en 12Vac para la conexión de sondas de nivel y/o presostato.

- Dispone de un relé de salida para la bomba de 250 Vac máx. y 10 Amp máx.
- Leds de señalización de tensión, bomba en marcha y nivel bajo.

CÓDIGO	MODELO
IN-2012-01	Cuadro con relé Control Pump II 2 CV
IN-2012-02	Relé Control Pump II 2 CV
IN-2012-11	Relé Submatic 2 CV + 3 sondas unipolar S
IN-2012-12	Relé Submatic 2 CV regulador de nivel



SONDAS DE NIVEL

CÓDIGO	MODELO
IN-2022-01	Boya Minimatic 10A + contrapeso
IN-2022-02	Boya Microstart 20A + contrapeso
IN-2022-04	Boya aguas residuales Mercury 5 m
IN-2022-05	Boya aguas residuales Little Mercury 5m
IN-2026-02	Profundímetro Divermatic 200 m
IN-2028-09	Sonda unipolar S

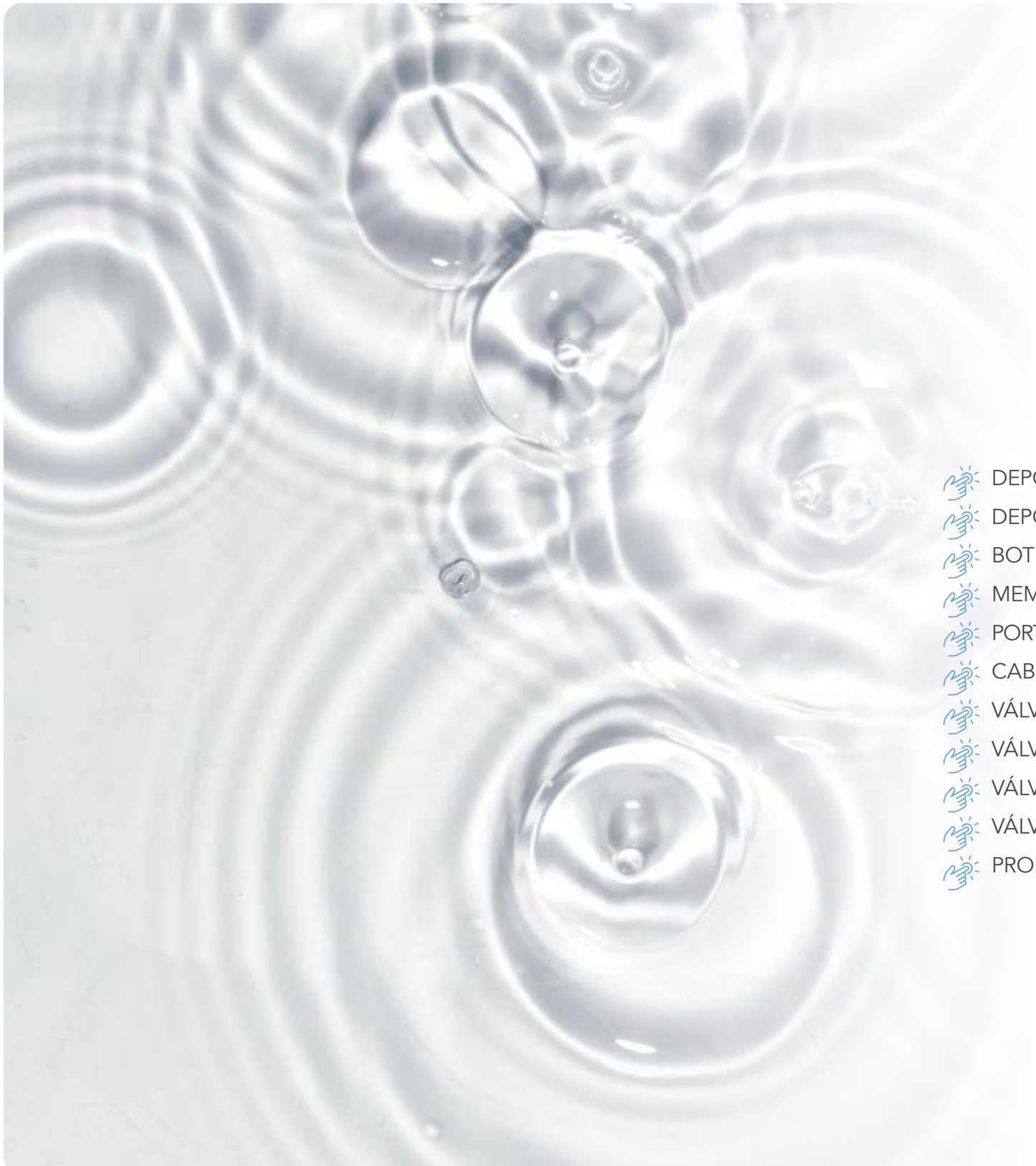

ACCESORIOS
PRODUCTO QUÍMICO

- DEPÓSITOS CÓNICOS Y CILÍNDRICOS **264**
- DEPÓSITOS AQUA BLOCK / WELLMATE **265**
- BOTELLAS **266**
- MEMBRANAS INDUSTRIALES **268**
- PORTAMEMBRANAS INDUSTRIALES / ELECTROVÁLVULAS **269**
- CABINETS **270**
- VÁLVULAS Y ACCESORIOS CLACK NORYL **272**
- VÁLVULAS Y ACCESORIOS CLACK **274**
- VÁLVULAS Y ACCESORIOS AUTOTROL **276**
- VÁLVULAS Y ACCESORIOS PRX y S10 **278**
- PRODUCTO QUÍMICO **279**

Hidro Water

DEPÓSITOS



DEPÓSITOS CÓNICOS

Depósitos cónicos para almacenamiento de productos sólidos o líquidos.

- Fabricados en polietileno lineal aditivado anti-UV. Calidad alimentaria (registro sanitario)
- Todos los modelos disponen de tapa e indicaciones de nivel de líquido
- Gran resistencia química.

CÓDIGO	MODELO	VOLUMEN (L)	DIÁMETRO (mm)	ALTURA (mm)
DE-0204-02	Depósito cónico	500	905	1140
DE-0204-04	Depósito cónico	1000	1200	1320
DE-0204-05	Depósito cónico	1500	1510	1350
DE-0204-06	Depósito cónico	2000	1570	1560
DE-0204-07	Depósito cónico	3000	1850	1530
EU-0202-05	Chimenea 500L / 1000L			
EU-0202-11	Doble fondo 500L			
EU-0202-12	Doble fondo 1000L			
AV-0202-30	Codo rebosadero ½"			
TU-1212-03	Pasamuros PVC 1"			
TU-1212-06	Pasamuros PVC 2"			
SE-0202-02	Boya flotador inox 1/2"			
SE-0202-04	Boya flotador inox 1"			
SE-0202-06	Boya flotador inox 1 1/4"			
SE-0202-08	Boya flotador inox 1 1/2"			
SE-0202-10	Boya flotador inox 2"			



DEPÓSITOS CILÍNDRICOS

Depósitos cilíndricos para almacenamiento de productos sólidos o líquidos.

- Fabricados en polietileno lineal aditivado anti-UV. Calidad alimentaria (registro sanitario)
- Todos los modelos disponen de tapa
- Gran resistencia química. Tabla de compatibilidades químicas disponible

CÓDIGO	MODELO	VOLUMEN (L)	DIÁMETRO (mm)	ALTURA (mm)
DE-0202-01	Depósito cilíndrico	100	467	680
DE-0202-02	Depósito cilíndrico	150	530	800
DE-0202-03	Depósito cilíndrico	200	530	1050
DE-0202-04	Depósito cilíndrico	300	620	1230
EU-0202-01	Chimenea 100L			
EU-0202-02	Chimenea 150L			
EU-0202-03	Chimenea 200L Ø 98mm			
EU-0202-05	Chimenea 300L / 500L Ø 160 mm			
EU-0202-09	Doble fondo 200L			
EU-0202-10	Doble fondo 300L			
AV-0202-15	Codo rebosadero 3/8"			

ACCESORIOS/PRODUCTO QUÍMICO



DEPÓSITOS AQUA BLOCK

Depósitos modulares de almacenamiento de agua potable y pluvial, fabricados en material opaco, evitando la formación de algas.

- Están fabricados con polietileno de alta densidad PEHD, mejorados con protección anti-UV y pigmentados en color azul
- Las diferentes formas y dimensiones así como su estructura compacta, facilitan su instalación ocupando para ello un espacio mínimo.
- Pueden ser instalados de manera individual o como grupo de depósitos.
- Fabricados con materiales 100 % reciclables
- Provistos de orificio de salida de 2" en la parte inferior.
- Tapa superior DN450 (modelos DE-8002-02 y 03), DN250 modelos DE-8002-04) y DN560 (modelos DE-8002-05 y 036).

CÓDIGO	MODELO	CAPACIDAD (L)	DIMENSIONES (mm)	ALTO (mm)	PESO (Kg)
DE-8002-25	Depósito AQUATONNE	500	Ø inferior 693 Ø superior 820	1375	18
DE-8002-02	Depósito Aqua Block	750	1430x780	1430	24
DE-8002-03	Depósito Aqua Block	1000	880x780	1835	34
DE-8002-04	Depósito Aqua Block	1000	1348x620	1710	37
DE-8002-05	Depósito Aqua Block	2000	1850x790	1650	63
DE-8002-06	Depósito Aqua Block	3000	1725x1150	1850	75
DE-8004-02	Kit A para instalar 500 / 750 / 1000 / 2000 / 3000				
DE-8004-03	Kit B para instalar 750/2000				
DE-8004-04	Kit B para instalar 1000 (660)				
DE-8004-12	Kit B para instalar 500 / 1000 (780)				
DE-8004-14	Kit B para instalar 3000				

Para unir varios depósitos en bateria se necesita siempre un kit A para el primer depósito en bateria y tantos kits B como depósitos adicionales tenga la bateria.

PENTAIR WELLMATE



ACUMULADORES HIDRONEUMÁTICOS WELLMATE

Depósito de polietileno reforzado con fibra de vidrio y resina epóxicas.

- Válvula y tapón protector para garantizar la seguridad
- Membrana de poliuretano con uniones de doble soldadura para garantizar la resistencia
- Membrana reemplazable: facilita las labores de mantenimiento sobre el terreno.
- Fácil de transportar, instalación sencilla.
- Mayor factor de extracción que depósitos de acero de tamaño similar, para optimizar la eficiencia.
- Ausencia de oxidación en entornos corrosivos, algo particularmente importante en aplicaciones agrícolas y ganaderas y en las regiones costeras.

CÓDIGO	CAPACIDAD (L)	ALTURA (mm)	Ø (mm)	SALIDA (mm)	CONEXIÓN	PESO (Kg)	VOLUMEN ÚTIL (L)			
							1,5 - 3 BAR	2 - 3,5 BAR	3 - 4,5 BAR	3,5 - 5 BAR
DE-0604-02	60	680	410	40	1" BSP	7	22	19	16	15
DE-0604-03	75	820	410	40	1" BSP	9	27	24	20	18
DE-0604-04	120	1130	410	40	1" BSP	11	44	39	32	30
DE-0604-05	150	1450	410	40	1" BSP	14	55	49	40	37
DE-0604-06	180	1040	550	57	1 ¼" BSP	17	66	59	48	45
DE-0604-07	235	1080	610	64	1 ¼" BSP	23	86	77	63	58
DE-0604-08	330	1410	620	64	1 ¼" BSP	29	122	109	89	83
DE-0604-09	450	2020	620	195	2" BSP	45	166	148	121	112

BOTELLAS STRUCTURAL

Botellas de resina epoxi fabricadas con poliéster reforzado de fibra de vidrio.

Alta resistencia a la corrosión: muy resistentes a la oxidación y corrosión por agua y agentes químicos. Facilidad de transporte e instalación.

- Presión de trabajo: 0 a 10,5 Kg/cm²
- Temperatura de trabajo: 0° a 50°



CÓDIGO	MODELO	VOLUMEN (L)	DIÁMETRO (mm)	ALTURA (mm)	CONEXIÓN
BP-0842-05	7 x 35	20.4	184	903	2 ½"
BP-0842-06	8 x 17	11	208	437	2 ½"
BP-0842-09	8 x 35	25.7	208	904	2 ½"
BP-0842-90	10 x 16	16.1	257	427	2 ½"
BP-0842-12	10 x 35	38.9	257	905	2 ½"
BP-0842-13	10 x 44	48	257	1124	2 ½"
BP-0842-14	10 x 54	60.7	257	1387	2 ½"
BP-0842-21	12 x 48	75.6	304	1235	2 ½"
BP-0842-17	13 x 54	103.1	334	1374	2 ½"
BP-0844-03	14 x 65	140	369	1660	4"
BP-0844-05	16 x 65	170	406	1650	4"
BP-0844-06	18 x 65	250	469	1746	4"
BP-0844-08	21 x 60	309	552	1640	4"
BP-0844-07	24 x 69	436	610	1890	4"
BP-0846-05	18 x 65	245	469	1890	4"- 4"
BP-0846-06	21 x 60	310	552	1770	4"- 4"
BP-0846-07	24 x 69	435	610	2020	4"- 4"
BP-0846-08	30 x 72	712	770	2050	4"- 4"
BP-0846-09	36 x 72	1072	927	2150	4"- 4"
BP-0848-08	42 x 78	1360	1074	2422	6"- 6"
BP-0848-09	48 x 82	1840	1226	2465	6"- 6"

Otros modelos a consultar.

CÓDIGO	MODELO
ACCESORIOS BOTELLAS P.R.F.V.	
AB-0402-01	Reducción de 4"a 2 ½"
AB-0202-13	Tapón 4"
VA-0409-32	Tapón 2 ½" IN-OUT 1"
VA-0409-34	Tapón 4" IN-OUT 2"

CÓDIGO	MODELO
KIT DISTRIBUIDORES	
AB-0408-07	Kit superior para botellas 14"-36" D.63
AB-0408-09	Kit inferior para botellas 14", 16" y 18" D.63
AB-0408-11	Kit inferior para botellas 21" y 24" D.63
AB-0408-13	Kit inferior para botellas 30" D.63
AB-0408-14	Kit inferior para botellas 36" D.63
AB-0408-32	Kit superior para botellas 42" y 48" DN80
AB-0408-21	Kit inferior para botellas 42" DN80
AB-0408-22	Kit inferior para botellas 48" DN80

ACCESORIOS/PRODUCTO QUÍMICO

BOTELLAS WAVE CYBER

Botellas de resina epoxi fabricadas en poliéster reforzado con fibra de vidrio.

Alta resistencia a la corrosión: muy resistentes a la oxidación y corrosión por agua y agentes químicos. Facilidad de transporte e instalación.

- Presión de trabajo: 0 a 10,5 Kg/cm²
- Temperatura de trabajo: 1° a 50°



CÓDIGO	MODELO	VOLUMEN (L)	Ø (mm)	H (mm)	CONEXIÓN	PESO
BP-0802-02	7 x 13	19.1	182	898	2 ½"	1,4
BP-0802-05	7 x 35	19.1	182	898	2 ½"	3,4
BP-0802-06	8 x 17	11.5	207	459	2 ½"	2
BP-0802-09	8 x 35	24.8	207	898	2 ½"	4,15
BP-0802-90	10 x 17	15.60	258	403	2 ½"	6
BP-0802-12	10 x 35	38.4	258	897	2 ½"	5,1
BP-0802-13	10 x 44	50.1	258	1126	2 ½"	6,55
BP-0802-14	10 x 54	62.40	258	1386	2 ½"	7,9
BP-0802-21	12 x 48	79.5	310	1227	2 ½"	8,4
BP-0802-17	13 x 54	105.70	336	1398	2 ½"	10,8
BP-0804-03	14 x 65	148	363	1674	4"	14,8
BP-0804-05	16 x 65	194	413	1671	4"	18,65
BP-0804-06	18 x 65	269	486	1722	4"	30,5
BP-0804-08	21 x 62	344	555	1721	4"	33,5
BP-0804-07	24 x 72	473	626	1918	4"	54,2
BP-0804-12	30 x 72	697	780	1836	4"	90,5
BP-0804-13	36 x 72	1011	938	1856	4"	122,8
BP-0806-05	18 x 65	257	486	2027	4"- 4"	33,57
BP-0806-06	21 x 62	330	555	2064	4"- 4"	42,87
BP-0806-07	24 x 72	473	626	2168	4"- 4"	55
BP-0806-08	30 x 72	697	780	2139	4"- 4"	90,25
BP-0806-09	36 x 72	1011	938	2147	4"- 4"	123
BP-0810-08	42 x 72	1494	1089	2360	6"- 6"	215
BP-0810-09	48 x 72	1895	1233	2360	6"- 6"	247
BP-0810-18	63 x 86	3306	1625	2463	6"- 6"	360

Otros modelos a consultar.

CÓDIGO	MODELO
ACCESORIOS BOTELLAS P.R.F.V.	
AB-0402-01	Reducción de 4"a 2 ½"
AB-0202-13	Tapón 4"
VA-0409-32	Tapón 2 ½" IN-OUT 1"
VA-0409-34	Tapón 4" IN-OUT 2"

CÓDIGO	MODELO
KIT DISTRIBUIDORES	
AB-0408-07	Kit superior para botellas 14"-36" D.63
AB-0408-09	Kit inferior para botellas 14", 16" y 18" D.63
AB-0408-11	Kit inferior para botellas 21" y 24" D.63
AB-0408-13	Kit inferior para botellas 30" D.63
AB-0408-14	Kit inferior para botellas 36" D.63
AB-0408-32	Kit superior para botellas 42" y 48" DN80
AB-0408-21	Kit inferior para botellas 42" DN80
AB-0408-22	Kit inferior para botellas 48" DN80
AB-0408-36	Kit superior para botellas 63" DN100
AB-0408-26	Kit inferior para botellas 63" DN100

MEMBRANAS HYDRANAUTICS



CÓDIGO	MODELO	TIPO
MEMBRANAS BAJA PRESIÓN		
ME-4012-04	ESPA1-4040	40x40
ME-4012-05	ESPA2-LD-4040	40x40
ME-4012-08	ESPA2-LD	80x40
ME-4012-09	ESPA2MAX	80x40
MEMBRANA ALTA PRESIÓN		
ME-4010-06	CPA5-LD-4040	40x40
ME-4010-08	CPA5-LD	80x40

MEMBRANAS CSM



CÓDIGO	MODELO	TIPO
MEMBRANAS BAJA PRESIÓN		
ME-2012-02	RE2521-BLN	25x21
ME-2012-03	RE2540-BLN	25x40
ME-2012-06	RE4021-BLN	40x21
ME-2012-04	RE4040-BLN	40x40
ME-2012-07	RE8040-BLN	80x40
MEMBRANA ALTA PRESIÓN		
ME-2008-02	RE2521-BE	25x21
ME-2008-03	RE2540-BE	25x40
ME-2008-06	RE4021-BE	40x21
ME-2008-05	RE4040-BE	40x40
ME-2008-07	RE8040-BE	80x40

MEMBRANAS OSPURA



CÓDIGO	MODELO	TIPO
MEMBRANAS BAJA PRESIÓN		
ME-4412-03	ULP-2540	25x40
ME-4412-05	ULP-4021	40x21
ME-4412-06	ULP-4040	40X40
ME-4412-08	ULP-8040-400	80X40
MEMBRANA ALTA PRESIÓN		
ME-4410-02	BW-2521	25x21
ME-4410-03	BW-2540	25x40
ME-4410-05	BW-4021	40X21
ME-4410-06	BW-4040	40X40
ME-4410-08	BW-8040-400	80X40

PORTAMEMBRANAS ACERO INOXIDABLE



CÓDIGO	MODELO	PRESIÓN	Ø (mm)	LONG. (mm)	CONEXIÓN
PO-0604-04	25 x 40	250psi	63	1030	¼"-3/8"
PO-0606-00	40 x 21	250psi	105	600	½"-¾"
PO-0606-01	40 x 40	250psi	105	1030	½"-¾"

PORTAMEMBRANAS WAVE CYBER



CÓDIGO	MODELO	Nº ELEM.	PRESIÓN	PUERTO	Nº ELEM.
PO-2503-01	Portamembranas 2.5"	25x21	300psi	end-port	1
PO-2503-02	Portamembranas 2.5"	25x40	300psi	end-port	1
PO-2510-02	Portamembranas 2.5"	25x40	1000psi	end-port	1
PO-4003-01	Portamembranas 4"	40x40	300psi	end-port	1
PO-4003-02	Portamembranas 4"	2x40x40	300psi	end-port	2
PO-4003-03	Portamembranas 4"	3x40x40	300psi	end-port	3
PO-4003-04	Portamembranas 4"	4x40x40	300psi	end-port	4
PO-4010-01	Portamembranas 4"	40x40	1000psi	end-port	1
PO-8503-02	Portamembranas 8"	2x80x40	300psi	side-port 3R8R	2
PO-8503-03	Portamembranas 8"	3x80x40	300psi	side-port 3R8R	3
PO-8503-04	Portamembranas 8"	4x80x40	300psi	side-port 3R8R	4
PO-8503-08	Portamembranas 8"	5x80x40	300psi	side-port 3R4R8R	5
PO-8503-16	Portamembranas 8"	6x80x40	300psi	side-port 3R4R8R	6
OP-1002-15	Victaulic acero inoxidable 1½" 350psi				
OP-1002-06	Racor Victaulic acero inoxidable 1½" soldar				
AI-1202-03	Tapón acero inoxidable 316 Victaulic 1½"				

ELECTROVÁLVULAS PARA AGUA









CÓDIGO	MODELO
GC6110263	Electroválvula 1" Normalmente Abierta 24 V
GC6110273	Electroválvula 1" Normalmente Abierta 220 V
GC6110251	Electroválvula 1/2" Normalmente Cerrada 24 V
GC6110253	Electroválvula 1" Normalmente Cerrada 24 V
GC6110255	Electroválvula 1 ½" Normalmente Cerrada 24 V
GC6110256	Electroválvula 2" Normalmente Cerrada 24 V
GC6110231	Electroválvula NC 1/2" 24V DC
GC6110233	Electroválvula NC 1" 24V DC
GC6110235	Electroválvula NC 1 1/2" 24V DC
GC6110236	Electroválvula NC 2" 24V DC
GC6110241	Electroválvula NC 1/2" 230V AC
GC6110242	Electroválvula NC 1" 230V AC
GC6110245	Electroválvula NC 1"1/2 230V AC
GC6110246	Electroválvula NC 2" 230 V AC
EV-0406-19	Electroválvula INOX NC 1/2" 24V AC
EV-0406-20	Electroválvula INOX NC 1" 24V AC
EV-0406-25	Electroválvula INOX NC 1"1/2 24V AC
EV-0406-26	Electroválvula INOX NC 2" 24V AC
EV-0406-18	Electroválvula INOX NC 1/2" 24V DC
EV-0406-22	Electroválvula INOX NC 1" 24V DC
EV-0406-24	Electroválvula INOX NC 1 1/2" 24V DC
EV-0406-27	Electroválvula INOX NC 2" 24V DC
EV-0406-17	Electroválvula INOX NC 1/2" 230V AC
EV-0406-21	Electroválvula INOX NC 1" 230V AC
EV-0406-23	Electroválvula INOX NC 1 1/2" 230V AC
EV-0406-28	Electroválvula INOX NC 2" 230V AC

ELECTROBOMBA ROTATIVA PALETAS



CÓDIGO	MODELO	BY-PASS	CAUDAL MÁX. (L/h)	PRESIÓN MÁX. (Bar)	MATERIAL	MOTOR	CONEX.
BO-0201-02	Cuerpo bomba 200 OT	SI	206	14	Bronce	245 W	3/8"
BO-0202-01	Cuerpo bomba 300 AISI	SI	315	14	AISI 303	245 W	3/8"
BO-0202-02	Cuerpo bomba 400 AISI	SI	415	14	AISI 303	0,5 CV	3/8"
BO-0202-05	Cuerpo bomba 600 AISI	SI	597	14	AISI 303	0,5 CV	1/2"
BO-0202-06	Cuerpo bomba 800 AISI	SI	797	14	AISI 303	0,75 CV	1/2"
BO-0202-07	Cuerpo bomba 1000 AISI	SI	980	14	AISI 303	1 CV	1/2"
BO-0203-02	Linterna para motor 1 CV						
BO-0203-06	Junta para linterna 1 CV						
BO-0204-02	Motor 245W para 300 - 400 AISI 0,33 CV						
BO-0204-04	Motor 375W para 400 - 600 AISI 0,5 CV						
BO-0204-05	Motor 550W para 600 - 800 AISI 0,75 CV						
BO-0204-06	Motor 750W para 1000 AISI 1 CV						

CABINETS



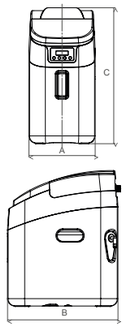

EVER

Mueble cabinet fabricado con resinas termoplásticas

CÓDIGO	MODELO	A (mm)	B (mm)	C (mm)
MD-2011-02	Cabinet Ever 9 L	270	450	479
MD-2011-04	Cabinet Ever 12 L	270	450	554
MD-2011-06	Cabinet Ever 18 L	270	450	707
MD-2011-08	Cabinet Ever 35 L	270	450	1038



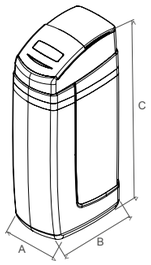

KOBE

Mueble cabinet en polietileno.

CÓDIGO	MODELO	A (mm)	B (mm)	C (mm)
MD-3200-02	Cabinet Kobe 14 L	351	523	705
MD-3200-04	Cabinet Kobe 22 y 35L	351	523	1134





AITANA

Mueble cabinet en polietileno soplado

CÓDIGO	MODELO	A (mm)	B (mm)	C (mm)
MD-2002-04	Cabinet Aitana 30 L	310	425	1115



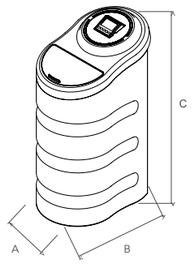

CURVE

Mueble cabinet en polietileno.

CÓDIGO	MODELO	A (mm)	B (mm)	C (mm)
MD-3000-02	Cabinet Curve 24 L (solo base)	350	540	843
MD-3010-00	Cabinet Curve 35 L (solo base)	350	540	1180



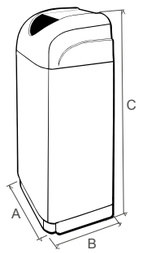

CRYSTAL

Mueble para descalcificador doméstico de 8 a 35 litros de resina.

- Construido en polietileno soplado de alta densidad. Tapa polipropileno inyectada.
- Color estándard: cuerpo y tapa blancos. Otros colores bajo petición: cuerpo gris y tapa negra.

CÓDIGO	MODELO	A (mm)	B (mm)	C (mm)
MD-0602-00	Crystal Mini 17 para botellas 8 y 10x17	320	500	670
MD-0606-00	Crystal Maxi 35 para botellas 7,8 y 10x35	320	500	1140
MD-0606-06	Cabinet Bluelogix-iQ	320	500	1140
EU-0406-04	Tapa mueble Crystal			





NEW JUNIOR / MINI CAB

Mueble para descalcificador doméstico de 5 litros de resina.
Construido en polietileno soplado de alta densidad de color blanco.

CÓDIGO	MODELO	A (mm)	B (mm)	C (mm)
MD-0200-10	NEW JUNIOR Incluye botella de 7x13	240	435	330
MD-0200-12	MINI CAB Incluye botella de 7x13	220	365	333

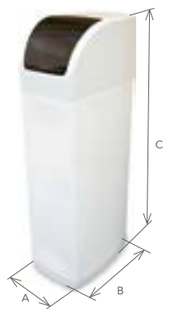

ELEGANT

Mueble para descalcificador doméstico construido en polietileno soplado de alta densidad de color blanco.

CÓDIGO	MODELO	A (mm)	B (mm)	C (mm)
MD-0210-00	S. Maxi Para botella 8 y 10x35	310	425	1120

ACCESORIOS/PRODUCTO QUÍMICO



VÁLVULAS Y ACCESORIOS CLACK NORYL

VÁLVULAS CLACK WS1Ci NORYL

CÓDIGO	VÁLVULA	CONEXIÓN	CAUDAL MAX. (m³/h)	CONEXIÓN BOTELLA	PARA BOTELLAS
VA-3002-04	WS1Ci DF Volumétrica Noryl	1"	6	2 ½"	6"- 21"
VA-3002-08	WS1Ci UF Volumétrica Noryl	1"	6	2 ½"	6"- 21"
VA-3002-14	WS1Ci Filtración Noryl	1"	6	2 ½"	6"- 21"
VA-3002-30	Twin Ci DF Noryl	1"	6,8	2 ½"	6" - 10"
VA-3002-32	Twin Ci DF Noryl	1"	6,8	2 ½"	12"- 21"
VA-3002-34	Twin Ci UF Noryl	1"	6,8	2 ½"	8" - 10"
VA-3002-36	Twin Ci UF Noryl	1"	6,8	2 ½"	12"- 21"
LA VÁLVULA CLACK WS1Ci NORYL INCLUYE:					
AV-0202-16	Crepina superior 1" bayoneta				
AV-3002-04	Kit Racores IN/OUT 1" M recto				
AV-3002-16	Transformador 220-240 V 15 V EU				
AV-3002-24	Rosca desagüe 3/4"				
AV-3002-25	Refuerzo tubing de desagüe 3/4" hasta botellas de 21"				
ACCESORIOS VÁLVULA CLACK WS1Ci NORYL para completar la válvula					
AV-0202-12	Tubo y crepina inferior resina 1,05" 35" / 1m				
AV-0202-13	Tubo y crepina inferior resina 1,05" 54" / 1,5m				
AV-0202-25	Tubo y crepina inferior resina 1,05" 72" / 2m				
AV-0202-11	Codo doble 3/8"T x 3/8"T				
AV-0409-85	Caña aspiración sal 3/8" 1600				
AV-0410-09	Caña aspiración sal 1700				
AV-0432-03	Codo completo caña sal 1700				
TU-0602-03	Tubing de 3/8"				
TU-0602-12	Tubing PE 12x9 mm				
OPCIONES VÁLVULA CLACK WS1Ci NORYL					
AV-0409-93	Boya de seguridad plástico SBV 2310				
AV-3002-02	By-pass noryl Clack 1" - 1 ¼"				
AV-3002-03	Kit 2 codos adaptador curvo 90°				
AV-3002-20	Llave ensamblaje Clack				
AV-3002-22	Kit micro Clack para válvulas 1"-1 ½"				
AV-3002-12	Válvula de corte NHB 1"-1 ¼"				
VA-3008-20	Válvula motorizada alternante 1 - 1 ¼" hasta botellas 16"				
VA-3008-22	Válvula motorizada alternante 1 - 1 ¼" botellas 18" o superior				
AV-3020-08	Placa electrónica				

VÁLVULAS CLACK WS1.25Ci NORYL

CÓDIGO	VÁLVULA	CONEXIÓN	CAUDAL MAX. (m³/h)	CONEXIÓN BOTELLA	PARA BOTELLAS
VA-3003-12	WS1.25Ci Filtración Noryl	1 ¼"	7,7	2 ½"	13"- 21"
VA-3003-04	WS1.25Ci Volumétrica Noryl	1 ¼"	7,7	2 ½"	13"- 21"
VA-3003-08	WS1.25Ci UF Volumétrica Noryl	1 ¼"	7,7	2 ½"	13"- 21"
LA VÁLVULA CLACK WS1.25Ci NORYL INCLUYE:					
AV-0464-01	Crepina superior				
AV-3002-08	Kit racores IN/OUT 1 1/4" M recto				
AV-3002-16	Transformador 220-240 V 15 V EU				
ACCESORIOS VÁLVULA CLACK WS1.25Ci NORYL para completar la válvula					
AV-0464-02	Crepina inferior				
TU-1606-04	Tubo PVC Ø32 (2 metros)				

VÁLVULAS CLACK WS1.5Ci NORYL

CÓDIGO	VÁLVULA	CONEXIÓN	CAUDAL MAX. (m³/h)	CONEXIÓN BOTELLA	PARA BOTELLAS
VA-3004-42	WS 1.5 Ci Filtración NORYL				
VA-3004-24	WS1.5Ci DF NORYL	1 ½"	13,6	4"	12"- 24"
VA-3004-28	WS1.5Ci UF NORYL	1 ½"	13,6	4"	12"- 24"
VA-3004-34	WS1.5TT DF	1 ½"	13,6	4"	12"- 24"
VA-3004-38	WS1.5TT UF	1 ½"	13,6	4"	12"- 24"
LA VÁLVULA CLACK WS1.5Ci NORYL INCLUYE:					
AV-0464-43	Crepina superior Clack 1 ½" Noryl				
AV-3002-16	Transformador 220-240 V 15 V EU				
AV-3002-24	Rosca desagüe 3/4"				
AV-3002-25	Refuerzo tubing de desagüe 3/4" hasta botellas de 21"				
AV-3008-28	Recto desagüe 1" para botellas de 24"				
ACCESORIOS VÁLVULA CLACK WS1.5Ci NORYL para completar la válvula					
AV-0410-04	Tubo distribuidor +crepina inf. 1 ½" L-1820 mm				
AV-0432-03	Codo completo caña sal 1700				
AV-0410-09	Caña aspiración sal 1700				
TU-0602-12	Tubing PE 12x9 mm				
OPCIONES VÁLVULA CLACK WS1.5Ci NORYL					
AV-3002-20	Llave ensamblaje Clack				
AV-3002-22	Kit micro Clack para válvulas 1"- 1 ½"				
AV-3020-08	Placa electrónica				
AV-3004-22	Contador completo Clack 1 ½" NORYL				
AV-3004-04	Kit Racord IN/OUT 1 ½" Macho Recto				
VA-3004-22	Válvula de corte 1 ½" NORYL				
VA-3009-30	Kit Dúplex Alternante Clack 1 ½" NORYL				

VÁLVULAS CLACK WS2Ci NORYL

CÓDIGO	VÁLVULA	CONEXIÓN	CAUDAL MAX. (m³/h)	CONEXIÓN BOTELLA	PARA BOTELLAS
VA-3005-40	WS2Ci DF NORYL	2"	26	4"	12"- 48"
VA-3005-44	WS2Ci UF NORYL	2"	26	4"	12"- 48"
VA-3005-48	WS2Ci Filtración	2"	26	4"	12"- 48"
LA VÁLVULA CLACK WS2Ci NORYL INCLUYE:					
AV-0410-03	Crepina superior Clack 2"				
AV-3002-16	Transformador 220-240 V 15 V EU				
ACCESORIOS VÁLVULA CLACK WS2Ci NORYL para completar la válvula					
AV-0410-04	Tubo distribuidor + crepina inf. 1 ½" L-1820 mm				
AV-0220-25	Válvula de salmuera con boya ASP 3/4" HF				
OPCIONES VÁLVULA CLACK WS2Ci NORYL					
AV-3002-20	Llave ensamblaje Clack				
AV-3402-04	Micro auxiliar WS2				
VA-3005-12	Vávula de corte 2" (no By-pass)				
VA-3008-40	Válvula motorizada alternante 3 vías para DÚPLEX 2"				
AV-3020-08	Placa electrónica				
AV-3006-27	Contador completo Clack 2" NORYL				
AV-3005-04	Kit Racord IN/OUT 2"Macho Recto				
VA-3005-22	Válvula de corte 2" NORYL				
VA-3009-40	Kit Dúplex Alternante Clack 2" NORYL				

ACCESORIOS/PRODUCTO QUÍMICO



VÁLVULAS Y ACCESORIOS CLACK

VÁLVULAS CLACK WS1.5Ci

CÓDIGO	VÁLVULA	CONEXIÓN	CAUDAL MAX. (m³/h)	CONEXIÓN BOTELLA	PARA BOTELLAS
VA-3004-14	WS1.5Ci Filtración	1 ½"	13,6	4"	12"- 24"
VA-3004-04	WS1.5Ci Volumétrica	1 ½"	13,6	4"	12"- 24"
VA-3004-08	WS1.5Ci UF Volumétrica	1 ½"	13,6	4"	12"- 24"
LA VÁLVULA CLACK WS1.5Ci INCLUYE:					
AV-0410-03	Crepina superior Clack 1 ½" / 2"				
AV-3002-16	Transformador 220-240 V 15 V EU				
AV-3002-24	Rosca desagüe 3/4"				
AV-3002-25	Refuerzo tubing de desagüe 3/4" hasta botellas de 21"				
AV-3008-28	Recto desagüe 1" para botellas de 24"				
ACCESORIOS VÁLVULA CLACK WS1.5Ci para completar la válvula					
AV-0410-04	Tubo distribuidor +crepina inf. 1 1/2" L-1820 mm				
AV-0432-03	Codo completo caña sal 1700				
AV-0410-09	Caña aspiración sal 1700				
TU-0602-12	Tubing PE 12x9 mm				
OPCIONES VÁLVULA CLACK WS1.5Ci					
AV-3002-20	Llave ensamblaje Clack				
AV-3002-22	Kit micro Clack para válvulas 1"- 1 ½"				
VA-3004-12	Válvula de corte NHB 1 ½"				
VA-3008-30	Válvula motorizada alternante 3 vías para DÚPLEX 1 ½"				
AV-3020-08	Placa electrónica				

VÁLVULAS CLACK WS2Ci

CÓDIGO	VÁLVULA	CONEXIÓN	CAUDAL MAX. (m³/h)	CONEXIÓN BOTELLA	PARA BOTELLAS
VA-3005-14	WS2Ci Filtración	2"	26	4"	12"- 28"
VA-3005-04	WS2Ci Volumétrica	2"	26	4"	12"- 48"
VA-3005-08	WS2Ci UF Volumétrica	2"	26	4"	12"- 48"
LA VÁLVULA CLACK WS2Ci INCLUYE:					
AV-0410-03	Crepina superior Clack 2"				
AV-3002-16	Transformador 220-240 V 15 V EU				
ACCESORIOS VÁLVULA CLACK WS2Ci para completar la válvula					
AV-0410-04	Tubo distribuidor + crepina inf. 1 1/2" L-1820 mm				
AV-0220-25	Válvula de salmuera con boya ASP 3/4" HF				
OPCIONES VÁLVULA CLACK WS2Ci					
AV-3002-20	Llave ensamblaje Clack				
AV-3402-04	Micro auxiliar WS2				
VA-3005-12	Vávula de corte 2" (no By-pass)				
VA-3008-40	Válvula motorizada alternante 3 vías para DÚPLEX 2"				
AV-3020-08	Placa electrónica				

VÁLVULAS CLACK WS2HF Y WS3H

CÓDIGO	VÁLVULA	CONEXIÓN	CAUDAL MAX. (m³/h)	CONEXIÓN BOTELLA	PARA BOTELLAS
VA-3006-10	WS2HF Filtración	2"	28	6"/lateral	18"- 48"
VA-3006-12	WS2HF Descalcificación	2"	28	6"/lateral	18"- 63"
VA-3010-10	WS3H Filtración	3"	56	6"/lateral	18"- 63"
VA-3010-12	WS3H Descalcificación	3"	56	6"/lateral	18"- 63"
LA VÁLVULA CLACK WS2HF Y WS3H INCLUYEN:					
Transformador, adaptador de montaje lateral y contador					
ACCESORIOS VÁLVULA CLACK WS2HF Y WS3H para completar la válvula					
VA-3005-12	Válvula de corte 2" para WS2HF				
VA-3010-14	Válvula de corte 3" para WS3H				
VA-3008-40	Válvula motorizada alternante 3 vías Clack 2"				
VA-3008-50	Válvula motorizada alternante 3 vías Clack 3"				
AV-3006-17	Contador 2" SS				
AV-3802-02	Contador 3" SS				
AV-3002-18	Placa extra relés				
AV-3004-14	Cable comunicación RJ45 5m				

VÁLVULAS Y ACCESORIOS AUTOTROL



VÁLVULAS AUTOTROL

CÓDIGO	VÁLVULA	CONEXIÓN	CAUDAL MAX. (m^3/h)	CONEXIÓN BOTELLA	PARA BOTELLAS
VA-0202-60	Válvula Autotrol 255 EASY-iQ	1"	3,5	2 ½"	6" - 14"
ACCESORIOS AUTOTROL 255					
AV-0202-96	Kit upgrade prog. Logix-Easy-iQ				
AV-0204-65	Manifold latón con mezclador para 255,1" Hembra				
AV-0204-70	Kit juntas tóricas (3 uds) y tornillos (4uds) para By-pass o manifold				
AV-0204-66	Manifold plástico para 255, 1" Macho				
AV-0204-79	Manifold plástico 1" + Turbina modelo Aitana				
AV-0202-50	By-pass para 255 conexión 1"				
AV-0202-16	Crepina superior 1" bayoneta para 255 / 263 / 268 / 273 / 278				
AV-0202-12	Tubo y crepina inferior resina 1,05" 35" / 1m / para 255 / 263 / 268 / 273 / 278				
AV-0202-13	Tubo y crepina inferior resina 1,05" 54" / 1,5m / para 255 / 263 / 268 / 273 / 278				
AV-0202-25	Tubo y crepina inferior resina 1,05" 72" / 2m / para 255 / 263 / 268 / 273 / 278				
AV-0202-19	Tubo aspiración salmuera para 255				
AV-0202-10	Codo aircheck 1/4"H x 3/8"T para 255				
AV-0202-11	Codo doble 3/8"T x 3/8"T para 255				
AV-0202-31	Racor desagüe 1/2" Macho para 255				
AV-0202-34	Racor desagüe 1/2" Hembra para By-pass 255				
AV-0202-56	Kit micro 255-440 y 255-460i (modelo antiguo , requiere eje segmentado)				
AV-0224-23	Kit micro válvulas Logix 440 / 460 / 760 / 742 / 762 5 Amp				
AV-0202-14	Generador de cloro válvulas Logix				
AV-0224-20	Kit tornillo mezclador de dureza 255 (equipos con By-pass) y manifold plástico				



VÁLVULAS AUTOTROL PERFORMA

CÓDIGO	VÁLVULA	CONEXIÓN	CAUDAL MAX. (m^3/h)	CONEXIÓN BOTELLA	PARA BOTELLAS
VA-0202-07	Performa CV 278-762	1"	5	2 ½"	12" - 21"
ACCESORIOS AUTOTROL PERFORMA					
AV-0202-16	Crepina superior 1" bayoneta para 255 / 263 / 268 / 273 / 278				
AV-0202-12	Tubo y crepina inferior resina 1,05" 35" / 1m / para 255 / 263 / 268 / 273 / 278				
AV-0202-13	Tubo y crepina inferior resina 1,05" 54" / 1m / para 255 / 263 / 268 / 273 / 278				
AV-0202-25	Tubo y crepina inferior resina 1,05" 72" para 255 / 263 / 268 / 273 / 278				
AV-0202-35	Racor desagüe 3/4" Hembra para 263/268 / 278				
AV-0204-69	Kit 2 tuercas + 2 juntas + 2 racores 1" bronce para By-pass 268 / 768				
AV-0202-54	Kit micro 263 / 268 5 Amp				



VÁLVULAS AUTOTROL MAGNUM

CÓDIGO	VÁLVULA	CONEXIÓN	CAUDAL MAX. (m^3/h)	CONEXIÓN BOTELLA	PARA BOTELLAS
VA-0202-17	Magnum Filter 293-742F NHB	2"	14	4"	14"- 36"
VA-0202-20	Magnum 298-762-764 NHB Volumétrica	2"	14	4"	14"- 36"
VA-0202-16	Magnum Twin 298-764 Dúplex	2"	14	4"	14"- 36"
ACCESORIOS AUTOTROL MAGNUM					
AV-0220-24	Kit 3 racores conexión 2" BSP Magnum				
AV-0220-10	Crepina superior Magnum				
AV-0220-11	Tubo resina Magnum				
AV-0220-15	Crepina inferior Magnum				
AV-0220-25	Válvula de salmuera con boya ASP 3/4" HF Magnum				
AV-0220-18	Regulador desagüe 6 GPM para descalcificador 16" Magnum				
AV-0220-19	Regulador desagüe 8 GPM para descalcificador 18" Magnum				
AV-0220-20	Regulador desagüe 12 GPM para descalcificador 21" Magnum				
AV-0220-21	Regulador desagüe 15 GPM para descalcificador 24" Magnum				
AV-0220-22	Regulador desagüe 25 GPM para descalcificador 30" Magnum				
AV-0220-23	Regulador desagüe 30 GPM para descalcificador 36" Magnum				
AV-0221-49	Kit micro Magnum				
AV-0221-06	Cartucho de corte By-pass Magnum				

VÁLVULAS Y ACCESORIOS PRX Y S10



Válvula PRX


Válvula S10

ACCESORIOS VÁLVULA PRX Y S10

CÓDIGO	VÁLVULA	CONEX.	CAUDAL MAX. (m^3/h)	CONEXIÓN BOTELLA	PARA BOTELLAS
VA-7002-02SP	Válvula PRX con display	¾"	2,0	2 ½"	6"-10"
VA-5002-30	Válvula S10 volumétrica UF con display	¾"	2,7	2 ½"	6"-10"
ACCESORIOS					
AV-0409-85	Tubo aspiración sal 3/8" válvulas 1600				
TU-0602-03	Tubing de 3/8"				
AV-0409-87	Boya de seguridad 3/8" para cabinet				
AV-0202-12	Tubo y crepina inferior 1,05" 35" / 1m / 5600 / 9000				
AV-0202-13	Tubo y crepina inferior 1,05" 54" / 1,5m / 5600 / 9001				
AV-0202-25	Tubo y crepina inferior 1,05" 72" / 2m / 5600 / 9002				

PRODUCTOS QUÍMICOS

CÓDIGO	MODELO	ENVASE
RESINAS DE INTERCAMBIO IÓNICO		
PQ-0202-01Q	Resina catiónica fuerte QUIMHIDRO	25L
PQ-0202-01	Resina catiónica fuerte DOW	25L
PQ-0202-03	Resina catiónica fuerte monosfera S1567 BAYER	25L
PQ-0202-02	Resina catiónica fuerte DI.CF	25L
PQ-0203-13	Resina aniónica fuerte Tipo I 3A	25L
PQ-0203-21	Resina aniónica fuerte Tipo II	25L
PQ-0203-02	Resina desnitrificación	25L
PQ-0203-26	Resina lecho mixto	25L
PQ-0204-04	Resina lecho mixto indicador color MI 701	25L
PQ-0604-20	Ecomix	12L
PQ-0604-22	Ecomix	25L
MATERIAL FILTRANTE		
CU-939974	Cullsan 0,6 x 0,8	25Kg
CU-938694	Cullsan 2 x 3	25Kg
CU-751829	Cullsan 6 x 9	25Kg
CU-939280	Cullsan 10 x 18	25Kg
CU-760811	Cullsan 25 x 40	25Kg
CU-939658	Cullcite 0,8 x 2	25Kg
PQ-0602-21	Quimhidro Tx-Plus	28L
PQ-0602-12	Turbidex	28L
PQ-0602-15	Zeolita natural 1 - 2,5 mm	25Kg
HP-0408-20	Cristal Quimhidro 0,5 - 1 mm	20Kg
HP-0408-19	Cristal Quimhidro Etapa 0	20Kg
PQ-0602-11	Calcita Quimhidro	25Kg
PQ-0602-02	Carbón activo de cáscara de coco	25Kg
PQ-0602-04	Carbón activo especial eliminación pesticidas orgánicos	25Kg
PQ-0602-10	Birm (Eliminación de hierro)	28L
PQ-0602-09	Pirolusita	25Kg
PQ-0204-40	Cullax Arsénico	20Kg
PRODUCTO QUÍMICO		
PQ-0402-01	Polifosfato en polvo blister	6 x 80g
PQ-0402-02	Polifosfato en polvo	1Kg
PQ-0403-02	Polifosfato en cristal	25Kg
PC-1002-15	Polifosfato líquido para protección de circuitos agua sanitaria HW 15	25Kg
PQ-0402-04	Polifostato en cristal	1Kg
LIMPIEZA Y REGENERANTE DESCALCIFICACIÓN		
PQ-0802-02	Sal para descalcificador en pastillas	25Kg
PQ-1602-02	Limpiador de resina	25 Sobres
LIMPIEZA Y PREVENCIÓN ÓSMOSIS INVERSA		
PC-1002-81	Anti-incrustante líquido para membranas HW*81	25Kg
PC-1002-82	Reductor oxígeno para eliminación del cloro (Líquido) HW*82	25Kg
PQ-ADCL102-1	Limpiador membranas alcalino QUIMHIDRO 102	10Kg
PQ-ADCL109-1	Limpiador membranas QUIMHIDRO 109	10Kg
PQ-ADCL141-1	Desinfectante membranas QUIMHIDRO 141	10Kg
PC-2002-02	QUIMHIDRO RO-10 anti-incrustante	25Kg
PC-2002-04	QUIMHIDRO RO-20 anti-incrustante	25Kg
PC-2002-06	QUIMHIDRO PC-025 reductor oxígeno	25Kg



DIVISIÓN
INDUSTRIAL

- FILTRACIÓN **282**
- INTERCAMBIO IÓNICO **283**
- TECNOLOGÍA DE MEMBRANAS **284**
- ULTRAFILTRACIÓN **285**
- POTABILIZADORAS COMPACTAS **286**
- AGUAS RESIDUALES **287**
- VOLUTE **288**
- MBR / DAF EN CONTAINER **289**
- DECANTACIÓN / AGUAS GRISES **290**
- GRUPOS DE PRESIÓN / OZONO **291**

Hidro Water



Filtración Símplex



Filtración Dúplex



Filtración Tríplex



FILTRACIÓN

Adaptamos el proyecto a tu necesidad.

Construcción de filtros en PRFV BLUE TANK, filtros metálicos, de cartucho, bolsa, malla lavable y todo tipo de medios filtrantes.

Filtros de lecho profundo Símplex, Dúplex, Tríplex, Quadrúplex.

Tipos de filtración:

- de sedimentos: Cullsan, Cullcite, TX-Plus, Cristal Quimhidro, Turbidex
- de adsorción: carbón cáscara de coco, carbones específicos para eliminación de pesticidas, carbón eliminación de materia orgánica, medios para eliminación de arsénico y otros metales pesados
- de oxidación catalítica: eliminación de hierro y manganeso (Birm, Pirolusita)
- de Neutralización: calcita y corosex



Filtración Cuadrúplex



Filtración Tríplex doble

FILTROS DISPONIBLES

- de gran diámetro
- en acero al carbono
- en PRFV de hasta 3.000mm







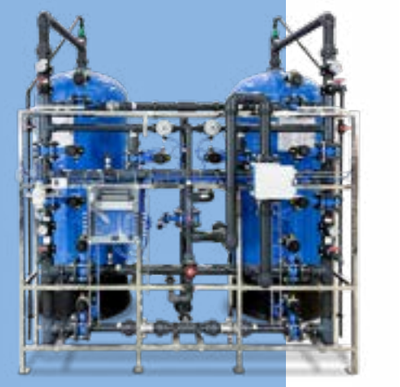





INTERCAMBIO IÓNICO

DESCALCIFICADORES INDUSTRIALES

COCORRIENTE

Funcionan de forma automática trabajando en cocorriente (DOWNFLOW), es decir tanto el agua a tratar como el reactivo regenerante circulan en el mismo sentido.
Capacidad de 200 a 3000L de resina

CONTRA CORRIENTE

Funcionamiento automático en contracorriente (UPFLOW), es decir el sentido de circulación del regenerante es opuesto al del agua a depurar y generalmente se produce de abajo-arriba.
La gran ventaja que presenta este sistema es su mínimo consumo de reactivos y agua.
Capacidad desde 275 a 4000 litros de resina.

LECHO FLOTANTE

El equipo está preparado para su funcionamiento automático trabajando como un sistema a contracorriente con el sentido de la depuración de manera ascendente y la regeneración descendente.
Capacidad desde 275 a 4000 litros de resina.

DESMINERALIZADORES INDUSTRIALES

DOBLE COLUMNA

El agua procedente del desecho de una instalación industrial puede ser reutilizada en un numero elevado de ciclos preservando, de este modo, este bien cada vez mas escaso. Realizando pequeños aportes, y reduciendo el consumo de la misma hasta un 90%.

LECHO MIXTO

Los equipos desmineralizadores de lecho mixto se usan para obtener agua desmineralizada de alta pureza como postratamiento de sistemas de osmosis inversa. Están compuestos por resinas catiónicas y aniónicas mezcladas en una columna con válvulas, sistema de regeneración y cuadro eléctrico de alta calidad para facilitar el envío, instalación y puesta en marcha.

MEDIOS FILTRANTES

- TX PLUS: eliminación de la turbidez del agua
- Carbón de cáscara de coco: decloración del agua y eliminación de sabor y olor del agua.
- Carbón activado bituminoso: muy adecuado para el tratamiento de agua con predominio de contaminantes de peso molecular intermedio (herbicidas, pesticidas) y potabilización de agua de pozo o superficial.
- Resinas Relite y Daiaon: uso en agua potable, industrias, aguas de proceso e industria agroalimentaria.
- Resinas LABS: uso en laboratorios, industria farmacéutica y alimentaria.



Ósmosis inversa comercial



Ósmosis inversa industrial



Ósmosis Inversa Agua de Mar



Ósmosis Inversa en Contenedor



Ósmosis Inversa en Contenedor



Ósmosis Inversa en acero inoxidable sanitizable



Ósmosis Inversa doble paso Serie RO-DP4

ÓSMOSIS INDUSTRIAL

TECNOLOGÍA DE MEMBRANAS

Plantas de microfiltración, ultrafiltración, nanofiltración, osmosis inversa y desalación.

La tecnología de membranas es la barrera más eficiente para sólidos suspendidos, bacterias, virus, endotoxinas y otros patógenos para la producción de agua de alta pureza y bajo SDI.

- Menos huella y peso
- Menos sensible a las fluctuaciones en la calidad del agua de alimentación
- Calidad superior del filtro
- Menos uso de productos químicos y, por tanto, costes asociados
- Posibilidad de aislar membranas individualmente para mantenimiento.

PRINCIPALES APLICACIONES INDUSTRIALES DE RO:

- Agua de alimentación de calderas
- Galvanoplastia
- Producción de hielo
- Purificación de agua
- Industria electrónica
- Industria cosmética
- Desmineralizadores pre/post tratamiento

TIPOS DE ÓSMOSIS INDUSTRIALES

- Osmósis inversa comercial
- Osmósis inversa industrial
- Osmósis inversa Agua de Mar
- Osmósis inversa en contenedor
- Osmósis inversa en acero inoxidable sanitizable
- Pretratamiento en serie

MODELOS DE ÓSMOSIS INVERSAS INDUSTRIALES

Agua Salobre Serie B y C

Sistemas de ósmosis inversa diseñados para la producción de agua de baja salinidad eliminando gran parte de las impurezas presentes y mejorando la calidad de agua para su uso en aplicaciones de potabilización, agua de servicio y aguas de diferentes procesos semi-industriales e industriales. Equipos construidos con materiales y componentes de alta calidad con un estudiado diseño compacto y robusto en estructura de acero inoxidable.

Agua de mar Serie SW4

Sistemas de ósmosis inversa para desalación de agua de mar, produciendo agua con salinidad inferior a 500 ppm y eliminando impurezas. Diseñados en contenedores marítimos de alta calidad para facilitar transporte e instalación. Producción de 1.500 L/h a 43.000 L/h. Incluye varios componentes como membranas de última generación, bomba de alta presión, sistema de limpieza CIP, y sistema de recuperación de energía. Requiere pretratamiento y postratamiento según la calidad del agua a tratar.

Ósmosis inversa doble paso serie RO-DP4

Sistemas de ósmosis inversa de baja producción para agua de baja salinidad. Equipos compactos y robustos con componentes de alta calidad. Requieren pretratamiento dependiendo de la calidad del agua. Incluyen prefiltro, bomba de alta presión, membranas de alta tecnología, y otras opciones según necesidades del cliente.

EQUIPOS INDUSTRIALES



Sistema compacto de Ultrafiltración



Skids modulares de Ultrafiltración



Sistema piloto de Ultrafiltración

ULTRAFILTRACIÓN

Las membranas ofrecen alta eficiencia y excelente rendimiento al eliminar la turbidez y las bacterias del agua con un bajo costo de operación.

PRINCIPALES APLICACIONES DE LA ULTRAFILTRACIÓN EN LA INDUSTRIA:

- Pretratamiento
- RO Plantas de agua potable
- Tratamiento terciario para reutilización de agua. Depuración de aguas minerales
- Industria alimentaria
- Industria de las bebidas

SISTEMAS COMPACTOS DE ULTRAFILTRACIÓN

Para filtrado de alta calidad en sistemas compactos de 2.000 a 10.000 L/h. Se utilizan en potabilización, tratamiento de aguas residuales y más. Equipos de acero inoxidable ensamblados con bombas y membranas para obtener agua de calidad con bajo nivel de turbidez.

SKIDS MODULARES DE ULTRAFILTRACIÓN

SKIDS modulares de ultrafiltración con módulos de 11 y 22 membranas para tratar agua. Fabricados con estructura de acero pintado y suministrados con colectores de entrada, concentrado y agua filtrada. Se pueden adaptar a instalaciones existentes o funcionar de manera autónoma. También se pueden personalizar según especificaciones de proyectos o clientes.

SISTEMAS PILOTOS DE ULTRAFILTRACIÓN

Equipos piloto de ultrafiltración transportables con membranas MEMPURE para pruebas in situ en aguas desconocidas o para garantizar el funcionamiento antes de la instalación definitiva. Los equipos estándar van desde 0,2 a 2,5 m3/h y se pueden personalizar según necesidades.



Ultrafiltración



Potabilizadora compacta

POTABILIZADORAS COMPACTAS

Hidro-Water ofrece una solución para la purificación de fuentes de agua superficiales (ríos, embalses, lagos), con un sistema compacto.

Las plantas potabilizadoras compactas ofrecen las siguientes ventajas:

- Rápida puesta en marcha
- Portabilidad
- Diseño compacto y resistente
- Fácil de operar
- Fácil acceso a toda la planta
- Agua potable de alta calidad
- Cumplen con los requisitos de la OMS

SERIE PCA

Plantas compactas prefabricadas para potabilización de agua para núcleos de población de hasta 40.000 habitantes con caudales de 240 a 6.000 m3/día.

Las plantas PCAS están especialmente indicadas para la depuración de aguas superficiales (lagos, ríos, embalses, etc).

Desarrolladas por HIDRO-WATER teniendo en cuenta las recomendaciones de la Organización Mundial de la Salud (OMS)



Serie Emergencia

SERIE EMERGENCIA

Depuración de agua salobre, superficial y de mar para caudales de 10 a 30 m3.

Apto para la potabilización de cualquier fuente de agua (río, pozo, mar...) y en situaciones difíciles como ayuda humanitaria, tropas desplazadas o campamentos móviles.

Caudales de 10 ÷ 30 m3/día.

Adecuado para montaje en remolque o contenedor.



Potabilizadora en caseta



Mini Tornillo



Tornillo en Arqueta



Rototamiz



Tamiz de canal



Planta pretratamiento compacta



Preparador de polielectrolito

AGUAS RESIDUALES

PRETRATAMIENTO

Amplia gama de equipos que permiten capturar y retirar una gran cantidad de partículas sólidas de gran tamaño en el agua bruta antes de su entrada a la planta de tratamiento.

Disponibilidad de diferentes peldaños de malla así como instalación tanto en canal como en tubería

MINI TORNILLO: Diseñado para la separación de sólidos del agua residual doméstica y así evitar la llegada de sólidos gruesos a la depuradora, mejorando el rendimiento global del sistema.

También es posible su uso para otras aplicaciones industriales y municipales, siemp re bajo recomendaciones y supervisión de nuestros técnicos.

TORNILLO EN ARQUETA: Tamizado previo a un proceso industrial, con capacidad: 12 m3/hora en Aguas Residuales Urbanas

ROTOTAMIZ: Diseñado para eliminar sólidos en aguas residuales mediante separación sólido/líquido con un sistema de rotación continua y lavado interior. Construido en acero inoxidable con cilindro filtrante y grupo electromotriz. Compactación con tamiz circular de malla.

TAMIZ ESTÁTICO: Dispositivo eficaz para separar sólidos y líquidos en aguas potables, industriales y residuales. Consiste en un cuerpo bastidor con una malla filtrante que retiene los sólidos mientras el agua pasa a través. El diseño de perfiles laminares ondulares facilita la distribución y recolección del agua a filtrar. Tres rampas con diferentes funciones permiten la filtración y el escurrido de los sólidos retenidos.

TAMIZ DE CANAL: Se instala en canales para tamizar, transportar y compactar sólidos en aguas residuales urbanas e industriales. Un tornillo sinfín con cepillos limpia el tamiz y transporta los sólidos a la zona de compactación. La espiral se desliza sobre barras de desgaste para evitar el rozamiento. La zona de compactación incluye un tamiz circular con malla.

PLANTA PRETRATAMIENTO COMPACTA: En el tratamiento de aguas residuales, el pretratamiento mecánico es esencial para eliminar sólidos gruesos, compactar residuos, desarenar y desengrasar. Las plantas PTC pueden manejar un caudal de hasta 540 m3/h.

DESARENADOR: Los desarenadores modelo TD separan y extraen arenas de aguas residuales, con una carcasa de acero inoxidable para conexión de tuberías. El diseño especial permite un flujo laminar para decantar arenas de 200 micras.

PREPARADOR DE POLIELECTROLITO: El preparador de polielectrolito se usa para preparar soluciones de polímeros en polvo de forma automática. Se utiliza para flocular partículas en agua residual, con una lógica de trabajo simple y fiable. El control de calidad se realiza a través de un cuadro de control. El coagulante/floculante en polvo se dosifica con un alimentador de tornillo y se diluye en agua a presión antes de pasar por distintos tanques con agitadores para mantener la solución en movimiento.



Volute

VOLUTE

Los desarenadores modelo TD representan un conjunto de equipos cuya función es la de separar y extraer las arenas de las aguas residuales de diversa naturaleza, con la consiguiente limpieza de la materia orgánica. Dicho separador va inserto en una carcasa de acero inoxidable preparada para conexionar directamente mediante bridas la tubería de entrada y la de salida.

TECNOLOGÍA VOLUTE

La estructura del Volute está formada por dos tipos de anillos: móviles y fijos, montados sobre un tornillo que transporta los fangos a lo largo del mismo. Gracias al diseño de los anillos y a la reducción del espacio entre los mismos a lo largo del tornillo, permite el aumento de la presión sobre los fangos lo que mejora su espesamiento y deshidratación.

VENTAJAS VOLUTE

- Alta resistencia a los fangos grasos
- Reducido espacio de instalación
- Ahorro energético
- Aplicable para distintas aplicaciones
- Fácil operación y mantenimiento
- Ahorro de agua
- Bajo ruido y vibración
- Dos años de garantía

El Volute es un sistema compacto que espesa y deshidrata los fangos en una sola unidad de forma estable y segura, reduciendo considerablemente los costes de instalación y mantenimiento.

VOLUTE es pionero en la categoría de máquinas con tornillo de baja rotación y diseño especial para aplicar presión para la deshidratación de fangos, por eso VOLUTE no utiliza la fuerza centrífuga y tiene un consumo de electricidad muy bajo.

Gracias a su diseño libre de obstrucción y a su sistema de auto-limpieza, le permite trabajar 24h sin necesidad de operario, necesitando tan solo de inspecciones periódicas y carga de químicos.

Comparación del espacio ocupado

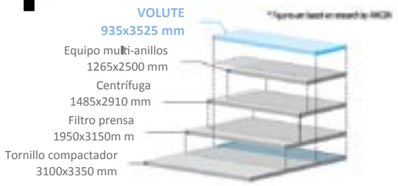

Comparación del consumo eléctrico en el proceso de deshidratación de los fangos



Comparación del consumo de agua de enjuague en el proceso de deshidratación de los fangos



Comparación del ruido dB







Reactor MBR-K



Membrana MBR

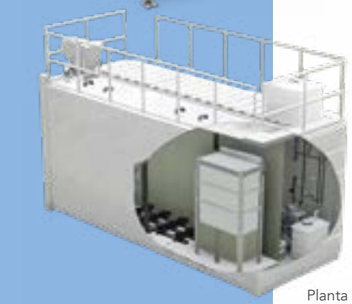

Planta de tratamiento MBR



DAF en contenedor

MBR

Un MBR es un tratamiento biológico por lodos activados donde se incorpora una membrana para la separación del agua clarificada del licor mezclado, obteniendo agua purificada de muy alta calidad.

- Las membranas sustituyen a la decantación secundaria
- Opera con altas concentraciones de lodos.
- Gran calidad de permeado.
- No son necesarios decantadores secundarios, filtros ni desinfección.
- Las membranas se ubican entre los rangos de micro y ultrafiltración. Con un tamaño de poro medio de 0,3 µm

PLANTAS DE TRATAMIENTO MBR

Diseñadas para instalarse en contenedores ISO 20´o 40´, con operación rápida para obtener agua reutilizable. Control automático y remoto con panel robusto y materiales resistentes a la corrosión para cumplir normativas internacionales.

DAF EN CONTAINER

El Sistema de Flotación por Aire Disuelto (DAF), en container es la solución “Plug and Play” de Hidro-Water para eliminar los sólidos, aceites y grasas en suspensión de las aguas residuales.

El reciclaje del agua se desarrolla a través de varios procesos:

- Se prepara el producto químico “in situ” para poder dosificarlo en el agua a tratar.
- El coagulante se dosifica, se acondiciona el pH y se añade el floculante. Esta combinación de elementos permite la aglomeración de los coloides en el agua a tratar. Se obtiene un flóculo de gran uniformidad y excelentes características para la separación.
- Así es como llega el agua acondicionada al DAF. El sistema une las microburbujas generadas por el equipo a los flóculos, reduciendo su peso específico y haciendo que floten hacia la parte superior de la celda.
- Por último la masa flotante de residuos que llega a la parte superior se recoge con un barredor y se bombea hacia un depósito de almacenamiento para su posterior tratamiento.

El resultado final es un efluente limpio y libre de sólidos a disposición del cliente.



Decantador DECLA

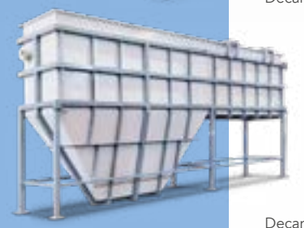

Decantador MF



Lamelas

DECANTACIÓN

DECANTADORES

Para separar sólidos en suspensión en grandes cantidades de agua, con una estructura compacta. Diseñados para aguas potables y residuales, constan de tres zonas: entrada, decantación y tolva de fangos. Se fabrican en diferentes capacidades y velocidades según el tipo de agua tratada.
Los equipos estándar manejan caudales de 16-80 m3/h con velocidad ascensional de 0.8 m/h.

LAMELAS

La sedimentación es el proceso unitario más utilizado para realizar la separación sólido-líquido. Los módulos lamelares AP de polipropileno, formados por multitud de tubos de forma hexagonal independientes, aumentando la superficie específica provocan la sedimentación acelerada de las partículas.

Tienen múltiples aplicaciones entre las que encontramos: Clarificación secundaria de las aguas residuales (fango biológico), tratamientos primarios y terciarios de las aguas residuales, tratamiento físico-químicos de aguas industriales, reutilización de aguas de lavado en canteras de áridos, mármoles, etc.

AGUAS GRISES

Reclicar aguas grises. Las aguas grises son las aguas residuales domésticas procedentes de duchas, bañeras y lavamanos. Se excluyen las aguas procedentes de cocinas, bidets, lavadoras, lavavajillas, procesos industriales o con productos químicos contaminantes y elevado número de agentes patógenos y fecales.

Los equipos de reciclaje aguas grises de HIDRO-WATER reciclan el agua para su uso en cisternas, riegos de jardines, baldeo y limpieza de suelos, llegando a ahorrar más de un 35% del agua que gastamos.

Los equipos de reciclar agua gris de HIDRO-WATER GreyWater están formados por:

- Depósito de entrada + recicladora
- Depósito agua tratada y grupo de presión

Como opción, recomendamos coloración para puestas en marcha. Las configuraciones son estándar, aunque pueden variar técnicamente según requisitos o requerimientos del cliente.









BOMBEOS

Bombas y grupos de presión.

Sistemas compactos de presión constante con variador de velocidad integrado en el cuadro eléctrico.

- Equipos de alimentación trifásica montados sobre bancada galvanizada o estructura de acero inoxidable.
- Incluye llaves de seccionamiento, antirretorno, manómetro de glicerina 0-10 Bar.
- No incluye calderín.
- Selector MANUAL - o - AUTOMÁTICO en cada bomba.
- Bajo demanda, cuadro para funcionar con variador o presostatos mediante selector manual.
- Pilotos marcha y térmico por bomba.
- Piloto de falta de agua.
- Transductor de presión de 0-10 bar.
- Ventilación forzada.



OZONO

Fabricación de equipos para la producción de Ozono para la desinfección de agua y aire.

El generador de ozono se usa en tratamientos de agua y aire en diferentes aplicaciones como agricultura, piscinas, laboratorios y eliminación de olores. Cuenta con una pantalla táctil para programar tratamientos y convierte oxígeno en ozono, con la opción de regular el caudal de oxígeno.

LÍNEA AGUA
Equipos diseñados para ozonizar el agua, utilizando el ozono como agente desinfectante o agente oxidante, con la ventaja que no forma subproductos perjudiciales para la salud, ni aporta olor y sabor al agua actuando hasta 3000 veces más rápido que el cloro.

LÍNEA AIRE
Equipos diseñados y pensados para la desodorización y desinfección del aire en multiples aplicaciones como pueden ser; instalaciones de aire acondicionado, cámaras frigoríficas industriales, bodegas de barcos pesqueros, plataformas petrolíferas, cámaras frigoríficas con elevado grado de humedad, etc……

TRIOZON división

CONDICIONES GENERALES DE VENTA

PEDIDOS

Todos los pedidos deben realizarse por escrito, de acuerdo con la referencia y descripción de nuestra tarifa de precios. El pedido sólo se considerará en firme una vez tramitado por escrito.

PLAZOS DE ENTREGA

Los plazos de entrega que se dan son orientativos, procurando al máximo respetar la fecha prevista. El incumplimiento en la fecha de entrega no autoriza al comprador a exigir ninguna indemnización y/o penalización.

PRECIOS

Los precios de tarifa se entienden siempre como "EX-WORKS", siendo por cuenta del comprador todos los impuestos, arbitrios y cualquier otro gasto. Precios en euros. IVA no incluido.
En caso de modificación de precios, Hidro-Water, S.L.U. informará por cualquier medio escrito (por correo electrónico, carta, etc.), al comprador de la modificación del precio, previo a la venta. En caso de que el comprador no se dé por notificado, podrá anularse la compraventa por parte del comprador, pero en ningún caso estará Hidro-Water, S.L.U. obligada a vender el producto al precio anterior (viejo).

TRANSPORTE

Las mercancías viajan siempre por cuenta y riesgo del comprador, incluso aquellas que sean tratadas a portes pagados.
El cliente, antes de aceptar la mercancía, deberá comprobar el perfecto estado de la misma de forma inmediata. En caso de irregularidades en la entrega por el transportista, el destinatario deberá anotar en el albarán de entrega del transportista la anomalía observada.
Los daños que se hayan podido producir durante el transporte y que no pueden examinarse de forma externa deberán ser comunicados por escrito en el plazo máximo de 24 horas de la recepción.
Ninguna reclamación será aceptada cuando alguno de los puntos anteriores no haya sido respetado.

VENTA MÍNIMA

El valor mínimo de pedido será de 200€. Excepcionalmente se podrá admitir pedidos de importe inferiores aplicándose un recargo de 20€. La forma de pago de estos pedidos será siempre contado anticipado.

GARANTÍA DE PRODUCTOS NUEVOS

Hidro-Water, S.L.U., ofrece garantía ante la falta conformidad de los bienes comercializados de reparación o sustitución y cuando se justifique la rebaja de precio o resolución del contrato, en los términos legalmente establecidos .La garantía incluye los gastos necesarios para que los bienes sean puestos en conformidad, los gastos de envío, transporte, mano de obra o materiales.

No se incluye en la garantía los bienes que sufren un desgaste por su uso conforme, mal instalados, uso diferente al definido, uso que no cumpla de las especificaciones técnicas, reparación o modificación de los bienes por personal ajeno a Hidro-Water S.L.U. o servicios técnicos no autorizados.

Para la aplicación de la garantía tiene que contactar con el vendedor del bien, indicar la falta de conformidad del bien y presentar documento de venta, factura o ticket donde se indique el producto.

La garantía la gestiona el VENDEDOR que tiene que rellenar el formulario RMA (Autorización de retorno de mercancía) o formulario SAT (Solicitud de asistencia técnica), que se facilita en el momento de la comunicación de la falta de conformidad.

La garantía se aplica al territorio español por un periodo de 3 años tras adquisición del producto por el consumidor (productos adquiridos posterior al 31/12/2021) para los productos contemplados en el R.D.L. 7/2021 y periodo de 2 años para el resto de los productos.

La garantía se aplica al territorio de la Unión Europea por un periodo de 2 años tras adquisición del producto por el consumidor para los productos contemplados en la directiva UE 2019/771 y periodo de 1 año para el resto de los productos.
La garantía de bienes reparados o sustituidos será de 1 año para productor adquiridos posteriormente al 31/12/2021 y de 6 meses para productos adquiridos anteriormente al 1/1/2022.

CONDICIONES DE PAGO

Salvo confirmación por escrito de Hidro-Water, todos los pagos serán efectuados al contado. Todas las tasas e impuestos que devengue la compraventa son a cargo del comprador. El retraso en el pago acordado dará lugar a un interés del 3% mensual a partir del vencimiento, sin necesidad de notificaciones o requerimientos por parte del vendedor.
Cualquier modificación en las condiciones de pago deberán ser notificadas por escrito por nuestra empresa.
Serán por cuenta del comprador, en concepto de daños y perjuicios, los cargos bancarios y/ o judiciales devengados a causa de la devolución de efectos impagados.

DEVOLUCIONES

No se aceptan devoluciones que no sean debidas a error de envío por parte de nuestra empresa.
En ningún caso, se aceptarán devoluciones sin previa notificación y autorización de nuestro departamento comercial.
En caso de acuerdo, el material debe sernos remitido perfectamente embalado, a portes pagados en nuestros almacenes. Para proceder a la tramitación de la devolución debe aportarse la factura de compra del producto, el pedido previo y cumplimentar el Formulario de Devolución de Hidro-Water.

ANULACIÓN

Sin perjuicio de otras reclamaciones que pudieran correspondernos nos reservamos el derecho a rescindir o anular cualquier operación, en el caso de incumplimiento de cualquiera de las mencionadas condiciones, así como en los supuestos de impago total o parcial de un pedido, retraso en el pago de suministros anteriores.

RESERVA DE DOMINIO

La empresa se reserva la propiedad de la mercancía vendida hasta que el comprador no haya satisfecho completamente su importe y en cualquier momento durante ese tiempo podrá retirarla total o parcialmente del domicilio de aquel.

JURISDICCIÓN

Cualquier litigio entre las partes se someterá a la jurisdicción y competencia exclusivas de los Juzgados y Tribunales de la ciudad de Valencia.

DESCUENTOS EN TARIFA	
Familia A	%
Familia B	%
Familia C	%

TARIFA SERVICIO TÉCNICO

Hora de técnico	50,00€
Hora de ingeniero	98,00€
Hora ayudante técnico	40,00€
Salida taller	30,00€
Hora de desplazamiento	30,00€

Hora extra festiva o nocturna	150,00€
1/2 dieta	38,00€
Dieta completa	140,00€
Kilometraje	0'53€

TIPO	PARÁMETROS ANALIZADOS	PRECIO
Para descalcificador	pH, Conductividad y Dureza	Consultar
Ósmosis doméstica (entrada)	pH, Conductividad, Dureza y Nitratos	Consultar
Ósmosis doméstica (salida)	pH, Conductividad	Consultar
Ósmosis doméstica (salida)	pH, Conductividad y Nitratos	Consultar
Ósmosis industrial (entrada)	pH, Conductividad, Dureza, Nitratos, Sulfatos y Cloruros	Consultar
Ósmosis industrial (salida)	pH, Conductividad	Consultar
Ósmosis industrial (salida)	pH, Conductividad, Dureza, Nitratos, Sulfatos y Cloruros	Consultar
Agua completo	pH, Conductividad, Dureza, TA, TAC, Cloruros, Nitratos, Sulfatos, Hierro, Manganeso y Turbidez	Consultar
Caldera	pH, Dureza, Carbonatos, Bicarbonatos, Cloruros, Sulfatos, Hierro, Cobre, Sílice, Conductividad y Residual (Sulfitos, Fosfatos y DEHA)	Consultar
Torres de refrigeración	pH, Dureza cálcica, Dureza total, TA, TAC, Cloruros, Hierro, Sílice, Sulfatos, Turbidez, Conductividad y Residuales (PAB17, HW31 y HW32)	Consultar
Aguas residuales	pH, Conductividad, Turbidez, Sólidos en suspensión, Sólidos totales, Demanda química de oxígeno (DQO), Demanda biológica de oxígeno (DBO5), Nitrógeno total, Fósforo total.	Consultar
Aguas residuales	pH, Conductividad, Sólidos en suspensión, Oxígeno disuelto, DQO, DBO5, Carbono orgánico total, Alcalinidad total, Dureza cálcica, Calcio, Aluminio, Hierro, Aceites y grasas.	Consultar