El calefactor de Nivel de Base

Tubo radiante

novoSchwank D Forma U

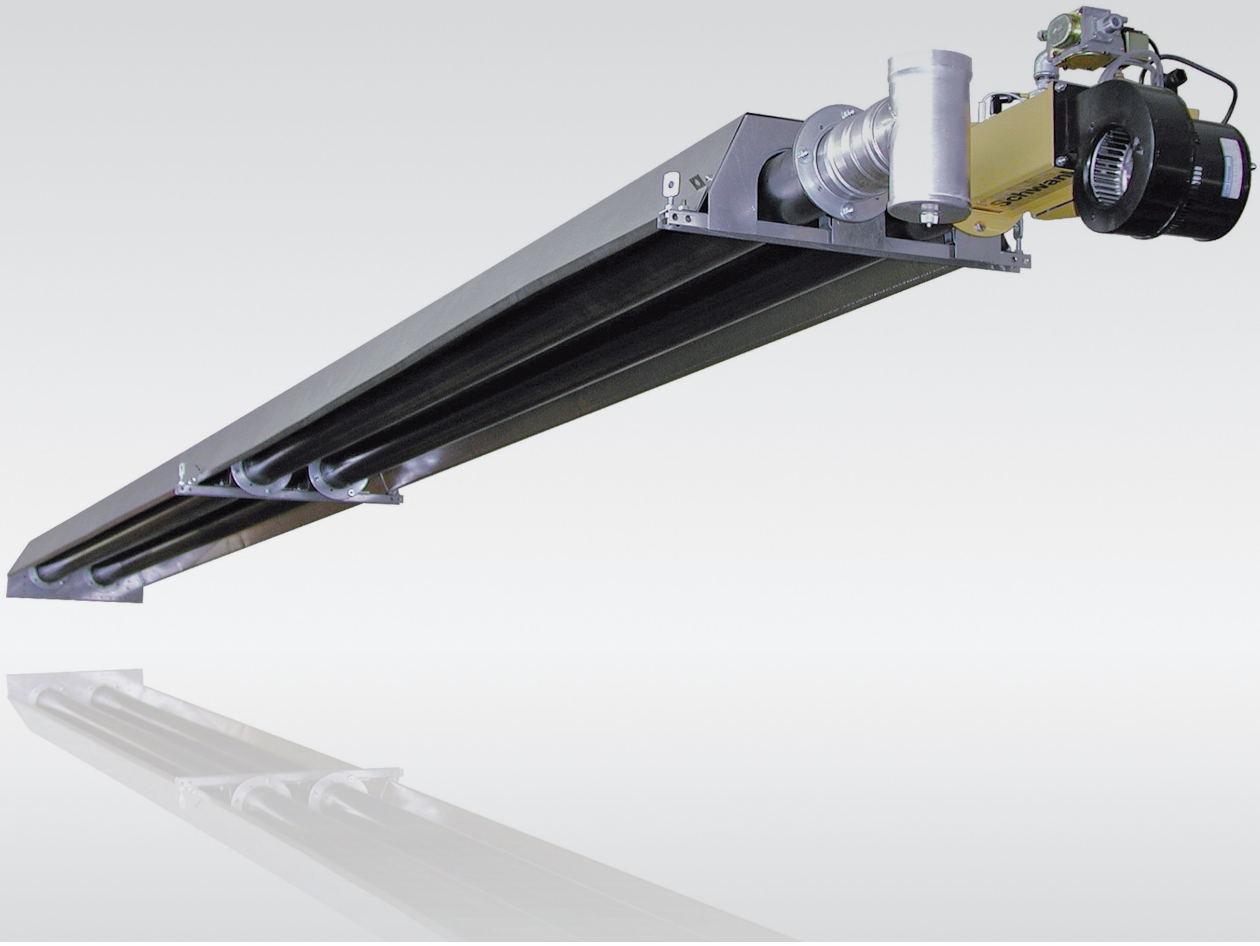

Schwank
INNOVACIÓN EN CALEFACCIÓN

Tubo radiante – novoSchwank D Forma U

- Factor radiante de hasta el 52%*
- Sistema de combustión presurizada
- Componentes de larga vida operacional
- Calidad „Made in Germany“
- Instalación fácil y rápida

* Factor de radiación - modelo novoSchwank 30 medido por el laboratorio DVGW [Asociación técnica y científica alemana para gas y agua] según la norma DIN EN 416-2

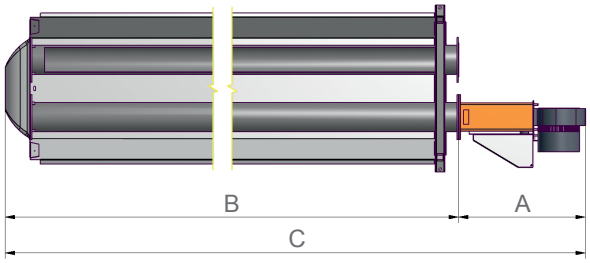

Sección

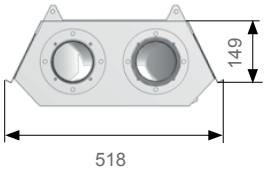

Vista A

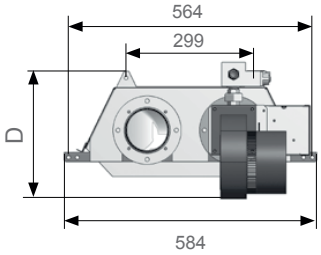

Dimensiones [en mm]		20S U	25S U	35S U	45S U	55S U
A		445	445	445	445	445
B		3138	3138	6188	6188	9088
C		3582	3582	6632	6632	9525
D		291	291	291	291	308
Gas						
Gas Nat. H / G 20 [$H_{s,n}$ = 9,97 kWh/m³]	potencia nominal - bruto [kW]	16,7	21,1	32,2	43,3	54,4
	potencia nominal - neto [kW]	15,0	19,0	29,0	39,0	49,0
	consumo de gas [m³/h]	1,50	1,91	2,91	3,91	4,91
Gas Nat. L / G 26 [$H_{s,n}$ = 8,57 kWh/m³]	potencia nominal - bruto [kW]	16,7	21,1	32,2	43,3	54,4
	potencia nominal - neto [kW]	15,0	19,0	29,0	39,0	49,0
	consumo de gas [m³/h]	1,75	2,22	3,38	4,55	5,72
Propano / G 31 [$H_{s,n}$ = 12,87 kWh/kg]	potencia nominal - bruto [kW]	16,4	20,7	31,6	42,5	53,4
	potencia nominal - neto [kW]	15,0	19,0	29,0	39,0	49,0
	consumo de gas [m³/h]	1,17	1,48	2,25	3,03	3,81
peso en kg		54	54	92	92	132
diámetro del conducto de evacuación en mm		Ø 100				
consumo eléctrico en W		104	104	104	104	104
protección eléctrica		IP 20				
conexión de gas [hembra]		R½“	R½“	R½“	R¾“	R¾“
alimentación eléctrica en V		230 V / 50 Hz ~				
encendido y control		electrodos de encendido e ionización, operación mediante control de quemador automático				
identificación CE		CE-0085BO0037				

- **Presión mín. de conexión de gas**
  Gas Nat. H: 15 mbar / Gas Nat. L: 20 mbar / Propano: 40 mbar
- **Presión máx. de conexión de gas**
  Gas Nat. y Propano: 60 mbar

novoDU/2SES/1.1./3014 [Sujeto a cambios técnicos]

Schwank
INNOVACIÓN EN CALEFACCIÓN

España

Kromschroeder
Santa Eulàlia, 213 · 08902 L´Hospitalet de Llobregat (Barcelona)
Tel.: 934 329 600
Fax: 934 222 090
E-mail: info@kromschroeder.es
Internet: www.schwank.es

Alemania

Schwank GmbH
Bremerhavener Str. 43 · 50735 Colonia
Tel.: +49-(0)221-7176 0
Fax: +49-(0)221-7176 288
E-mail: info@schwank.de
Internet: www.schwank.de